Regal Rexnord

Энергоэффективные мотор-редукторы

Работа в сети переменного тока

Каталог, издание 01/24 RU

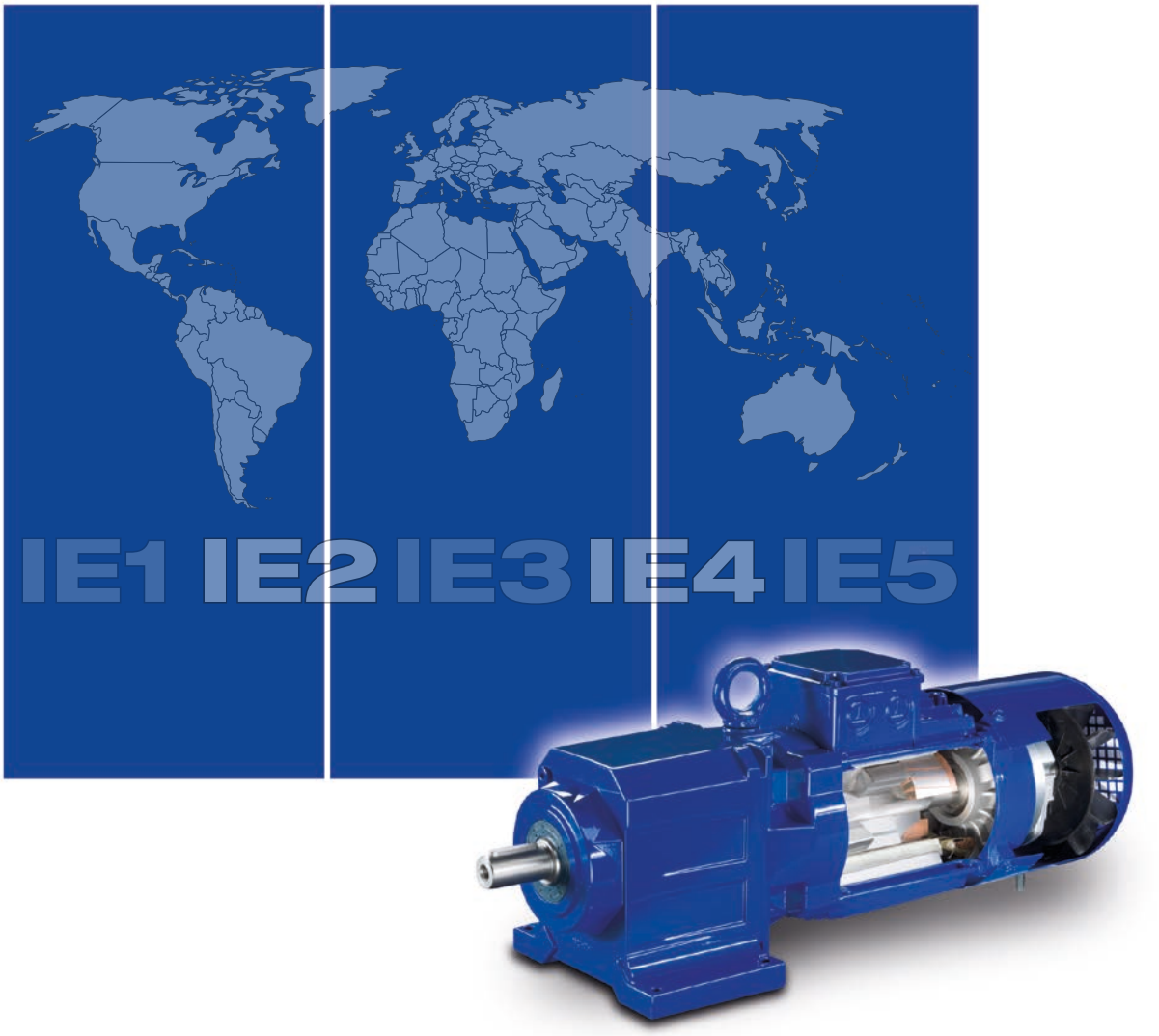

BAUER GEAR MOTOR™

A REGAL REXNORD BRAND

Типовое обозначение

BK 50 Z - 1 1 U W A / D.. 09L A 4 - TF - S / ES 010 A 9 HN / C2

B K 50 Z X - 1 1 U W A

A = Крышка для стяжной муфты SSV
W = Двойное уплотнение вала
V H = Спереди и сзади
V = Фланец A или C или моментный рычаг спереди
H = Фланец A или C или прикрепленный болтами моментный рычаг сзади
U = Лапа с отверстиями снизу или моментный рычаг вниз
O = Лапа с отверстиями сверху или моментный рычаг вверх
R = Лапа с отверстиями справа или моментный рычаг вправо
L = Лапа с отверстиями слева или моментный рычаг влево
0 = Шлицевой вал согласно DIN 5480
1 = Цельный вал со стороны редуктора V (спереди)
2 = Цельный вал со стороны редуктора H (сзади)
3 = Цельный вал со стороны редуктора V и H (с двух сторон)
4 = Полый вал с канавкой для призматической шпонки
5 = Полый вал для стяжной муфты SSV со стороны редуктора H (сзади, стандарт)
6 = Полый вал для стяжной муфты SSV со стороны редуктора V (спереди, спец. исполнение)
7 = Цельный вал спереди, фланцевая версия только BG10 - BG90 и BS02 + BS03
8 = Цельный вал сзади, фланцевая версия только BS02 + BS03
9 = Цельный вал спереди и сзади, фланцевая версия только BS02 + BS03
0 = Корпус редуктора, необработаный, кроме отверстия для моментного рычага на BF
1 = Корпус редуктора, на лапах
2 = Корпус редуктора, малый фланец A со сквозными отверстиями
3 = Корпус редуктора, стандартный фланец A со сквозными отверстиями
4 = Корпус редуктора, большой фланец A со сквозными отверстиями
5 = Корпус редуктора, с моментным рычагом на болтах BK + BS
6 = Корпус редуктора, с резьбовыми отверстиями
7 = Корпус редуктора, фланец C с резьбовыми отверстиями
8 = Корпус редуктора, со всех сторон обработанный (резьбовые отверстия)
9 = Корпус редуктора, опорная плита (только BG, универсальный корпус)
- = Отделяет тип редуктора от исполнения редуктора
X = Усиленный подшипник (радиальный)
Z = Редуктор с предварительной ступенью редукции
• • = Типоразмер редуктора (03, 04, 05, 06, 10, 15, 20, 30, 40, 50, 60, 70, 80, 90, 100)
B • = Тип редуктора (BG, BF, BK, BS)

D.. 09 L A 4 - TF - S

S = Выпрямитель
TF = Защита двигателя
4 = Количество полюсов двигателя
LA = Длина сердечника статора и конструкция корпуса двигателя
09 = Типоразмер двигателя
.. = A Двигатель серии Aseptic (без ребер охлаждения и вентилятора)
.. = NF Двигатель без редуктора, фланцевое исполнение
.. = PE Трехфазный двигатель с повышенной энергоэффетивностью в соответствии с IE3
D = Трехфазный двигатель

ES 010 A 9 HN

HA = Ручное отпускание тормоза (фиксируемое)
HN = Ручное отпускание тормоза (не фиксируемое)
9 = Установленный момент торможения
A = Конструктивное исполнение тормоза
010 = Типоразмер тормоза
ES = Однодисковый стояночный тормоз
ZS = Двухдисковый стояночный тормоз
ESX = Однодисковый рабочий тормоз
ZSX = Двухдисковый рабочий тормоз

Оглавление

1 Общие сведения 15
Преимущества использования мотор-редукторов Bauer ... 17
Мотор редукторы Bauer ... 17
Редукторы Bauer ... 17
Двигатели Bauer ... 17
Тормоза Bauer ... 17

2 Описание продукта 19
Выбор мотор-редуктора ... 21
Монтажное положение мотор-редуктора ... 21
Указания по технике безопасности ... 21
Ограждения вращающихся частей ... 21
Защита от прикосновения ... 21
Уровень шума ... 21
Покраска и защита от коррозии ... 21
Обзор конструктивных узлов ... 22

3 Типовые обозначения 25
Структура типового обозначения ... 27
Цилиндрический мотор-редуктор серии BG ... 28
Плоский цилиндрический мотор-редуктор серии BF ... 29
Конический мотор-редуктор серии BK ... 30
Червячный мотор-редуктор серии BS ... 31
Описание вариантов исполнения ... 32
Серии BG и BF ... 32
Серии BK и BS ... 32
Двигатель ... 33
Трехфазный двигатель ... 33
Защита двигателя ... 33
Выпрямитель тормоза в клеммной коробке двигателя ... 33
Штекерный разъем ... 33
Тяжелая крыльчатка вентилятора ... 33
Защитный колпак от дождя ... 33
CleanDrive ... 33
Навесное оборудование двигателей ... 34
Тормоз ... 34
Блокировка обратного хода ... 34
Цифровой / аналоговый энкодеры ... 34
Второй конец вала двигателя ... 34
Принудительная вентиляция ... 34
Общее исполнение ... 34

4 Выбор мотор-редукторов 35
Спецификация мотор-редукторов ... 37
Параметры приводов ... 38
Параметры приводов общий ... 38
Данные, необходимые для определения параметров привода ... 38
Определение мощности двигателя ... 39
Расчет необходимого крутящего момента ... 39
Расчет передаточного числа редуктора ... 39
Расчет коэффициента инерции ... 39
Процесс определения параметров привода ... 40
Определение типа ударной нагрузки ... 40
Определение минимального коэффициента эксплуатации f_{Bmin} ... 40
Расчет тормоза ... 40
Механическая характеристика ... 41
Параметры двигателя ... 42
Динамическая мощность ... 42
Статическая мощность ... 42
Общая мощность P_G ... 42
Выбор двигателя ... 43
IE2 ... 43
IE1 ... 43

Оглавление

Частота холостых пусков Z_0 44
Коэффициент нагрузки K_L 44
Радиальные и осевые нагрузки на выходном валу 45
Радиальные и осевые нагрузки на выходном валу 45
Максимально допустимая радиальная нагрузка в точке приложения силы X 45
Предельная нагрузка подшипников 45
Прочность вала 46
Цилиндрический редуктор серии BG 46
Плоский цилиндрический редуктор серии BF 47
Конический редуктор серии BK 48
Червячный редуктор серии BS 48
Передаточные элементы 49
Коэффициент f_z для типа передаточного элемента 49
Осевая нагрузка 49
Подбор по коэффициенту полезного действия 50
Подбор привода по коэффициенту полезного действия 50
Экономичный двигатель: $\eta_{Мотор}$ 50
Математический расчет КПД при частичной нагрузке 50
КПД редуктора $\eta_{Редуктор}$ 51
КПД оборудования $\eta_{Оборудование}$ 51
Ударные нагрузки производственного оборудования 52

5 Редуктор и Смазочные материалы 55
Стандартные монтажные позиции 57
Расположение клеммной коробки 59
Расположение клеммной коробки и кабельных вводов (BG и BF) 59
Расположение клеммной коробки и кабельных вводов (BK и BS) 60
Редуктор 61
Радиальные и осевые усилия на рабочем валу 61
Допуски и посадки рабочих валов и канавок для призматической шпонки 61
Монтаж передающих элементов 61
Редуктор с цельным валом 61
Редуктор с полым валом 61
Соединение со стяжной муфтой 61
Моментный рычаг 62
Рекомендации по монтажу насаживаемых редукторов с полым валом и канавкой для призматической шпонки 62
Вентиляция редукторов 62
Уплотнения на рабочем валу 62
Смазочные материалы 63
Количество смазочного материала 64
Количество смазки для редукторов серии BG 65
Количество смазочного материала для BG20R 66
Количество смазки для редукторов серии BF 67
Количество смазки для редукторов серии BK 68
Количество смазки для редукторов серии BS 69
Количество смаз для предварительной стадии (Z) 70
Количество смазки для промежуточных редукторов 71
Резьбовые заглушки 72
Расположение резьбовых заглушек
-Редукторы серии BG 72
-BG-20-01R 73
-Редукторы серии BF 74
-Редукторы серии BK 75
-Редукторы серии BS 76
-Предварительные ступени редукции (Z) 77
-Задний подшипниковый щит в исполнении со стандартным мотор-редуктором 78
-Задний подшипниковый щит в исполнении с независимым двигателем или в виде редуктора с входным валом 79
-Задний подшипниковый щит в исполнение с предварительной ступенью редукции Z 80

6 Цилиндрические мотор-редукторы серии BG - Выбор 81
Описание цилиндрического редуктора 83
Типоразмеры 83
Коэффициенты эксплуатации (f_B) цилиндрических мотор-редукторов Bauer 83
Непрерывный режим работы без частых включений Z ≤1/ч 83
Повторно-кратковременный режим 83
Коэффициент эксплуатации Bauer 83
Классификация типов нагрузки 84

Оглавление

Пояснение условных обозначений ... 84
Подбор цилиндрических мотор-редукторов ... 84
Таблицы подбора цилиндрических мотор-редукторов DSE - IE1 ... 85
Таблицы подбора цилиндрических мотор-редукторов DHE - IE2 ... 127
Таблицы подбора цилиндрических мотор-редукторов DPE - IE3 ... 172

7 Плоские цилиндрические мотор-редукторы серии BF - Таблицы подбора 217
Описание плоского цилиндрического редуктора ... 219
Типоразмеры ... 219
Коэффициенты эксплуатации (f_B) плоских цилиндрических мотор-редукторов Bauer ... 219
Непрерывный режим работы без частых включений Z ≤1/ч ... 219
Повторно-кратковременный режим ... 219
Коэффициент эксплуатации Bauer ... 219
Классификация типов нагрузки ... 219
Пояснение условных обозначений ... 220
Подбор плоских цилиндрических мотор-редукторов ... 220
Таблицы подбора плоских цилиндрических мотор-редукторов DSE - IE1 ... 221
Таблицы подбора плоских цилиндрических мотор-редукторов DHE - IE2 ... 252
Таблицы подбора плоских цилиндрических мотор-редукторов DPE - IE3 ... 287

8 Конические мотор-редукторы серии BK - Таблицы подбора 321
Описание конического редуктора ... 323
Типоразмеры ... 323
Коэффициенты эксплуатации (f_B) конических мотор-редукторов Bauer ... 323
Непрерывный режим работы без частых включений Z ≤1/ч ... 323
Повторно-кратковременный режим ... 323
Коэффициент эксплуатации Bauer ... 323
Классификация типов нагрузки ... 324
Пояснение условных обозначений ... 324
Подбор конических мотор-редукторов ... 324
Таблицы подбора конических мотор-редукторов DSE - IE1 ... 325
Таблицы подбора конических мотор-редукторов DHE - IE2 ... 353
Таблицы подбора конических мотор-редукторов DPE - IE3 ... 383

9 Червячные мотор-редукторы серии BS - Таблицы подбора 413
Описание червячного редуктора ... 415
Типоразмеры ... 415
Коэффициент полезного действия ... 415
Коэффициенты эксплуатации (f_B) червячных мотор-редукторов Bauer ... 415
Непрерывный режим работы без частых включений Z ≤1/ч ... 415
Повторно-кратковременный режим ... 416
Температура окружающей среды ... 416
Коэффициент эксплуатации Bauer ... 416
Классификация типов нагрузки ... 416
Пояснение условных обозначений ... 417
Подбор червячных мотор-редукторов ... 417
Таблицы подбора червячных мотор-редукторов DSE - IE1 ... 418
Таблицы подбора червячных мотор-редукторов DHE - IE2 ... 437
Таблицы подбора червячных мотор-редукторов DPE - IE3 ... 456

10 Цилиндрические мотор-редукторы серии BG - Габаритные чертежи 475
Габаритный чертёж - Стандарт ... 477
BG04 ... 477
BG05 ... 478
BG06 ... 479
BG10-BG10Z ... 480
BG10X-BG10XZ ... 482
BG15 ... 485
BG20-BG20Z ... 486
BG30-BG30Z ... 488
BG40-BG40Z ... 490
BG50-BG50Z ... 492
BG60-BG60Z ... 494
BG70-BG70Z ... 496
BG80-BG80Z ... 498
BG90-BG90Z ... 500

Оглавление

BG100-BG100Z ... 502
Габаритный чертёж - Двойной редуктор ... 505
BG06G04 ... 505
BG10G06 ... 506
BG10XG06 ... 508
BG20G06 ... 510
BG30G06 ... 512
BG40G10 ... 514
BG50G10 ... 516
BG60G20 ... 518
BG70G20 ... 520
BG80G40 ... 522
BG90G50 ... 524
BG100G50 ... 526

11 Плоские цилиндрические мотор-редукторы серии BF - Габаритные чертежи 529
габаритный чертёж - Стандарт ... 530
BF06 ... 530
BF10-BF10Z ... 532
BF20-BF20Z ... 534
BF30-BF30Z ... 536
BF40-BF40Z ... 538
BF50-BF50Z ... 540
BF60-BF60Z ... 542
BF70-BF70Z ... 544
BF80-BF80Z ... 546
BF90-BF90Z ... 548
габаритный чертёж - Двойной редуктор ... 550
BF10G06 ... 550
BF20G06 ... 552
BF30G06 ... 554
BF40G10 ... 556
BF50G10 ... 558
BF60G20 ... 560
BF70G20 ... 562
BF80G40 ... 564
BF90G50 ... 566
Дополнительный габаритный чертеж ... 569
Размеры шлицов ... 569
Стяжная муфта (SSV) ... 570
Стяжная муфта с крышкой (SSV) ... 571
Резьбовые отверстия на тыльной стороне (H) → Крышка входного вала ... 572
Резиновые буферы для моментного рычага ... 573
Приспособления для монтажа и удержания редуктора с полым валом ... 574
Приспособления для монтажа и удержания редуктора со шлицевым валом ... 576
Защитный колпак вала (VK) ... 578
Защитная крышка вала (VD) ... 579

12 Конические мотор-редукторы серии BK - Габаритные чертежи 581
Габаритный чертёж - Стандарт ... 582
BK06 ... 582
BK08 ... 584
BK10-BK10Z ... 586
BK17 ... 588
BK20-BK20Z ... 590
BK30-BK30Z ... 592
BK40-BK40Z ... 594
BK50-BK50Z ... 596
BK60-BK60Z ... 598
BK70-BK70Z ... 600
BK80-BK80Z ... 602
BK90-BK90Z ... 604
Габаритный чертёж - Двойной редуктор ... 606
BK10G06 ... 606
BK20G06 ... 608
BK30G06 ... 610
BK40G10 ... 612

BK50G10 ... 614
BK60G20 ... 616
BK70G20 ... 618
BK80G40 ... 620
BK90G50 ... 622
Дополнительный габаритный чертеж ... 625
Размеры шлицов ... 625
Стяжная муфта (SSV) ... 626
Стяжная муфта с крышкой (SSV) ... 627
Резиновые буферы для моментного рычага ... 628
Положения моментного рычага ... 629
Лапа с резьбовыми отверстиями ... 630
Лапа со сквозными отверстиями ... 631
Приспособления для монтажа и удержания редуктора с полым валом ... 632
Приспособления для монтажа и удержания редуктора со шлицевым валом ... 634
Защитный колпак вала (VK) ... 636
Защитная крышка вала (VD) ... 637

13 Червячные мотор-редукторы серии BS - Габаритные чертежи 639
Габаритный чертёж - Стандарт ... 640
BS02 ... 640
BS03 ... 642
BS04 ... 644
BS06 ... 646
BS10-BS10Z ... 648
BS20-BS20Z ... 650
BS30-BS30Z ... 652
BS40-BS40Z ... 654
Габаритный чертёж - Двойной редуктор ... 656
BS06G04 ... 656
BS10G06 ... 658
BS20G06 ... 660
BS30G06 ... 662
BS40G10 ... 664
Дополнительный габаритный чертеж ... 666
Стяжная муфта (SSV) ... 666
Стяжная муфта с крышкой (SSV) ... 667
Резиновые буферы для моментного рычага ... 668
Положения моментного рычага ... 669
Лапа с резьбовыми отверстиями, слева ... 670
Лапа со сквозными отверстиями, слева ... 671
Приспособления для монтажа и удержания редуктора с полым валом ... 672
Защитный колпак вала (VK) ... 674
Защитная крышка вала (VD) ... 675

14 Двигатели 677
Общая информация ... 679
Директива 2009/125/EC ... 679
Постановление (EC) 2019/1781 ... 680
Значения крутящего момента ... 682
Напряжение сети ... 682
Частота сети ... 683
Фирменная табличка ... 683
Клеммная коробка ... 683
Подключение электродвигателей ... 684
Подключение односкоростных двигателей ... 685
Подключение односкоростных двигателей с тепловой защитой двигателя ... 686
Подключение двигателей с переключением числа полюсов по схеме Даландера (Δ/YY или Y/YY) ... 687
Подключение двигателей с переключением числа полюсов с двумя отдельными обмотками (Y/Y или Δ/Δ) ... 688
Штекерный разъем для подключения двигателей ... 689
Защита двигателя ... 690
Термисторы / (PTC) ... 690
Термостаты ... 691
Датчики KTY ... 692
Датчики PT100 ... 693
Изоляция ... 694
IP - классы защиты ... 694

Оглавление

Определение степени защиты, обеспечиваемой корпусами для электрооборудования ... 694
Скорость вращения выходного вала ... 695
Режимы эксплуатации согласно стандарту DIN EN 60034 ... 696
Общие сведения ... 696
Продолжительный режим S1 ... 696
Кратковременный режим S2 ... 696
Повторно-кратковременный периодический режим S3 ... 697
Повторно-кратковременный периодический режим с пусками S4 ... 698
Повторно-кратковременный периодический режим с электрическим торможением S5 ... 699
Непрерывный периодический режим S6 ... 700
Непрерывный периодический режим с электрическим торможением S7 ... 700
Непрерывный периодический режим с взаимозависимыми изменениями нагрузки и частоты вращения S8 ... 701
Режим с непериодическими изменениями нагрузки и частоты вращения S9 ... 701
Режим с дискретными постоянными нагрузками и частотами вращения S10 ... 702
Эксплуатация с преобразователем частоты ... 703
Рекомендации по выполнению расчетов ... 703
Увеличение крутящего момента при сокращении продолжительности включения ... 703
Увеличение крутящего момента с помощью принудительной вентиляции ... 703
Функция экономии энергии ... 704
Режим динамического торможения ... 704
Рекомендации по эксплуатации преобразователей частоты других производителей ... 704
Технические параметры ... 705
Технические параметры двигателей на 50 Гц ... 705
4-полюсные двигатели IE1 для непрерывной работы S1, частота сети 50 Гц ... 705
4-полюсные двигатели IE2 для непрерывной работы S1, частота сети 50 Гц ... 706
4-полюсные двигатели IE3 для непрерывной работы S1, частота сети 50 Гц ... 707
4-полюсные двигатели для повторно-кратковременного режима работы S3/S6-75 %, частота сети 50 Гц ... 708
4-полюсные двигатели для повторно-кратковременного режима работы S3/S6, частота сети 50 Гц ... 709
4/2-полюсные двигатели Δ/YY для длительного режима S1, частота сети 50 Гц ... 710
8/4-полюсные двигатели Δ/YY для длительного режима S1, частота сети 50 Гц ... 711
8/2-полюсные двигатели Y/Y для повторно-кратковременного режима работы S3-25/75 %, частота сети 50 Гц ... 712
12/2-полюсные двигатели Y/Y для повторно-кратковременного режима работы S3-25/75 %, частота сети 50 Гц ... 713
Технические параметры двигателей на 60 Гц ... 714
4-полюсные двигатели класса IE1 для долговременного режима S1, частота сети 60 Гц ... 714
4-полюсные двигатели класса IE2 для долговременного режима S1, частота сети 60 Гц ... 715
4-полюсные двигатели IE3 для непрерывной работы S1, частота сети 60 Гц ... 716
4-полюсные двигатели для повторно-кратковременного режима работы S3/S6-75 %, частота сети 60 Гц ... 717
4-полюсные двигатели для повторно-кратковременного режима работы S3/S6, частота сети 60 Гц ... 718
4/2-полюсные двигатели Δ/YY для работы в режиме S1, частота сети 60 Гц ... 719
8/4-полюсные двигатели Δ/YY для работы в режиме S1, частота сети 60 Гц ... 720
8/2-полюсные двигатели Y/Y для повторно-кратковременного режима работы S3-25/75 %, частота сети 60 Гц ... 721
12/2-полюсные двигатели Y/Y для повторно-кратковременного режима работы S3-25/75 %, частота сети 60 Гц ... 722
Эксплуатация с преобразователем частоты, 50 Гц ... 724
IE1 Крутящий момент двигателя при диапазоне настройки 5 Гц - 70 Гц, сетевая частота 50 Гц ... 724
IE1 Крутящий момент двигателя при диапазоне настройки 5 Гц - 100 Гц, сетевая частота 50 Гц ... 725
IE1 Крутящий момент двигателя при диапазоне настройки 5 Гц - 70 Гц, сетевая частота 50 Гц ... 726
IE2 Крутящий момент двигателя при диапазоне настройки 5 Гц - 100 Гц, сетевая частота 50 Гц ... 727
IE3 Крутящий момент двигателя в диапазоне настройки 5 Гц - 70 Гц, частота сети 50 Гц ... 728
IE3 Крутящий момент двигателя в диапазоне настройки 5 Гц - 100 Гц, частота сети 50 Гц ... 729
Эксплуатация с преобразователем частоты, 60 Гц ... 730
IE1 Крутящий момент двигателя в диапазоне регулировки 6 Гц - 84 Гц, частота сети 60 Гц ... 730
IE1 Крутящий момент двигателя в диапазоне регулировки 6 Гц - 120 Гц, частота сети 60 Гц ... 731
IE2 Крутящий момент двигателя в диапазоне регулировки 5 Гц - 80 Гц, частота сети 60 Гц ... 732
IE2 Крутящий момент двигателя в диапазоне регулировки 5 Гц - 120 Гц, частота сети 60 Гц ... 733
IE3 Крутящий момент двигателя в диапазоне настройки 5 Гц - 80 Гц, частота сети 60 Гц ... 734
IE3 Крутящий момент двигателя в диапазоне настройки 5 Гц - 120 Гц, частота сети 60 Гц ... 735

15 Навесное оборудование двигателей 737
Тормоза ... 739
Описание принципа действия ... 739
Описание пружинного тормоза типа ES(X) ... 739
Описание пружинного тормоза типа ZS(X) ... 740
Подбор тормоза ... 741
Электрическое подключение ... 744
Технические данные стояночных тормозов с возможностью аварийной остановки ... 747
Технические данные рабочих тормозов ... 748
Подключение ... 750

Подключение к цепи постоянного тока через клеммы (K) ... 750
Стандартный выпрямитель (S) ... 751
Выпрямитель для быстрого электронного отключения (E) ... 752
Выпрямитель для перевозбуждения и быстрого выключения (M) ... 753
Подключение тормоза при эксплуатации с преобразователем частоты ... 755
Подключение тормоза в двигателях с переключением полюсов ... 755
Ручной отпуск (HA, HN) ... 755
Взрывозащита ... 755
Стопор обратного хода (RR, RL) ... 755
Второй конец вала двигателя (ZW, ZV) ... 756
Защитный колпак над кожухом вентилятора (D) ... 756
Независимый вентилятор (FV) ... 756
Технические характеристики независимого вентиляторя ... 756
Система датчиков ... 757
Энкодер (G) ... 757
Инкрементальный энкодер ... 758
Описание принципа действия ... 758
Электрические параметры ... 758
Вид со стороны разъема подключения, штекерные разъемы ... 758
Распайка выводов ... 758
Абсолютный энкодер ... 759
Описание принципа действия ... 759
Интерфейс шины PROFIBUS-DP ... 759
Интерфейс SSI ... 760
Модульная система двигателей ... 761
Двигатель и энкодер ... 761
Двигатель, тормоз и энкодер ... 761
Двигатель и принудительная вентиляция ... 761

16 Навесное оборудование двигателей - Габаритные чертежи 763
Габаритные чертежи ... 765
Клеммная коробка в стандартном исполнении ... 765
Клеммная коробка с винтовым креплением ... 766
Клеммная коробка со штекерными разъемами ... 767
Стандартные тормоза ... 768
Двигатель с „Heavy-Duty“-тормозом ... 769
Двигатель со стопором обратного хода ... 770
Двигатель со вторым концом вала ... 771
Двигатель с тормозом и вторым концом вала ... 772
Двигатель с „Heavy-Duty“ тормозом и вторым концом вала ... 773
Двигатель с защитным колпаком над кожухом вентилятора ... 774
Двигатель с независимым вентилятором ... 775
Двигатель с тормозом и независимым вентилятором ... 776
Двигатели с энкодером, с установленным внешним вентилятором ... 777
Двигатель с тормозом, энкодером и независимым вентилятором ... 778
Двигатель с энкодером ... 779
Двигатель с „Heavy-Duty“ энкодером ... 780
Двигатель с тормозом и энкодером ... 781
Двигатель с „Heavy-Duty“ тормозом и энкодером ... 782
Двигатель в исполнении IEC ... 783

17 BAUER во всем мире 785
Северная Америка ... 787
Латинская Америка ... 788
Европа ... 789
Восточная Европа ... 792
Ближний Восток и Африка ... 793
Азиатско-Тихоокеанский регион ... 794
Китай ... 795

Энергоэффективные мотор-редукторы

Bauer Gear Motor — профиль

Инновация с 1927 года

За свою 90-летнюю историю компания Bauer Gear Motor прошла путь развития до всемирно известного производителя высококачественных и высоконадежных мотор-редукторов. Знания, накопленные за десятилетия работы, постоянно дополняются и передаются новым поколениям специалистов. Компания Bauer разработала множество новых решений в области мотор-редукторов, и эта работа остается приоритетом компании. На основе комбинации энергоэффективных двигателей с оптимальными редукторами наши инженеры разрабатывают перспективные технические решения, чтобы мы могли предложить нашим клиентам минимальные эксплуатационные издержки. Марка Bauer по праву является всемирно известной, ведь наши решения в области мотор-редукторов стимулируют дальнейшее совершенствование приводных систем.

Компетентность и ориентированность на клиента

мы видим себя в качестве партнера по созданию дополнительных преимуществ для индивидуальных решений в области приводных технологий по всей цепочке создания стоимости для клиента **... Непростые ... Компетентные ... Долговечные**. Благодаря нашему техническому опыту и продажам по всему миру, мы готовы оказывать поддержку с самого начала проектирования вашего привода. Наши сотрудники гарантируют, что вы получите оптимальное решение мотор-редуктора для вашего применения.

Благодаря быстрой обработке запросов, клиент в течение суток получает от нас предложение, отвечающее его потребностям. После получения заказа мы проверяем указанные в нем данные и подтверждаем его в течение 24 часов. Таким образом, уже на следующий день вы получаете данные для планирования собственного производства.

В связи с тем, что изделия производятся на заводах, находящихся в различных регионах, мы можем обеспечить для Вас надежную и прямую поставку индивидуальных решений непосредственно с завода.

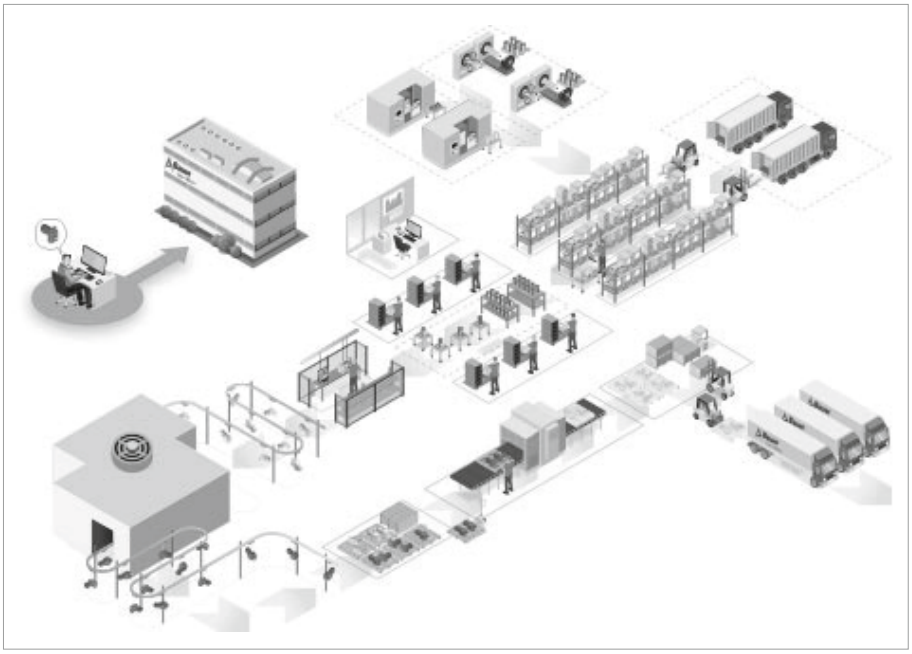

Максимальное соответствие требованиям клиента благодаря высокой степени гибкости

Обработка заказов производится незамедлительно после их получения, после чего они передаются нашему производственному отделу. Мы сократили время на подготовку, поэтому можем сразу же начать изготовление деталей в соответствии с заказом. Этот процесс синхронизирован с конечным монтажом, и таким образом гарантируется, что детали будут готовы точно в срок.

Все производственные процессы, начиная с изготовления двигателей, механических деталей редуктора и электрических компонентов, точно согласованы друг с другом для обеспечения высокой надежности технологического процесса и готовности оборудования. В результате этого сроки и объемы поставки надежно исполняются более чем на 95 %, с соблюдением высокого качества Bauer.

Ассортимент продукции

Энергоэффективные мотор-редукторы

Bauer Gear Motor — профиль

Цилиндрический мотор-редуктор

- Диапазон мощности от 0,03 до 75 кВт
- 13 типоразмеров с крутящим моментом от 20 до 18 500 Нм
- Дополнительные монтажные возможности благодаря малой конструкционной высоте
- Высокая производительность благодаря двухступенчатой конструкции
- Высокая степень защиты IP65 в стандартной комплектации

Плоский цилиндрический мотор-редуктор

- Диапазон мощности от 0,03 до 75 кВт
- 10 типоразмеров с крутящим моментом от 90 до 18 500 Нм
- Прямоугольная конструкция со встроенным моментным рычагом
- Высокая производительность благодаря двухступенчатой конструкции
- Высокая степень защиты IP65 в стандартной комплектации

Конический мотор-редуктор

- Диапазон мощности от 0,03 до 75 кВт
- 10 типоразмеров с крутящим моментом от 80 до 18 500 Нм
- Прямоугольная конструкция с универсальными возможностями для компактного монтажа
- Высокая производительность благодаря двухступенчатой конструкции
- Высокая степень защиты IP65 в стандартной комплектации

Червячный мотор-редуктор

- Диапазон мощности от 0,03 до 5,5 кВт
- 8 типоразмеров с крутящим моментом от 25 до 1000 Нм
- Исполнение с полым валом начиная уже с 25 Нм
- Выдерживающая высокие нагрузки червячная передача для длительного срока службы
- Высокая степень защиты IP65 в стандартной комплектации

Мотор-редуктор для монорельсовых систем

- Крутящий момент от 30 до 680 Нм
- Радиальная нагрузка до 25 000 Н
- Редуктор с многочисленными возможностями монтажа
- Высокая степень защиты IP65 в стандартной комплектации
- Улучшенный коэффициент использования
- Низкое энергопотребление — идеально для приводов ходовой части
- Редукторы с обратным проворачиванием при отпущенном тормозе

AsepticDRIVE

- Гладкий корпус двигателя без ребер охлаждения и вентилятора
- Возможность компоновки с любым типом редуктора: цилиндрическим, плоским цилиндрическим, коническим или червячным
- Класс изоляции F и термисторы в стандартной комплектации
- Степень защиты IP67 и IP69K с покрытием, стойким к воздействию щелочей и кислот, в стандартной комплектации
- Подключение двигателя через стандартный штекер из нержавеющей стали

CleanDRIVE

- Гладкий корпус двигателя без ребер охлаждения и вентилятора
- Возможность компоновки с любым типом редуктора: цилиндрическим, плоским цилиндрическим, коническим или червячным
- Класс изоляции F и термисторы в стандартной комплектации
- Подключение двигателя через стандартную клеммную коробку или кабельные вводы из нержавеющей стали

HiflexDRIVE

Редуктор BK04

- Крутящий момент	80 Нм
- Передаточные отношения	7,25 – 63,33

Редуктор BK08

- Крутящий момент	200 Нм
- Передаточные отношения	4,44 - 102,5

Редуктор BK17

- Крутящий момент	330 Нм
- Передаточные отношения	4,54 - 108,6

Двигатели

- Мощность	0,12 кВт ... 3,0 кВт
- Классы эффективности	без, от IE1 до IE4
- Степень защиты	IP65 (стандарт) IP67/IP69K (опционально)

Энергоэффективные решения в области двигателей

Питание от сети

- Асинхронная технология, класс энергоэффективности IE1 0,12–45 кВт
- Асинхронная технология, класс энергоэффективности IE2 0,12–45 кВт
- Асинхронная технология, класс энергоэффективности IE3 0,12–45 кВт
- Асинхронная технология, класс энергоэффективности IE4 0,55–4 кВт

Энергоэффективные решения в области двигателей для взрывоопасной зоны

Работа с частотным преобразователем

- Технология PMSM (синхронный двигатель с постоянными магнитами), класс энергоэффективности IE3 1,5–15 кВт
- Технология PMSM (синхронный двигатель с постоянными магнитами), класс энергоэффективности IE4 0,55–11 кВт

Синхронные двигатели серии S с постоянными магнитами (PMSM) предлагают мотор-редукторы с регулируемой частотой вращения, классом энергоэффективности IE4, для использования во взрывоопасных зонах[1].

- Крутящий момент M_N: 5–48 Нм
- Номинальная мощность P_N: 0,75–15 кВт
- Повышенная безопастность, зона 1 II 2 G Ex e IIC T1 - T3 Gb
- Пылевзрывоопасность, зона 21 II 2 D Ex tb IIIC T 160°C ... 120° Db

[1] Индивидуальные исполнения моторов могут иметь более низкий класс, чем IE4 при номинальном крутящем моменте.

EtaK2.0 Децентрализованные решения

- Поддержка синхронных двигателей с постоянными магнитами (PMSM)
- Встроенная технология безопасности и связь через промышленную шину в соответствии с техническими требованиями
- Модульная конструкция сводит к минимуму резерв запасных частей
- Экономия энергии до 30 % при условиях частичной нагрузки
- Подходит для использования в суровых условиях благодаря корпусу IP65
- 200 % ток перегрузки (3c)
- Бессенсорное векторное управление
- Поддержка CANopen, Profibus, Profinet, EtherCAT, EtherNet/IP и AS-interface
- Функция безопасного отключения крутящего момента STO

Энергоэффективные мотор-редукторы

Bauer Gear Motor — профиль

Погружные решения

- **Специальные концепции уплотнения для** максимальной защиты от утечек
- **Усиленные подшипники** для повышения прочности и увеличения срока службы
- **Валы** по запросу из стали V4A или с покрытием
- **Подключение двигателя**
  - Стандартно с литой клеммной коробкой
  - Опционально со специальным штекерным соединением
- **Дополнительные функции:**
  - Специальное исполнение для непрерывной работы под водой
  - Электронный датчик утечки доступно по запросу
  - Тормоза доступны в исполнении IP68
  - Глубина погружения до 5 м (глубже - по запросу)
- **Категория коррозии Im2** в соответствии с DIN ISO 12944-5

Индивидуальные решения в области мотор-редукторов для использования в любых условиях

- Особые области применения
- Конструктивные изменения под ваши потребности
- Эксплуатация при различных условиях окружающей среды
- Серийное производство

На основе нашей модульной концепции мотор-редукторов, мы предлагаем специальные решения для ключевых областей рынка, таких как продукты питания и напитки, энергетика, сточные воды, бетон, металлургия и обработка материалов, в том числе с применением промывочных конвейеров, прокатных станов, валковых дробилок, систем подвесных дорог и мостовых ленточных транспортеров, шламоуплотнителей, кранов, вентиляторов и компрессоров, а также турбин. Наша цель — предоставлять клиентам продукцию полностью соответствующих их потребностям. Нам важно, чтобы решение в области мотор-редукторов на протяжении всего срока службы было максимально выгодным для клиента.

Поскольку в будущем особенно актуальным будет низкое энергопотребление, мы уже сегодня оснащаем наши мотор-редукторы особенно эффективными двигателями на постоянных магнитах. Таким образом, и в этой области мы предлагаем новаторские решения.

Более подробную информацию о компании Bauer Gear Motor, её продукции и философии компании Вы найдете на сайте: www.bauergears.com.

1

Общие сведения

Преимущества использования мотор-редукторов Bauer 17
Мотор редукторы Bauer 17
Редукторы Bauer 17
Двигатели Bauer 17
Тормоза Bauer 17

Преимущества использования мотор-редукторов Bauer

Мотор редукторы Bauer

- Незначительные эксплуатационные расходы благодаря высокому общему КПД
- Двухступенчатое исполнение редуктора обеспечивает большую долговечность благодаря меньшему количеству подвижных частей
- Сокращение монтажных расходов благодаря модульной системе конструкции Отсутствие необходимости в дополнительной защите (например, при запыленной атмосфере) благодаря высокой степени защиты IP65 в качестве стандарта
- Электрическое исполнение двигателя оптимизировано под редуктор
- Быстрое реагирование в экстренных случаях (остановка оборудования, и т. п.) благодаря системе быстрых поставок Fast Assembly (сборка в течение 24 часов)

Редукторы Bauer

- Сокращение времени и расходов на монтаж за счет легкого доступа к крепежным элементам
- Сокращение затрат на техническое обслуживание, поскольку при нормальных условиях эксплуатации и температуре смазки примерно в 80 °C первая замена смазки потребуется только после 15 000 часов работы, в случае применения смазки CLP 220, или через 25 000 часов работы в случае применения смазки PGLP 220 / PGLP 460.
- Сокращение объемов запчастей благодаря двухступенчатому исполнению редукторов
- Разнообразие способов крепления (лапа, фланец, цельный или полый вал, моментный рычаг)
- Герметичная конструкция корпуса предупреждает утечки масла и увеличивает его срок действия
- Большой объем корпуса обеспечивает возможность работы и в очень тяжелых условиях эксплуатации

Двигатели Bauer

- Снижение эксплуатационных расходов благодаря высокому классу энергоэффективности двигателей (IE1, IE2 и IE3 в качестве стандарта)
- Сокращение монтажных расходов за счет подключения кабелей при помощи специального зажима CAGE CLAMP вместо клеммной колодки
- Множество дополнительных опций (штекерные разъемы, тормоза, стопоры обратного хода, защитные кожухи, независимые вентиляторы, энкодеры и т. п.)
- Снижение затрат на линии подключения и исключение дополнительных элементов защиты (выходных дросселей, фильтров и т.п.) благодаря встроенному преобразователю частоты (решение Eta-K2.0)
- Идеальная пригодность к эксплуатации с преобразователем частоты благодаря применению изоляции класса F в качестве стандарта

Тормоза Bauer

- Снижение затрат на техническое обслуживание благодаря большой долговечности фрикционных накладок (не требующих регулировки)
- Адаптированная к применению комбинация тормоза и двигателя за счет наличия в среднем трех комбинируемых типоразмеров тормоза для каждого типоразмера двигателя
- Разнообразие исполнений (ручной отпуск тормоза с фиксатором и без фиксатора, микровыключатель, обогрев)
- Прочное и надежное исполнение для особо тяжелых условий эксплуатации
- Высокая степень защиты: IP65 в качестве стандарта
- Очень высокая износоустойчивость

2

Описание продукта

Выбор мотор-редуктора **21**
Монтажное положение мотор-редуктора 21
Указания по технике безопасности 21
Ограждения вращающихся частей 21
Защита от прикосновения 21
Уровень шума 21
Покраска и защита от коррозии 21
Обзор конструктивных узлов **22**

Монтажное положение мотор-редуктора

Мотор-редукторы Bauer могут поставляться для установки в любом монтажном положении. Если мотор-редуктор устанавливается двигателем вниз, уплотнение вала подвергается повышенной нагрузке. Поэтому при высокой частоте вращения двигателя (например, свыше 1800 об/мин) и при непрерывном режиме работы следует избегать такой установки.

Указания по технике безопасности

При монтаже необходимо выполнять указания по технике безопасности приведенные в инструкции по эксплуатации.

Ограждения вращающихся частей

Предписанные Законом Германии о технических средствах производства и потребитель-ских товарах (Закон о безопасности оборудования и продукции - GPSG) и Правилами техники безопасности (UVV) крышки стяжных муфт (SSV) не входят в стандартный комплект поставки, поскольку они часто устанавливаются заказчиком, или опасность не-счастного случая исключается за счет соответствующего монтажа.

Защита от прикосновения

Вентиляторные кожухи, установленные поверх крыльчатки вентилятора, всей серии двигателей B2000 выполняют защиту от прикосновения стандартным пальцем (Ø12 мм).

Уровень шума

Типичный уровень шума мотор-редукторов BAUER не превышает допустимых значений, указанных в директиве Союза немецких инженеров (VDI) 2159 для редукторов и евростандарта 60034-9, для двигателей.

Уровень шума у редукторов с небольшим передаточным отношением и большой частотой вращения по физическим причинам выше, чем у редукторов со средним и большим передаточным отношением и небольшой частотой вращения.

Покраска и защита от коррозии

Мотор-редукторы BAUER стандартной комплектации окрашены в цветовой тон RAL 7031 согласно DIN 1843 с нанесением краски пульверизатором. Другие цветовые тона поставляются за отдельную плату

При транспортировке рабочие валы защищены от коррозии защитной втулкой или защитным покрытием.

Предпосылкой для достижения длительного срока защиты является правильный выбор покрытия. Система покрытия Bauer Gear Motor GmbH, основанная на DIN EN 12944-5, предлагает подходящую и долговечную антикоррозионную защиту для всех областей применения.

Категория	Стресс	Примеры внутренних помещений	Примеры открытых площадок	Возможен IP - класс защиты
Стандартный	Незначительный	Изолированные и отапливаемые здания с нейтральной атмосферой	—	IP54 IP65
C1	Незначительный	Изолированные и отапливаемые здания с нейтральной атмосферой	—	IP54 IP65
C2	Низкий уровень	Неизолированные и неотапливаемые здания, в которых может происходить конденсация, например, склады, спортивные залы.	Атмосфера с низкой коррозионной нагрузкой, в основном в сельской местности.	IP54 IP65
C3	Умеренный	Производственные помещения с высокой относительной влажностью и некоторым загрязнением воздуха, например, в помещениях по производству продуктов питания, прачечных, пивоваренных и молочных заводов.	Городская и промышленная атмосфера, умеренное загрязнение двуокисью серы. Умеренная прибрежная зона с низким уровнем загрязнения солями	IP65 IP66
C4	Сильный	Химические заводы, бассейны, объекты над морской водой.	Промышленные и прибрежные районы с умеренной соленостью.	IP65 IP66
C5-I	Очень сильный (промышленность)	Зоны с почти постоянной конденсацией и сильным загрязнением.	Промышленные зоны с высокой относительной влажностью и агрессивной атмосферой.	IP66
C5-M	Очень сильный (морской)	Зоны с почти постоянной конденсацией и сильным загрязнением.	Прибрежные и морские районы с высокой солевой нагрузкой, здания с почти постоянной конденсацией и сильным загрязнением воздуха.	IP66
lM2	Морская или лоноватая вода	IP68 Подводные исполнения	Портовые зоны, шлюзовые ворота, пирсы, морские сооружения.	IP68
Асептика (собственная разработка Бауэра)	Очень сильный	В помещениях и на открытом воздухе с очень высоким уровнем загрязнения окружающей среды, а также в гигиенически чувствительных зонах, в каждом случае с очисткой под высоким давлением с помощью химических чистящих средств		IP67/IP69K

Срок защиты по DIN EN ISO 12944-5: средний (M) от 5 до 15 лет.

2

Исполнение редуктора

BG

Цилиндрический редуктор

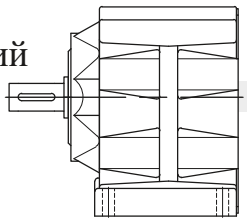

BF

Плоский цилиндрический редуктор

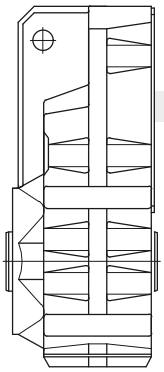

BK

Конический редуктор

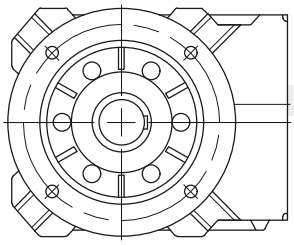

BS

Червячный редуктор

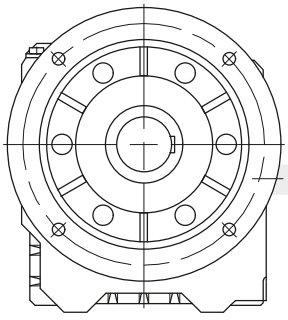

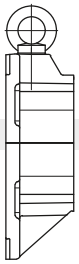

Передний щит

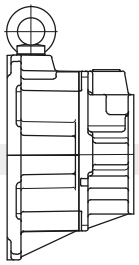

Предварительная ступень редукции (Z)

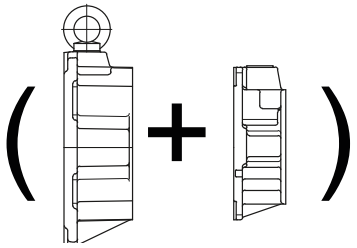

Предварительная ступень редукции + Переходник

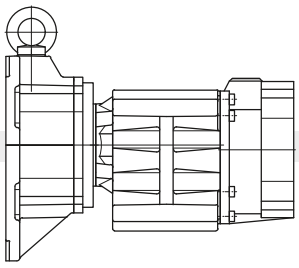

Промежуточный редуктор

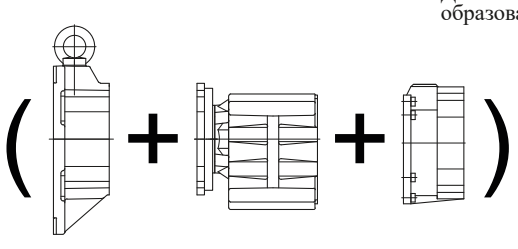

(Передний щит + Промежуточный редуктор + Переходник)

Исполнение клеммной коробки двигателя

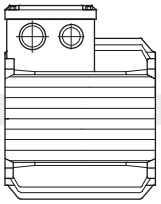

Двигатель с литой клеммной коробкой (KAG)

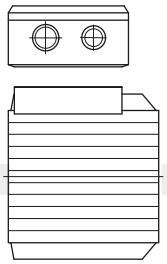

Двигатель с креплением клеммной коробки на болтах (TB)

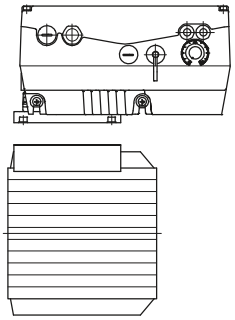

Двигатель со встроенным преобразователем частоты ETA-K

Охлаждение двигателя Кожухи

Доп. опции стандартного двигателя

Доп. опции двигателя с тормозом

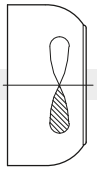

Стандартный кожух вентилятора

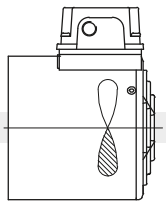

Принудительная вентиляция (FV)

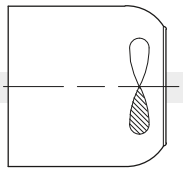

Кожух вентилятора с тормозом

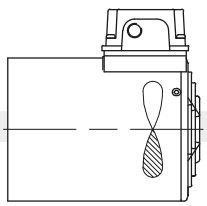

Принудительная вентиляция с тормозом

Энкодер

2-й конец вала двигателя

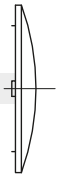

Защитный колпак (D)

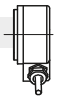

Энкодер

Тормоз

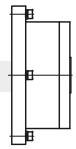

Стопор обратного хода

Энкодер

Тормоз

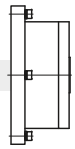

Стопор обратного хода

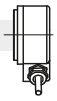

Энкодер

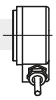

Энкодер

2-й конец вала двигателя

Ручной отпуск (HA, HN)

Ручной отпуск (HA, HN)

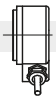

Энкодер

Ручной отпуск (HA, HN)

3

Типовые обозначения

Структура типового обозначения 27
Цилиндрический мотор-редуктор серии BG 28
Плоский цилиндрический мотор-редуктор серии BF 29
Конический мотор-редуктор серии BK 30
Червячный мотор-редуктор серии BS 31
Описание вариантов исполнения 32
Серии BG и BF 32
Серии BK и BS 32
Двигатель 33
Трехфазный двигатель 33
Защита двигателя 33
Выпрямитель тормоза в клеммной коробке двигателя 33
Штекерный разъем 33
Тяжелая крыльчатка вентилятора 33
Защитный колпак от дождя 33
CleanDrive 33
Навесное оборудование двигателей 34
Тормоз 34
Блокировка обратного хода 34
Цифровой / аналоговый энкодеры 34
Второй конец вала двигателя 34
Принудительная вентиляция 34
Общее исполнение 34

Пример: Конический мотор-редуктор Bauer с тормозом и дополнительным навесным оборудованием

Структура типового обозначения

Типовое обозначение мотор-редукторов Bauer - это код, описывающий все особенности конструкции привода.

На следующем примере представлено устройство конического мотор-редуктора с тормозом и дополнительным навесным оборудованием, которое устанавливается в рамках серийного производства.

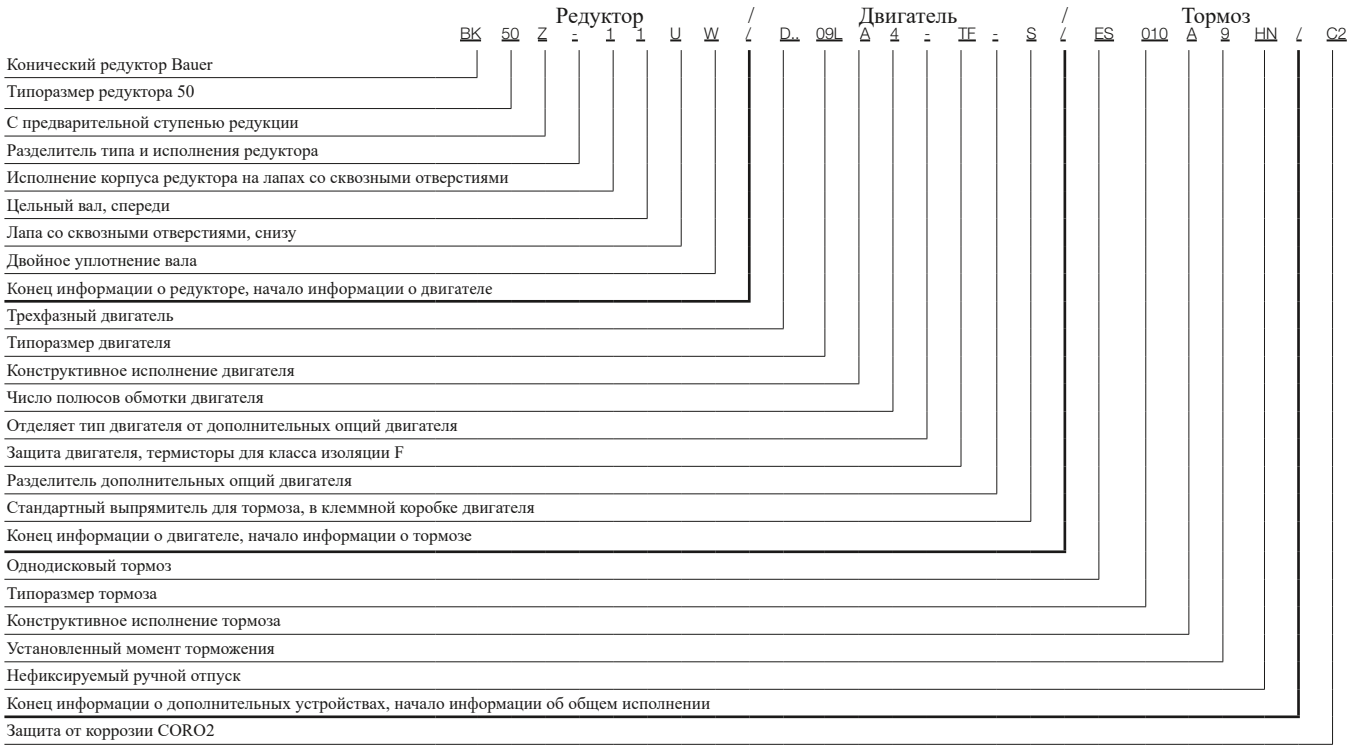

Типовые обозначения

Цилиндрический мотор-редуктор серии BG

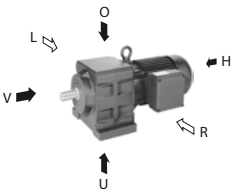

Тип редуктора
Типоразмер редуктора
Предварительная ступень редукции
Усиленный подшипник (только BG10)
Код исполнения редуктора
Код исполнения рабочего вала
Трехфазный двигатель
Типоразмер двигателя
Длина сердечника статора
Конструктивное исполнение
Число полюсов

BG 10 Z X-71 / S..08 LA4

Z-. . — Редуктор с предварительной ступенью редукции
G- . . — Двойной редуктор

1 . — Лапа со сквозными отверстиями

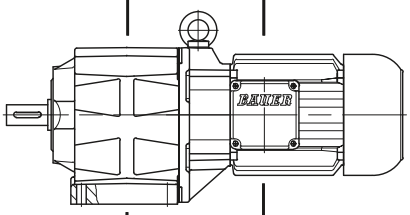

2 . — Малый фланец A со сквозными отверстиями
3 . — Стандартный фланец A со сквозными отверстиями
4 . — Большой фланец A со сквозными отверстиями

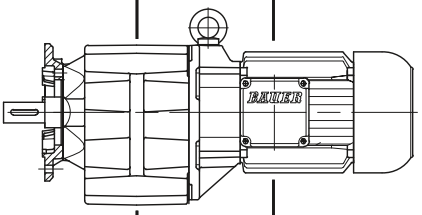

6 . L — Лапа с резьбовыми отверстиями, слева
6 . R — Лапа с резьбовыми отверстиями, справа
6 . LR — Лапа с резьбовыми отверстиями, слева и справа

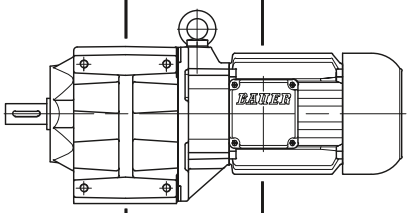

7 . — Фланец C с резьбовыми отверстиями
8 . — Корпус с резьбовыми отверстиями

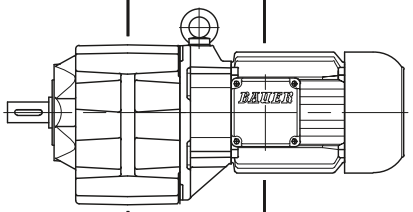

9 . L — Опорная плита, слева
9 . R — Опорная плита, справа
9 . LR — Опорная плита, слева и справа

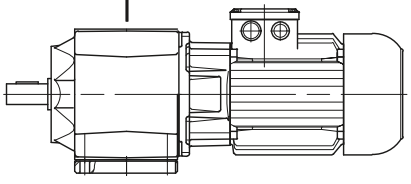

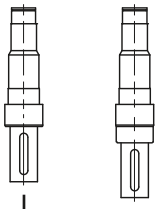

. 1 Цельный вал со стороны редуктора V
. 7 Цельный вал со стороны редуктора V для фланца BG10

.. W Двойное уплотнение вала

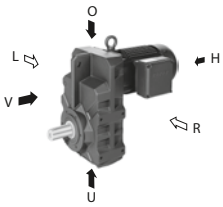

Тип редуктора
Типоразмер редуктора
Предварительная ступень редукции
Усиленный подшипник (≥BF60)
Код исполнения редуктора
Код исполнения рабочего вала
Трехфазный двигатель
Типоразмер двигателя
Длина сердечника статора
Конструктивное исполнение
Число полюсов

BF 70 Z X-74 / S..11 LA4

Z-. . — Редуктор с предварительной ступенью редукции
X- . . — Редуктор с усиленным подшипником
G-.. — Двойной редуктор

0 . — Моментный рычаг, литой

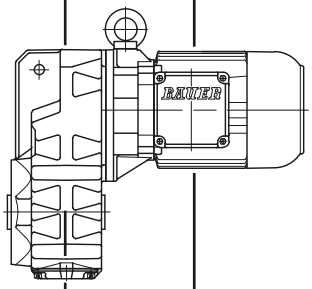

2 . — Малый фланец A со сквозными отверстиями
3 . — Стандартный фланец A со сквозными отверстиями
4 . — Большой фланец A со сквозными отверстиями

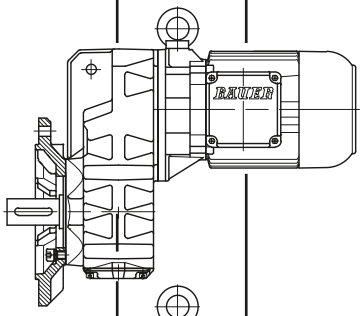

1 . LR — Лапа со сквозными отверстиями слева и справа
6 . L — Лапа с резьбовыми отверстиями, слева
6 . R — Лапа с резьбовыми отверстиями, справа
6 . LR — Лапа с резьбовыми отверстиями слева и справа

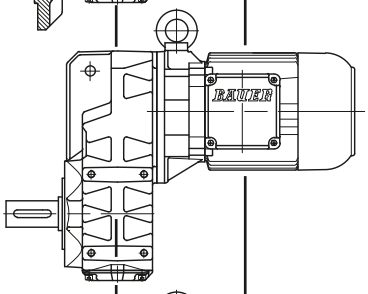

7 . — Фланец C с резьбовыми отверстиями
8 . — Корпус с резьбовыми отверстиями

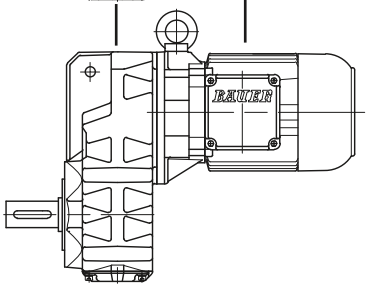

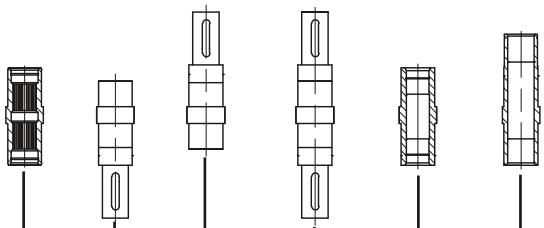

. 0 Шлицевой вал согласно DIN 5480
. 1 Цельный вал со стороны редуктора V
. 2 Цельный вал со стороны редуктора H
. 3 Цельный вал со стороны редуктора V и H
. 4 Полый вал с канавкой для призматической шпонки
. 5 Полый вал для стяжной муфты SSV со стороны редуктора H
.. W Двойное уплотнение вала
.. A Крышка для стяжной муфты SSV

Типовые обозначения

Конический мотор-редуктор серии BK

BK 20 Z X-64 / D06 LA 4

- Тип редуктора
- Типоразмер редуктора
- Предварительная ступень редукции
- Усиленный подшипник (начиная с BK20)
- Код исполнения редуктора
- Код исполнения рабочего вала
- Трехфазный двигатель
- Типоразмер двигателя
- Длина сердечника статора
- Конструктивное исполнение
- Число полюсов

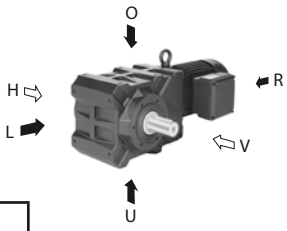

1 . U — Лапа со сквозными отверстиями, снизу
1 . L — Лапа со сквозными отверстиями, слева
1 . O — Лапа со сквозными отверстиями, сверху

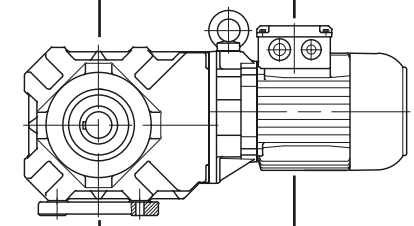

2 . V — Малый фланец A со сквозными отверстиями, спереди
3 . V — Стандартный фланец A со сквозными отверстиями, спереди
4 . V — Большой фланец A со сквозными отверстиями, спереди
. . H — Фланец A, сзади
. . VH — Фланец A, спереди и сзади

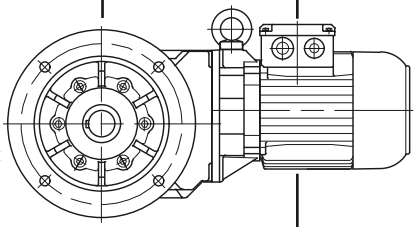

5 . V — Моментный рычаг, спереди
5 . VL — Моментный рычаг, спереди влево
5 . VO — Моментный рычаг, спереди вверх
5 . VU — Моментный рычаг, спереди вниз
5 . HL — Моментный рычаг, сзади влево
5 . HO — Моментный рычаг, сзади вверх
5 . HU — Моментный рычаг, сзади вниз

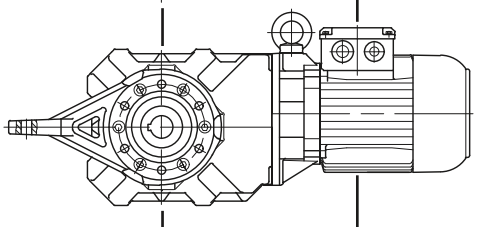

6 . U — Лапа с резьбовыми отверстиями, снизу
6 . L — Лапа с резьбовыми отверстиями, слева
6 . O — Лапа с резьбовыми отверстиями, сверху

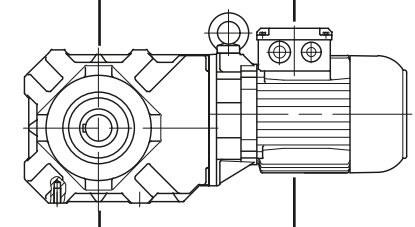

7 . V — Фланец C с резьбовыми отверстиями, спереди
7 . H — Фланец C с резьбовыми отверстиями, сзади
7 . VH — Фланец C с резьбовыми отверстиями, спереди и сзади
8 . — Корпус с резьбовыми отверстиями

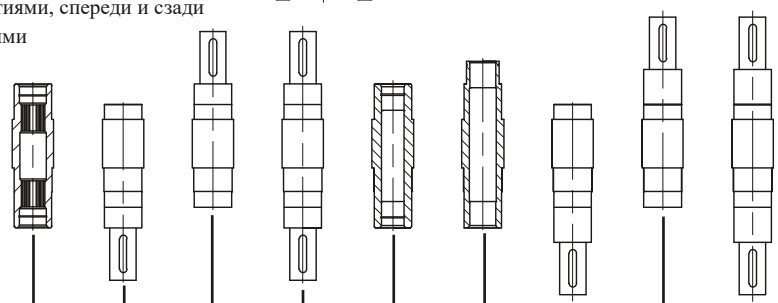

. 0 Шлицевой вал согласно DIN 5480
. 1 Цельный вал со стороны редуктора V
. 2 Цельный вал со стороны редуктора H
. 3 Цельный вал со стороны редуктора V и H
. 4 Полый вал с канавкой для призматической шпонки
. 5 Полый вал для стяжной муфты SSV со стороный редуктора H
. 7 Цельный вал со стороны редуктора V для фланца (только BK06)
. 8 Цельный вал со стороны редуктора H (только BK06)
. 9 Цельный вал со стороны редуктора V и H (только BK06)
. . W Двойное уплотнение вала
. . A Крышка для стяжной муфты SSV

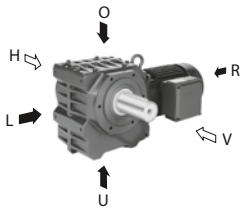

BS 20 Z X-64 / S..06 LA 4

- Тип редуктора
- Типоразмер редуктора
- Предварительная ступень редукции
- Код исполнения редуктора
- Код исполнения рабочего вала
- Трехфазный двигатель
- Типоразмер двигателя
- Длина сердечника статора
- Конструктивное исполнение
- Число полюсов

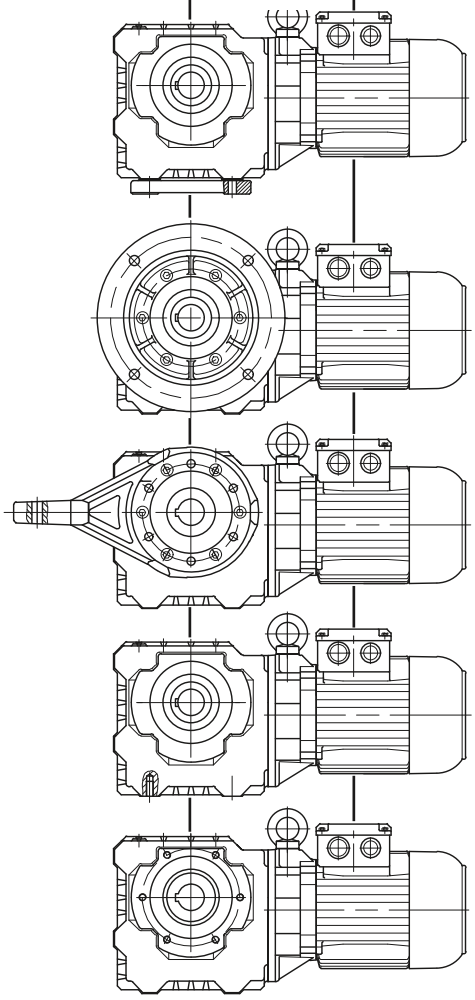

1 . U — Лапа со сквозными отверстиями, снизу
1 . L — Лапа со сквозными отверстиями, слева
1 . O — Лапа со сквозными отверстиями, сверху

2 . V — Малый фланец A со сквозными отверстиями, спереди
3 . V — Стандартный фланец A со сквозными отверстиями, спереди
4 . V — Большой фланец A со сквозными отверстиями, спереди
. . H — Фланец A, сзади
. . VH — Фланец A, спереди и сзади

5 . V — Моментный рычаг, спереди
5 . VL — Моментный рычаг, спереди влево
5 . VO — Моментный рычаг, спереди вверх
5 . VU — Моментный рычаг, спереди вниз
5 . HL — Моментный рычаг, сзади влево
5 . HO — Моментный рычаг, сзади вверх
5 . HU — Моментный рычаг, сзади вниз

6 . U — Лапа с резьбовыми отверстиями, снизу
6 . L — Лапа с резьбовыми отверстиями, слева
6 . O — Лапа с резьбовыми отверстиями, сверху

7 . V — Фланец C с резьбовыми отверстиями, спереди
7 . H — Фланец C с резьбовыми отверстиями, сзади
7 . VH — Фланец C с резьбовыми отверстиями, спереди и сзади
8 . — Корпус с резьбовыми отверстиями

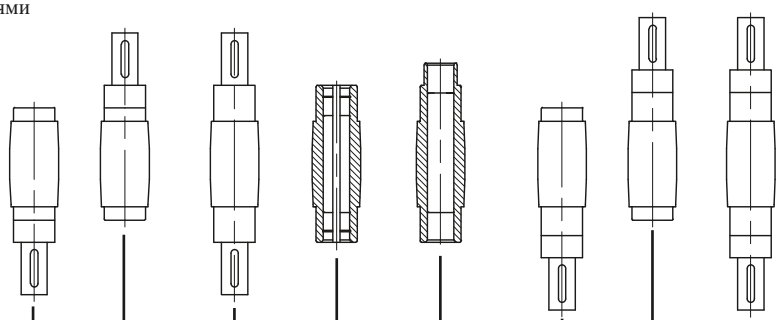

. 1 Цельный вал со стороны редуктора V
. 2 Цельный вал со стороны редуктора H
. 3 Цельный вал со стороны редуктора V и H
. 4 Полый вал с канавкой для призматической шпонки
. 5 Полый вал для стяжной муфты SSV
. 7 Цельный вал со стороны редуктора V для фланца (только BS02 и BS03)
. 8 Цельный вал со стороны редуктора H (только BS02 и BS03)
. 9 Цельный вал со стороны редуктора V и H (только BS02 и BS03)
. . W Двойное уплотнение вала, начиная с BS10
. . A Крышка для стяжной муфты SSV начиная с BS10

Типовые обозначения

Описание вариантов исполнения

Серии BG и BF

Серия BG: исполнение H3

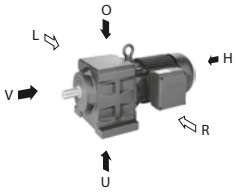

Серия BF: исполнение H4

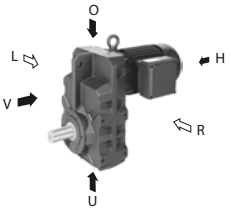

V = Передняя сторона
Обращенная от двигателя или узла привода сторона редуктора.

H = Задняя сторона
Обращенная к двигателю или узлу привода сторона редуктора.

L = Левая сторона
При взгляде на выходной вал в исполнении B3 серии BG, или исполнении H4 серии BF расположенная слева сторона редуктора.

R = Правая сторона
При взгляде на выходной вал в исполнении B3 серии BG или исполнении H4 серии BF, расположенная справа сторона редуктора.

Серии BK и BS

Серия BK: исполнение H1

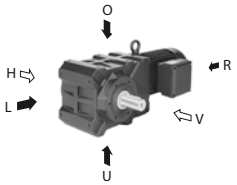

Серия BS: исполнение H1

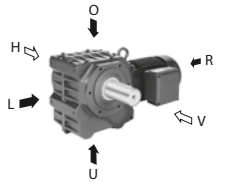

V = Передняя сторона
При взгляде на исполнение H1, обращенная к наблюдателю сторона редуктора.

H = Задняя сторона
При взгляде на исполнение H1, обращенная от наблюдателя сторона редуктора.

L = Левая сторона
При взгляде на выходной вал в исполнении H1 расположенная слева сторона редуктора или обращенный влево моментный рычаг.

O = Верх
При взгляде на выходной вал в исполнении H1 верхняя сторона редуктора или обращенный вверх моментный рычаг.

U = Низ
При взгляде на выходной вал в исполнении H1 нижняя сторона редуктора или обращенный вниз моментный рычаг.

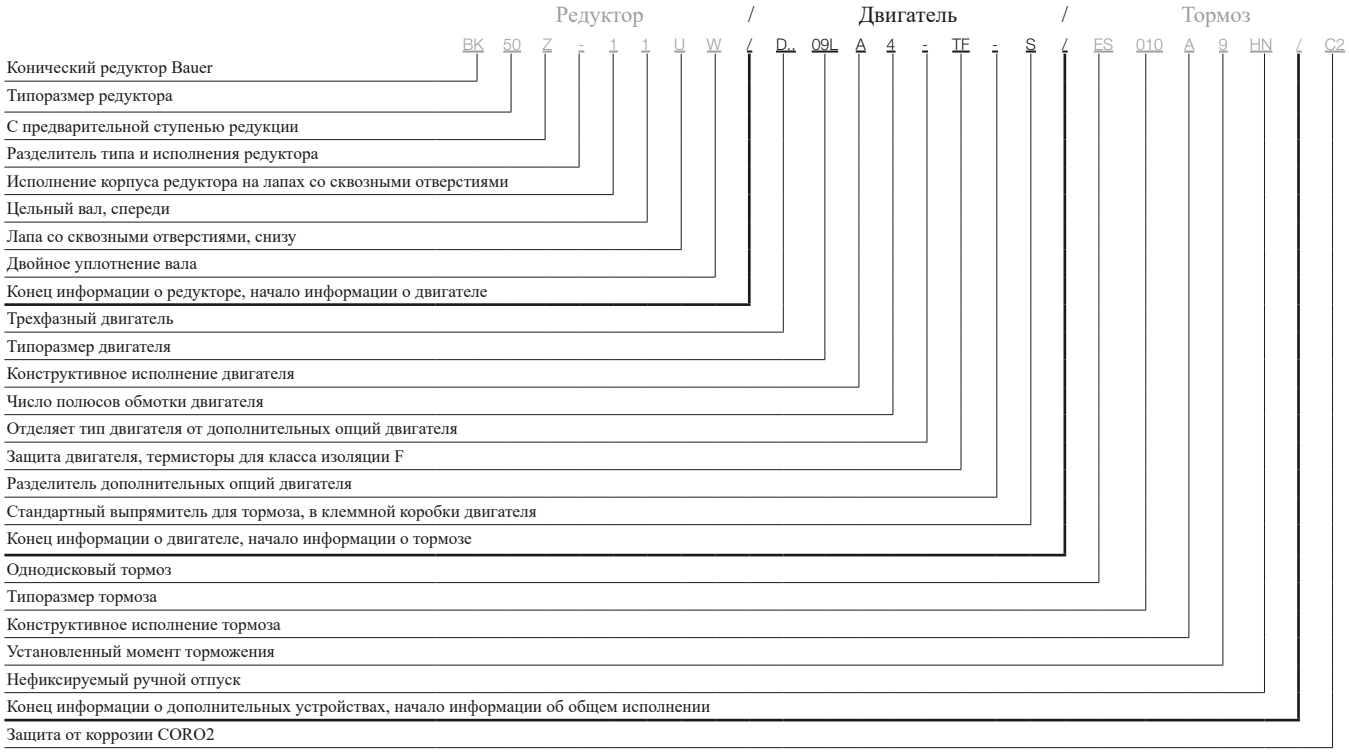

Трехфазный двигатель	D		= Трехфазный двигатель
	E		= Однофазный двигатель (схема Штейнмеца)
	S		= PM Синхронный двигатель
	.	A	= Двигатель серии Aseptic (без ребер охлаждения и вентилятора)
	.	SE	= Трехфазный двигатель с повышенной энергоэффективностью согласно классу IE1
	.	HE	= Трехфазный двигатель с повышенной энергоэффективностью согласно классу IE2
	.	PE	= Трехфазный двигатель с повышенной энергоэффективностью согласно классу IE3
	.	N	= Двигатель без редуктора, исполнение на лапах
	.	NF	= Двигатель без редуктора, фланцевое исполнение
	.	R	= Рольганговый двигатель
	.	XE	= Взрывозащищенный двигатель повышенной безопасности
	.	XD	= Герметичный (во взрывонепроницаемом исполнении)
	.	W	= Полюсная система возбуждения с вращающимся магнитным полем
	.	L	= Специальный ротор для тяговых двигателей и двигателей поворотных механизмов
	.	C	= С основной и вспомогательной обмоткой, только у однофазного двигателя (EC....)
	.	V	= Широкий диапазон напряжений
	.	U	= Невентилируемый (т. е. также без принудительной вентиляции)
Защита двигателя	TB		= Термистор 140°
	TF		= Термистор 160°
	TH	= Термистор 180°	
	TEB	= Термистор сигнализация/отключение 120°/140°	
	TBF	= Термистор сигнализация/отключение 140°/160°	
	TFH	= Термистор сигнализация/отключение 160°/180°	
	TOB	= Термостат, размыкающий 140°	
	TOF	= Термостат, размыкающий 160°	
	TOH	= Термостат, размыкающий 180°	
	TSB	= Термостат, замыкающий 125°	
	TSF	= Термостат, замыкающий 160°	
	TSH	= Термостат, замыкающий 180°	
	TX	= Прочее	

Выпрямитель тормоза в клеммной коробке двигателя	S	= Стандартный выпрямитель	SG
	E	= Выпрямитель для быстрого электронного отключения	ESG
	M	= Выпрямитель для перевозбуждения и быстрого выключения	MSG
Штекерный разъем	ST	= ирмы Harting (прочие)	
Тяжелая крыльчатка вентилятора	SL		
Защитный колпак от дождя	D		
CleanDrive	CD	= Стерильный привод с кабелем	

Типовые обозначения

Навесное оборудование двигателей

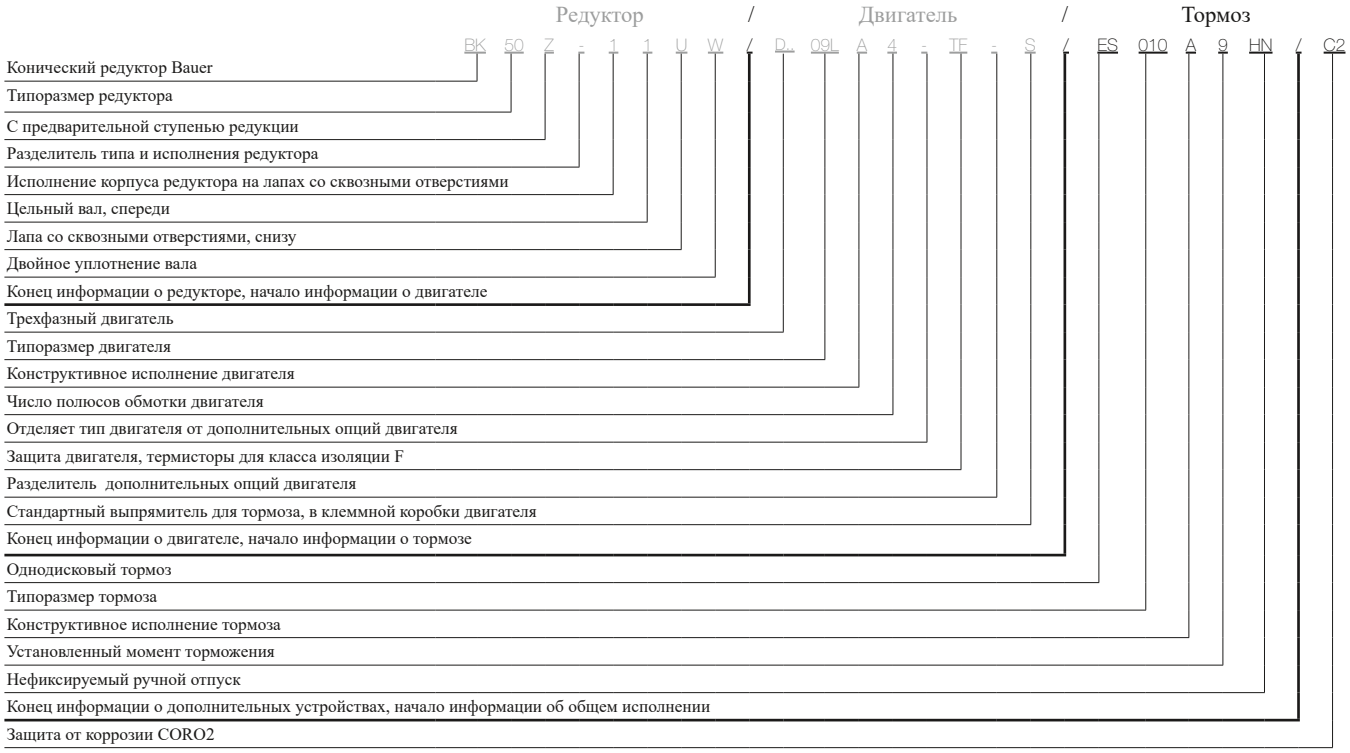

3

Тормоз	E	= Однодисковый тормоз
	ES	= Однодисковый стояночный тормоз
	EH	= Однодисковый стояночный тормоз для тяжелых условий эксплуатации
	ZS	= Двухдисковый стояночный тормоз
	ESX	= Однодисковый рабочий тормоз
	EHX	= Однодисковый рабочий тормоз для тяжелых условий эксплуатации
	ZSX	= Двухдисковый рабочий тормоз
	… 010	= Типоразмер тормоза
	… … A	= Конструктивное исполнение тормоза
	… … . 9	= Установленный момент торможения
	… … . . HN	= Ручное отпускание тормоза (не фиксируемое)
	… … . . HA	= Ручное отпускание тормоза (фиксируемое)
Блокировка обратного хода	RR	= Направление блокировки правое
	RL	= Направление блокировки левое
Цифровой / аналоговый энкодеры	G	
Второй конец вала двигателя	ZW	= С призматической шпонкой
	ZV	= С четырехгранником
Принудительная вентиляция	FV	
Общее исполнение	AV	= Исполнение для США/Канады с дюймовыми размерами вала
	AM	= Исполнение для США/Канады с метрическими размерами вала
	UL	= Исполнение для США
	CS	= Исполнение для Канады
	C1	= Защита от коррозии Coro1
	C2	= Защита от коррозии Coro2
	C3	= Защита от коррозии Coro3
	C4	= Защита от коррозии Coro4
	C5I	= Защита от коррозии Coro 5 с уровнем защиты I
	C5M	= Защита от коррозии Coro 5 с уровнем защиты M
	IM2	= Защита от морской или солоноватой воды
	SP	= Исполнение, отличное от исполнения по каталогу

4

Выбор мотор-редукторов

Спецификация мотор-редукторов 37
Параметры приводов 38
Параметры приводов 38
Данные, необходимые для определения параметров привода 38
Определение мощности двигателя 39
Расчет необходимого крутящего момента 39
Расчет передаточного числа редуктора 39
Расчет коэффициента инерции 39
Процесс определения параметров привода 40
Определение типа ударной нагрузки 40
Определение минимального коэффициента эксплуатации f_{Bmin} 40
Расчет тормоза 40
Механическая характеристика 41
Параметры двигателя 42
Динамическая мощность 42
Статическая мощность 42
Общая мощность P_G 42
Выбор двигателя 43
IE2 43
IE1 43
Частота холостых пусков Z_0 44
Коэффициент нагрузки K_L 44
Радиальные и осевые нагрузки на выходном валу 45
Радиальные и осевые нагрузки на выходном валу 45
Максимально допустимая радиальная нагрузка в точке приложения силы X 45
Предельная нагрузка подшипников 45
Прочность вала 46
Цилиндрический редуктор серии BG 46
Плоский цилиндрический редуктор серии BF 47
Конический редуктор серии BK 48
Червячный редуктор серии BS 48
Передаточные элементы 49
Коэффициент f_z для типа передаточного элемента 49
Осевая нагрузка 49
Подбор по коэффициенту полезного действия 50
Подбор привода по коэффициенту полезного действия 50
Экономичный двигатель: $\eta_{Мотор}$ 50
Математический расчет КПД при частичной нагрузке 50
КПД редуктора $\eta_{Редуктор}$ 51
КПД оборудования $\eta_{Оборудование}$ 51
Ударные нагрузки производственного оборудования 52

BAUER GEAR MOTOR
A REGAL REXNORD BRAND

Bauer Gear Motor GmbH
Eberhard-Bauer-Str. 37 73734 Esslingen
+49 (711) 3518-0 info@bauergears.com

Сведения о заполняющем
Организация: _____
Контактное лицо: _____
Контактный телефон: _____
Email: _____

Опросный лист на мотор-редуктор

Тип мотор-редуктора

☐ Цилиндрический соосный BG

☐ Цилиндрический плоский BF

☐ Конический BK

☐ Цилиндрический с червячной передачей BS

☐ Hiflex
☐ Стандартный
☐ Нержавеющая сталь

Количество: _____
Страна присутствия: _____

Номинальные данные

Номинальная скорость на выходе n2: _____ Об/мин
Момент на выходе редуктора M2: _____ Нм
Мощность двигателя: _____ кВт
Типоразмер двигателя: _____
с переключением полюсов: _____

Напряжение: _____ V
Схема подключ.: ☐ Y ☐ △
Изоляция: ☐ B ☐ F ☐ H
Частота: ☐ 50 Гц ☐ 60 Гц
☐ Работа от ПЧ
Частота работы ПЧ: _____ Гц

Эксплуатационные характеристики

Требуемый сервис фактор: от _____ до _____
Или: Тип приводной машины (конвейер, миксер, мешалка, центрифуга и т.д.): _____
Количество пусков в час: _____

Дневной цикл работы: ☐ 8 часов ☐ 16 часов ☐ 24 часов
☐ Легкие удары ☐ Средние удары ☐ Тяжелые удары
Режим работы: ☐ S1 ☐ S2 _____ мин ☐ Другой S _____ ПВ = _____ %

Конструкция выходного вала

☐ Цельный вал со шпонкой _____
☐ Полый вал со шпоночным пазом
☐ Цельный вал (DxL), _____ x _____ мм
☐ Второй конец вала двигателя (DxL) ___ x ___ мм
☐ Без шпонки
☐ Полый вал для стяжной муфты
☐ Стяжная муфта
☐ Второй конец вала двигателя с призматической шпонкой (ZW)
☐ Второй конец вала с четырехгранником (ZV)
☐ Другой (приложить эскиз)
☐ Полый шлицевой вал DIN 5480

Монтажное исполнение

☐ Лапа со сквозными отверстиями
☐ Лапа с резьбовыми отверстиями
☐ Моментный рычаг с резиновыми амортизаторами
☐ A-фланец со сквозными отверстиями
☐ C-фланец с резьбовыми отверстиями
☐ Опорная плита
☐ сзади ☐ внизу
☐ спереди ☐ вверху
☐ слева ☐ направо

Монтажное положение (в соотв. со стр. 2 - H1, H2, V1, V2 и т. д.): _____
Положение клеммной коробки (в соотв. со стр. 3): ☐ I ☐ II ☐ III ☐ IV
Другое _____

Покраска
☐ Стандартный RAL 7031
☐ Другой RAL _____

Условия окружающей среды

Степень защиты: ☐ IP54 ☐ IP65 ☐ IP66 ☐ IP67 ☐ IP68 ☐ IP69K
☐ Установка в помещении ☐ Установка на открытом воздухе ☐ Агрессивная среда: _____
Температура окружающей среды: От _____ °C до + _____ °C Относительная влажность: _____ %

Модульная технология

☐ Тормоз, напряжение: _____ В Необходимый тормозной момент: ___Нм ☐ Ручной отпуск тормоза
☐ Стопор обратного хода: ☐ слева ☐ направо ☐ Датчик износа тормозного диска ☐ Подогрев тормоза
☐ Защита двигателя термисторами ☐ Защита двигателя термостатами ☐ Антиконденсатный обогрев двигателя
☐ Датчик температуры-сопротивления KTY ☐ Датчик температуры-сопротивления PT100
☐ Энкодер, тип: _____ Импульсов за оборот: Выходной сигнал ☐ HTL \ ☐ TTL
☐ Защитный колпак от дождя ☐ Принудительная вентиляция

Дополнительные требования можно указать в свободной письменной форме.

Параметры приводов общий

Процесс изготовления товаров и продукции не обходится без движения в производственном оборудовании при подаче и перемещении сырья и изделий. Для реализации этих перемещений в стационарных производственных установках используются мотор-редукторы. Конструктивные параметры приводов должны оптимально соответствовать каждому процессу перемещения.

Эти процессы могут сильно отличаться в машинах и установках. Опытный конструктор сокращает необходимые движения до минимального набора стандартных решений:

- Непрерывные линейные движения;
- Реверсивные линейные движения;
- Линейные движения по горизонтали;
- Вертикальные и наклонные линейные движения при поднятии или опускании грузов;
- Непрерывные и реверсивные вращательные движения.

Любой процесс движения делится на:

- Фазу ускорения;
- Фазу движения с постоянной скоростью;
- Фазу торможения.

При расчете параметров привода все отрезки движения следует рассматривать отдельно, чтобы определить, на какой из них приходятся максимальные нагрузки. По максимальной нагрузке производится выбор системы привода.
Наша отдельная публикация «Руководство по проектированию» предназначена для оказания помощи в различных областях применения.

Данные, необходимые для определения параметров привода

Дополнительно к данным, приведенным («Спецификация мотор-редукторов») для определения параметров привода требуются следующие данные:

Обозначение	Описание	Единица измерения
Z	Частота пусков	[раз/ч]
t_d	Время работы в день	[ч]
t_a	Время задержки	[с]
n_2	Частота вращения выходного вала	[об/мин]
n	Номинальное количество оборотов вала ротора	[об/мин]
J	Момент инерции массы	[кгм²]
J_{ext}	Внешний момент инерции массы	[кгм²]
J_{ext}	Внешний момент инерции массы относительно вала ротора двигателя	[кгм²]
J_{rot}	Момент инерции массы ротора	[кгм²]
F	Нагрузка	[Н]
m	Масса	[кг]
v	Скорость	[м/с]
a	Ускорение	[м/с²]
g	Ускорение силы тяжести	[м/с²]
P_{dyn}	Динамическая мощность	[кВт]
P_s	Статическая мощность	[кВт]
P	Мощность	[кВт]
M_2	Крутящий момент выходного вала	[Нм]
M_{2erf}	Необходимый крутящий момент привода	[Нм]
M_N	Номинальный крутящий момент на валу ротора	[Нм]
M_a	Тормозящий момент	[Нм]
M_L	Замедляющий или движущий момент нагрузки	[Нм]
M_{gr}	Удельный максимальный крутящий момент редуктора с передаточным числом i	[Нм]
M_{Br}	Номинальный момент тормоза	[Нм]
i	Передаточное число редуктора	
FI	Коэффициент инерции	

Процесс определения параметров привода

Параметры двигателя

Определение мощности двигателя

Необходимую мощность в целом можно рассчитать следующим образом:

$$P = \frac{F \times v}{\eta}$$

Как описано выше, процессы движения делятся на фазу ускорения (динамическая мощность), фазу с постоянной скоростью (статическая мощность) и фазу торможения (замедления).
В зависимости от процесса движения, сила F, которая должна преодолеть все виды сопротивления трансмиссии, такие как трение качения, сила трения, подъемная сила, ускорение, и т. д., очень сильно влияет на мощность и должна быть определена
специально для конкретного случая применения.

С рекомендациями для правильного расчета мощности двигателя можно ознакомиться в главе 15.

Расчет необходимого крутящего момента

После определения мощности двигателя можно перейти к расчету необходимого крутящего момента выходного вала редуктора.

$$M_2 = \frac{P \times 9550}{n_2}$$

Расчет передаточного числа редуктора

Передаточное число редуктора является отношением номинальной скорости вращения двигателя (см. главу 15, таблица параметров двигателя) к желаемой частоте вращения выходного вала мотор-редуктора.

$$i = \frac{n}{n_2}$$

Определение размеров редуктора

Расчет коэффициента инерции

Коэффициент инерции FI является отношением суммы моментов инерции всех масс, приводимых в движение двигателем и преобразованных в скорость двигателя, включая момент инерции ротора двигателя, к моменту инерции ротора:

$$FI = \frac{J_{ext'} + J_{rot}}{J_{rot}} \quad \text{где} \quad J_{ext'} = \frac{J_{ext}}{i^2}.$$

Определение типа ударной нагрузки

Ударная нагрузка (см. главы 6, 7, 8, и 9) рассчитывается исходя из коэффициента FI, типа передаточного элемента и относительного момента ускорения.

Определение минимального коэффициента эксплуатации f_{Bmin}

Исходя из рабочего времени за один день, частоты пусков и установленной ударной нагрузки, можно из таблиц в главах 6, 7, 8, и 9 получить коэффициент эксплуатации f_{Bmin}.

Теперь на основе этого минимального коэффициента эксплуатации f_{Bmin} по таблицам выбора подбирается мотор-редуктор, который обладает более высоким коэффициентом эксплуатации при требуемой частоте вращения выходного вала, крутящем моменте выходного вала и мощности двигателя.

Важно! Коэффициент эксплуатации относится только к статически необходимому крутящему моменту для данного применения, который должен перекрываться крутящим моментом выходного вала выбранного мотор-редуктора.
Динамическая составляющая при этом не учитывается.

Реальный коэффициент эксплуатации мотор-редуктора по отношению к статически необходимому крутящему моменту можно рассчитать следующим образом:

$$f_B = \frac{M_{gr}}{M_{2erf}}$$

В качестве последнего шага необходимо определить дополнительные элементы конструкции мотор-редуктора.

Расчет тормоза

В основном, функциональность использования тормозов определяется на основании количества энергии трения, возникающей при срабатывании стояночного или рабочего тормоза. Определение стояночного или рабочего тормоза дано в главе 16.

Как только станут известны все параметры и требования, необходимый тормозной момент можно рассчитать следующим образом:

$$M_{br} = M_a \pm M_L$$

$$M_a = \frac{J \times n}{9{,}55 \times t_a}$$

Если нет конкретной информации по применению, мы рекомендуем выбрать тормозной момент для установок с горизонтальным приводом с 1–1,5-кратным номинальным моментом двигателя.

При использовании со значительными моментами инерции внешних масс (FI более 2) и с известной частотой пусков в час, размер тормоза в обязательном порядке должен быть определен по термически допустимой работе переключений. Подробные характеристики тормоза смотрите в главе 16.

Для подъемных механизмов по соображениям техники безопасности всегда следует выбирать двойной номинальный момент двигателя в качестве тормозного момента.

Механическая характеристика

Параметрическая кривая зависимости крутящиего момента от скорости вращения описывает рабочие характеристики асинхронного двигателя. Схематически представленные на диаграмме опорные точки крутящих моментов являются существенным критерием при выборе двигателя.

Кривая зависимости крутящего момента от скорости вращения

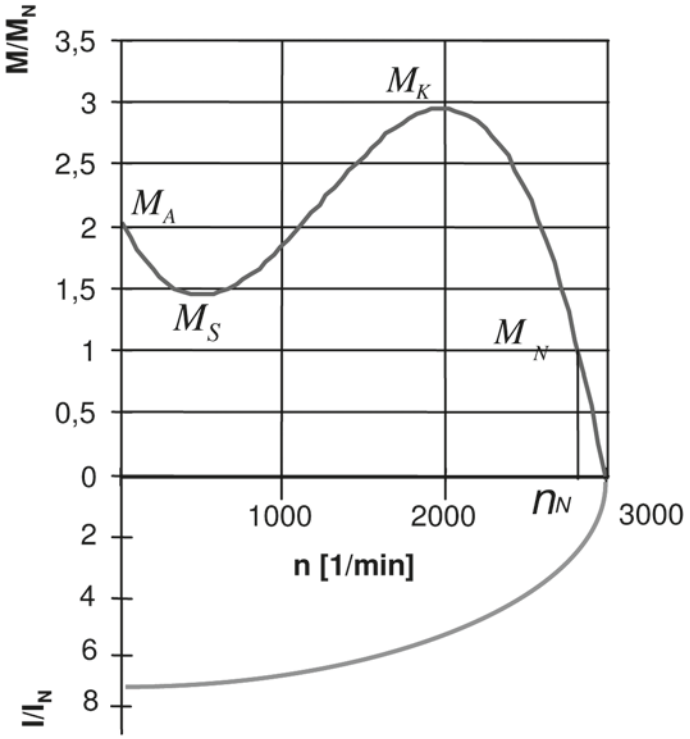

С помощью начального пускового момента MA, называемого также моментом при заторможенном роторе, определяется ускорение оборудования или системы. При питании от сети следует учитывать, что указанные в характеристиках двигателя пусковые моменты, в большинстве случаев в виде отношения M_A/M_N, являются постоянными параметрами и не подвержены влиянию. Это означает, что желаемое ускорение может быть приблизительно достигнуто только в том случае, если двигатель работает непосредственно от сети. Режим работы через частотный преобразователь рассматривается отдельно

Минимальный крутящий момент M_S является минимальным крутящим моментом, проявляющимся во время разгона. Но в любом случае он должен быть больше действующего в данное время момента нагрузки, иначе привод не сможет разогнаться

Опрокидывающий момент M_K является максимальным крутящим моментом, который может развить двигатель. При увеличении нагрузки выше номинального момента M_n пробуксовка s продолжает расти, скорость вращения **n** уменьшается и двигатель развивает больший крутящий момент. Он может достичь максимального значения M_K. Затем двигатель «опрокидывается». Это означает, что его скорость вращения при данном значении пробуксовки (критическое скольжение) неожиданно падает. Когда пройден момент опрокидывания, нужно сразу снять нагрузку или отключить двигатель. В противном случае двигатель разрушается из-за стремительного нагревания

Номинальный крутящий момент M_N- это постоянно присутствующий при длительной эксплуатации крутящий момент при номинальной мощности P_N и номинальном числе оборотов n_N.

Динамическая мощность

Динамическая мощность является силой, которая дает ускорение всей системе (нагрузка, передаточные элементы, редуктор и двигатель).

$$P_{dyn} = \frac{m \times a \times v}{\eta}$$

P_{dyn}	Динамическая мощность [Вт]
m	Масса [кг]
a	Ускорение [м/с²]
v	Скорость [м/с]
ŋ	Коэффициент полезного действия

Статическая мощность

Статическая мощность учитывает все силы, проявляющиеся в условиях нулевого ускорения. К ним относятся, среди прочего, трение качения, силы трения, подъемная сила (с учетом подъема) и энергия ветра.

$$P_S = \frac{F_F \times v}{\eta}$$

P_S	Статическая мощность [Вт]
F_F	Сопротивление движению [Н]

Общая мощность P_G

$$P_G = P_{dyn} + P_S$$

$$P_G = \frac{m \times a \times v}{\eta} + \frac{F_F \times v}{\eta}$$

Горизонтальное движение, вращение и вертикальное движение верх	
Время разгона [с]	$t_A = \frac{\left(J_M + \frac{J_{ext}}{\eta}\right) \times n_M}{9{,}55 \times \left(M_A - \frac{M_L}{\eta}\right)}$
Частота пусков [раз/ч]	$Z = Z_0 \times \frac{1 - \left(\frac{M_L}{M_A \times \eta}\right)}{\left(\frac{J_S + \frac{J_{ext}}{\eta} + J_M}{J_M}\right)} \times K_L$
Вертикальное движение вниз	
Время разгона [с]	$t_A = \frac{\left(J_M + \frac{J_{ext}}{\eta}\right) \times n_M}{9{,}55 \times \left(M_A - (M_L \times \eta)\right)}$
Частота пусков [раз/ч]	$Z = Z_0 \times \frac{1 - \left(\frac{M_L \times \eta}{M_A}\right)}{\left(\frac{J_S + J_M + (J_{ext} \times \eta)}{J_M}\right)} \times K_L$

Выбор двигателя

Пример:

Необходимый динамический момент на двигателе (для ускорения): 126 Нм

Необходимый статический момент на двигателе: 70,0 Нм

Общий момент на двигателе: 196 Нм

IE2

P_N [кВт]	Тип	n_N [об/мин]	M_N [Нм]	I_N 400 В [А]	cosφ	ŋ (нагрузка 100%) [%]	ŋ (нагрузка 75%) [%]	ŋ (нагрузка 50%) [%]	I_A/I_N	M_A/M_N	M_S/M_N	M_K/M_N	J_{rot} [кгм^2]
7,5	DHE13LA4	1460	49	15,1	0,81	88,9	89,2	87,9	7,0	3,3	3,0	3,5	0,0345
9,5	DHE16MB4	1470	62	19,7	0,78	89,4	89,4	86,5	6,8	2,9	2,5	3,2	0,057
11	DHE16LB4	1470	71	22,5	0,78	90,3	90,0	88,3	7,9	3,5	2,9	3,8	0,076
15	DHE16XB4	1470	97	31	0,77	90,6	90,8	88,8	7,2	3,2	2,8	3,5	0,087
18,5	DHE18LB4	1470	120	35	0,83	91,5	91,7	90,0	7,9	3,6	3,0	3,3	0,160

IE1

P_N [кВт]	Тип	n_N [об/мин]	M_N [Нм]	I_N 400 В [А]	cosφ	ŋ (нагрузка 100%) [%]	ŋ (нагрузка 75%) [%]	ŋ (нагрузка 50%) [%]	I_A/I_N	M_A/M_N	M_S/M_N	M_K/M_N	J_{rot} [кгм^2]
7,5	DSE13MA4	1440	50	15,3	0,81	87,5	87,8	87,1	6,2	2,8	2,5	3,2	0,02900
9,5	DSE13LA4	1440	63	19,2	0,82	87,1	87,5	87,5	6,0	2,9	2,6	3,0	0,03450
11	DSE16MB4	1460	72	22,6	0,81	87,7	88,0	87,3	6,0	2,5	2,1	2,7	0,05700
15	DSE16LB4	1460	98	29,5	0,83	88,9	89,2	88,9	6,1	2,5	2,1	2,8	0,07600
18,5	DSE16XB4	1460	121	37,5	0,81	89,3	89,9	88,5	6,1	2,6	2,2	2,8	0,08700

В связи со значительно большим начальным пусковым моментом (M_A) двигателей IE2 (M_A/M_N 3,5) по сравнению с двигателями IE1 (M_A/M_N 2,5) для этого примера можно использовать привод мощностью 11 кВт IE2 (DHE16LB4). В противном случае следует выбрать двигатель 15 кВт IE1 (DSE16LB).

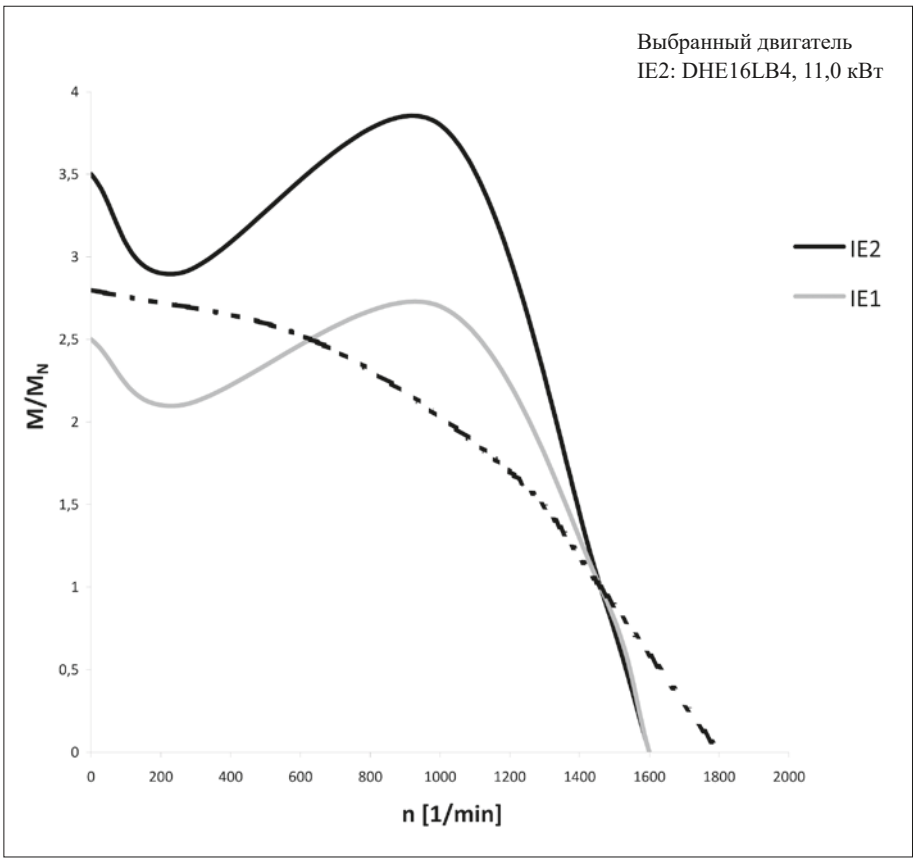

Частота холостых пусков Z_0

Если частота пусков превышает нормальный уровень (ориентировочное значение около 60 пусков в час), то при проектировании привода следует учитывать дополнительную тепловую и, в зависимости от типа передачи, механическую нагрузку.

Частота пусков на холостом ходу Z_0 - это количество пусков двигателя в час на холостом ходу без посторонних моментов инерции (без нагрузки), при котором достигается допустимая температура обмотки для класса изоляции F.

Частота пусков на холостом ходу Z_0:

P_N [кВт]	Тип	Z_0 [раз/час]
0,12	DPE05LA4	65000
0,12	DPE06LA4	65000
0,18	DPE07LA4	47000
0,25	DPE08MA4	36000
0,37	DPE08LA4	27000
0,55	DPE08XA4	19000
0,75	DPE09LA4	15000
1,1	DPE09XA4	11000
1,5	DPE09XA4C	8700
2,2	DPE11MA4	6400
3	DPE11LA4	5000
4	DPE11LA4C	4000
5,5	DPE13LA4	3100
7,5	DPE13XA4	2400
9,5	DPE16LB4	2000
11	DPE16LB4	1800
15	DPE16XB4	1400
18,5	DPE18LB4	1200
22	DPE18XB4	1000

Частота пусков на холостом ходу снижается внешними нагрузками до допустимой рабочей частоты пусков. Влияние нагрузки объясняется коэффициентом инерции FI и коэффициентом нагрузки K_L.

Коэффициент нагрузки K_L

Коэффициент нагрузки учитывает относительную нагрузку P/P_N и относительную продолжительность работы двигателя ED между двумя переключениями.

Допустимая частота пусков находится в квадратичной зависимости от относительной нагрузки. Влияние относительной продолжительности включения различно: на холостом ходу или при низкой нагрузке из-за продолжительного охлаждения ED дает разгрузочный эффект. При номинальной или высокой загрузке ED создает нагрузку из-за потери мощности.

Коэффициент нагрузки K_L для 4-полюсных двигателей рассчитывается следующим образом:

$$K_{L100} = 1 - \left(\frac{P}{P_n} \right)^{1,5}$$

$$K_L = 0,35 + (K_{L100} - 0,25) \times ED$$

Радиальные и осевые нагрузки на выходном валу

В таблицах подбора для каждого мотор-редуктора с цельным валом приведены допустимые значения радиальных нагрузок $F_{R\,(N,V)}$ относительно середины выходного вала x = I/2. Указанные значения действительны как для двигателей на лапах, так и для моделей с фланцами. Если точка приложения силы F_X находится не в центре, необходимо заново рассчитать допустимую радиальную нагрузку с учетом срока службы подшипников и прочности вала.

Максимально допустимая радиальная нагрузка в точке приложения силы X

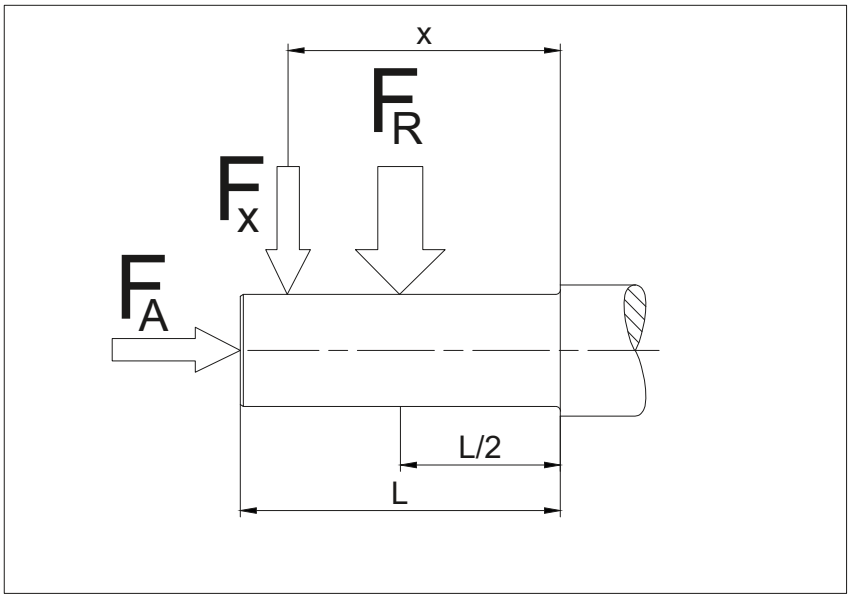

$F_{R(N, V)}$	Допустимая радиальная нагрузка (x = I/2) в соответствии с таблицами выбора (H)
X	Расстояние от буртика вала до точки приложения силы (мм)
F_A	Осевая нагрузка (H)

Для оценки радиальной нагрузки, возникающей в точке приложения силы X, необходимо определить допустимые радиальные нагрузки в точке X для максимальной нагрузки подшипников и для прочности вала.

Если расчетные допустимые радиальные нагрузки в точке приложения силы X больше возникающей радиальной нагрузки, то привод можно использовать для данной цели.

Если расчетные значения недостаточны или точка приложения силы X находится за пределами длины выходного вала L, следует обратиться к нам за консультацией.

Предельная нагрузка подшипников

$$F_{XL1} = F_q \times \frac{0{,}5 + b}{\left(\frac{X}{I} + b\right)}$$

$$F_{XL2} = F_q \times \frac{0{,}5 + a}{\left(\frac{X}{I} + a\right)}$$

Прочность вала

$$F_{XW1} = F_{qmax} \times \frac{0,5}{\left(\frac{X}{l}\right)}$$

$$F_{XW2} = F_{qmax} \times \frac{0,5 + c}{\left(\frac{X}{l} + c\right)}$$

F_q является допустимой поперечной силой F_{RN} для выбранного передаточного числа и подшипников (обычные или усиленные), или FRV из таблиц подбора мотор-редукторов.

F_{qmax} является максимальной поперечной силой для выбранного размера привода по таблицам подбора мотор-редукторов, независимо от типа крепления (обычные или усиленные).

Коэффициенты a, b и c представлены для каждого типа редуктора в последующих таблицах.

Цилиндрический редуктор серии BG

Типоразмер	Подшипники	Код выходного вала	l	a	b	c
BG04	обычные	-.1	24	0,5625	1,5000	-
BG05	обычные	-.1	28	0,5893	1,3929	-
BG06	обычные	-.1	30	0,6667	1,4167	-
BG10	обычные	-.1	40	0,7125	1,6750	-
		-.7		1,1000	2,0625	-
BG20	обычные	-.1	50	0,6100	2,2500	-
		-.7		0,9400	2,5800	-
BG30	обычные	-.1	60	0,5917	2,1750	-
		-.7		0,9417	2,5250	-
BG40	обычные	-.1	60	0,6917	2,3667	-
		-.7		1,0083	2,6833	-
BG50	обычные	-.1	80	0,5625	2,0000	-
		-.7		0,8563	2,2938	-
BG60	обычные	-.1	100	0,5300	2,0200	-
		-.7		0,7650	2,2550	-
BG70	обычные	-.1	120	0,4750	1,7292	-
		-.7		0,7292	1,9833	-
BG80	обычные	-.1	140	0,4286	1,7000	-
		-.7		0,6000	1,8714	-
BG90	обычные	-.1	200	0,3675	1,5300	-
		-.7		0,5825	1,7450	-
BG100	обычные	-.1	220	0,3477	1,4341	-
		-.7		0,5386	1,6250	-

Плоский цилиндрический редуктор серии BF

Типоразмер	Подшипники	Код выходного вала	l	a	b	c
BF06	обычные	-.1	50	0,4500	1,4100	-
BF10	обычные	-.1	60	0,5083	1,4833	-
		-.2		0,6500	1,6250	-
BF20	обычные	-.1	70	0,4286	1,3571	-
		-.2		0,5571	1,4857	-
BF30	обычные	-.1	80	0,3875	1,2563	-
		-.2		0,5688	1,4375	-
BF40	обычные	-.1	100	0,4050	1,2250	-
		-.2		0,5250	1,3450	-
BF50	обычные	-.1	120	0,3125	1,0625	-
		-.2		0,3959	1,1458	-
BF60	обычные	-.1	140	0,3286	1,0821	-
		-.2		0,4036	1,1571	-
	усиленные	-.1		-	-	0,2750
		-.2		-	-	0,3643
BF70	обычные	-.1	180	0,2722	1,0566	-
		-.2		0,3056	1,0889	-
	усиленные	-.1		-	-	0,2194
		-.2		-	-	0,2639
BF80	обычные	-.1	220	0,2878	1,3536	-
		-.2		0,2873	1,3518	-
	усиленные	-.1		-	-	0,2364
		-.2		-	-	0,2268
BF90	обычные	-.1	260	0,2500	1,4231	-
		-.2		0,2500	1,4231	-
	усиленные	-.1		-	-	0,2027
		-.2		-	-	0,1950

Конический редуктор серии BK

Типоразмер	Подшипники	Код выходного вала	l	a	b	c
BK06	обычные	-.1	50	0,4375	1,9875	-
		-.2		0,4375	1,9875	-
		-.7		0,9125	2,4625	-
		-.8		0,9125	2,4625	-
BK10	обычные	-.1	60	0,5917	2,2417	-
		-.2		0,5917	2,2417	-
BK20	обычные	-.1	70	0,5071	2,2357	-
		-.2		0,5071	2,2357	-
	усиленные	-.1		-	-	0,3929
		-.2		-	-	0,3929
BK30	обычные	-.1	80	0,5250	2,2750	-
		-.2		0,5250	2,2750	-
	усиленные	-.1		-	-	0,4125
		-.2		-	-	0,4125
BK40	обычные	-.1	100	0,4300	2,1700	-
		-.2		0,4300	2,1700	-
	усиленные	-.1		-	-	0,3400
		-.2		-	-	0,3400
BK50	обычные	-.1	120	0,4083	1,9417	-
		-.2		0,4083	1,417	-
	усиленные	-.1		-	-	0,3250
		-.2		-	-	0,3250
BK60	обычные	-.1	140	0,3536	1,8036	-
		-.2		0,3536	1,0836	-
	усиленные	-.1		-	-	0,3121
		-.2		-	-	0,2979
BK70	обычные	-.1	180	0,2861	1,6694	-
		-.2		0,2861	1,6694	-
	усиленные	-.1		-	-	0,2428
		-.2		-	-	0,2317
BK80	обычные	-.1	220	0,2818	1,5545	-
		-.2		0,2818	1,5545	-
	усиленные	-.1		-	-	0,2305
		-.2		-	-	0,2214
BK90	обычные	-.1	260	0,2519	1,6096	-
		-.2		0,2519	1,6096	-
	усиленные	-.1		-	-	0,1989
		-.2		-	-	0,1912

Червячный редуктор серии BS

Типоразмер	Подшипники	Код выходного вала	l	a	b	c
BS02	обычные	-.1	30	0,6000	2,1000	-
		-.2		-	-	-
		-.7		1,3333	2,8333	-
		-.8		-	-	-
BS03	обычные	-.1	40	0,4375	1,9875	-
		-.2		-	-	-
		-.7		0,9125	2,4625	-
		-.8		-	-	-
BS04	обычные	-.1	40	0,5375	1,7875	-
		-.2		-	-	-
BS06	обычные	-.1	50	0,4800	1,9400	-
		-.2		-	-	-
BS10	обычные	-.1	60	0,5917	2,3083	-
		-.2		-	-	-
BS20	обычные	-.1	70	0,5500	2,4357	-
		-.2		-	-	-
BS30	обычные	-.1	80	0,5312	2,4313	-
		-.2		-	-	-
BS40	обычные	-.1	120	0,4292	1,7042	-
		-.2		-	-	-

Радиальные и осевые нагрузки на выходном валу

Передаточные элементы

При использовании передаточных элементов (таких как шестерни, звездочки, клиновые ремни и т.д.) можно рассчитать возникающие радиальные нагрузки следующим образом.

$$F_R = \frac{2000 \times M}{D_T} \times f_Z \leq F_{R(N,V)}$$

F_R Радиальная нагрузка [Н]
M Момент вращения [Нм]
D_T Делительная окружность передаточного элемента [мм]
f_Z Добавочный коэффициент

При определении возникающей радиальной нагрузки F_R необходимо предусмотреть добавочный коэффициент f_Z, который зависит от типа передаточного элемента, установленного на выходном валу.

Коэффициент f_z для типа передаточного элемента

Передаточный элемент	Добавочный коэффициент f_z	Примечания
Шестерни	1	=> 17 зубьев
Шестерни	1,15	< 17 зубьев
Звездочки	1	=> 17 зубьев
Звездочки	1,25	< 17 зубьев
Зубчатая рейка	1,15	< 17 зубьев (малая шестерня)
Клиновый ремень	2……2,5	из-за силы предварительного натяжения
Плоский ремень	2….3	из-за силы предварительного натяжения
Фрикционный диск	3….4	

Осевая нагрузка

Для максимальных осевых нагрузок F_A на выходном валу (растягивающее усилие или давление) мотор-редукторов Bauer с лапой, фланцем или полым валом действительны следующие параметры:

$$F_A = 0{,}5 \times F_{R(N,V)}$$

При больших осевых нагрузках необходимо согласование с изготовителем.

4

Подбор привода по коэффициенту полезного действия

В соответствии со стандартом IEC 60034-30-1 и Директивой ЕС ErP 2009/125/EC становится необходимым использование энергосберегающих ресурсов в промышленности, теперь и с юридической точки зрения.
В области промышленного применения электродвигатели являются сегодня крупнейшими потребителями электроэнергии (около 70 %). Они используются во всех областях для решения различных задач, например в вентиляторах, насосах, мельницах, прокатных станах, подъемных механизмах, транспортных средствах, транспортировочных устройствах, бытовой и офисной технике.
В связи с такой широкой областью применения системы с электроприводом являются одним из главных объектов политики энергосбережения. Поскольку электрические машины являются крупными потребителями электроэнергии, даже небольшое повышение эффективности даст большую экономию.
Во многих областях, прежде всего в подъемно-транспортном оборудовании, требуется снижение числа оборотов асинхронных электродвигателей с короткозамкнутым
мов передачи тягового усилия или внешних/интегрированных механизмов для изменения передаточного числа. В области экономии энергии нельзя пренебрегать эффективностью таких приводов и передаточных средств.

Коэффициент полезного действия системы рассчитывается следующим образом:

$$\eta_{Система} = \eta_{Эд.дв} \times \eta_{Редуктор} \times \eta_{Оборудование}$$

Экономичный двигатель: $\eta_{Мотор}$

В соответствии с Постановлением о двигателях 16640/2009/EC, юридически обязательная директива ЕС ErP 2009/125/EC определяет IE3 (Premium Efficiency) как минимальный коэффициент полезного действия для новых двигателей, работающих в режиме непрерывной эксплуатации (S1) ≥ 0,75 кВт, с 1-го. Января 2017 года.

Выбор правильного размера и типа двигателя целесообразно производить, исходя из новых требований к двигателям серии IE3 с точки зрения экологичности и экономичности.

Новый Регламент (ЕС) 2019/1781 расширяет сферу применения соответствующих двигателей в эксплуатационных характеристиках и ассортименте продукции и устанавливает новые обязательные даты введения в действие - 1 июля 2021 года и 1 июля 2023 года.

Математический расчет КПД при частичной нагрузке

В таблицах параметров двигателей указывается коэффициент полезного действия двигателя в соответствии с Постановлением о двигателях (EU) 2019/1781 для различной степени загрузки: 50 %, 75 % и 100 %.
По значениям КПД при нагрузке 100 % и 75 % можно, как показано ниже, приблизительно рассчитать каждую точку частичной нагрузки и оценить энергетический баланс в каждом конкретном случае.

$$R_{VL} = \frac{\left(\frac{100}{\eta_{100}} - 1\right) - 0{,}75 \times \left(\frac{100}{\eta_{75}} - 1\right)}{0{,}4375}$$

$$R_{VO} = \left(\frac{100}{\eta_{100}} - 1\right) - R_{VL}$$

$$\eta_P = \frac{100}{\left(1 + \frac{R_{VO}}{p}\right) + R_{VL} \times p}$$

где

η_{100}	КПД при нагрузке 100 %
η_{75}	КПД при нагрузке 75 %
RVL, RVO	Промежуточные результаты
p	Частичная нагрузка, (значения от 0 до 1 или перегрузка)
η_P	КПД в точке частичной нагрузки p

КПД редуктора $\eta_{Редуктор}$

Сравнение общего потенциала экономии в режиме непрерывной работы S1 редукторов и двигателей показывает, что потенциал экономии у редукторов значительно выше, чем у двигателей. Коэффициент полезного действия редукторов зависит, главным образом, от геометрии зубчатых зацеплений и коэффициентов трения подшипников и уплотнений. При высокой частоте вращения на входе и вертикальной конструкции, когда первая ступень передачи полностью вращается в масле, нельзя пренебречь потерями от сопротивления масляной ванны. Вообще, следовало бы избегать вертикальных конструкций.

У червячных передач КПД очень зависит от скорости вращения (см. график). Червячные редукторы Bauer, начиная с типоразмера BS04, предлагаются с цилиндрическим косозубым колесом. Это позволяет получить очень высокие передаточные отношения и более высокую эффективность, чем у червячных передач в чистом виде. Для двухступенчатых червячных редукторов с цилиндрической зубчатой передачей можно принять размер потерь 2 % на каждую ступень.

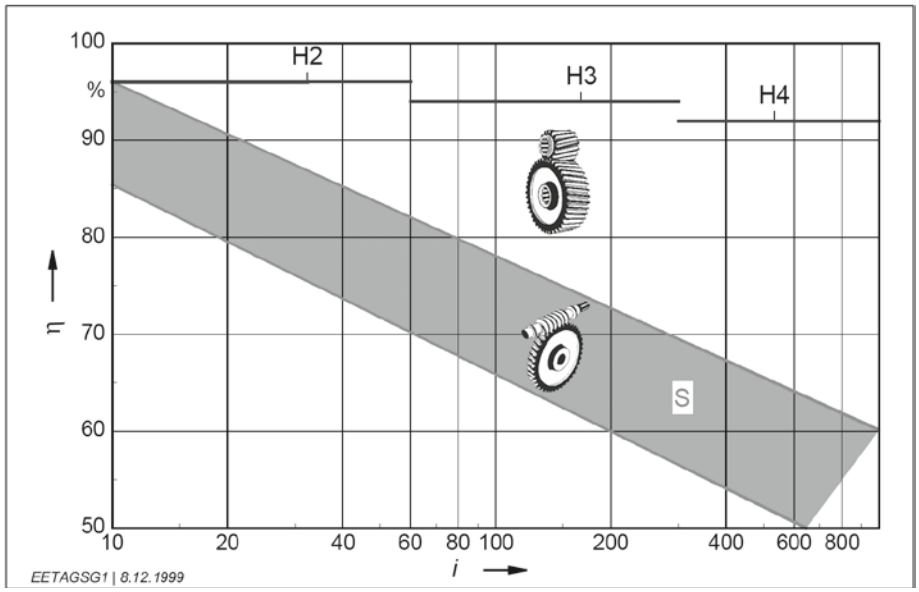

Ориентировочные значения коэффициента полезного действия (ŋ) для передачи с цилиндрическим косозубым колесом (H) с 2, 3 или 4 ступенями, по сравнению с червячной передачей (S) зависят от передаточного числа (i), соотнесенного с номинальной мощностью редуктора.

КПД оборудования $\eta_{Оборудование}$

При рассмотрении общей эффективности потенциал экономии в системе привода является наивысшим. Конструкторы и инженеры всегда должны стремиться к оптимизации передаточных элементов

Передаточный элемент	Условия	КПД
Тросы	Полный обхват шкива (на опоре скольжения или качения)	0,91-0,95
Клиновые ремни	Полный обхват клиноременного шкива (нормальное натяжение ремня)	0,88-0,93
Полимерные ремни	Полный обхват/ролики на опоре качения (нормальное натяжение ремня)	0,81-0,85
Резиновые ремни	Полный обхват/ролики на опоре качения (нормальное натяжение ремня)	0,81-0,85
Зубчатые ремни	Полный обхват/ролики на опоре качения (нормальное натяжение ремня)	0,90-0,96
Цепи	Полный обхват/шестерни на опорах качения (зависит от размера цепи)	0,90-0,96
Шпиндели	Трапецевидная винтовая ось Шариковый винт	0,30 – 0,70 0,70 – 0,95
Редуктор	2 % для каждой ступени цилиндрической и конической передачи, для червячной и других типов зубчатого зацепления - по данным изготовителя	0,94-0,98

Ударные нагрузки производственного оборудования

В стандартах и директивах, в отраслевой документации и документах отдельных производителей оборудованию присваивается класс ударной нагрузки. Если, например, дробилке или прессу присвоен класс ударной нагрузки III, то это оправдано. С другой стороны, ленточный конвейер, отнесенный при благоприятных условиях к классу ударной нагрузки I, при повторно-кратковременном режиме работы, высокой скорости и изменении передаточного отношения из-за провисшей цепи может быстро перейти в класс ударной нагрузки III.
Поэтому не нужно безоговорочно принимать классификацию следующей таблицы. Она служит для примерной ориентации. При окончательном назначении класса ударной нагрузки следует учитывать критерии, определенные компанией Bauer - прежде всего, коэффициент инерции, частоту пусков и передаточные элементы.

Область применения привода	Класс ударной нагрузки		
Строительные машины			
Строительные подъемники		II	
Бетономешалки		II	
Дорожно-строительные машины		II	
Химическая промышленность			
Холодильные барабаны		II	
Смесители		II	
Мешалки (для легких сред)	I		
Мешалки (для вязких сред)		II	
Сушильные барабаны		II	
Центрифуги (легкие)	I		
Центрифуги (тяжелые)		II	
Подъемно-транспортное оборудование			
Подъемные лебедки		II	
Подъемники			III
Ленточные транспортеры		II	
Ленточный конвейер (для сыпучих материалов)	I		
Ленточный конвейер (для штучных грузов)		II	
Ковшовые элеваторы		II	
Ленточно-цепные конвейеры		II	
Круговые транспортеры		II	
Грузовые лифты		II	
Мучные ковшовые элеваторы	I		
Пассажирские лифты		II	
Пластинчатые конвейеры		II	
Шнековые транспортеры		II	
Ковшовые элеваторы для щебня		II	
Наклонные подъемники			III
Конвейеры со стальной лентой		II	
Цепные конвейеры		II	
Воздуходувки, вентиляторы			
Ротационные воздуходувки		II	
Воздуходувки (осевые и радиальные)	I		
Вентиляторы башенных охладителей		II	
Вытяжные вентиляторы		II	

Область применения привода	Класс ударной нагрузки		
Резиновое производство			
Экструдеры			III
Каландры		II	
Мешалки			III
Смесители		II	
Вальцовки			III
Деревообработка			
Окорочные барабаны			III
Строгальные станки		II	
Деревообрабатывающие станки	I		
Дисковые пилы			III
Крановые установки			
Стрелоподъемные механизмы	I		
Ходовые механизмы			III
Подъемные механизмы	I		
Поворотные механизмы		II	
Механизмы изменения вылета стрелы		II	
Производство синтетических материалов			
Экструдеры		II	
Каландры		II	
Смесители		II	
Измельчители		II	
Металлообработка			
Листогибочные машины		II	
Листоправильные машины			III
Молоты			III
Строгальные станки			III
Прессы			III
Ножницы		II	
Кузнечные прессы			III
Штамповочные прессы			III
Переборы, карданные передачи	I		
Металлообрабатывающие станки (основные)		II	
Металлообрабатывающие станки (вспомогательные)	I		

Ударные нагрузки производственного оборудования

Область применения привода	Класс ударной нагрузки		
Производство пищевых продуктов			
Фасовочные машины	I		
Месильные машины		II	
Утфелемешалки		II	
Упаковочные машины	I		
Измельчители сахарного тростника		II	
Вальцовые прессы для сахарного тростника			III
Резаки для сахарной свеклы		II	
Мойки для сахарной свеклы		II	
Производство бумаги			
Гауч-прессы			III
Лощильные цилиндры			III
Голландеры		II	
Дефибреры			III
Каландры		II	
Мокрые прессы			III
Волк-машины			III
Отсасывающие прессы			III
Отсасывающие валы			III
Сушильные цилиндры			III
Камни, земля			
Дробилки			III
Вращающиеся печи			III
Молотковые дробилки			III
Барабанные шаровые мельницы			III
Ударные мельницы			III
Кирпичные прессы			III
Текстильное производство			
Намоточные устройства		II	
Набивные машины и красильни		II	
Дубильные барабаны		II	
Волк-машины		II	
Ткацкие станки		II	

Область применения привода	Класс ударной нагрузки		
Прокатные станы			
Ножницы для резки листового металла			III
Кантователи листов		II	
Печные выталкиватели			III
Блюминги и обжимные прокатные станы			III
Транспортировщики слитков			III
Волочильные станы		II	
Установки для удаления окалины			III
Тонколистовые прокатные станы			III
Толстолистовые прокатные станы			III
Моталки (для ленты и проволоки)		II	
Станы холодной прокатки			III
Цепные шлепперы		II	
Ножницы для резки слитков			III
Холодильники прокатного стана		II	
Поперечный шлеппер		II	
Рольганги (легкие)		II	
Рольганги (тяжелые)			III
Роликовые правильные машины		II	
Трубосварочные машины			III
Кромкообрезные ножницы		II	
Обрезные ножницы для отрезания переднего края рулона металла			III
Установки непрерывной разливки			III
Устройство регулировки валов		II	
Манипуляторы			III
Прачечные			
Барабанные сушки		II	
Стиральные машины		II	
Водоподготовка			
Центробежные аэраторы		II	
Водоподъемные шнеки		II	

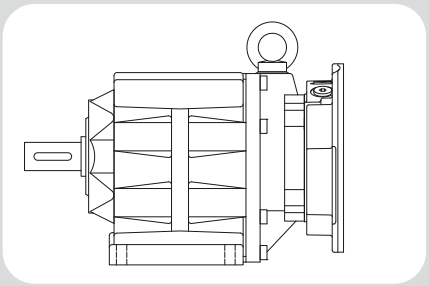

5

Редуктор и Смазочные материалы

Стандартные монтажные позиции 57
Расположение клеммной коробки 59
Расположение клеммной коробки и кабельных вводов (BG и BF) 59
Расположение клеммной коробки и кабельных вводов (BK и BS) 60
Редуктор 61
Радиальные и осевые усилия на рабочем валу 61
Допуски и посадки рабочих валов и канавок для призматической шпонки 61
Монтаж передающих элементов 61
Редуктор с цельным валом 61
Редуктор с полым валом 61
Соединение со стяжной муфтой 61
Моментный рычаг 62
Рекомендации по монтажу насаживаемых редукторов с полым валом и канавкой для призматической шпонки 62
Вентиляция редукторов 62
Уплотнения на рабочем валу 62
Смазочные материалы 63
Количество смазочного материала 64
Количество смазки для редукторов серии BG 65
Количество смазочного материала для BG20R 66
Количество смазки для редукторов серии BF 67
Количество смазки для редукторов серии BK 68
Количество смазки для редукторов серии BS 69
Количество смаз для предварительной стадии (Z) 70
Количество смазки для промежуточных редукторов 71
Резьбовые заглушки 72
Расположение резьбовых заглушек
-Редукторы серии BG 72
-BG-20-01R 73
-Редукторы серии BF 74
-Редукторы серии BK 75
-Редукторы серии BS 76
-Предварительные ступени редукции (Z) 77
-Задний подшипниковый щит в исполнении со стандартным мотор-редуктором 78
-Задний подшипниковый щит в исполнении с независимым двигателем или в виде редуктора с входным валом 79
-Задний подшипниковый щит в исполнение с предварительной ступенью редукции Z 80

Серия BG

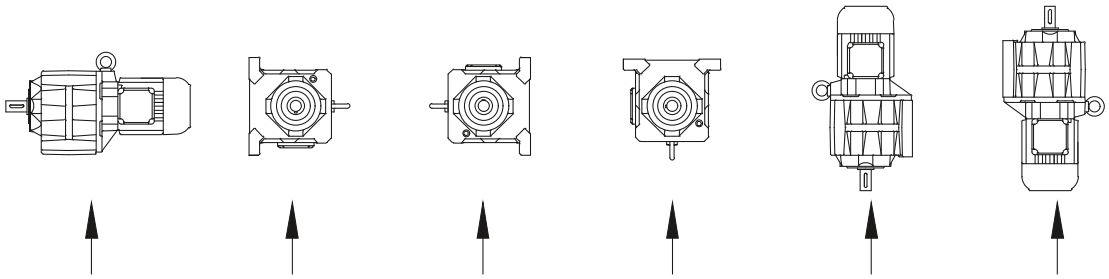

Сторона редуктора	(U)	(R	(L)	(U)	(V)	(H)
Монтажная позиция	H4	H1	H2	H3	V1	V2

Серия BF

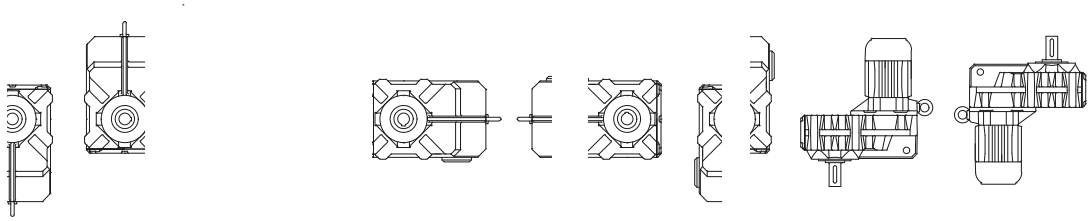

	)	(U)		(R)	L)	((	(V)	(H)
Сторона редуктора		(U)	(R)	(L)	(U)		(V)	(H)
Монтажная позиция		H4	H1	H2	H3		V1	V2

Стандартное монтажное положение

Серия BK

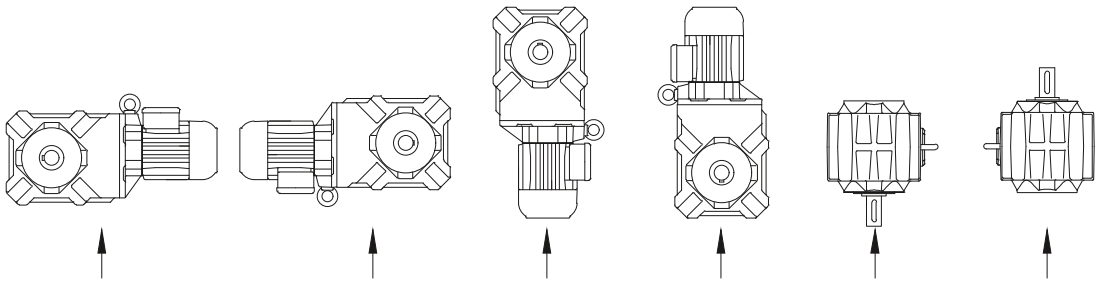

Сторона редуктора	(U)	(O)	(R)	(L)	(V)	(H)
Монтажная позиция	H1	H2	H3	H4	V1	V2

Серия BS

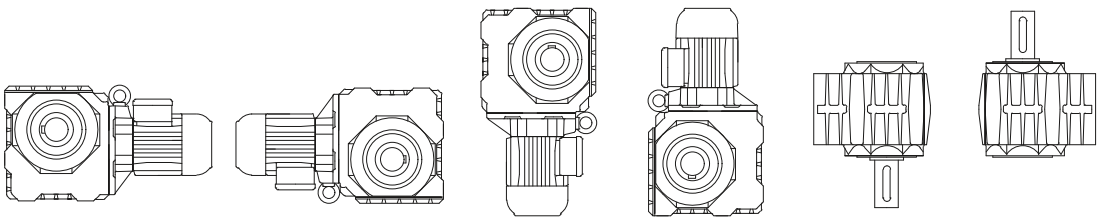

Сторона редуктора	(U)	(O)	(R)	(L)	(V)	(H)
Монтажная позиция	H1	H2	H3	H4	V1	V2

Расположение клеммной коробки и кабельных вводов (BG и BF)

Типовым расположением клеммной коробки у цилиндрических и плоских цилиндрических мотор-редукторов является положение I. Ввод кабеля возможен со стороны A или C.

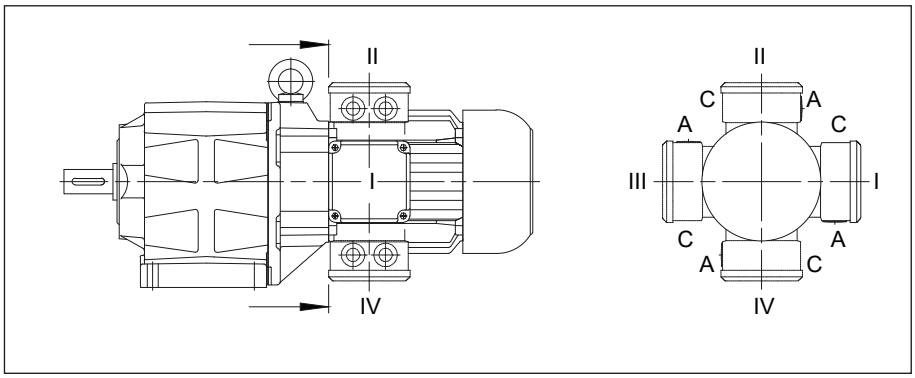

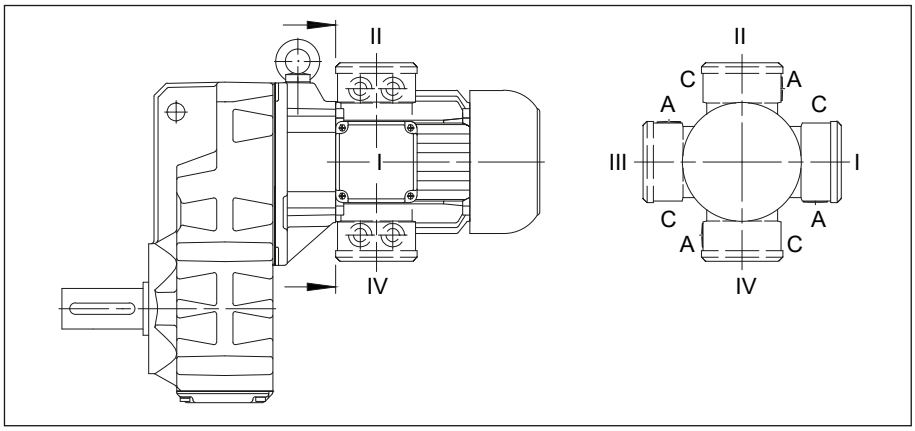

Вращение или поворот мотор-редуктора в пространстве при различных вариантах установки согласно DIN 42950 не влияет на маркировку, указанную выше. Указание о расположении клеммной коробки подразумевает положение коробки и кабельных вводов относительно редуктора, а не положение в пространстве. Монтаж согласно DIN 42950 указывается отдельно.

Расположение клеммной коробки

Расположение клеммной коробки и кабельных вводов (BK и BS)

Типовым расположением клеммной коробки у цилиндрических и плоских цилиндрических мотор-редукторов является положение I.

Ввод кабеля возможен со стороны A или C.

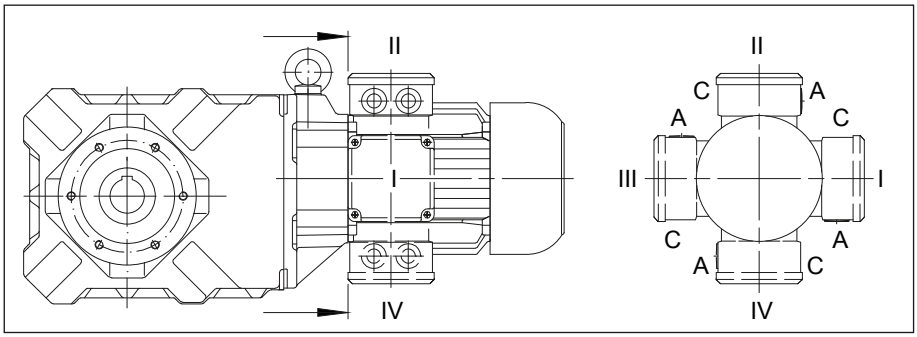

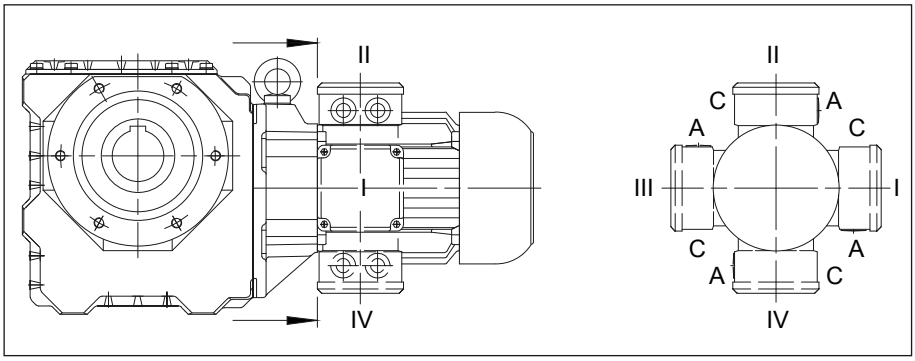

Вращение или поворот мотор-редуктора в пространстве при различных вариантах становки согласно DIN 42950 не влияет на маркировку, указанную выше. Указание о расположении клеммной коробки подразумевает положение коробки и кабельных вводов относительно редуктора, а не положение в пространстве. Монтаж согласно DIN 42950 указывается отдельно.

Радиальные и осевые усилия на рабочем валу

Рабочие валы и их подшипники выполнены с учетом соответствующих крутящих моментов. Точку приложения усилия передающего элемента рекомендуется располагать как можно ближе к буртику вала, чтобы предотвратить чрезмерный рост нагрузки за счет внешних радиальных усилий. Допустимые значения радиальных усилий, по отно- шению к центру рабочего вала, приведены в таблицах подбора. При повышенной осевой нагрузке рекомендуется проконсультироваться с нами для уточнения.

Допуски и посадки рабочих валов и канавок для призматической шпонки

Рабочий вал и второй конец вала двигателя, а также канавка и призматическая шпонка выполняются в соответствии со следующими стандартами DIN и ISO:

Цельный вал

Диаметр вала	до D = 50 мм согласно ISO k6 (DIN 748 лист 1) свыше D = 50 мм согласно ISO m6 (DIN 748 лист 1)
Канавка для призматической шпонки	ISO P9 (DIN 6885 лист 1)
Высота призматической шпонки	ISO h9 (DIN 6885 лист 1 и DIN 6880)
Отверстие заказчика	ISO H7

Полый вал со шпоночным пазом

Диаметр отверстия	ISO H7 (DIN 748)
Канавка для призматической шпонки	ISO JS9 (DIN 6885 лист 1)
Выстота призматической шпонки	ISO h9 (DIN 6885 лист 1 и DIN 6880)
Вал заказчика	ISO h6

Полый вал для соединения стяжной муфтой (SSV)

Внешний диаметр	ISO f7
Внутренний диаметр	ISO H7
Вал заказчика	ISO h6

Монтаж передающих элементов

Указание:
В редукторах, использующих реакцию на крутящий момент посредством фланца (код 2.; 3.; 4.; 7.; 8.) или моментного рычага (код 5.), сторона, на которой располагается опора (реакция на крутящий момент), должна находиться со стороны воздействия радиального усилия на рабочий вал (см. «Резиновые буферы для моментного рычага»)! Пожалуйста, проконсультируйтесь по поводу других исполнений.

Редуктор с цельным валом

Насадку передающих элементов на рабочий вал необходимо производить аккуратно и по возможности с применением отверстия с резьбовыми отверстиями в торцевой части вала, предусмотренного для этой цели по DIN 332. Как показывает опыт, целесообразно нагреть насаживаемую деталь до температуры примерно 100 °C. Размер отверстия определяется в соответствии с ISO H7.

У редукторов с двухсторонним цельным валом (код редуктора -.3/) при установке обеих призматических шпонок в одну линию, осуществляется с учетом допусков согласно DIN 7168, степень точности **“точная“**.

Редуктор с полым валом

Полый вал как правило приводит в действие цельный вал ведомого механизма.

Редуктор должен устанавливаться так, чтобы не возникало чрезмерных механических напряжений и должен быть закреплен в осевом направлении (например, см. «Приспособления для монтажа и удержания редуктора с полым валом»). Если полый вал направлят ведомый или, если по каким-либо причинам требуется изменить допуск радиальной соосности относительно точки опоры редуктора (например, фланца), необходимо заранее согласовать это с изготовителем.

Соединение со стяжной муфтой

При использовании стяжных муфт (SSV) со ступицы без канавки на гладкий вал может передаваться большой крутящий момент. Соединение со стяжной муфтой фиксируется или ослабляется с помощью обычных болтов. Такое соединение является идеальным дополнением к насаживаемому на вал редуктору. При надлежащей посадке и монтаже максимальное значение крутящего момента у выбранных стяжных муфт выше начального пускового момента соответствующих двигателей, классифицируемых как стандартные (соответствие типоразмеров стяжных муфт см. главы 11, 12, 13, дополнительный габаритный чертеж «Стяжная муфта (SSV)».

Моментный рычаг

У насаживаемых на вал мотор-редукторов реактивный момент должен компенсироваться за счет подходящего моментного рычага. Плоские цилиндрические мотор-редукторы в стан-дартной комплектации поставляются с литым в корпусе моментным рычагом. По желанию заказчика конические и червячные мотор-редукторы могут поставляться с привинченным моментным рычагом. Необходимо следить за тем, чтобы моментный рычаг не создавал недопустимо высоких усилий сдерживания, например, по причине вращения ведомого вала с биением. Слишком большой люфт при включении или реверсе может вызвать крайне высокие ударные моменты. По этой причине рекомендуется использовать предварительно напряжённые, амортизирующие резиновые элементы. При исполнении с моментным рычагом, эти резиновые буферы входят в стандартный объем поставки (см. главы 11, 12, 13, дополнительный габаритный чертеж «Резиновые буферы для моментного рычага»).

Рекомендации по монтажу насаживаемых редукторов с полым валом и канавкой для призматической шпонки

(1) Насаживание полого вала на вал заказчика.
Шпилька (d) ввинчивается в резьбовое отверстие в торцевой части ведомого вала. При помощи диска (b) и стопорного кольца (c), редуктор с помощью гайки насаживается на вал.

(2) Закрепление по оси.
Диск (b) переворачивается и с помощью крепежного болта (a) прижимается к стопорному кольцу (c).

(3) Демонтаж
Съемник (f) помещается между торцом вала и стопорным кольцом (c). Упорный болт (e) давит на торец вала и стягивает редуктор с вала.
При необходимости можно заказать рабочие чертежи на все необходимые детали. Крепежный болт (a), диск (b) и стопорное кольцо (c) не входят в стандартный комплект и поставляются по заказу.

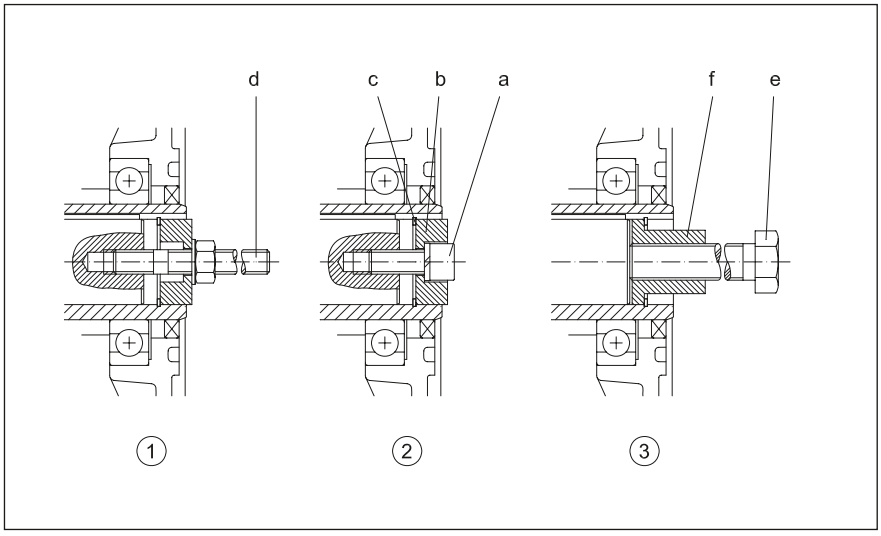

Более подробные данные для плоских цилиндрических, конических и червячных редукторов (см. главы 11, 12, 13, дополнительный габаритный чертеж «Приспособления для монтажа и удержания редуктора с полым валом»)

Вентиляция редукторов

Редукторы поставляются в полностью герметизированном виде, полностью защищенном от негативного воздействия окружающей среды. Для редукторов с большим количеством масла или в высокотемпературных исполнениях, устанавливается воздушный клапан. При необходимости в большинстве случаев можно, в зависимости от монтажной позиции, заменить резьбовую пробку, не загрязненную маслом, воздушным клапаном.

Положение резьбовых заглушек - см. главу 5 «Резьбовые заглушки»

Уплотнения на рабочем валу

Все редукторы, начиная с типоразмера 10, по заказу и за дополнительную плату могут поставляться с двойным уплотнением на рабочем валу, что наилучшим образом зарекомендовало себя при расположении рабочего вала вниз или для защиты от внешних факторов.

Рекомендуемые смазочные материалы

Приводы поставляются с завода готовыми к эксплуатации со смазкой редуктора.
Стандартно редукторы пригодны для эксплуатации при температуре окружающей среды от -20 °C до +40 °C. Количество смазки оптимально соответствует монтажному положению, и указывается на фирменной табличке двигателя. Сорт смазочного материала указан в инструкции по эксплуатации. Смазочные материалы для других диапазонов температур или для особых случаев эксплуатации поставляются по заказу.
В следующей таблице приведены особенно хорошо зарекомендовавшие себя редукторные масла EP с защитой от износа:

Производитель	**Вид смазочного материала**					
	Минеральное масло	**Синтетическое масло**				**USDA H1 масло**
	ISO VG 220	ISO VG 68		ISO VG 220	ISO VG 460	ISO VG 220
	Стандартное масло для редукторов серий **BF06-BF90 BG04-BG100 BK60-BK90**	Низкотемпературное масло для редукторов серий **BF06-BF90 BG04-BG100**	**BK06-BK90 BM09-BM40 BS02-BS40**	Стандартное масло для редукторов серий **BS02-BS10 BK06-BK10 BM09-BM40** Высокотемпературное масло для редукторов серий **BS02-BS10 BK06-BK10 BF06-BF90 BG04-BG100 BK60-BK90 BM09-BM10**	Стандартное масло для редукторов серий **BS20-BS40 BK17-BK50 BM20-BM40 Высокотемпературное масло для редукторов серий BS20-BS40 BK17-BK50 BM20-BM40**	Пищевое масло для редукторов серий **BF06-BF90 BG04-BG100 BK06-BK90 BM09-BM40 BS02-BS40**
AGIP	BLASIA 220 [13 02 08]	–	–	BLASIA S 220 [13 02 06]	BLASIA S 460 [13 02 06]	–
BECHEM RHUS	STAROIL G 220 [13 02 08]	–	BERUSYNTH EP 68 [13 02 06]	BERUSYNTH EP 220 [13 02 06]	BERUSYNTH EP 460 [13 02 06]	BERUSYNTH EP 220 H1 [13 02 06]
CASTROL	ALPHA EP 220 [13 02 08] ALPHA SP 220 [13 02 08] OPTIGEAR EP 220 [13 02 08] OPTIGEAR 1100/220 [13 02 08]	Alphasyn T68 [13 02 06]	–	ALPHASYN PG 220 [13 02 06] OPTIGEAR 800/220 [13 02 06] OPTIGEAR 1300/220 [13 02 06] ALPHASYN GS 220 [13 02 06]	ALPHASYN PG 460 [13 02 06] OPTIGEAR 800/460 [13 02 06] OPTIGEAR 1300/460 [13 02 06] ALPHASYN GS 460 [13 02 06]	OPTILEB GT 220 (CLP-HC) [13 02 06] OPTILEB GT 1800/220 (CLP-PG) [13 02 08]
CHEVRON	Meropa 220 [13 02 08] GEARTEX EP-A SAE 85W-90 [13 02 06]	–	Meropa Synlube WS 68 [13 02 06]	Meropa Synlube WS 220 [13 02 06]	Meropa Synlube WS 460 [13 02 06]	Chevron lubricating oils FM 220 (USA) [13 02 06]
FUCHS	RENOLIN CLP 220 [13 02 08] RENOLIN CLPF 220 SUPER [13 02 08] RENOLIN CLP 220 PLUS [13 02 08]	RENOLIN UNISYN CLP 68 [13 02 06]	RENOLIN PG 68 [13 02 06]	RENOLIN PG 220 [13 02 06]	RENOLIN PG 460 [13 02 06]	CASSIDA FLUID GL 220 [13 02 06]
KLÜBER	KLÜBEROIL GEM 1-220 N [13 02 08]	–	KLÜBERSYNTH GH 6-80 [13 02 06]	KLÜBERSYNTH GH 6-220 [13 02 06]	KLÜBERSYNTH GH 6-460 [13 02 06]	KLÜBEROIL 4UH1-220 N [13 02 06] KLÜBERSYNTH UH1 6-220 [13 02 06]
MOBIL	MOBILGEAR 600 XP 220 [13 02 08]	MOBIL SHC 626 [13 02 06]	–	MOBIL SHC Gear 220 [13 02 06] MOBIL SHC 630 [13 02 06]	MOBIL SHC Gear460 [13 02 06] MOBIL SHC 634 [13 02 06]	MOBIL SHC CIBUS 220 [13 02 06]
OEST	Gearol 220 [13 02 06]	–	–	–	–	–
SHELL	OMALA S2 GX220 [13 02 08]	–	–	OMALA S4 WE 220 [13 02 06]	OMALA S4 WE 460 [13 02 06]	–
TOTAL	CARTER EP 220 [13 02 08] CARTER XEP 220 [13 02 06]	–	–	CARTER SY 220 [13 02 06]	CARTER SY 460 [13 02 06]	NEVASTANE SL220 [13 02 06] NEVASTANE EP 220 [13 02 06] NEVASTANE SY 220 [13 02 06]
WINTERSHALL	SRS ERSOLAN 220 [13 02 08]	–	–	–	–	–

[....] Код Европейского каталога отходов (Решение 2001/118/EG)

Внимание:
Синтетические редукторные масла на основе полигликоля (например, PGLP ...) утилизируются отдельно от минеральных масел как **особые отходы**.

Если температура окружающей среды не опускается ниже -20 °C, то в соответствии с международным определением класса вязкости при 40 °C согласно ISO 3448 и DIN 51519 рекомендуется использовать класс вязкости ISO VG220 (SAE90), в Северной Америке - AGMA 5 EP.

При более низкой температуре окружающей среды необходимо использовать масла меньшей вязкости с соответственно лучшими характеристиками при пуске, например, масло PGLP класса вязкости VG68 (SAE80) или AGMA 2 EP. Использование этих сортов может потребоваться также уже в диапазоне температур, близких к точке замерзания, если пусковой момент привода был уменьшен для плавного пуска или если двигатель имеет относительно малую мощность.

Количество смазочного материала

Количество смазочного материала, оптимальное для предусмотренной конструкции, указано на фирменной табличке с паспортными данными двигателя (символ “масленка”). Во время заправки необходимо следить, чтобы в зависимости от монтажного положения была обеспечена надежная смазка расположенных вверху шестерен и подшипников качения..

Количество смазки для редукторов серии BG

Навесной корпус с фланцем, резьбовыми отверстиями или боковыми лапами

Фланец (Код -2./Код -3./Код -4./Код -7.)
Лапа с резьбовыми отверстиями (Код-6.)
Лапа со сквозными отверстиями (Код -9.)
Корпус с резьбовыми отверстиями (Код -8.)

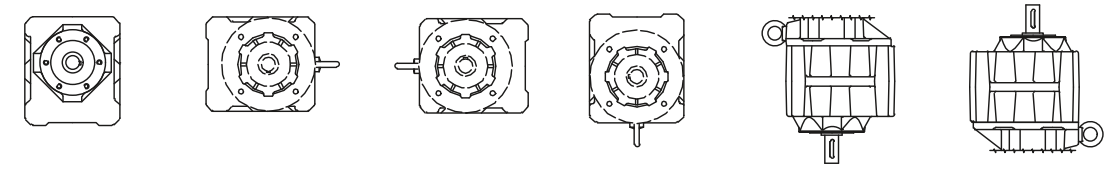

Корпус с лапой

Литая лапа со сквозными отверстиями (Код -1.)

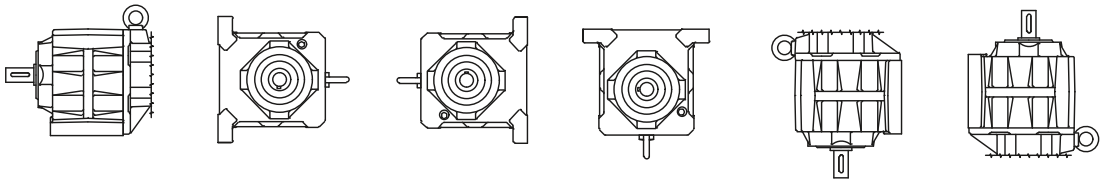

Тип редуктора		H4	H1	H2	H3	V1	V2
BG04	*	0,03	0,03	0,03	0,03	0,55	0,55
	**	0,05	0,05	0,05	0,05	0,1	0,05
BG05	*	0,05	0,05	0,05	0,05	0,08	0,08
	**	0,08	0,08	0,08	0,08	0,16	0,8
BG06	*	0,08	0,08	0,08	0,08	0,15	0,15
	**	0,12	0,12	0,12	0,12	0,24	0,15
BG10	*	0,65	0,65	0,65	0,85	1,05	0,85
	**	0,45	0,45	0,45	0,6	0,75	0,6
BG15	**	0,4	0,4	0,4	0,35	0,62	0,55
BG20	*	0,8	0,8	0,8	1,1	1,4	1,1
	**	0,6	0,6	0,6	1,0	1,15	0,9
BG30	*	1,0	1,0	1,0	1,7	2,4	1,6
	**	1,0	1,0	1,0	1,7	2,3	1,7
BG40	*	1,7	1,7	1,7	2,5	3,5	2,1
	**	1,7	1,7	1,7	2,5	3,5	2,1
BG50	*	3,0	3,0	3,0	4,5	5,5	3,3
	**	3,0	3,0	3,0	4,5	5,5	3,3
BG60	*	5,5	5,5	5,5	7,0	10,9	6,4
	**	5,5	5,5	5,5	7,0	10,9	6,4
BG70		6,5	6,5	6,5	8,0	13,5	9,0
BG80		11,0	11,0	11,0	11,0	22,5	15,0
BG90		19,0	19,0	19,0	19,0	40,0	26,0
BG100		35,0	35,0	55,0	50,0	66,0	50,0

* Корпус с фланцем
** Корпус с лапой

Количество смазки в литрах

Количество смазочного материала для BG20R

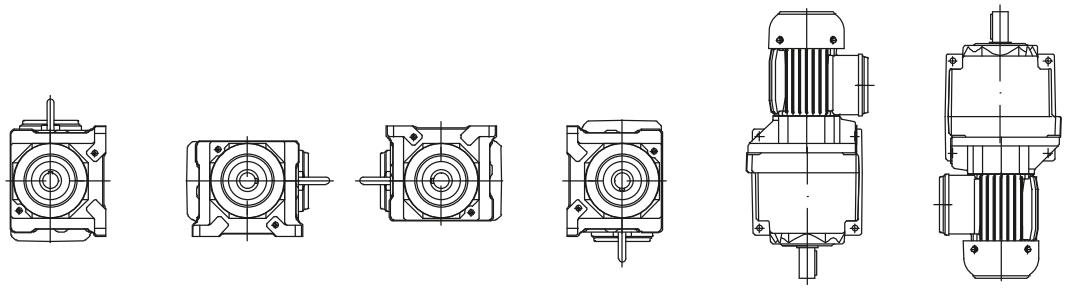

Тип редуктора	H4	H1	H2	H3	V1	V2
BG20R	0,8	1,0	0,8	1,4	1,65	1,0

Количество смазки в литрах

Количество смазки для редукторов серии BF

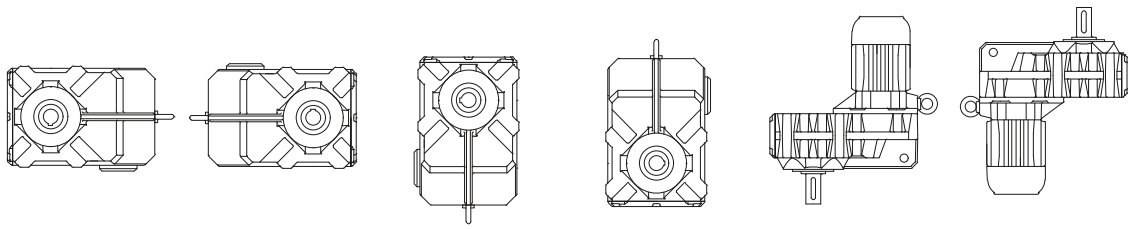

Тип редуктора	H1	H2	H3	H4	V1	V2
BF06	0.25	0.25	0.25	0.37	0.35	0.3
BF10	0.85	0.85	0.85	1.1	1.45	1.5
BF20	1.3	1.3	1.3	1.7	2.2	2.25
BF30	1.7	1.7	1.7	2.2	3.2	3.0
BF40	2.7	2.7	2.7	3.5	4.9	4.8
BF50	3.8	3.8	3.8	5.0	6.7	6.7
BF60	6.7	6.7	6.7	9.0	12.3	12.0
BF70	12.2	12.2	12.2	16.0	24.2	21.8
BF80	17.0	17.0	17.0	21.0	32.2	27.5
BF90	32.0	32.0	32.0	41.0	62.0	53.0

Количество смазки в литрах

Количество смазки для редукторов серии BK

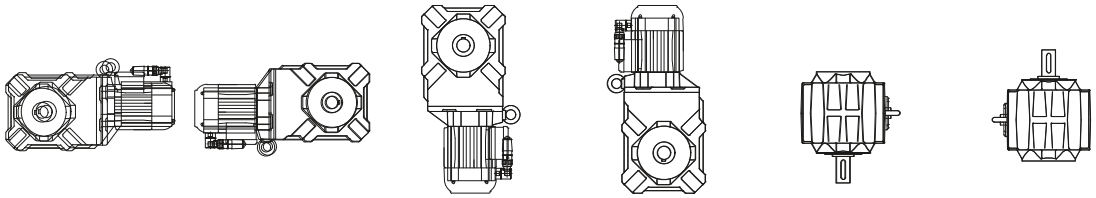

Тип редуктора	H1	H2	H3	H4	V1	V2
BK06	0,15	0,23	0,29	0,31	0,18	0,23
BK10	0,83	0,83	0,92	1,75	0,92	0,92
BK17	1,0	1,7	1,8	2,6	1,3	1,8
BK20	1,5	1,5	1,6	2,9	1,65	1,65
BK30	2,2	2,2	2,3	4,4	2,4	2,4
BK40	3,5	3,5	3,5	7,0	3,7	3,7
BK50	5,8	5,8	5,8	11,5	6,0	6,0
BK60	6,0	8,7	6,9	12,0	8,6	8,6
BK70	10,2	15,0	11,5	20,5	13,5	14,5
BK80	18,0	25,5	19,0	37,0	23,5	25,5
BK90	33,0	48,0	36,0	69,0	45,0	48,0

Количество смазки в литрах

Количество смазки для редукторов серии BS

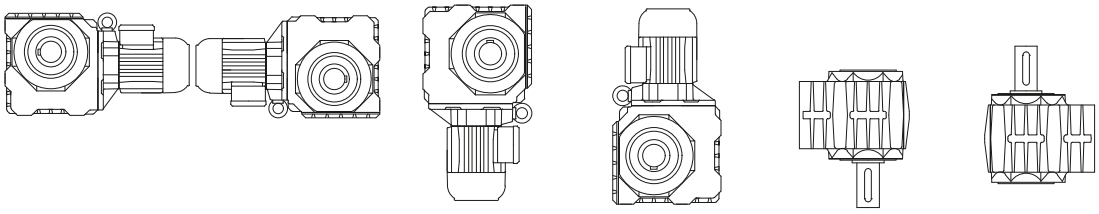

Тип редуктора	H1	H2	H3	H4	V1	V2
BS02	0,06	0,06	0,06	0,06	0,06	0,06
BS03	0,17	0,17	0,17	0,17	0,17	0,17
BS04	0,11	0,17	0,11	0,2	0,11	0,11
BS06	0,24	0,36	0,24	0,45	0,24	0,24
BS10	0,9	1,3	0,9	1,6	0,9	0,9
BS20	1,5	2,1	1,5	2,7	1,5	1,5
BS30	2,2	3,0	2,2	3,8	2,2	2,2
BS40	3,5	4,7	3,5	6,0	3,5	3,5

Количество смазки в литрах

Количество смаз для предварительной стадии (Z)

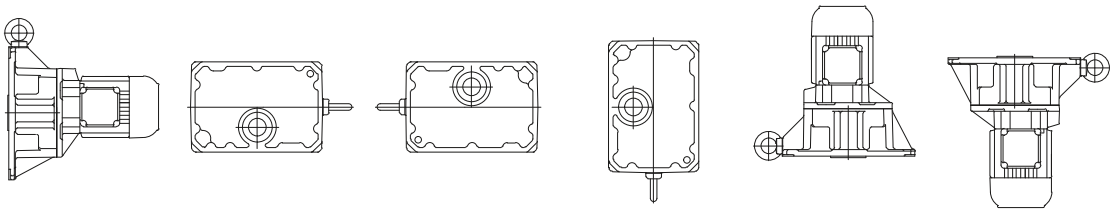

BF BG	H4	H1	H2	H3	V1	V2
BK BS	H1	V1	V2	H2	H4	H3
Тип редуктора						
BG10Z BF10Z BK10Z BS10Z	0,10	0,05	0,12	0,07	0,16	0,07
BG20Z BF20Z BK20Z BS20Z	0,15	0,07	0,19	0,17	0,27	0,10
BG30Z BF30Z BK30Z BS30Z BM30Z	0,2*	0,10	0,35	0,22	0,35	0,19
BG40Z BF40Z BK40Z BS40Z BM40Z	0,32*	0,17	0,50	0,37	0,6	0,32
BG50Z BF50Z BK50Z	0,5	0,3	0,92	0,7	1,15	0,5
BG60Z BF60Z BK60Z	0,9	0,5	1,55	1,1	2,0	0,7
BG70Z BF70Z BK70Z BF80Z	1,2	0,6	1,8	1,6	2,4	1,4
BG80Z BF90Z BK80Z BG100Z	3,1	1,3	4,0	2,6	5,2	2,0
BG90Z BK90Z	4,2	1,5	5,4	3,5	7,7	3,0

*: у BM30Z/BM40Z смазка предварительной ступени проходит через главный редуктор.

Количество смазки в литрах

Количество смазки для промежуточных редукторов

Определение положения клеммной коробки (KLK)

Положение KLK для редуктора с предварительной ступенью то же, что для обычного редуктора

Редуктор BG, BF - если типовое положение клеммной коробки I -> положение клеммной коробки I и для промежуточного редуктора

Редуктор BK, BS - если типовое положение клеммной коробки II -> положение клеммной коробки II и для промежуточного редуктора

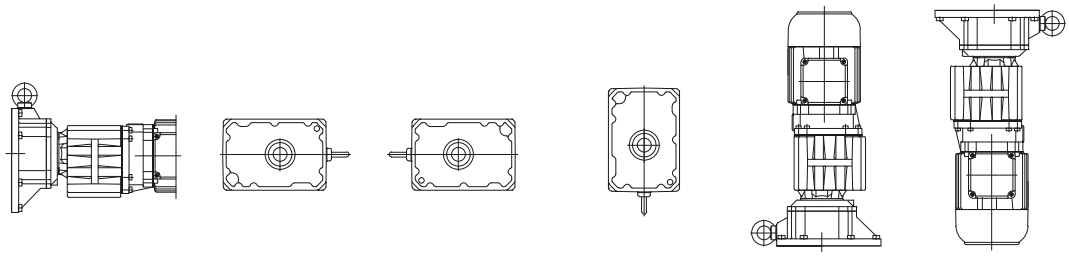

Монтажная позиция главного редуктора							
	BF	H4	H1	H2	H3	V1	V2
	BG	B3/B5	B6	B7	B8	V5/H5	V6/H6
	BK	H1	V1	V2	H2	H4	H3
	BS						
Обозначение типа двойного редуктора							
BG06G04 BK06G04 BS06G04		0,03	0,03	0,03	0,03	0,05	0,05
BG10G06 BF10G06 BK10G06 BS10G06		0,08	0,08	0,08	0,08	0,15	0,15
BG20G06 BF20G06 BK20G06 BS20G06		0,08	0,08	0,08	0,08	0,15	0,15
BG30G06 BF30G06 BK30G06 BS30G06		0,08	0,08	0,08	0,08	0,15	0,15
BG40G10 BF40G10 BK40G10 BS40G10		0,65	0,65	0,65	0,85	1,05	0,85
BG50G10 BF50G10 BK50G10		0,65	0,65	0,65	0,85	1,05	0,85
BG60G20 BF60G20 BK60G20		0,8	0,8	0,8	1,1	1,4	1,1
BG70G20 BF70G20 BK70G20		0,8	0,8	0,8	1,1	1,4	1,1
BG80G40 BF80G40 BK80G40		1,7	1,7	1,7	2,5	3,3	2,1
BG90G50 BF90G50 BK90G50 BG100G50		3,0	3,0	3,0	4,5	5,5	3,3
Количество смазки в литрах							

Расположение резьбовых заглушек
-Редукторы серии BG

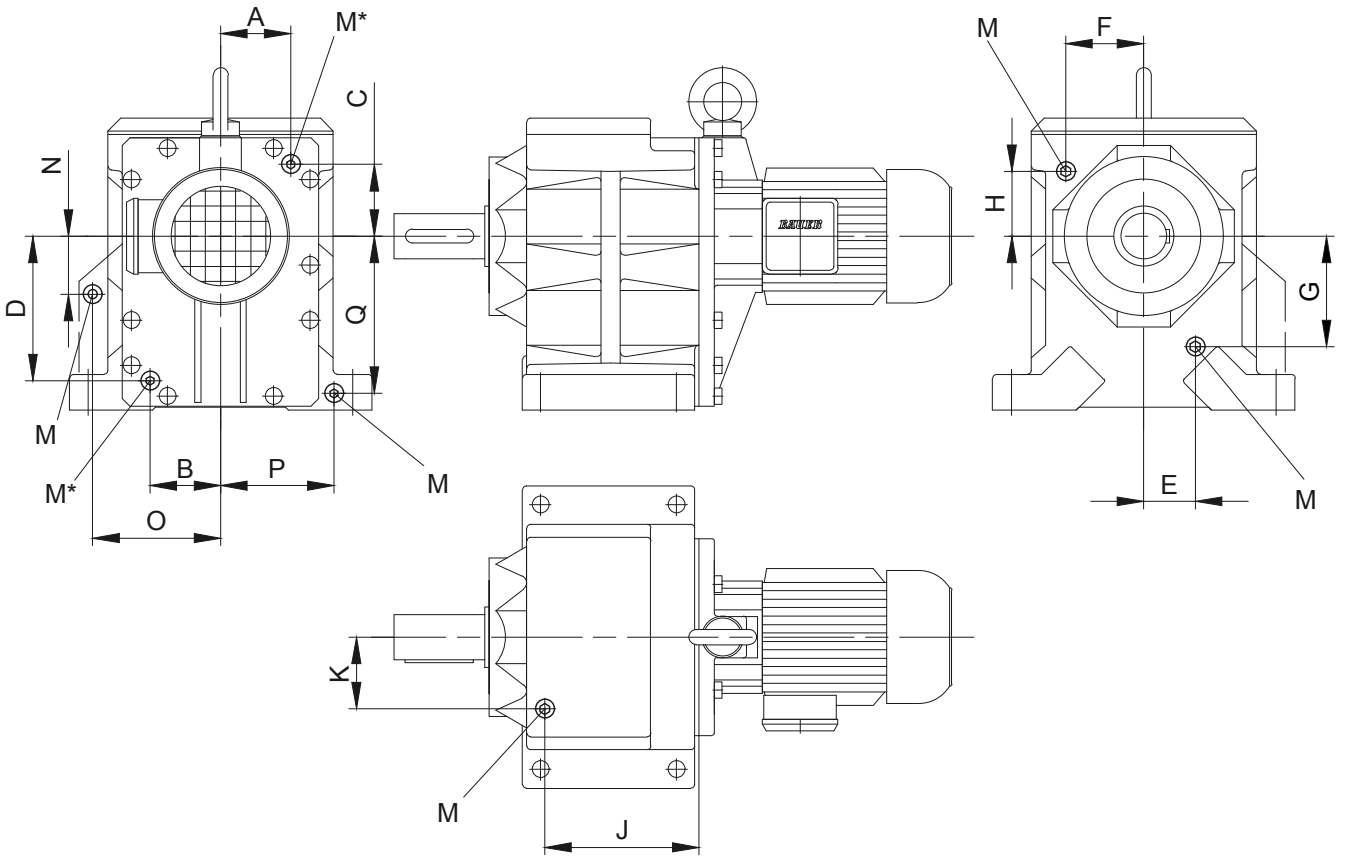

Тип		A	B	C	D	E	F	G	H	J	K	N	O	P	Q	M
BG10	Корпус с лапой	см. расположение резьбовых заглушек на переднем щите	Таб.I-таб.III, размер B.10			33	42	48	41,5	-	-	-	-	-	-	M10x1
BG10	Корпус с фланцем		Таб.I-таб.III, размер B.10			27	-	73	-	-	-	-	-	-	-	M10x1
BG15	Корпус с лапой		Таб.I-таб.III, размер B.10			-	-	-	-	-	-	-	-	-	-	-
BG20	Корпус с лапой		Таб.I-таб.III, размер B.20			-	47	-	52,5	-	-	-	-	-	-	M10x1
BG20	Корпус с фланцем		Таб.I-таб.III, размер B.20			-	28	-	68	-	-	-	-	-	-	-
BG30	Корпус с лапой		Таб.I-таб.III, размер B.30			-	54	-	58	-	-	-	-	-	-	M10x1
BG30	Корпус с фланцем		Таб.I-таб.III, размер B.30			-	58	-	48	-	-	-	-	-	-	M10x1
BG40	Корпус с лапой		Таб.I-таб.III, размер B.40			-	75	-	48	-	-	-	-	-	-	M14x1,5
BG40	Корпус с фланцем		Таб.I-таб.III, размер B.40			-	75	-	48	-	-	-	-	-	-	M14x1,5
BG50	Корпус с лапой		Таб.I-таб.III, размер B.50			-	53	-	100	-	-	-	-	-	-	M14x1,5
BG50	Корпус с фланцем		Таб.I-таб.III, размер B.50			-	53	-	100	-	-	-	-	-	-	M14x1,5
BG60	Корпус с лапой		Таб.I-таб.III, размер B.60			-	70	-	119	-	-	-	-	-	-	M20x1,5
BG60	Корпус с фланцем		Таб.I-таб.III, размер B.60			-	70	-	119	-	-	-	-	-	-	M20x1,5
BG70			Таб.I-таб.III, размер B.70			-	103	-	86	204	95	-	-	-	-	M20x1,5
BG80			Таб.I-таб.III, размер B.80			-	133	-	110	237	111	-	-	-	-	M20x1,5
BG90			Таб.I-таб.III, размер B.90			-	165	-	124	297	140	-	-	-	-	M24x1,5
BG100			Таб.I-таб.III, размер B.80			-	202	-	128	420	165	135	263	202	293	M24x1,5

M = Резьбовые заглушки согласно DIN 908
Размеры в миллиметрах (мм)

M* = размер и положение резьбовой заглушки смотрите на странице 78.

Расположение резьбовых заглушек
-BG-20-01R

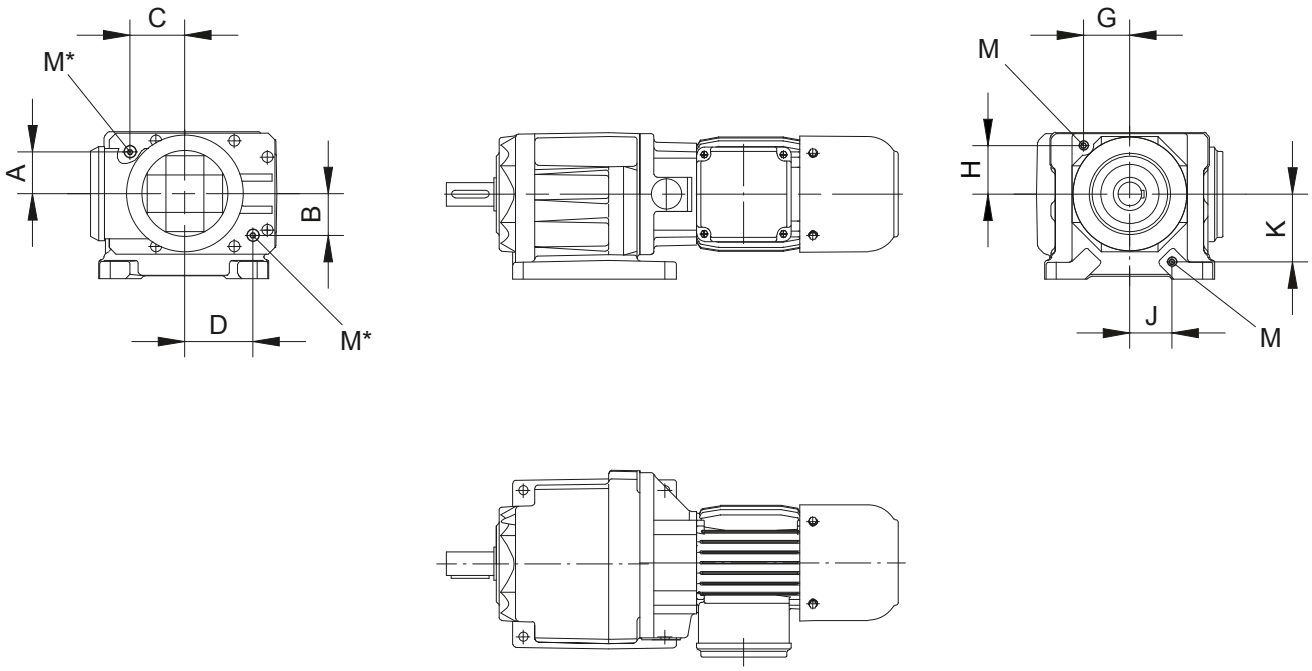

Тип	A	B	C	D	G	H	J	K	M
BG20-01R Роликовый конвейер	см. положение резьбовых заглушек на переднем щите Таб.I-таб.III, размер B20				48,5	51,5	45	71,5	M10x1
M = Резьбовые заглушки согласно DIN 908 Размеры в миллиметрах (мм)									

M* = размер и положение резьбовой заглушки смотрите на странице 78.

Расположение резьбовых заглушек
-Редукторы серии BF

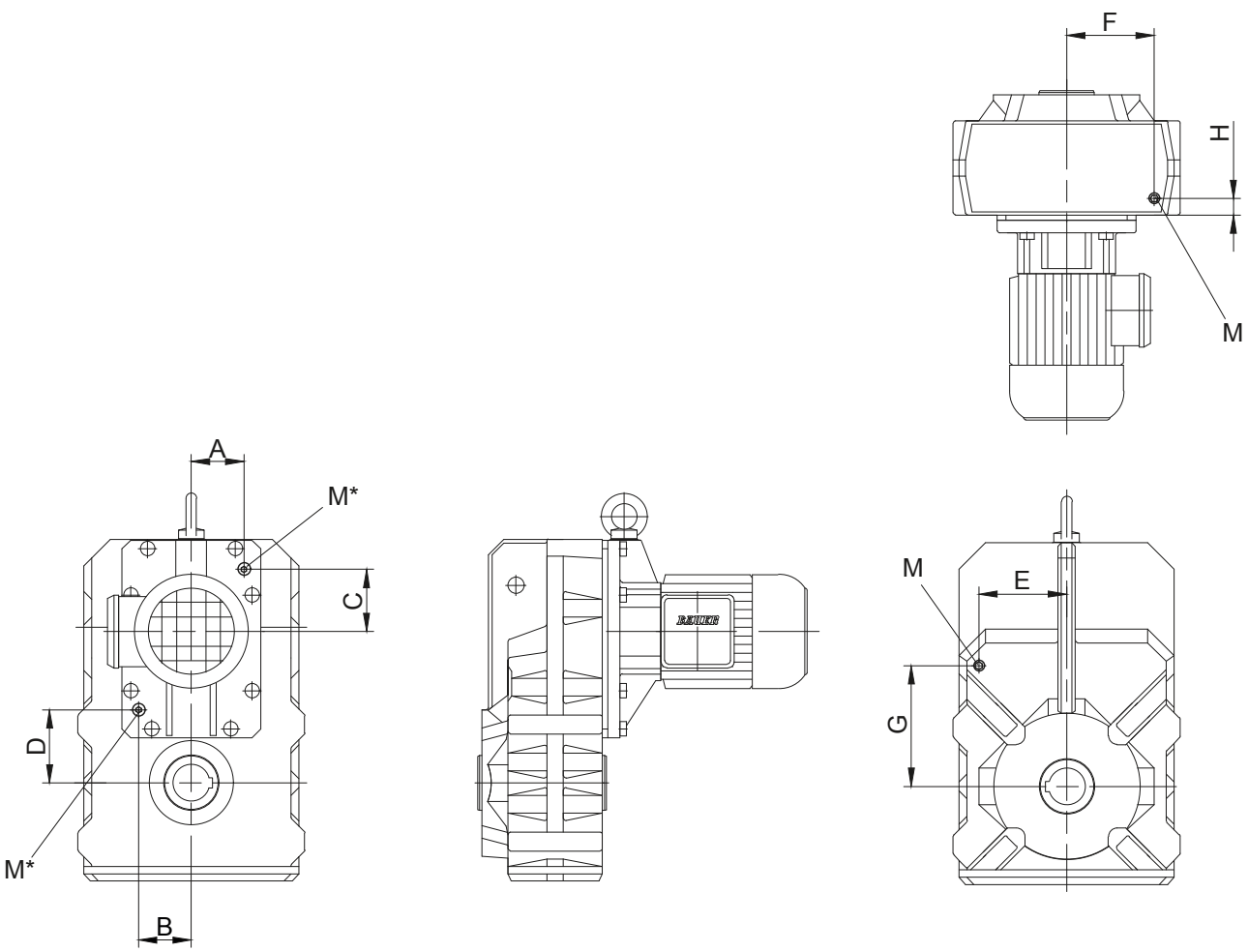

Тип	A	B	C	D	E	F	G	H	M
BF06	см. расположение резьбовых заглушек на переднем щите	По запросу							
BF10		Таб.I-таб.III, размер	B.10		64	65	97	28	M10x1
BF20		Таб.I-таб.III, размер	B.20		77	70	115	30,5	M10x1
BF30		Таб.I-таб.III, размер	B.30		88	82	125	36,5	M10x1
BF40		Таб.I-таб.III, размер	B.40		100	86	141	33	M14x1,5
BF50		Таб.I-таб.III, размер	B.50		120	105	165	42,3	M14x1,5
BF60		Таб.I-таб.III, размер	B.60		140	145	200	50,5	M20x1,5
BF70		Таб.I-таб.III, размер	B.70		165	177	235	52,5	M20x1,5
BF80		Таб.I-таб.III, размер	B.70		145	148	255	123	M20x1,5
BF90		Таб.I-таб.III, размер	B.80		155	176	347,5	260	M24x1,5
M = Резьбовые заглушки согласно DIN 908 Размеры в миллиметрах (мм)									

M* = размер и положение резьбовой заглушки смотрите на странице 78.

Расположение резьбовых заглушек
-Редукторы серии BK

BK10 - BK50

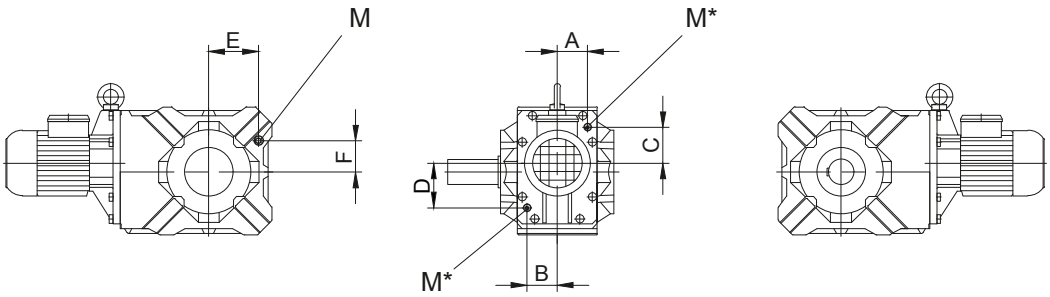

BK60 - BK90

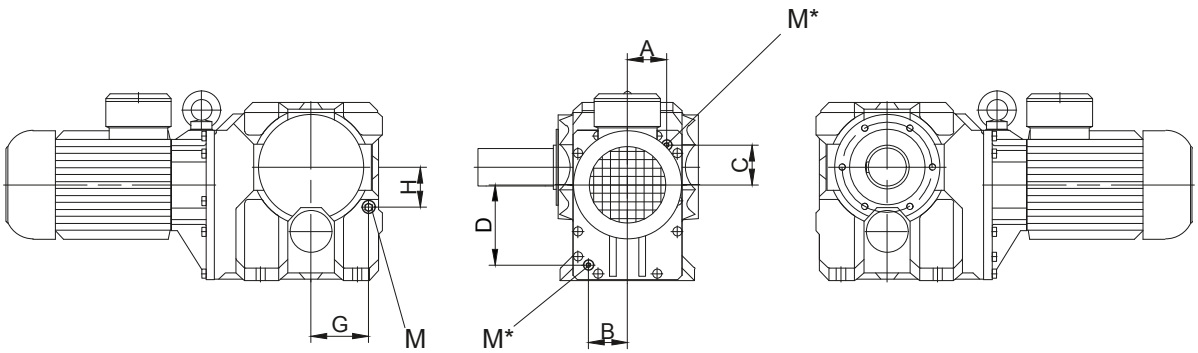

Тип	A	B	C	D	E	F	G	H	M
BK06	см. расположение резьбовых заглушек на переднем щите	По запросу							
BK10		Таб.I-таб.III, размер B.10			62	32,5	-	-	M10x1
BK20		Таб.I-таб.III, размер B.20			73,5	37,5	-	-	M10x1
BK30		Таб.I-таб.III, размер B.30			80	43	-	-	M10x1
BK40		Таб.I-таб.III, размер B.40			88	49	-	-	M14x1,5
BK50		Таб.I-таб.III, размер B.50			118	74	-	-	M14x1,5
BK60		Таб.I-таб.III, размер B.60			-	-	93	87	M20x1,5
BK70		Таб.I-таб.III, размер B.70			-	-	137	95	M20x1,5
BK80		Таб.I-таб.III, размер B.80			-	-	150	117	M20x1,5
BK90		Таб.I-таб.III, размер B.90			-	-	208	135	M24x1,5
M = Резьбовые заглушки согласно DIN 908 Размеры в миллиметрах (мм)									

M* = размер и положение резьбовой заглушки смотрите на странице 78.

Расположение резьбовых заглушек
-Редукторы серии BS

BS10 - BS20

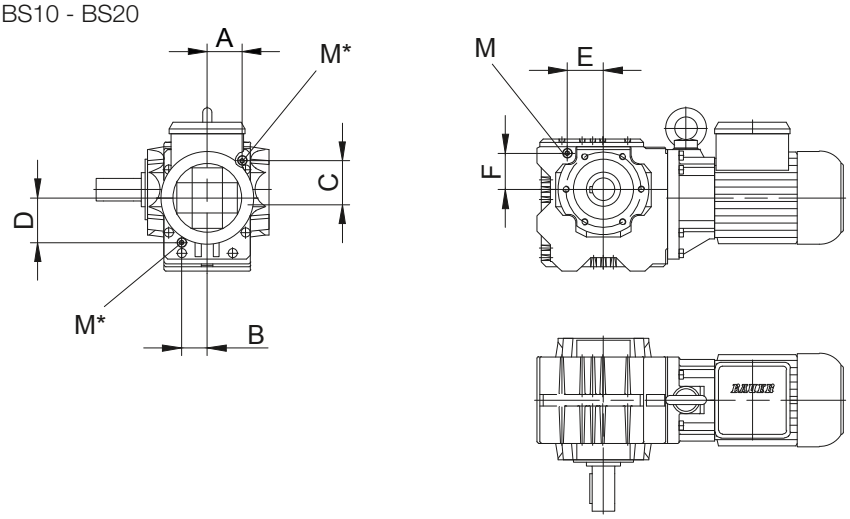

BS30 - BS40

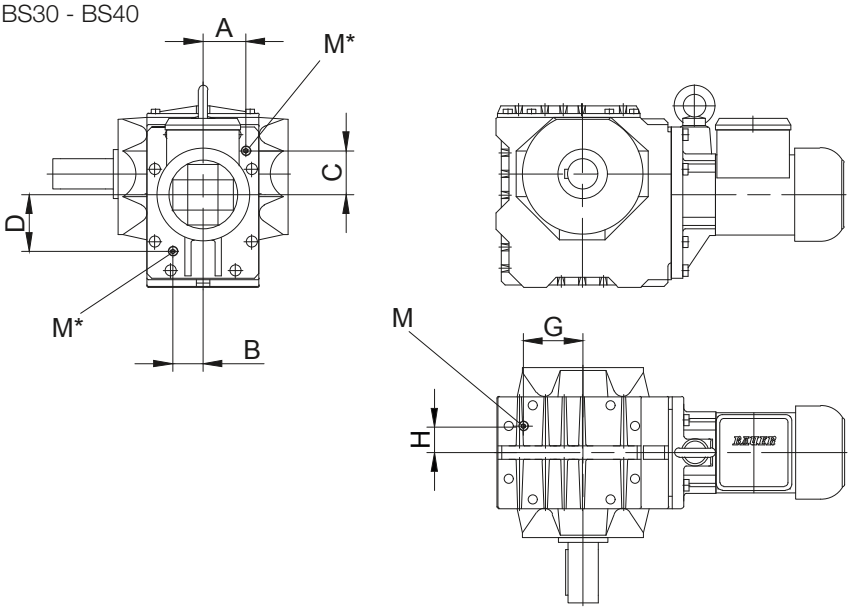

Тип	A	B	C	D	E	F	G	H	M
BS10	см. расположение резьбовых заглушек на переднем щите	Таб.I-таб.III, размер B.10			48	50	-	-	M10x1
BS20		Таб.I-таб.III, размер B.20			59	63	-	-	M10x1
BS30		Таб.I-таб.III, размер B.30			-	-	79	35	M10x1
BS40		Таб.I-таб.III, размер B.40			-	-	93,5	41,5	M14x1,5

M = Резьбовые заглушки согласно DIN 908
Размеры в миллиметрах (мм)

M* = размер и положение резьбовой заглушки смотрите на странице 78.

Расположение резьбовых заглушек
-Предварительные ступени редукции (Z)

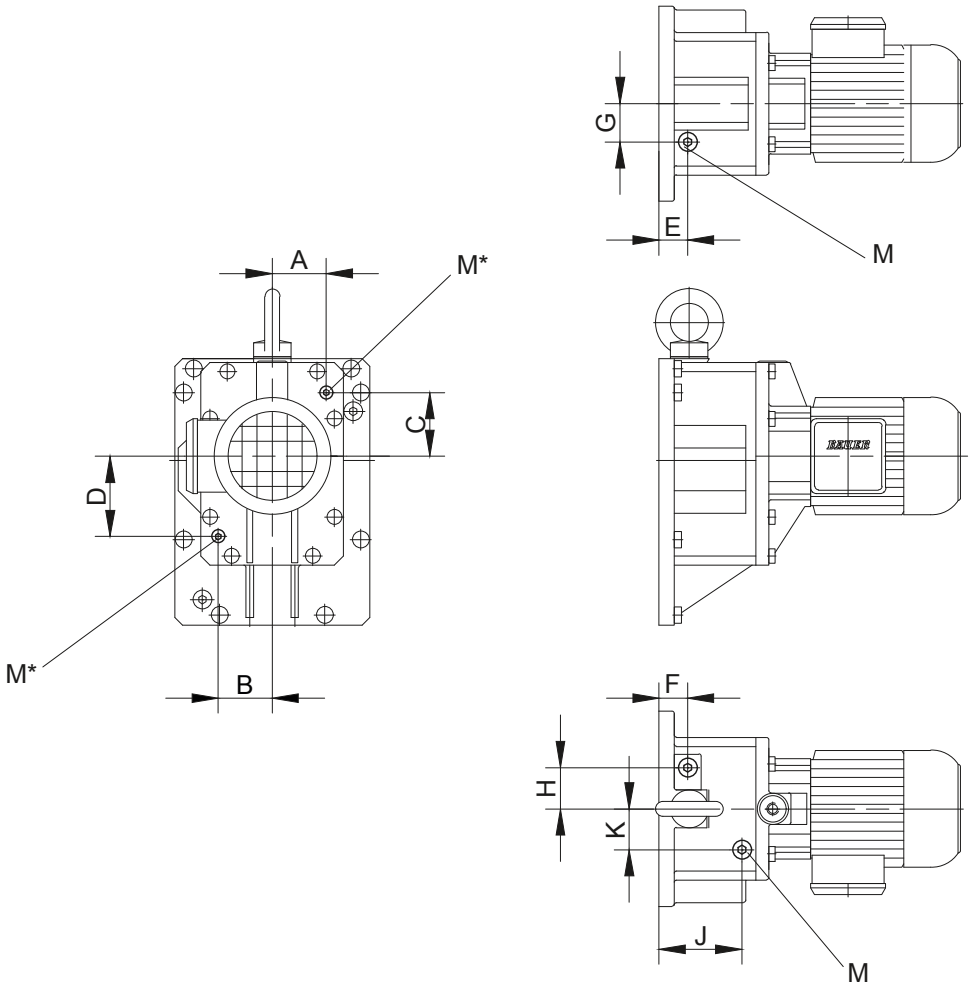

Редуктор	A	B	C	D	E	F	G	H	J	K	M
BG10(Z);BK10(Z)	-	-	-	-	25	-	17,5	-	44	25	M10x1
BF10(Z);BS10(Z)											
BG20(Z);BK20(Z)	-	-	-	-	49	-	28,5	-	23,5	28	M10x1
BF20(Z);BS20(Z)											
BG30(Z);BK30(Z)	см. расположение резьбовых заглушек на переднем щите	Таб.I и таб.III, размер B10			-	24	-	30	-	-	M10x1
BF30(Z);BS30(Z)											
BG40(Z);BK40(Z)		Таб.I и таб.III, размер B20			-	27,5	-	36,5	-	-	M14x1,5
BF40(Z);BS40(Z)											
BG50(Z);BK50(Z)		Таб.I и таб.III, размер B30			-	-	-	-	29	43	M14x1,5
BF50(Z)											
BG60(Z);BK60(Z)		Таб.I и таб.III, размер B40			-	33	-	48	-	-	M20x1,5
BF60(Z)											
BG70(Z);BK70(Z)		Таб.I и таб.III, размер B50			-	38	-	55	-	-	M20x1,5
BF70(Z);BF80(Z)											
BG80(Z);BK80(Z)		Таб.I и таб.III, размер B60			-	45	-	-	-	-	M20x1,5
BF90(Z);BG100(Z)											
BG90(Z);BK90(Z)		Таб.I и таб.III, размер B70			-	-	-	-	-	-	M24x1,5
M = Резьбовые заглушки согласно DIN 908 Размеры в миллиметрах (мм)											

M* = размер и положение резьбовой заглушки смотрите на странице 78.

Резьбовые заглушки

Расположение резьбовых заглушек
-Задний подшипниковый щит в исполнении со стандартным мотор-редуктором

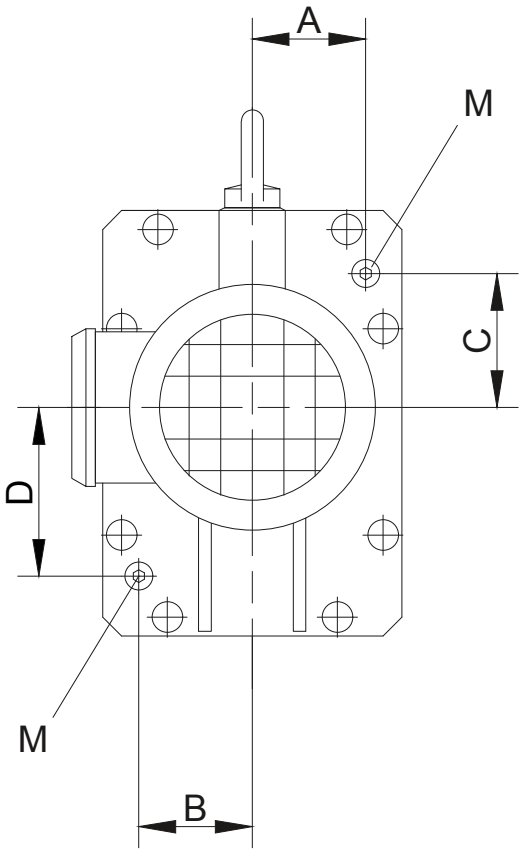

Таблица I: Задний подшипниковый щит в исполнении со стандартным мотор-редуктором

Редуктор	Размер	A	B	C	D	M
BG10(Z); BK10(Z); BF10(Z);BS10(Z)	D05-D..09	36	34	43,5	59	M10x1
BG15	D05-D..09	36	34	43,5	59	M10x1
BG20(Z); BK20(Z); BF20(Z);BS20(Z)	D05-D..09	44	44	58	72,5	M10x1
BG30(Z); BK30(Z); BF30(Z);BS30(Z)	D05-D..09	56,5	40	58,2	75	M10x1
BG40(Z); BK40(Z); BF40(Z);BS40(Z)	D..08-D..11	66	71	71	94	M14x1,5
BG50(Z); BK50(Z);	D..08-D..11	72	74	85	109	M14x1,5
BF50(Z);	D..13-D..16	78	74	82	109	M14x1,5
BG60(Z); BK60(Z);	D..09-D..13	84	81	120	155	M20x1,5
BF60(Z);	D..16	86	81	120	155	M20x1,5
BG70(Z); BK70(Z); BF70(Z);BF80(Z)	D..09-D..18	95	85	97	193	M20x1,5
BG80(Z); BK80(Z); BF90(Z);BG100(Z)	D..11-D..18	118	118	110	245	M20x1,5
BG90(Z); BK90(Z);	D..13-D..18	145	145	116	294	M24x1,5
M = Резьбовые заглушки согласно DIN 908 Размеры в миллиметрах (мм)						

Расположение резьбовых заглушек в редукторах серий BG, BK, BS, BF и в предварительных ступенях редукции.

Расположение резьбовых заглушек
-Задний подшипниковый щит в исполнении с независимым двигателем или в виде редуктора с входным валом

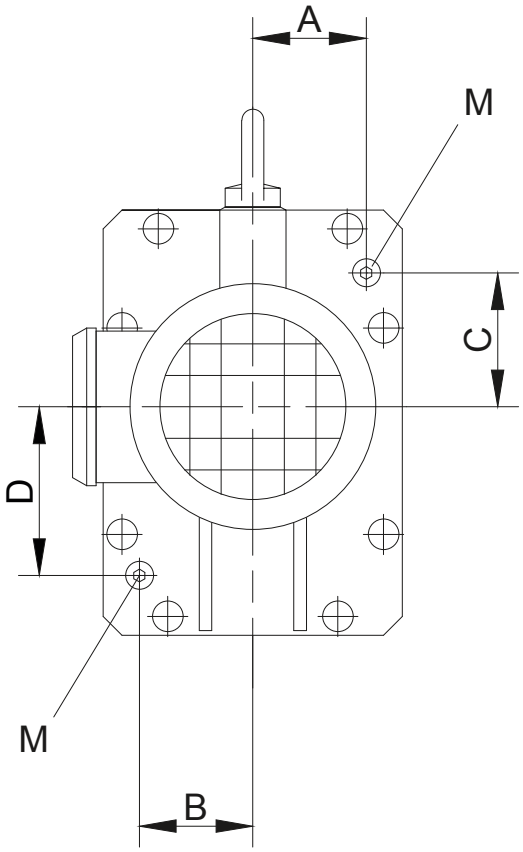

Таблица II: Задний подшипниковый щит в исполнении с независимым двигателем или в виде редуктора с входным валом

Редуктор	A	B	C	D	M
BG10(Z); BK10(Z); BF10(Z);BS10(Z)	1,34	1,34	1,59	2,24	M10x1
BG15	1,34	1,34	1,59	2,24	M10x1
BG20(Z); BK20(Z); BF20(Z);BS20(Z)	1,73	1,73	2,24	2,83	M10x1
BG30(Z); BK30(Z); BF30(Z);BS30(Z)	2,30	1,61	2,27	3,03	M10x1
BG40(Z); BK40(Z); BF40(Z);BS40(Z)	2,72	2,87	2,76	3,82	M14x1,5
BG50(Z); BK50(Z); BF50(Z);	2,95	2,95	3,23	4,33	M14x1,5
BG60(Z); BK60(Z); BF60(Z);	3,31	3,19	4,69	6,10	M20x1,5
BG70(Z); BK70(Z); BF70(Z);BF80(Z)	3,78	3,74	3,78	7,60	M20x1,5
BG80(Z); BK80(Z); BF90(Z);BG100(Z)	4,65	4,65	4,33	9,65	M20x1,5
BG90(Z); BK90(Z);	5,71	5,71	4,57	11,57	M24x1,5
M = Резьбовые заглушки согласно DIN 908 Размеры в миллиметрах (мм)					

Расположение резьбовых заглушек в редукторах серий BG, BK, BS, BF и в предварительных ступенях редукции.

Расположение резьбовых заглушек
-Задний подшипниковый щит в исполнение с предварительной ступенью редукции Z

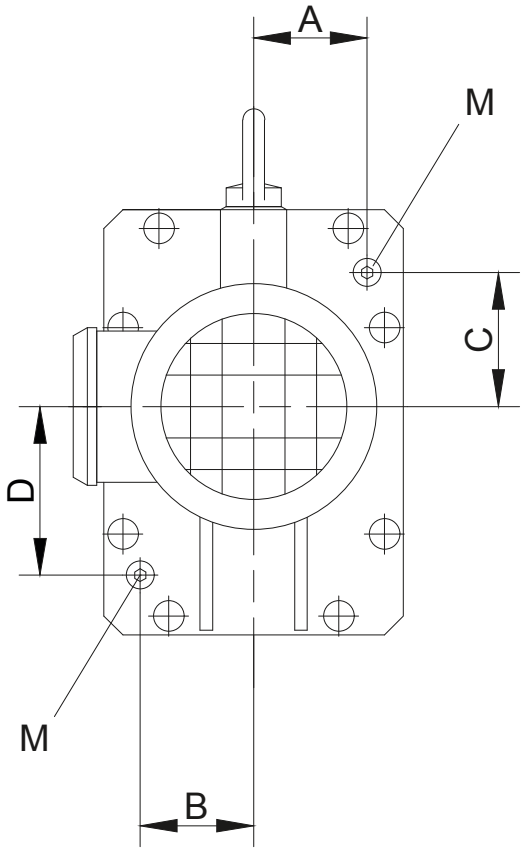

Таблица III: Задний подшипниковый щит в исполнение с предварительной ступенью редукции Z

Редуктор	A	B	C	D	M
B.10	38	39,5	44	61,5	M10x1
B.20	44	44	58	72	M10x1
B.30	59	42	58,2	77	M10x1
B.40	66	71	71	96	M14x1,5
B.50	72	73	85	111	M14x1,5
B.60	85	81	120	192	M20x1,5
B.70	95	95	97	193	M20x1,5
B.80	118	118	110	245	M20x1,5
B.90	139	139	124	302	M24x1,5
M = Резьбовые заглушки согласно DIN 908 Размеры в миллиметрах (мм)					

Расположение резьбовых заглушек в редукторах серий BG, BK, BS, BF и в предварительных ступенях редукции.

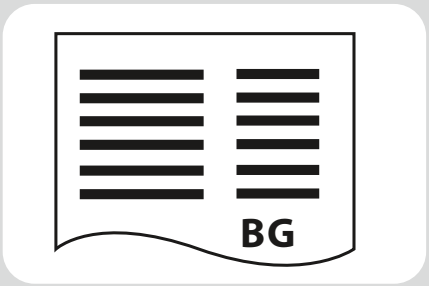

6

Цилиндрические мотор-редукторы серии BG - Выбор

Описание цилиндрического редуктора 83
Типоразмеры 83
Коэффициенты эксплуатации (f_B) цилиндрических мотор-редукторов Bauer 83
Непрерывный режим работы без частых включений Z ≤1/ч 83
Повторно-кратковременный режим 83
Коэффициент эксплуатации Bauer 83
Классификация типов нагрузки 84
Пояснение условных обозначений 84
Подбор цилиндрических мотор-редукторов 84
Таблицы подбора цилиндрических мотор-редукторов DSE - IE1 85
Таблицы подбора цилиндрических мотор-редукторов DHE - IE2 127
Таблицы подбора цилиндрических мотор-редукторов DPE - IE3 172

Типоразмеры

Цилиндрические мотор-редукторы Bauer серии BG поставляются в 13 типоразмерах с крутящим моментом от 20 до 18 500 Нм. Более высокий крутящий момент по запросу. Редукторы имеют прочный литой корпус.

Коэффициенты эксплуатации (f_B) цилиндрических мотор-редукторов Bauer

Общая нагрузка на редуктор определяется воздействием многочисленных факторов, к наиболее важным из них относятся:

- Средний крутящий момент (номинальный момент)
- Ежедневное время эксплуатации
- Величина пиков крутящего момента (класс ударной нагрузки)
- Частота пиков крутящего момента (частота переключений)

На практике эти факторы можно упрощенно обозначить как **коэффициент** эксплуатации. В таблицах, приведенных ниже, и пояснениях к ним вместо классификации приводимых в движение ведомых механизмов мы пытаемся дать объективное описание **типов нагрузки**.

Исходя из опыта, можно сказать, что наряду с ударами крутящего момента (Mx/M_N), вызываемыми приводимыми в движение ведомыми механизмами, решающую роль играют прежде всего передающие средства (муфты, цепи и т.д.), а также отношение масс.

Более подробную информацию см. в специальном документе Bauer SD32 (по запросу).

Непрерывный режим работы без частых включений Z ≤1/ч

Коэффициент f_1 для типа нагрузки и времени работы

Тип нагрузки	Время эксплуатации в сутки t_d	>4 ч	>8 ч	>16 ч
		≤8 ч	≤16 ч	≤24 ч
I		0,8	1,0	1,2
II		1,05	1,25	1,45
III		1,45	1,55	1,7

Повторно-кратковременный режим

Коэффициент f_2 для типа нагрузки и частоты включения

Частота включений при односменном режиме работы t_d ≤8 ч/день

Тип нагрузки	1 <Z ≤100	100 <Z ≤1000	1000 <Z
I	0,95	1,1	1,15
II	1,2	1,35	1,4
III	1,55	1,6	1,6

Частота включений при многосменном режиме работы t_d >8 ч/день

Тип нагрузки	1 <Z ≤100	100 <Z ≤1000	1000 <Z
I	1,3	1,45	1,5
II	1,5	1,6	1,65
III	1,75	1,8	1,8

Коэффициент эксплуатации Bauer

Коэффициент эксплуатации Bauer $f_B = f_1$ или $f_B = f_2$

Пример: Тип нагрузки II при Z = 100 включений в час и многосменной работе дает коэффициент эксплуатации $f_B = f_2 = 1,5$

Цилиндрические мотор-редукторы серии BG

Описание цилиндрического редуктора

Классификация типов нагрузки

Тип нагрузки I:
Равномерно, без ударов. Должны быть выполнены все следующие условия:
- FI ≤ 1,3
- $M_x/M_N \leq 1{,}0$
- Передающие средства, амортизирующие удары (например: высокоупругая муфта без люфта, φ N ≥5°)

Тип нагрузки II:
Удары средней силы. Должно выполняться как минимум одно из следующих условий:
- 1,3 < FI ≤ 4
- $1 < M_x/M_N \leq 1{,}6$
- Передающие средства не амортизируют удары (например: шестерни, жесткая муфта или упругая муфта с φ N <5°)

Тип нагрузки III:
Сильные удары. Должно выполняться как минимум одно из следующих условий:
- FI > 4
- $1{,}6 < M_x/M_N \leq 2{,}0$
- Передающие средства, усиливающие удары (например: муфта с люфтом или цепной привод)

6

Пояснение условных обозначений

Z	Повторно-кратковременный режим: число включений в час
t_d	Ежедневное время работы в часах (час/день)
Fl	Коэффициент инерции $FI = (J_{ext} + J_{rot})/J_{rot}$
J_{ext}	Момент инерции массы входного устройства, приведенный к валу ротора двигателя (кгм^2)
J_{rot}	Момент инерции массы ротора двигателя (кгм^2)
M_x	Максимальный ударный момент, который может возникнуть при эксплуатации или в случае неисправности в результате превышения статического момента нагрузки
M_N	Требуемый для применения статический момент нагрузки
M_x/M_N	Коэффициент относительного ударного момента
φ_N	Угол кручения упругой муфты сцепления при номинальном моменте

Подбор цилиндрических мотор-редукторов

Пояснение сокращений

P	Номинальная мощность
n_2	Номинальная скорость вращения рабочего вала
i	Передаточное число редуктора
M_2	Номинальный крутящий момент на рабочем валу
f_B	Коэффициент эксплуатации Bauer
F_{RN}	Максимально допустимое радиальное усилие со стандартным цельным валом (Код -.1/)
F_{RV}	Максимально допустимое радиальное усилие со стандартным цельным валом при усиленном подшипнике (Код -.1 и -.7)

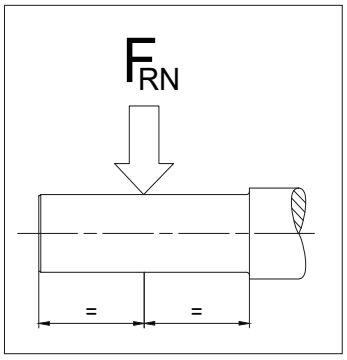

С помощью таблиц выбора можно определить размер мотор-редуктора. Исполнение редуктора можно однозначно определить по кодовым числам (см. главу 10 «Цилиндрические мотор-редукторы серии BG - Габаритные чертежи»).

Защита двигателя от перегрузки

Расчет номинальной мощности двигателя особенно в сочетании с четырех- и многоступенчатыми редукторами выполнен частично с запасом. По этой причине, а также при небольшой мощности двигателя, номинальное значение тока не является критерием нагрузки редуктора и не может использоваться для защиты редуктора от перегрузки. В случае опасности возникновения чрезмерной нагрузки или блокировки рекомендуется защитить редуктор с помощью механического приспособления
(например: предохранительной муфты, проскальзывающей втулки, срезного штифта и т. п.).

0,03 кВт

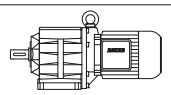

P_N	50 Гц			i	Тип	m	F_{RN}	F_{RV}
	n_2	M_2	f_B					
[кВт]	[об/мин]	[Нм]	[—]	[:1]		[кг]	[N]	[N]
0,03	540	0,53	7,5	2,51	**BG04-../D04LA4**	4,4	340	-
0,03	370	0,77	6,5	3,65	**BG04-../D04LA4**	4,4	390	-
0,03	310	0,92	7,6	4,39	**BG04-../D04LA4**	4,4	380	-
0,03	255	1,12	8,0	5,36	**BG04-../D04LA4**	4,4	380	-
0,03	220	1,3	8,5	6,18	**BG04-../D04LA4**	4,4	415	-
0,03	205	1,39	7,2	6,67	**BG04-../D04LA4**	4,4	410	-
0,03	199	1,43	7,7	6,80	**BG04-../D04LA4**	4,4	420	-
0,03	158	1,81	6,1	8,58	**BG04-../D04LA4**	4,4	410	-
0,03	150	1,91	6,3	9,00	**BG04-../D04LA4**	4,4	470	-
0,03	137	2,05	6,3	9,90	**BG04-../D04LA4**	4,4	480	-
0,03	125	2,25	6,2	10,82	**BG04-../D04LA4**	4,4	480	-
0,03	114	2,5	6,0	11,90	**BG04-../D04LA4**	4,4	490	-
0,03	108	2,65	5,7	12,55	**BG04-../D04LA4**	4,4	490	-
0,03	103	2,75	5,8	13,20	**BG04-../D04LA4**	4,4	500	-
0,03	93	3,05	5,6	14,52	**BG04-../D04LA4**	4,4	510	-
0,03	83	3,45	5,2	16,44	**BG04-../D04LA4**	4,4	530	-
0,03	75	3,8	4,7	18,08	**BG04-../D04LA4**	4,4	540	-
0,03	64	4,45	4,3	21,12	**BG04-../D04LA4**	4,4	560	-
0,03	59	4,85	4,1	23,23	**BG04-../D04LA4**	4,4	600	-
0,03	56	5,1	3,9	24,45	**BG04-../D04LA4**	4,4	610	-
0,03	51	5,6	3,6	26,89	**BG04-../D04LA4**	4,4	650	-
0,03	44	6,5	3,1	30,91	**BG04-../D04LA4**	4,4	690	-
0,03	40	7,1	2,8	34,00	**BG04-../D04LA4**	4,4	720	-
0,03	38,5	7,4	2,7	35,35	**BG04-../D04LA4**	4,4	730	-
0,03	35	8,1	2,5	38,89	**BG04-../D04LA4**	4,4	750	-
0,03	32	8,9	2,2	42,24	**BG04-../D04LA4**	4,4	750	-
0,03	29,5	9,7	2,1	46,47	**BG04-../D04LA4**	4,4	750	-
0,03	28,5	10	2,0	47,52	**BG04-../D04LA4**	4,4	750	-
0,03	26	11	1,8	52,28	**BG04-../D04LA4**	4,4	750	-
0,03	25	11,4	1,75	54,97	**BG04-../D04LA4**	4,4	750	-
0,03	22,5	12,7	1,55	60,47	**BG04-../D04LA4**	4,4	750	-
0,03	31	9,2	3,3	43,57	**BG05-../D04LA4**	5,1	900	-
0,03	29	9,8	3,1	47,00	**BG05-../D04LA4**	5,1	930	-
0,03	26,5	10,8	2,8	51,27	**BG05-../D04LA4**	5,1	970	-
0,03	25,5	11,2	2,7	53,44	**BG05-../D04LA4**	5,1	980	-
0,03	23,5	12,1	2,5	58,30	**BG05-../D04LA4**	5,1	1000	-
0,03	18	13,8	2,9	75,99	**BG06G04-../D04LA4**	8,4	1070	-
0,03	16,5	15	2,9	82,89	**BG06G04-../D04LA4**	8,4	1070	-
0,03	15	16,5	2,7	93,00	**BG06G04-../D04LA4**	8,4	1070	-
0,03	13,5	18,4	2,4	101,5	**BG06G04-../D04LA4**	8,4	1070	-
0,03	11,5	21	2,1	122,0	**BG06G04-../D04LA4**	8,4	1070	-
0,03	9,1	26	1,75	149,0	**BG06G04-../D04LA4**	8,4	1070	-
0,03	7,3	33,5	1,35	185,4	**BG06G04-../D04LA4**	8,4	1070	-
0,03	5,4	46	0,98	250,2	**BG06G04-../D04LA4**	8,4	1070	-
0,03	5,0	50	0,9	275,2	**BG06G04-../D04LA4**	8,4	1070	-
0,03	4,1	45*	1,0	330,8	**BG06G04-../D04LA4**	8,4	1070	-
0,03	3,7	45*	1,0	367,0	**BG06G04-../D04LA4**	8,4	1070	-
0,03	3,0	45*	1,0	457,0	**BG06G04-../D04LA4**	8,4	1070	-
0,03	2,7	45*	1,0	502,6	**BG06G04-../D04LA4**	8,4	1070	-
0,03	2,3	45*	1,0	587,1	**BG06G04-../D04LA4**	8,4	1070	-
0,03	2,1	45*	1,0	645,8	**BG06G04-../D04LA4**	8,4	1070	-
0,03	1,9	45*	1,0	747,5	**BG06G04-../D04LA4**	8,4	1070	-
0,03	1,6	45*	1,0	859,3	**BG06G04-../D04LA4**	8,4	1070	-
0,03	1,5	45*	1,0	945,2	**BG06G04-../D04LA4**	8,4	1070	-
0,03	1,3	45*	1,0	1081	**BG06G04-../D04LA4**	8,4	1070	-
0,03	1,2	45*	1,0	1174	**BG06G04-../D04LA4**	8,4	1070	-
0,03	1,1	45*	1,0	1321	**BG06G04-../D04LA4**	8,4	1070	-
0,03	0,9	45*	1,0	1528	**BG06G04-../D04LA4**	8,4	1070	-
0,03	0,85	45*	1,0	1681	**BG06G04-../D04LA4**	8,4	1070	-
0,03	0,7	45*	1,0	1948	**BG06G04-../D04LA4**	8,4	1070	-
0,03	0,65	45*	1,0	2126	**BG06G04-../D04LA4**	8,4	1070	-
0,03	0,6	45*	1,0	2435	**BG06G04-../D04LA4**	8,4	1070	-
0,03	20,5	13,9	3,2	66,79	**BG06-../D04LA4**	6,1	1070	-
0,03	7,4	38,5	3,1	184,0	**BG10Z-../D04LA4**	11	2000	2800
0,03	7,0	40,5	3,0	194,6	**BG10Z-../D04LA4**	11	2000	2800
0,03	6,3	45	2,7	215,7	**BG10Z-../D04LA4**	11	2000	2800

Крутящий момент обозначенный (*) является максимально допустимым значением при коэффициенте эксплуатации f_B=1,0.

0,03 кВт

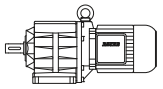

P_N	50 Гц			i	Тип	m	F_{RN}	F_{RV}
	n_2	M_2	f_B					
[кВт]	[об/мин]	[Нм]	[—]	[:1]		[кг]	[N]	[N]
0,03	5,7	50	2,4	240,4	**BG10Z-../D04LA4**	11	2000	2800
0,03	5,1	56	2,1	266,3	**BG10Z-../D04LA4**	11	2000	2800
0,03	4,9	58	2,1	276,0	**BG10Z-../D04LA4**	11	2000	2800
0,03	4,5	63	1,9	305,8	**BG10Z-../D04LA4**	11	2000	2800
0,03	3,6	49	2,7	379,6	**BG10G06-../D04LA4**	14	2000	2800
0,03	3,1	57	2,3	435,9	**BG10G06-../D04LA4**	14	2000	2800
0,03	2,7	68	1,9	512,6	**BG10G06-../D04LA4**	14	2000	2800
0,03	2,3	83	1,55	613,6	**BG10G06-../D04LA4**	14	2000	2800
0,03	1,9	105	1,25	748,9	**BG10G06-../D04LA4**	14	2000	2800
0,03	1,6	130	1,0	899,5	**BG10G06-../D04LA4**	14	2000	2800
0,03	1,3	130*	1,0	1081	**BG10G06-../D04LA4**	14	2000	2800
0,03	1,1	130*	1,0	1272	**BG10G06-../D04LA4**	14	2000	2800
0,03	0,9	130*	1,0	1523	**BG10G06-../D04LA4**	14	2000	2800
0,03	0,75	130*	1,0	1863	**BG10G06-../D04LA4**	14	2000	2800
0,03	0,6	130*	1,0	2356	**BG10G06-../D04LA4**	14	2000	2800
0,03	0,55	130*	1,0	2699	**BG10G06-../D04LA4**	14	2000	2800
0,03	0,46	130*	1,0	2944	**BG10G06-../D04LA4**	14	2000	2800
0,03	0,4	130*	1,0	3378	**BG10G06-../D04LA4**	14	2000	2800
0,03	0,37	130*	1,0	3684	**BG10G06-../D04LA4**	14	2000	2800
0,03	0,31	130*	1,0	4477	**BG10G06-../D04LA4**	14	2000	2800
0,03	0,28	130*	1,0	4884	**BG10G06-../D04LA4**	14	2000	2800
0,03	2,5	77	2,9	550,6	**BG20G06-../D04LA4**	17	5000	2100
0,03	2,1	95	2,3	671,9	**BG20G06-../D04LA4**	17	5000	2100
0,03	1,7	125	1,75	807,1	**BG20G06-../D04LA4**	17	5000	2100
0,03	1,4	160	1,4	969,9	**BG20G06-../D04LA4**	17	5000	2100
0,03	1,2	188	1,15	1142	**BG20G06-../D04LA4**	17	5000	2100
0,03	1,0	230	0,96	1366	**BG20G06-../D04LA4**	17	5000	2100
0,03	0,85	220*	1,0	1672	**BG20G06-../D04LA4**	17	5000	2100
0,03	0,75	220*	1,0	1824	**BG20G06-../D04LA4**	17	5000	2100
0,03	0,65	220*	1,0	2114	**BG20G06-../D04LA4**	17	5000	2100
0,03	0,6	220*	1,0	2422	**BG20G06-../D04LA4**	17	5000	2100
0,03	0,55	220*	1,0	2642	**BG20G06-../D04LA4**	17	5000	2100
0,03	0,45	220*	1,0	3031	**BG20G06-../D04LA4**	17	5000	2100
0,03	0,41	220*	1,0	3306	**BG20G06-../D04LA4**	17	5000	2100
0,03	0,34	220*	1,0	4017	**BG20G06-../D04LA4**	17	5000	2100
0,03	0,31	220*	1,0	4383	**BG20G06-../D04LA4**	17	5000	2100
0,03	2,0	101	3,2	690,6	**BG30G06-../D04LA4**	21	6000	-
0,03	1,8	116	2,8	760,7	**BG30G06-../D04LA4**	21	6000	-
0,03	1,7	124	2,6	829,5	**BG30G06-../D04LA4**	21	6000	-
0,03	1,4	158	2,1	996,8	**BG30G06-../D04LA4**	21	6000	-
0,03	1,3	173	1,9	1088	**BG30G06-../D04LA4**	21	6000	-
0,03	1,1	205	1,6	1280	**BG30G06-../D04LA4**	21	6000	-
0,03	1,0	230	1,4	1404	**BG30G06-../D04LA4**	21	6000	-
0,03	0,8	295	1,1	1718	**BG30G06-../D04LA4**	21	6000	-
0,03	0,75	320	1,0	1875	**BG30G06-../D04LA4**	21	6000	-
0,03	0,65	325*	1,0	2173	**BG30G06-../D04LA4**	21	6000	-
0,03	0,5	325*	1,0	2715	**BG30G06-../D04LA4**	21	6000	-
0,03	0,44	325*	1,0	3115	**BG30G06-../D04LA4**	21	6000	-
0,03	0,4	325*	1,0	3398	**BG30G06-../D04LA4**	21	6000	-
0,03	0,35	325*	1,0	3867	**BG30G06-../D04LA4**	21	6000	-
0,03	0,3	325*	1,0	4504	**BG30G06-../D04LA4**	21	6000	-

0,04 кВт

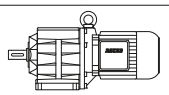

P_N	50 Гц			i	Тип	m	F_{RN}	F_{RV}
	n_2	M_2	f_B					
[кВт]	[об/мин]	[Нм]	[—]	[:1]		[кг]	[N]	[N]
0,04	540	0,7	5,7	2,51	**BG04-../D04LA4**	4,4	340	-
0,04	370	1,03	4,9	3,65	**BG04-../D04LA4**	4,4	390	-
0,04	310	1,23	5,7	4,39	**BG04-../D04LA4**	4,4	380	-
0,04	255	1,49	6,0	5,36	**BG04-../D04LA4**	4,4	380	-
0,04	220	1,73	6,4	6,18	**BG04-../D04LA4**	4,4	415	-
0,04	205	1,86	5,4	6,67	**BG04-../D04LA4**	4,4	410	-
0,04	199	1,91	5,8	6,80	**BG04-../D04LA4**	4,4	420	-
0,04	158	2,4	4,6	8,58	**BG04-../D04LA4**	4,4	410	-

Крутящий момент обозначенный (*) является максимально допустимым значением при коэффициенте эксплуатации f_B=1,0.

0,04 кВт

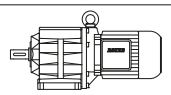

P_N	50 Гц			i	Тип	m	F_{RN}	F_{RV}
	n_2	M_2	f_B					
[кВт]	[об/мин]	[Нм]	[—]	[:1]		[кг]	[N]	[N]
0,04	150	2,5	4,8	9,00	**BG04-../D04LA4**	4,4	470	-
0,04	137	2,75	4,7	9,90	**BG04-../D04LA4**	4,4	480	-
0,04	125	3,05	4,6	10,82	**BG04-../D04LA4**	4,4	480	-
0,04	114	3,35	4,5	11,90	**BG04-../D04LA4**	4,4	490	-
0,04	108	3,5	4,3	12,55	**BG04-../D04LA4**	4,4	490	-
0,04	103	3,7	4,3	13,20	**BG04-../D04LA4**	4,4	500	-
0,04	93	4,1	4,1	14,52	**BG04-../D04LA4**	4,4	510	-
0,04	83	4,6	3,9	16,44	**BG04-../D04LA4**	4,4	530	-
0,04	75	5,0	3,6	18,08	**BG04-../D04LA4**	4,4	540	-
0,04	64	5,9	3,2	21,12	**BG04-../D04LA4**	4,4	560	-
0,04	59	6,4	3,1	23,23	**BG04-../D04LA4**	4,4	600	-
0,04	56	6,8	2,9	24,45	**BG04-../D04LA4**	4,4	610	-
0,04	51	7,4	2,7	26,89	**BG04-../D04LA4**	4,4	650	-
0,04	44	8,6	2,3	30,91	**BG04-../D04LA4**	4,4	690	-
0,04	40	9,5	2,1	34,00	**BG04-../D04LA4**	4,4	720	-
0,04	38,5	9,9	2,0	35,35	**BG04-../D04LA4**	4,4	730	-
0,04	35	10,9	1,85	38,89	**BG04-../D04LA4**	4,4	750	-
0,04	32	11,9	1,7	42,24	**BG04-../D04LA4**	4,4	750	-
0,04	29,5	12,9	1,55	46,47	**BG04-../D04LA4**	4,4	750	-
0,04	28,5	13,4	1,5	47,52	**BG04-../D04LA4**	4,4	750	-
0,04	26	14,6	1,35	52,28	**BG04-../D04LA4**	4,4	750	-
0,04	25	15,2	1,3	54,97	**BG04-../D04LA4**	4,4	750	-
0,04	22,5	16,9	1,2	60,47	**BG04-../D04LA4**	4,4	750	-
0,04	39	9,7	3,1	35,00	**BG05-../D04LA4**	5,1	810	-
0,04	35,5	10,7	2,8	38,18	**BG05-../D04LA4**	5,1	850	-
0,04	34	11,2	2,7	39,94	**BG05-../D04LA4**	5,1	860	-
0,04	31	12,3	2,4	43,57	**BG05-../D04LA4**	5,1	900	-
0,04	29	13,1	2,3	47,00	**BG05-../D04LA4**	5,1	930	-
0,04	26,5	14,4	2,1	51,27	**BG05-../D04LA4**	5,1	970	-
0,04	25,5	14,9	2,0	53,44	**BG05-../D04LA4**	5,1	980	-
0,04	23,5	16,2	1,85	58,30	**BG05-../D04LA4**	5,1	1000	-
0,04	18	19,1	2,1	75,99	**BG06G04-../D04LA4**	8,4	1070	-
0,04	16,5	20,5	2,1	82,89	**BG06G04-../D04LA4**	8,4	1070	-
0,04	15	22,5	2,0	93,00	**BG06G04-../D04LA4**	8,4	1070	-
0,04	13,5	25,5	1,75	101,5	**BG06G04-../D04LA4**	8,4	1070	-
0,04	11,5	29	1,55	122,0	**BG06G04-../D04LA4**	8,4	1070	-
0,04	9,1	36,5	1,25	149,0	**BG06G04-../D04LA4**	8,4	1070	-
0,04	7,3	46,5	0,97	185,4	**BG06G04-../D04LA4**	8,4	1070	-
0,04	27	14,1	3,2	50,38	**BG06-../D04LA4**	6,1	940	-
0,04	26	14,6	3,1	52,56	**BG06-../D04LA4**	6,1	950	-
0,04	24	15,9	2,8	57,34	**BG06-../D04LA4**	6,1	1000	-
0,04	22,5	16,9	2,7	61,22	**BG06-../D04LA4**	6,1	1020	-
0,04	20,5	18,6	2,4	66,79	**BG06-../D04LA4**	6,1	1070	-
0,04	10,5	36	3,3	131,8	**BG10Z-../D04LA4**	11	2000	2800
0,04	9,3	41	2,9	146,0	**BG10Z-../D04LA4**	11	2000	2800
0,04	8,2	46,5	2,6	166,0	**BG10Z-../D04LA4**	11	2000	2800
0,04	7,4	51	2,4	184,0	**BG10Z-../D04LA4**	11	2000	2800
0,04	7,0	54	2,2	194,6	**BG10Z-../D04LA4**	11	2000	2800
0,04	6,3	60	2,0	215,7	**BG10Z-../D04LA4**	11	2000	2800
0,04	5,7	67	1,8	240,4	**BG10Z-../D04LA4**	11	2000	2800
0,04	5,1	74	1,6	266,3	**BG10Z-../D04LA4**	11	2000	2800
0,04	4,9	77	1,55	276,0	**BG10Z-../D04LA4**	11	2000	2800
0,04	4,5	84	1,45	305,8	**BG10Z-../D04LA4**	11	2000	2800
0,04	4,1	60	2,2	332,0	**BG10G06-../D04LA4**	14	2000	2800
0,04	3,6	75	1,75	379,6	**BG10G06-../D04LA4**	14	2000	2800
0,04	3,1	88	1,5	435,9	**BG10G06-../D04LA4**	14	2000	2800
0,04	2,7	103	1,25	512,6	**BG10G06-../D04LA4**	14	2000	2800
0,04	2,3	125	1,05	613,6	**BG10G06-../D04LA4**	14	2000	2800
0,04	1,9	155	0,84	748,9	**BG10G06-../D04LA4**	14	2000	2800
0,04	6,1	62	3,2	222,1	**BG20Z-../D04LA4**	13	5000	-
0,04	3,9	69	3,2	352,1	**BG20G06-../D04LA4**	17	5000	2100
0,04	3,5	77	2,9	391,1	**BG20G06-../D04LA4**	17	5000	2100
0,04	3,0	93	2,4	460,0	**BG20G06-../D04LA4**	17	5000	2100
0,04	2,5	116	1,9	550,6	**BG20G06-../D04LA4**	17	5000	2100
0,04	2,1	141	1,55	671,9	**BG20G06-../D04LA4**	17	5000	2100

Крутящий момент обозначенный (*) является максимально допустимым значением при коэффициенте эксплуатации f_B=1,0.

0,04 кВт

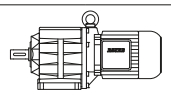

P_N	50 Гц			i	Тип	m	F_{RN}	F_{RV}
	n_2	M_2	f_B					
[кВт]	[об/мин]	[Нм]	[—]	[:1]		[кг]	[N]	[N]
0,04	1,7	181	1,2	807,1	**BG20G06-../D04LA4**	17	5000	2100
0,04	1,4	225	0,98	969,9	**BG20G06-../D04LA4**	17	5000	2100
0,04	1,2	265	0,83	1142	**BG20G06-../D04LA4**	17	5000	2100
0,04	2,4	121	2,7	565,8	**BG30G06-../D04LA4**	21	6000	-
0,04	2,0	149	2,2	690,6	**BG30G06-../D04LA4**	21	6000	-
0,04	1,8	169	1,9	760,7	**BG30G06-../D04LA4**	21	6000	-
0,04	1,7	180	1,8	829,5	**BG30G06-../D04LA4**	21	6000	-
0,04	1,4	225	1,45	996,8	**BG30G06-../D04LA4**	21	6000	-
0,04	1,3	245	1,35	1088	**BG30G06-../D04LA4**	21	6000	-
0,04	1,1	290	1,1	1280	**BG30G06-../D04LA4**	21	6000	-
0,04	1,0	325	1,0	1404	**BG30G06-../D04LA4**	21	6000	-

0,06 кВт

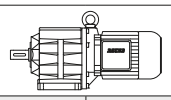

P_N	50 Гц			i	Тип	m	F_{RN}	F_{RV}
	n_2	M_2	f_B					
[кВт]	[об/мин]	[Нм]	[—]	[:1]		[кг]	[N]	[N]
0,06	540	1,06	3,8	2,51	**BG04-../D04LA4**	4,4	340	-
0,06	370	1,54	3,2	3,65	**BG04-../D04LA4**	4,4	390	-
0,06	310	1,84	3,8	4,39	**BG04-../D04LA4**	4,4	380	-
0,06	255	2,2	4,1	5,36	**BG04-../D04LA4**	4,4	380	-
0,06	220	2,6	4,2	6,18	**BG04-../D04LA4**	4,4	415	-
0,06	205	2,75	3,6	6,67	**BG04-../D04LA4**	4,4	410	-
0,06	199	2,85	3,9	6,80	**BG04-../D04LA4**	4,4	420	-
0,06	158	3,6	3,1	8,58	**BG04-../D04LA4**	4,4	410	-
0,06	150	3,8	3,2	9,00	**BG04-../D04LA4**	4,4	470	-
0,06	137	4,15	3,1	9,90	**BG04-../D04LA4**	4,4	480	-
0,06	125	4,55	3,1	10,82	**BG04-../D04LA4**	4,4	480	-
0,06	114	5,0	3,0	11,90	**BG04-../D04LA4**	4,4	490	-
0,06	108	5,3	2,8	12,55	**BG04-../D04LA4**	4,4	490	-
0,06	103	5,5	2,9	13,20	**BG04-../D04LA4**	4,4	500	-
0,06	93	6,1	2,8	14,52	**BG04-../D04LA4**	4,4	510	-
0,06	83	6,9	2,6	16,44	**BG04-../D04LA4**	4,4	530	-
0,06	75	7,6	2,4	18,08	**BG04-../D04LA4**	4,4	540	-
0,06	64	8,9	2,1	21,12	**BG04-../D04LA4**	4,4	560	-
0,06	59	9,7	2,1	23,23	**BG04-../D04LA4**	4,4	600	-
0,06	56	10,2	1,95	24,45	**BG04-../D04LA4**	4,4	610	-
0,06	51	11,2	1,8	26,89	**BG04-../D04LA4**	4,4	650	-
0,06	44	13	1,55	30,91	**BG04-../D04LA4**	4,4	690	-
0,06	40	14,3	1,4	34,00	**BG04-../D04LA4**	4,4	720	-
0,06	38,5	14,8	1,35	35,35	**BG04-../D04LA4**	4,4	730	-
0,06	35	16,3	1,25	38,89	**BG04-../D04LA4**	4,4	750	-
0,06	32	17,9	1,1	42,24	**BG04-../D04LA4**	4,4	750	-
0,06	29,5	19,4	1,05	46,47	**BG04-../D04LA4**	4,4	750	-
0,06	28,5	20	1,0	47,52	**BG04-../D04LA4**	4,4	750	-
0,06	26	22	0,91	52,28	**BG04-../D04LA4**	4,4	750	-
0,06	25	22,5	0,89	54,97	**BG04-../D04LA4**	4,4	750	-
0,06	22,5	25	0,8	60,47	**BG04-../D04LA4**	4,4	750	-
0,06	72	7,9	3,3	18,82	**BG05-../D04LA4**	5,1	680	-
0,06	66	8,6	3,1	20,53	**BG05-../D04LA4**	5,1	700	-
0,06	57	10	2,8	24,00	**BG05-../D04LA4**	5,1	740	-
0,06	52	11	2,6	26,18	**BG05-../D04LA4**	5,1	760	-
0,06	49	11,6	2,6	27,82	**BG05-../D04LA4**	5,1	770	-
0,06	44,5	12,8	2,3	30,35	**BG05-../D04LA4**	5,1	760	-
0,06	39	14,6	2,1	35,00	**BG05-../D04LA4**	5,1	810	-
0,06	35,5	16,1	1,85	38,18	**BG05-../D04LA4**	5,1	850	-
0,06	34	16,8	1,8	39,94	**BG05-../D04LA4**	5,1	860	-
0,06	31	18,4	1,65	43,57	**BG05-../D04LA4**	5,1	900	-
0,06	29	19,7	1,5	47,00	**BG05-../D04LA4**	5,1	930	-
0,06	26,5	21,5	1,4	51,27	**BG05-../D04LA4**	5,1	970	-
0,06	25,5	22	1,35	53,44	**BG05-../D04LA4**	5,1	980	-
0,06	23,5	24	1,25	58,30	**BG05-../D04LA4**	5,1	1000	-
0,06	18	29,5	1,35	75,99	**BG06G04-../D04LA4**	8,4	1070	-
0,06	16,5	32	1,35	82,89	**BG06G04-../D04LA4**	8,4	1070	-

Крутящий момент обозначенный (*) является максимально допустимым значением при коэффициенте эксплуатации f_B=1,0.

0,06 кВт

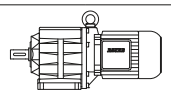

P_N	50 Гц			i	Тип	m	F_{RN}	F_{RV}
	n_2	M_2	f_B					
[кВт]	[об/мин]	[Нм]	[—]	[:1]		[кг]	[N]	[N]
0,06	15	35,5	1,25	93,00	**BG06G04-../D04LA4**	8,4	1070	-
0,06	13,5	39,5	1,15	101,5	**BG06G04-../D04LA4**	8,4	1070	-
0,06	11,5	45,5	0,99	122,0	**BG06G04-../D04LA4**	8,4	1070	-
0,06	42	13,6	3,3	32,22	**BG06-../D04LA4**	6,1	890	-
0,06	38,5	14,8	3,0	35,15	**BG06-../D04LA4**	6,1	880	-
0,06	37	15,4	2,9	36,91	**BG06-../D04LA4**	6,1	890	-
0,06	34	16,8	2,7	40,26	**BG06-../D04LA4**	6,1	890	-
0,06	29,5	19,4	2,3	46,19	**BG06-../D04LA4**	6,1	890	-
0,06	27	21	2,1	50,38	**BG06-../D04LA4**	6,1	940	-
0,06	26	22	2,0	52,56	**BG06-../D04LA4**	6,1	950	-
0,06	24	23,5	1,9	57,34	**BG06-../D04LA4**	6,1	1000	-
0,06	22,5	25	1,8	61,22	**BG06-../D04LA4**	6,1	1020	-
0,06	20,5	27,5	1,65	66,79	**BG06-../D04LA4**	6,1	1070	-
0,06	15	38	3,2	92,19	**BG10Z-../D06LA4**	14	2000	2800
0,06	13,5	42	2,9	102,1	**BG10Z-../D06LA4**	14	2000	2800
0,06	12,5	45,5	2,6	109,8	**BG10Z-../D06LA4**	14	2000	2800
0,06	11,5	49,5	2,4	121,7	**BG10Z-../D06LA4**	14	2000	2800
0,06	10,5	54	2,2	131,8	**BG10Z-../D06LA4**	14	2000	2800
0,06	9,3	61	1,95	146,0	**BG10Z-../D06LA4**	14	2000	2800
0,06	8,2	69	1,75	166,0	**BG10Z-../D06LA4**	14	2000	2800
0,06	7,4	77	1,55	184,0	**BG10Z-../D06LA4**	14	2000	2800
0,06	7,0	81	1,5	194,6	**BG10Z-../D06LA4**	14	2000	2800
0,06	6,3	90	1,35	215,7	**BG10Z-../D06LA4**	14	2000	2800
0,06	5,7	100	1,2	240,4	**BG10Z-../D06LA4**	14	2000	2800
0,06	5,1	112	1,05	266,3	**BG10Z-../D06LA4**	14	2000	2800
0,06	4,9	116	1,05	276,0	**BG10Z-../D06LA4**	14	2000	2800
0,06	4,5	127	0,94	305,8	**BG10Z-../D06LA4**	14	2000	2800
0,06	4,1	107	1,2	332,0	**BG10G06-../D06LA4**	18	2000	2800
0,06	3,6	128	1,0	379,6	**BG10G06-../D06LA4**	18	2000	2800
0,06	3,1	149	0,87	435,9	**BG10G06-../D06LA4**	18	2000	2800
0,06	8,4	68	2,9	162,2	**BG20Z-../D06LA4**	16	5000	-
0,06	7,5	76	2,6	180,1	**BG20Z-../D06LA4**	16	5000	-
0,06	6,8	84	2,4	199,9	**BG20Z-../D06LA4**	16	5000	-
0,06	6,1	93	2,2	222,1	**BG20Z-../D06LA4**	16	5000	-
0,06	5,5	77	2,9	248,0	**BG20G06-../D06LA4**	20	5000	2100
0,06	4,6	95	2,3	297,9	**BG20G06-../D06LA4**	20	5000	2100
0,06	3,9	118	1,85	352,1	**BG20G06-../D06LA4**	20	5000	2100
0,06	3,5	132	1,65	391,1	**BG20G06-../D06LA4**	20	5000	2100
0,06	3,0	156	1,4	460,0	**BG20G06-../D06LA4**	20	5000	2100
0,06	2,5	192	1,15	550,6	**BG20G06-../D06LA4**	20	5000	2100
0,06	2,1	230	0,96	671,9	**BG20G06-../D06LA4**	20	5000	2100
0,06	6,0	95	3,2	225,9	**BG30Z-../D06LA4**	22	6000	-
0,06	5,2	110	2,7	261,9	**BG30Z-../D06LA4**	22	6000	-
0,06	4,7	121	2,5	290,5	**BG30Z-../D06LA4**	22	6000	-
0,06	3,9	118	2,8	346,8	**BG30G06-../D06LA4**	25	6000	-
0,06	3,4	136	2,4	401,9	**BG30G06-../D06LA4**	25	6000	-
0,06	2,9	162	2,0	472,8	**BG30G06-../D06LA4**	25	6000	-
0,06	2,4	200	1,65	565,8	**BG30G06-../D06LA4**	25	6000	-
0,06	2,0	240	1,35	690,6	**BG30G06-../D06LA4**	25	6000	-
0,06	1,8	275	1,2	760,7	**BG30G06-../D06LA4**	25	6000	-
0,06	1,7	290	1,1	829,5	**BG30G06-../D06LA4**	25	6000	-
0,06	1,4	360	0,9	996,8	**BG30G06-../D06LA4**	25	6000	-
0,06	1,3	390	0,83	1088	**BG30G06-../D06LA4**	25	6000	-
0,06	2,2	147	3,2	640,0	**BG40G10-../D06LA4**	43	7000	-
0,06	1,9	176	2,6	710,9	**BG40G10-../D06LA4**	43	7000	-
0,06	1,8	179	2,6	789,1	**BG40G10-../D06LA4**	43	7000	-
0,06	1,4	255	1,8	965,2	**BG40G10-../D06LA4**	43	7000	-
0,06	1,2	315	1,5	1225	**BG40G10-../D06LA4**	43	7000	-
0,06	0,95	440	1,05	1459	**BG40G10-../D06LA4**	43	7000	-
0,06	1,5	230	3,0	960,2	**BG50G10-../D06LA4**	51	10000	-
0,06	1,2	315	2,2	1219	**BG50G10-../D06LA4**	51	10000	-
0,06	0,95	445	1,55	1452	**BG50G10-../D06LA4**	51	10000	-
0,06	0,8	550	1,25	1729	**BG50G10-../D06LA4**	51	10000	-
0,06	0,7	660	1,05	2076	**BG50G10-../D06LA4**	51	10000	-

Крутящий момент обозначенный (*) является максимально допустимым значением при коэффициенте эксплуатации f_B=1,0.

0,06 кВт

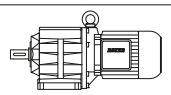

P_N	50 Гц			i	Тип	m	F_{RN}	F_{RV}
	n_2	M_2	f_B					
[кВт]	[об/мин]	[Нм]	[—]	[:1]		[кг]	[N]	[N]
0,06	0,8	445	2,9	1741	**BG60G20-../D06LA4**	100	16000	-
0,06	0,75	490	2,7	1880	**BG60G20-../D06LA4**	100	16000	-
0,06	0,65	610	2,1	2249	**BG60G20-../D06LA4**	100	16000	-
0,06	0,48	920	1,4	2818	**BG60G20-../D06LA4**	100	16000	-
0,06	0,42	1090	1,2	3234	**BG60G20-../D06LA4**	100	16000	-
0,06	0,38	1230	1,05	3592	**BG60G20-../D06LA4**	100	16000	-
0,06	0,49	930	2,7	2774	**BG70G20-../D06LA4**	130	20000	-
0,06	0,43	1090	2,3	3184	**BG70G20-../D06LA4**	130	20000	-
0,06	0,35	1390	1,8	3925	**BG70G20-../D06LA4**	130	20000	-

0,09 кВт

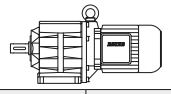

P_N	50 Гц			i	Тип	m	F_{RN}	F_{RV}
	n_2	M_2	f_B					
[кВт]	[об/мин]	[Нм]	[—]	[:1]		[кг]	[N]	[N]
0,09	540	1,59	2,5	2,51	**BG04-../D04LA4**	4,4	340	-
0,09	370	2,3	2,2	3,65	**BG04-../D04LA4**	4,4	390	-
0,09	310	2,75	2,5	4,39	**BG04-../D04LA4**	4,4	380	-
0,09	255	3,35	2,7	5,36	**BG04-../D04LA4**	4,4	380	-
0,09	220	3,9	2,8	6,18	**BG04-../D04LA4**	4,4	415	-
0,09	205	4,15	2,4	6,67	**BG04-../D04LA4**	4,4	410	-
0,09	199	4,3	2,6	6,80	**BG04-../D04LA4**	4,4	420	-
0,09	158	5,4	2,0	8,58	**BG04-../D04LA4**	4,4	410	-
0,09	150	5,7	2,1	9,00	**BG04-../D04LA4**	4,4	470	-
0,09	137	6,2	2,1	9,90	**BG04-../D04LA4**	4,4	480	-
0,09	125	6,8	2,1	10,82	**BG04-../D04LA4**	4,4	480	-
0,09	114	7,5	2,0	11,90	**BG04-../D04LA4**	4,4	490	-
0,09	108	7,9	1,9	12,55	**BG04-../D04LA4**	4,4	490	-
0,09	103	8,3	1,95	13,20	**BG04-../D04LA4**	4,4	500	-
0,09	93	9,2	1,85	14,52	**BG04-../D04LA4**	4,4	510	-
0,09	83	10,3	1,75	16,44	**BG04-../D04LA4**	4,4	530	-
0,09	75	11,4	1,6	18,08	**BG04-../D04LA4**	4,4	540	-
0,09	64	13,4	1,4	21,12	**BG04-../D04LA4**	4,4	560	-
0,09	59	14,5	1,4	23,23	**BG04-../D04LA4**	4,4	600	-
0,09	56	15,3	1,3	24,45	**BG04-../D04LA4**	4,4	610	-
0,09	51	16,8	1,2	26,89	**BG04-../D04LA4**	4,4	650	-
0,09	44	19,5	1,05	30,91	**BG04-../D04LA4**	4,4	690	-
0,09	40	21	0,95	34,00	**BG04-../D04LA4**	4,4	720	-
0,09	38,5	22	0,91	35,35	**BG04-../D04LA4**	4,4	730	-
0,09	35	24,5	0,82	38,89	**BG04-../D04LA4**	4,4	750	-
0,09	128	6,7	3,0	10,59	**BG05-../D04LA4**	5,1	590	-
0,09	117	7,3	2,9	11,55	**BG05-../D04LA4**	5,1	600	-
0,09	113	7,6	2,8	12,05	**BG05-../D04LA4**	5,1	510	-
0,09	108	7,9	2,8	12,60	**BG05-../D04LA4**	5,1	610	-
0,09	99	8,6	2,7	13,75	**BG05-../D04LA4**	5,1	630	-
0,09	89	9,6	2,5	15,23	**BG05-../D04LA4**	5,1	640	-
0,09	82	10,4	2,4	16,62	**BG05-../D04LA4**	5,1	660	-
0,09	72	11,9	2,2	18,82	**BG05-../D04LA4**	5,1	680	-
0,09	66	13	2,1	20,53	**BG05-../D04LA4**	5,1	700	-
0,09	57	15	1,85	24,00	**BG05-../D04LA4**	5,1	740	-
0,09	52	16,5	1,75	26,18	**BG05-../D04LA4**	5,1	760	-
0,09	49	17,5	1,7	27,82	**BG05-../D04LA4**	5,1	770	-
0,09	44,5	19,3	1,55	30,35	**BG05-../D04LA4**	5,1	760	-
0,09	39	22	1,35	35,00	**BG05-../D04LA4**	5,1	810	-
0,09	35,5	24	1,25	38,18	**BG05-../D04LA4**	5,1	850	-
0,09	34	25	1,2	39,94	**BG05-../D04LA4**	5,1	860	-
0,09	31	27,5	1,1	43,57	**BG05-../D04LA4**	5,1	900	-
0,09	29	29,5	1,0	47,00	**BG05-../D04LA4**	5,1	930	-
0,09	26,5	32	0,94	51,27	**BG05-../D04LA4**	5,1	970	-
0,09	25,5	33,5	0,9	53,44	**BG05-../D04LA4**	5,1	980	-
0,09	23,5	36,5	0,82	58,30	**BG05-../D04LA4**	5,1	1000	-
0,09	18	45,5	0,88	75,99	**BG06G04-../D04LA4**	8,4	1070	-
0,09	16,5	49,5	0,87	82,89	**BG06G04-../D04LA4**	8,4	1070	-
0,09	15	54	0,83	93,00	**BG06G04-../D04LA4**	8,4	1070	-

Крутящий момент обозначенный (*) является максимально допустимым значением при коэффициенте эксплуатации f_B=1,0.

0,09 кВт

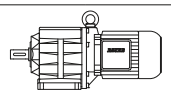

P_N	50 Гц			i	Тип	m	F_{RN}	F_{RV}
	n_2	M_2	f_B					
[кВт]	[об/мин]	[Нм]	[—]	[:1]		[кг]	[N]	[N]
0,09	65	13,2	3,0	20,82	**BG06-../D04LA4**	6,1	800	-
0,09	60	14,3	3,0	22,71	**BG06-../D04LA4**	6,1	810	-
0,09	53	16,2	2,8	25,48	**BG06-../D04LA4**	6,1	850	-
0,09	49	17,5	2,6	27,80	**BG06-../D04LA4**	6,1	840	-
0,09	42	20	2,3	32,22	**BG06-../D04LA4**	6,1	890	-
0,09	38,5	22	2,0	35,15	**BG06-../D04LA4**	6,1	880	-
0,09	37	23	1,95	36,91	**BG06-../D04LA4**	6,1	890	-
0,09	34	25	1,8	40,26	**BG06-../D04LA4**	6,1	890	-
0,09	29,5	29	1,55	46,19	**BG06-../D04LA4**	6,1	890	-
0,09	27	31,5	1,45	50,38	**BG06-../D04LA4**	6,1	940	-
0,09	26	33	1,35	52,56	**BG06-../D04LA4**	6,1	950	-
0,09	24	35,5	1,25	57,34	**BG06-../D04LA4**	6,1	1000	-
0,09	22,5	38	1,2	61,22	**BG06-../D04LA4**	6,1	1020	-
0,09	20,5	41,5	1,1	66,79	**BG06-../D04LA4**	6,1	1070	-
0,09	23,5	36,5	3,3	57,48	**BG10-../D06LA4**	13	2000	2800
0,09	21,5	39,5	3,0	63,69	**BG10-../D06LA4**	13	2000	2800
0,09	20,5	41,5	2,9	66,00	**BG10-../D06LA4**	13	2000	2800
0,09	18,5	46	2,6	73,13	**BG10-../D06LA4**	13	2000	2800
0,09	17,5	49	2,4	77,40	**BG10Z-../D06LA4**	14	2000	2800
0,09	16	53	2,3	85,76	**BG10Z-../D06LA4**	14	2000	2800
0,09	15	57	2,1	92,19	**BG10Z-../D06LA4**	14	2000	2800
0,09	13,5	63	1,9	102,1	**BG10Z-../D06LA4**	14	2000	2800
0,09	12,5	68	1,75	109,8	**BG10Z-../D06LA4**	14	2000	2800
0,09	11,5	74	1,6	121,7	**BG10Z-../D06LA4**	14	2000	2800
0,09	10,5	81	1,5	131,8	**BG10Z-../D06LA4**	14	2000	2800
0,09	9,3	92	1,3	146,0	**BG10Z-../D06LA4**	14	2000	2800
0,09	8,2	104	1,15	166,0	**BG10Z-../D06LA4**	14	2000	2800
0,09	7,4	116	1,05	184,0	**BG10Z-../D06LA4**	14	2000	2800
0,09	7,0	122	0,98	194,6	**BG10Z-../D06LA4**	14	2000	2800
0,09	6,3	136	0,88	215,7	**BG10Z-../D06LA4**	14	2000	2800
0,09	5,7	150	0,8	240,4	**BG10Z-../D06LA4**	14	2000	2800
0,09	4,9	146	0,89	276,4	**BG10G06-../D06LA4**	18	2000	2800
0,09	13	66	3,0	104,7	**BG20Z-../D06LA4**	16	5000	-
0,09	12	71	2,8	112,8	**BG20Z-../D06LA4**	16	5000	-
0,09	11	78	2,6	125,3	**BG20Z-../D06LA4**	16	5000	-
0,09	9,6	89	2,2	141,3	**BG20Z-../D06LA4**	16	5000	-
0,09	8,4	102	1,95	162,2	**BG20Z-../D06LA4**	16	5000	-
0,09	7,5	114	1,75	180,1	**BG20Z-../D06LA4**	16	5000	-
0,09	6,8	126	1,6	199,9	**BG20Z-../D06LA4**	16	5000	-
0,09	6,1	140	1,45	222,1	**BG20Z-../D06LA4**	16	5000	-
0,09	5,5	130	1,7	248,0	**BG20G06-../D06LA4**	20	5000	2100
0,09	4,6	157	1,4	297,9	**BG20G06-../D06LA4**	20	5000	2100
0,09	3,9	192	1,15	352,1	**BG20G06-../D06LA4**	20	5000	2100
0,09	3,5	210	1,05	391,1	**BG20G06-../D06LA4**	20	5000	2100
0,09	3,0	250	0,88	460,0	**BG20G06-../D06LA4**	20	5000	2100
0,09	9,5	90	3,3	142,5	**BG30Z-../D06LA4**	22	6000	-
0,09	9,0	95	3,2	151,5	**BG30Z-../D06LA4**	22	6000	-
0,09	8,1	106	2,8	168,1	**BG30Z-../D06LA4**	22	6000	-
0,09	7,4	116	2,6	182,9	**BG30Z-../D06LA4**	22	6000	-
0,09	6,7	128	2,3	202,9	**BG30Z-../D06LA4**	22	6000	-
0,09	6,0	143	2,1	225,9	**BG30Z-../D06LA4**	22	6000	-
0,09	5,2	165	1,8	261,9	**BG30Z-../D06LA4**	22	6000	-
0,09	4,7	182	1,65	290,5	**BG30Z-../D06LA4**	22	6000	-
0,09	4,5	161	2,0	306,2	**BG30G06-../D06LA4**	25	6000	-
0,09	3,9	192	1,7	346,8	**BG30G06-../D06LA4**	25	6000	-
0,09	3,4	220	1,5	401,9	**BG30G06-../D06LA4**	25	6000	-
0,09	2,9	260	1,25	472,8	**BG30G06-../D06LA4**	25	6000	-
0,09	2,4	320	1,0	565,8	**BG30G06-../D06LA4**	25	6000	-
0,09	2,0	385	0,84	690,6	**BG30G06-../D06LA4**	25	6000	-
0,09	6,1	140	3,0	221,9	**BG40Z-../D06LA4**	38	7000	-
0,09	5,5	156	2,7	246,5	**BG40Z-../D06LA4**	38	7000	-
0,09	5,0	171	2,5	273,6	**BG40Z-../D06LA4**	38	7000	-
0,09	3,1	170	2,7	448,8	**BG40G10-../D06LA4**	43	7000	-
0,09	2,6	210	2,2	534,2	**BG40G10-../D06LA4**	43	7000	-
0,09	2,2	275	1,7	640,0	**BG40G10-../D06LA4**	43	7000	-
0,09	1,9	325	1,45	710,9	**BG40G10-../D06LA4**	43	7000	-

Крутящий момент обозначенный (*) является максимально допустимым значением при коэффициенте эксплуатации f_B=1,0.

0,09 кВт

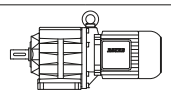

P_N	50 Гц			i	Тип	m	F_{RN}	F_{RV}
	n_2	M_2	f_B					
[кВт]	[об/мин]	[Нм]	[—]	[:1]		[кг]	[N]	[N]
0,09	1,8	335	1,4	789,1	**BG40G10-../D06LA4**	43	7000	-
0,09	1,4	460	1,0	965,2	**BG40G10-../D06LA4**	43	7000	-
0,09	1,2	550	0,85	1225	**BG40G10-../D06LA4**	43	7000	-
0,09	2,6	210	3,3	531,5	**BG50G10-../D06LA4**	51	10000	-
0,09	2,2	280	2,5	621,3	**BG50G10-../D06LA4**	51	10000	-
0,09	2,0	300	2,3	708,3	**BG50G10-../D06LA4**	51	10000	-
0,09	1,8	335	2,1	785,1	**BG50G10-../D06LA4**	51	10000	-
0,09	1,5	420	1,65	960,2	**BG50G10-../D06LA4**	51	10000	-
0,09	1,2	550	1,25	1219	**BG50G10-../D06LA4**	51	10000	-
0,09	1,3	420	3,1	1051	**BG60G20-../D06LA4**	100	16000	-
0,09	1,2	465	2,8	1168	**BG60G20-../D06LA4**	100	16000	-
0,09	1,1	510	2,5	1346	**BG60G20-../D06LA4**	100	16000	-
0,09	0,95	630	2,1	1496	**BG60G20-../D06LA4**	100	16000	-
0,09	0,8	800	1,65	1741	**BG60G20-../D06LA4**	100	16000	-
0,09	0,75	870	1,5	1880	**BG60G20-../D06LA4**	100	16000	-
0,09	0,65	1050	1,25	2249	**BG60G20-../D06LA4**	100	16000	-
0,09	0,85	770	3,2	1666	**BG70G20-../D06LA4**	130	20000	-
0,09	0,7	980	2,6	1994	**BG70G20-../D06LA4**	130	20000	-
0,09	0,65	1080	2,3	2215	**BG70G20-../D06LA4**	130	20000	-
0,09	0,49	1510	1,65	2774	**BG70G20-../D06LA4**	130	20000	-
0,09	0,43	1750	1,45	3184	**BG70G20-../D06LA4**	130	20000	-
0,09	0,35	2200	1,15	3925	**BG70G20-../D06LA4**	130	20000	-

0,11 кВт

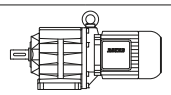

P_N	50 Гц			i	Тип	m	F_{RN}	F_{RV}
	n_2	M_2	f_B					
[кВт]	[об/мин]	[Нм]	[—]	[:1]		[кг]	[N]	[N]
0,11	540	1,94	2,1	2,51	**BG04-../D04LA4**	4,4	340	-
0,11	370	2,8	1,8	3,65	**BG04-../D04LA4**	4,4	390	-
0,11	310	3,35	2,1	4,39	**BG04-../D04LA4**	4,4	380	-
0,11	255	4,1	2,2	5,36	**BG04-../D04LA4**	4,4	380	-
0,11	220	4,75	2,3	6,18	**BG04-../D04LA4**	4,4	415	-
0,11	205	5,1	1,95	6,67	**BG04-../D04LA4**	4,4	410	-
0,11	199	5,2	2,1	6,80	**BG04-../D04LA4**	4,4	420	-
0,11	158	6,6	1,65	8,58	**BG04-../D04LA4**	4,4	410	-
0,11	150	7,0	1,7	9,00	**BG04-../D04LA4**	4,4	470	-
0,11	137	7,6	1,7	9,90	**BG04-../D04LA4**	4,4	480	-
0,11	125	8,4	1,65	10,82	**BG04-../D04LA4**	4,4	480	-
0,11	114	9,2	1,65	11,90	**BG04-../D04LA4**	4,4	490	-
0,11	108	9,7	1,55	12,55	**BG04-../D04LA4**	4,4	490	-
0,11	103	10,1	1,6	13,20	**BG04-../D04LA4**	4,4	500	-
0,11	93	11,2	1,5	14,52	**BG04-../D04LA4**	4,4	510	-
0,11	83	12,6	1,45	16,44	**BG04-../D04LA4**	4,4	530	-
0,11	75	14	1,3	18,08	**BG04-../D04LA4**	4,4	540	-
0,11	64	16,4	1,15	21,12	**BG04-../D04LA4**	4,4	560	-
0,11	59	17,8	1,1	23,23	**BG04-../D04LA4**	4,4	600	-
0,11	56	18,7	1,05	24,45	**BG04-../D04LA4**	4,4	610	-
0,11	51	20,5	0,98	26,89	**BG04-../D04LA4**	4,4	650	-
0,11	44	23,5	0,85	30,91	**BG04-../D04LA4**	4,4	690	-
0,11	250	4,2	3,3	5,46	**BG05-../D04LA4**	5,1	490	-
0,11	205	5,1	3,3	6,64	**BG05-../D04LA4**	5,1	500	-
0,11	174	6,0	3,0	7,80	**BG05-../D04LA4**	5,1	530	-
0,11	166	6,3	2,9	8,15	**BG05-../D04LA4**	5,1	510	-
0,11	159	6,6	2,9	8,51	**BG05-../D04LA4**	5,1	550	-
0,11	128	8,2	2,4	10,59	**BG05-../D04LA4**	5,1	590	-
0,11	117	8,9	2,4	11,55	**BG05-../D04LA4**	5,1	600	-
0,11	113	9,2	2,3	12,05	**BG05-../D04LA4**	5,1	510	-
0,11	108	9,7	2,3	12,60	**BG05-../D04LA4**	5,1	610	-
0,11	99	10,6	2,2	13,75	**BG05-../D04LA4**	5,1	630	-
0,11	89	11,8	2,0	15,23	**BG05-../D04LA4**	5,1	640	-
0,11	82	12,8	1,95	16,62	**BG05-../D04LA4**	5,1	660	-
0,11	72	14,5	1,8	18,82	**BG05-../D04LA4**	5,1	680	-

Крутящий момент обозначенный (*) является максимально допустимым значением при коэффициенте эксплуатации f_B=1,0.

0,11 кВт

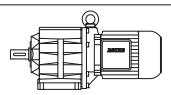

P_N	50 Гц			i	Тип	m	F_{RN}	F_{RV}
	n_2	M_2	f_B					
[кВт]	[об/мин]	[Нм]	[—]	[:1]		[кг]	[N]	[N]
0,11	66	15,9	1,7	20,53	**BG05-../D04LA4**	5,1	700	-
0,11	57	18,4	1,5	24,00	**BG05-../D04LA4**	5,1	740	-
0,11	52	20	1,45	26,18	**BG05-../D04LA4**	5,1	760	-
0,11	49	21	1,45	27,82	**BG05-../D04LA4**	5,1	770	-
0,11	44,5	23,5	1,3	30,35	**BG05-../D04LA4**	5,1	760	-
0,11	39	26,5	1,15	35,00	**BG05-../D04LA4**	5,1	810	-
0,11	35,5	29,5	1,0	38,18	**BG05-../D04LA4**	5,1	850	-
0,11	34	30,5	0,98	39,94	**BG05-../D04LA4**	5,1	860	-
0,11	31	33,5	0,9	43,57	**BG05-../D04LA4**	5,1	900	-
0,11	29	36	0,83	47,00	**BG05-../D04LA4**	5,1	930	-
0,11	18	40*	1,0	75,99	**BG06G04-../D04LA4**	8,4	1070	-
0,11	16,5	43*	1,0	82,89	**BG06G04-../D04LA4**	8,4	1070	-
0,11	15	45*	1,0	93,00	**BG06G04-../D04LA4**	8,4	1070	-
0,11	13,5	45*	1,0	101,5	**BG06G04-../D04LA4**	8,4	1070	-
0,11	11,5	45*	1,0	122,0	**BG06G04-../D04LA4**	8,4	1070	-
0,11	9,1	45*	1,0	149,0	**BG06G04-../D04LA4**	8,4	1070	-
0,11	7,3	45*	1,0	185,4	**BG06G04-../D04LA4**	8,4	1070	-
0,11	5,4	45*	1,0	250,2	**BG06G04-../D04LA4**	8,4	1070	-
0,11	5,0	45*	1,0	275,2	**BG06G04-../D04LA4**	8,4	1070	-
0,11	4,1	45*	1,0	330,8	**BG06G04-../D04LA4**	8,4	1070	-
0,11	3,7	45*	1,0	367,0	**BG06G04-../D04LA4**	8,4	1070	-
0,11	3,0	45*	1,0	457,0	**BG06G04-../D04LA4**	8,4	1070	-
0,11	2,7	45*	1,0	502,6	**BG06G04-../D04LA4**	8,4	1070	-
0,11	2,3	45*	1,0	587,1	**BG06G04-../D04LA4**	8,4	1070	-
0,11	2,1	45*	1,0	645,8	**BG06G04-../D04LA4**	8,4	1070	-
0,11	1,9	45*	1,0	747,5	**BG06G04-../D04LA4**	8,4	1070	-
0,11	1,6	45*	1,0	859,3	**BG06G04-../D04LA4**	8,4	1070	-
0,11	1,5	45*	1,0	945,2	**BG06G04-../D04LA4**	8,4	1070	-
0,11	1,3	45*	1,0	1081	**BG06G04-../D04LA4**	8,4	1070	-
0,11	1,2	45*	1,0	1174	**BG06G04-../D04LA4**	8,4	1070	-
0,11	1,1	45*	1,0	1321	**BG06G04-../D04LA4**	8,4	1070	-
0,11	0,9	45*	1,0	1528	**BG06G04-../D04LA4**	8,4	1070	-
0,11	0,85	45*	1,0	1681	**BG06G04-../D04LA4**	8,4	1070	-
0,11	0,7	45*	1,0	1948	**BG06G04-../D04LA4**	8,4	1070	-
0,11	0,65	45*	1,0	2126	**BG06G04-../D04LA4**	8,4	1070	-
0,11	0,6	45*	1,0	2435	**BG06G04-../D04LA4**	8,4	1070	-
0,11	105	10	3,3	12,98	**BG06-../D04LA4**	6,1	600	-
0,11	92	11,4	3,0	14,78	**BG06-../D04LA4**	6,1	730	-
0,11	84	12,5	2,8	16,13	**BG06-../D04LA4**	6,1	740	-
0,11	78	13,4	2,8	17,40	**BG06-../D04LA4**	6,1	760	-
0,11	72	14,5	2,8	18,98	**BG06-../D04LA4**	6,1	770	-
0,11	65	16,1	2,5	20,82	**BG06-../D04LA4**	6,1	800	-
0,11	60	17,5	2,5	22,71	**BG06-../D04LA4**	6,1	810	-
0,11	53	19,8	2,3	25,48	**BG06-../D04LA4**	6,1	850	-
0,11	49	21	2,1	27,80	**BG06-../D04LA4**	6,1	840	-
0,11	42	25	1,8	32,22	**BG06-../D04LA4**	6,1	890	-
0,11	38,5	27	1,65	35,15	**BG06-../D04LA4**	6,1	880	-
0,11	37	28	1,6	36,91	**BG06-../D04LA4**	6,1	890	-
0,11	34	30,5	1,5	40,26	**BG06-../D04LA4**	6,1	890	-
0,11	29,5	35,5	1,25	46,19	**BG06-../D04LA4**	6,1	890	-
0,11	27	38,5	1,15	50,38	**BG06-../D04LA4**	6,1	940	-
0,11	26	40	1,15	52,56	**BG06-../D04LA4**	6,1	950	-
0,11	24	43,5	1,05	57,34	**BG06-../D04LA4**	6,1	1000	-
0,11	22,5	46,5	0,97	61,22	**BG06-../D04LA4**	6,1	1020	-
0,11	20,5	51	0,88	66,79	**BG06-../D04LA4**	6,1	1070	-
0,11	20	52	2,0	67,54	**BG10Z-../D04LA4**	11	2000	2800
0,11	17,5	60	2,0	77,40	**BG10Z-../D04LA4**	11	2000	2800
0,11	16	65	1,85	85,76	**BG10Z-../D04LA4**	11	2000	2800
0,11	15	70	1,7	92,19	**BG10Z-../D04LA4**	11	2000	2800
0,11	13,5	77	1,55	102,1	**BG10Z-../D04LA4**	11	2000	2800
0,11	12,5	84	1,45	109,8	**BG10Z-../D04LA4**	11	2000	2800
0,11	11,5	91	1,3	121,7	**BG10Z-../D04LA4**	11	2000	2800
0,11	10,5	100	1,2	131,8	**BG10Z-../D04LA4**	11	2000	2800
0,11	9,3	112	1,05	146,0	**BG10Z-../D04LA4**	11	2000	2800
0,11	8,2	128	0,94	166,0	**BG10Z-../D04LA4**	11	2000	2800
0,11	7,4	141	0,85	184,0	**BG10Z-../D04LA4**	11	2000	2800
0,11	7,0	150	0,8	194,6	**BG10Z-../D04LA4**	11	2000	2800

Крутящий момент обозначенный (*) является максимально допустимым значением при коэффициенте эксплуатации f_B=1,0.

0,11 кВт

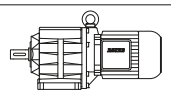

P_N	50 Гц			i	Тип	m	F_{RN}	F_{RV}
	n_2	M_2	f_B					
[кВт]	[об/мин]	[Нм]	[—]	[:1]		[кг]	[N]	[N]
0,11	5,7	158	0,82	240,7	**BG10G06-../D04LA4**	14	2000	2800
0,11	4,9	130*	1,0	276,4	**BG10G06-../D04LA4**	14	2000	2800
0,11	4,1	130*	1,0	332,0	**BG10G06-../D04LA4**	14	2000	2800
0,11	3,6	130*	1,0	379,6	**BG10G06-../D04LA4**	14	2000	2800
0,11	3,1	130*	1,0	435,9	**BG10G06-../D04LA4**	14	2000	2800
0,11	2,7	130*	1,0	512,6	**BG10G06-../D04LA4**	14	2000	2800
0,11	2,3	130*	1,0	613,6	**BG10G06-../D04LA4**	14	2000	2800
0,11	1,9	130*	1,0	748,9	**BG10G06-../D04LA4**	14	2000	2800
0,11	1,6	130*	1,0	899,5	**BG10G06-../D04LA4**	14	2000	2800
0,11	1,3	130*	1,0	1081	**BG10G06-../D04LA4**	14	2000	2800
0,11	1,1	130*	1,0	1272	**BG10G06-../D04LA4**	14	2000	2800
0,11	0,9	130*	1,0	1523	**BG10G06-../D04LA4**	14	2000	2800
0,11	0,75	130*	1,0	1863	**BG10G06-../D04LA4**	14	2000	2800
0,11	0,6	130*	1,0	2356	**BG10G06-../D04LA4**	14	2000	2800
0,11	0,55	130*	1,0	2699	**BG10G06-../D04LA4**	14	2000	2800
0,11	0,46	130*	1,0	2944	**BG10G06-../D04LA4**	14	2000	2800
0,11	0,4	130*	1,0	3378	**BG10G06-../D04LA4**	14	2000	2800
0,11	0,37	130*	1,0	3684	**BG10G06-../D04LA4**	14	2000	2800
0,11	0,31	130*	1,0	4477	**BG10G06-../D04LA4**	14	2000	2800
0,11	0,28	130*	1,0	4884	**BG10G06-../D04LA4**	14	2000	2800
0,11	17,5	60	3,3	78,60	**BG20Z-../D04LA4**	13	5000	-
0,11	15,5	67	3,0	87,30	**BG20Z-../D04LA4**	13	5000	-
0,11	14,5	72	2,8	94,27	**BG20Z-../D04LA4**	13	5000	-
0,11	13	80	2,5	104,7	**BG20Z-../D04LA4**	13	5000	-
0,11	12	87	2,3	112,8	**BG20Z-../D04LA4**	13	5000	-
0,11	11	95	2,1	125,3	**BG20Z-../D04LA4**	13	5000	-
0,11	9,6	109	1,85	141,3	**BG20Z-../D04LA4**	13	5000	-
0,11	8,4	125	1,6	162,2	**BG20Z-../D04LA4**	13	5000	-
0,11	7,5	140	1,45	180,1	**BG20Z-../D04LA4**	13	5000	-
0,11	6,8	154	1,3	199,9	**BG20Z-../D04LA4**	13	5000	-
0,11	6,1	172	1,15	222,1	**BG20Z-../D04LA4**	13	5000	-
0,11	5,5	164	1,35	248,0	**BG20G06-../D04LA4**	17	5000	2100
0,11	4,6	199	1,1	297,9	**BG20G06-../D04LA4**	17	5000	2100
0,11	3,9	240	0,92	352,1	**BG20G06-../D04LA4**	17	5000	2100
0,11	3,5	265	0,83	391,1	**BG20G06-../D04LA4**	17	5000	2100
0,11	3,0	220*	1,0	460,0	**BG20G06-../D04LA4**	17	5000	2100
0,11	2,5	220*	1,0	550,6	**BG20G06-../D04LA4**	17	5000	2100
0,11	2,1	220*	1,0	671,9	**BG20G06-../D04LA4**	17	5000	2100
0,11	1,7	220*	1,0	807,1	**BG20G06-../D04LA4**	17	5000	2100
0,11	1,4	220*	1,0	969,9	**BG20G06-../D04LA4**	17	5000	2100
0,11	1,2	220*	1,0	1142	**BG20G06-../D04LA4**	17	5000	2100
0,11	1,0	220*	1,0	1366	**BG20G06-../D04LA4**	17	5000	2100
0,11	0,85	220*	1,0	1672	**BG20G06-../D04LA4**	17	5000	2100
0,11	0,75	220*	1,0	1824	**BG20G06-../D04LA4**	17	5000	2100
0,11	0,65	220*	1,0	2114	**BG20G06-../D04LA4**	17	5000	2100
0,11	0,6	220*	1,0	2422	**BG20G06-../D04LA4**	17	5000	2100
0,11	0,55	220*	1,0	2642	**BG20G06-../D04LA4**	17	5000	2100
0,11	0,45	220*	1,0	3031	**BG20G06-../D04LA4**	17	5000	2100
0,11	0,41	220*	1,0	3306	**BG20G06-../D04LA4**	17	5000	2100
0,11	0,34	220*	1,0	4017	**BG20G06-../D04LA4**	17	5000	2100
0,11	0,31	220*	1,0	4383	**BG20G06-../D04LA4**	17	5000	2100
0,11	5,3	171	1,9	254,9	**BG30G06-../D04LA4**	21	6000	-
0,11	4,5	200	1,65	306,2	**BG30G06-../D04LA4**	21	6000	-
0,11	3,9	240	1,35	346,8	**BG30G06-../D04LA4**	21	6000	-
0,11	3,4	275	1,2	401,9	**BG30G06-../D04LA4**	21	6000	-
0,11	2,9	325	1,0	472,8	**BG30G06-../D04LA4**	21	6000	-
0,11	2,4	395	0,82	565,8	**BG30G06-../D04LA4**	21	6000	-
0,11	2,0	325*	1,0	690,6	**BG30G06-../D04LA4**	21	6000	-
0,11	1,8	325*	1,0	760,7	**BG30G06-../D04LA4**	21	6000	-
0,11	1,7	325*	1,0	829,5	**BG30G06-../D04LA4**	21	6000	-
0,11	1,4	325*	1,0	996,8	**BG30G06-../D04LA4**	21	6000	-
0,11	1,3	325*	1,0	1088	**BG30G06-../D04LA4**	21	6000	-
0,11	1,1	325*	1,0	1280	**BG30G06-../D04LA4**	21	6000	-
0,11	1,0	325*	1,0	1404	**BG30G06-../D04LA4**	21	6000	-
0,11	0,8	325*	1,0	1718	**BG30G06-../D04LA4**	21	6000	-
0,11	0,75	325*	1,0	1875	**BG30G06-../D04LA4**	21	6000	-
0,11	0,65	325*	1,0	2173	**BG30G06-../D04LA4**	21	6000	-
0,11	0,5	325*	1,0	2715	**BG30G06-../D04LA4**	21	6000	-

Крутящий момент обозначенный (*) является максимально допустимым значением при коэффициенте эксплуатации f_B=1,0.

0,11 кВт

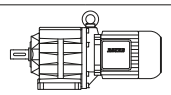

P_N	50 Гц			i	Тип	m	F_{RN}	F_{RV}
	n_2	M_2	f_B					
[кВт]	[об/мин]	[Нм]	[—]	[:1]		[кг]	[N]	[N]
0,11	0,44	325*	1,0	3115	**BG30G06-../D04LA4**	21	6000	-
0,11	0,4	325*	1,0	3398	**BG30G06-../D04LA4**	21	6000	-
0,11	0,35	325*	1,0	3867	**BG30G06-../D04LA4**	21	6000	-
0,11	0,3	325*	1,0	4504	**BG30G06-../D04LA4**	21	6000	-

0,12 кВт

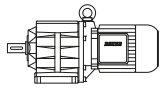

P_N	50 Гц			i	Тип	m	F_{RN}	F_{RV}
	n_2	M_2	f_B					
[кВт]	[об/мин]	[Нм]	[—]	[:1]		[кг]	[N]	[N]
0,12	540	2,1	1,9	2,51	**BG04-../DSE04LA4**	4,4	340	-
0,12	370	3,05	1,65	3,65	**BG04-../DSE04LA4**	4,4	390	-
0,12	310	3,65	1,9	4,39	**BG04-../DSE04LA4**	4,4	380	-
0,12	255	4,45	2,0	5,36	**BG04-../DSE04LA4**	4,4	380	-
0,12	220	5,2	2,1	6,18	**BG04-../DSE04LA4**	4,4	415	-
0,12	205	5,5	1,8	6,67	**BG04-../DSE04LA4**	4,4	410	-
0,12	199	5,7	1,95	6,80	**BG04-../DSE04LA4**	4,4	420	-
0,12	158	7,2	1,55	8,58	**BG04-../DSE04LA4**	4,4	410	-
0,12	150	7,6	1,6	9,00	**BG04-../DSE04LA4**	4,4	470	-
0,12	137	8,3	1,55	9,90	**BG04-../DSE04LA4**	4,4	480	-
0,12	125	9,1	1,55	10,82	**BG04-../DSE04LA4**	4,4	480	-
0,12	114	10	1,5	11,90	**BG04-../DSE04LA4**	4,4	490	-
0,12	108	10,6	1,4	12,55	**BG04-../DSE04LA4**	4,4	490	-
0,12	103	11,1	1,45	13,20	**BG04-../DSE04LA4**	4,4	500	-
0,12	93	12,3	1,4	14,52	**BG04-../DSE04LA4**	4,4	510	-
0,12	83	13,8	1,3	16,44	**BG04-../DSE04LA4**	4,4	530	-
0,12	75	15,2	1,2	18,08	**BG04-../DSE04LA4**	4,4	540	-
0,12	64	17,9	1,05	21,12	**BG04-../DSE04LA4**	4,4	560	-
0,12	59	19,4	1,05	23,23	**BG04-../DSE04LA4**	4,4	600	-
0,12	56	20	1,0	24,45	**BG04-../DSE04LA4**	4,4	610	-
0,12	51	22	0,91	26,89	**BG04-../DSE04LA4**	4,4	650	-
0,12	295	3,85	3,1	4,59	**BG05-../DSE04LA4**	5,1	490	-
0,12	250	4,55	3,1	5,46	**BG05-../DSE04LA4**	5,1	490	-
0,12	205	5,5	3,1	6,64	**BG05-../DSE04LA4**	5,1	500	-
0,12	174	6,5	2,8	7,80	**BG05-../DSE04LA4**	5,1	530	-
0,12	166	6,9	2,6	8,15	**BG05-../DSE04LA4**	5,1	510	-
0,12	159	7,2	2,6	8,51	**BG05-../DSE04LA4**	5,1	550	-
0,12	128	8,9	2,2	10,59	**BG05-../DSE04LA4**	5,1	590	-
0,12	117	9,7	2,2	11,55	**BG05-../DSE04LA4**	5,1	600	-
0,12	113	10,1	2,1	12,05	**BG05-../DSE04LA4**	5,1	510	-
0,12	108	10,6	2,1	12,60	**BG05-../DSE04LA4**	5,1	610	-
0,12	99	11,5	2,0	13,75	**BG05-../DSE04LA4**	5,1	630	-
0,12	89	12,8	1,9	15,23	**BG05-../DSE04LA4**	5,1	640	-
0,12	82	13,9	1,8	16,62	**BG05-../DSE04LA4**	5,1	660	-
0,12	72	15,9	1,65	18,82	**BG05-../DSE04LA4**	5,1	680	-
0,12	66	17,3	1,55	20,53	**BG05-../DSE04LA4**	5,1	700	-
0,12	57	20	1,4	24,00	**BG05-../DSE04LA4**	5,1	740	-
0,12	52	22	1,3	26,18	**BG05-../DSE04LA4**	5,1	760	-
0,12	49	23	1,3	27,82	**BG05-../DSE04LA4**	5,1	770	-
0,12	44,5	25,5	1,2	30,35	**BG05-../DSE04LA4**	5,1	760	-
0,12	39	29	1,05	35,00	**BG05-../DSE04LA4**	5,1	810	-
0,12	35,5	32	0,94	38,18	**BG05-../DSE04LA4**	5,1	850	-
0,12	34	33,5	0,9	39,94	**BG05-../DSE04LA4**	5,1	860	-
0,12	31	36,5	0,82	43,57	**BG05-../DSE04LA4**	5,1	900	-
0,12	18	40*	1,0	75,99	**BG06G04-../DSE04LA4**	8,4	1070	-
0,12	16,5	43*	1,0	82,89	**BG06G04-../DSE04LA4**	8,4	1070	-
0,12	15	45*	1,0	93,00	**BG06G04-../DSE04LA4**	8,4	1070	-
0,12	13,5	45*	1,0	101,5	**BG06G04-../DSE04LA4**	8,4	1070	-
0,12	11,5	45*	1,0	122,0	**BG06G04-../DSE04LA4**	8,4	1070	-
0,12	9,1	45*	1,0	149,0	**BG06G04-../DSE04LA4**	8,4	1070	-
0,12	7,3	45*	1,0	185,4	**BG06G04-../DSE04LA4**	8,4	1070	-
0,12	5,4	45*	1,0	250,2	**BG06G04-../DSE04LA4**	8,4	1070	-
0,12	5,0	45*	1,0	275,2	**BG06G04-../DSE04LA4**	8,4	1070	-
0,12	4,1	45*	1,0	330,8	**BG06G04-../DSE04LA4**	8,4	1070	-
0,12	3,7	45*	1,0	367,0	**BG06G04-../DSE04LA4**	8,4	1070	-

Крутящий момент обозначенный (*) является максимально допустимым значением при коэффициенте эксплуатации f_B=1,0.

0,12 кВт

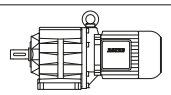

P_N	50 Гц			i	Тип	m	F_{RN}	F_{RV}
	n_2	M_2	f_B					
[кВт]	[об/мин]	[Нм]	[—]	[:1]		[кг]	[N]	[N]
0,12	3,0	45*	1,0	457,0	**BG06G04-../DSE04LA4**	8,4	1070	-
0,12	2,7	45*	1,0	502,6	**BG06G04-../DSE04LA4**	8,4	1070	-
0,12	2,3	45*	1,0	587,1	**BG06G04-../DSE04LA4**	8,4	1070	-
0,12	2,1	45*	1,0	645,8	**BG06G04-../DSE04LA4**	8,4	1070	-
0,12	1,9	45*	1,0	747,5	**BG06G04-../DSE04LA4**	8,4	1070	-
0,12	1,6	45*	1,0	859,3	**BG06G04-../DSE04LA4**	8,4	1070	-
0,12	1,5	45*	1,0	945,2	**BG06G04-../DSE04LA4**	8,4	1070	-
0,12	1,3	45*	1,0	1081	**BG06G04-../DSE04LA4**	8,4	1070	-
0,12	1,2	45*	1,0	1174	**BG06G04-../DSE04LA4**	8,4	1070	-
0,12	1,1	45*	1,0	1321	**BG06G04-../DSE04LA4**	8,4	1070	-
0,12	0,9	45*	1,0	1528	**BG06G04-../DSE04LA4**	8,4	1070	-
0,12	0,85	45*	1,0	1681	**BG06G04-../DSE04LA4**	8,4	1070	-
0,12	0,7	45*	1,0	1948	**BG06G04-../DSE04LA4**	8,4	1070	-
0,12	0,65	45*	1,0	2126	**BG06G04-../DSE04LA4**	8,4	1070	-
0,12	0,6	45*	1,0	2435	**BG06G04-../DSE04LA4**	8,4	1070	-
0,12	110	10,4	3,2	12,30	**BG06-../DSE04LA4**	6,1	670	-
0,12	105	10,9	3,0	12,98	**BG06-../DSE04LA4**	6,1	600	-
0,12	92	12,4	2,7	14,78	**BG06-../DSE04LA4**	6,1	730	-
0,12	84	13,6	2,6	16,13	**BG06-../DSE04LA4**	6,1	740	-
0,12	78	14,6	2,6	17,40	**BG06-../DSE04LA4**	6,1	760	-
0,12	72	15,9	2,5	18,98	**BG06-../DSE04LA4**	6,1	770	-
0,12	65	17,6	2,3	20,82	**BG06-../DSE04LA4**	6,1	800	-
0,12	60	19,1	2,3	22,71	**BG06-../DSE04LA4**	6,1	810	-
0,12	53	21,5	2,1	25,48	**BG06-../DSE04LA4**	6,1	850	-
0,12	49	23	1,95	27,80	**BG06-../DSE04LA4**	6,1	840	-
0,12	42	27	1,65	32,22	**BG06-../DSE04LA4**	6,1	890	-
0,12	38,5	29,5	1,55	35,15	**BG06-../DSE04LA4**	6,1	880	-
0,12	37	30,5	1,5	36,91	**BG06-../DSE04LA4**	6,1	890	-
0,12	34	33,5	1,35	40,26	**BG06-../DSE04LA4**	6,1	890	-
0,12	29,5	38,5	1,15	46,19	**BG06-../DSE04LA4**	6,1	890	-
0,12	27	42	1,05	50,38	**BG06-../DSE04LA4**	6,1	940	-
0,12	26	44	1,0	52,56	**BG06-../DSE04LA4**	6,1	950	-
0,12	24	47,5	0,95	57,34	**BG06-../DSE04LA4**	6,1	1000	-
0,12	22,5	50	0,9	61,22	**BG06-../DSE04LA4**	6,1	1020	-
0,12	20,5	55	0,82	66,79	**BG06-../DSE04LA4**	6,1	1070	-
0,12	20	57	1,8	67,54	**BG10Z-../DSE04LA4**	11	2000	2800
0,12	17,5	65	1,85	77,40	**BG10Z-../DSE04LA4**	11	2000	2800
0,12	16	71	1,7	85,76	**BG10Z-../DSE04LA4**	11	2000	2800
0,12	15	76	1,6	92,19	**BG10Z-../DSE04LA4**	11	2000	2800
0,12	13,5	84	1,45	102,1	**BG10Z-../DSE04LA4**	11	2000	2800
0,12	12,5	91	1,3	109,8	**BG10Z-../DSE04LA4**	11	2000	2800
0,12	11,5	99	1,2	121,7	**BG10Z-../DSE04LA4**	11	2000	2800
0,12	10,5	109	1,1	131,8	**BG10Z-../DSE04LA4**	11	2000	2800
0,12	9,3	123	0,98	146,0	**BG10Z-../DSE04LA4**	11	2000	2800
0,12	8,2	139	0,86	166,0	**BG10Z-../DSE04LA4**	11	2000	2800
0,12	7,0	143	0,91	194,9	**BG10G06-../DSE04LA4**	14	2000	2800
0,12	5,7	130*	1,0	240,7	**BG10G06-../DSE04LA4**	14	2000	2800
0,12	4,9	130*	1,0	276,4	**BG10G06-../DSE04LA4**	14	2000	2800
0,12	4,1	130*	1,0	332,0	**BG10G06-../DSE04LA4**	14	2000	2800
0,12	3,6	130*	1,0	379,6	**BG10G06-../DSE04LA4**	14	2000	2800
0,12	3,1	130*	1,0	435,9	**BG10G06-../DSE04LA4**	14	2000	2800
0,12	2,7	130*	1,0	512,6	**BG10G06-../DSE04LA4**	14	2000	2800
0,12	2,3	130*	1,0	613,6	**BG10G06-../DSE04LA4**	14	2000	2800
0,12	1,9	130*	1,0	748,9	**BG10G06-../DSE04LA4**	14	2000	2800
0,12	1,6	130*	1,0	899,5	**BG10G06-../DSE04LA4**	14	2000	2800
0,12	1,3	130*	1,0	1081	**BG10G06-../DSE04LA4**	14	2000	2800
0,12	1,1	130*	1,0	1272	**BG10G06-../DSE04LA4**	14	2000	2800
0,12	0,9	130*	1,0	1523	**BG10G06-../DSE04LA4**	14	2000	2800
0,12	0,75	130*	1,0	1863	**BG10G06-../DSE04LA4**	14	2000	2800
0,12	0,6	130*	1,0	2356	**BG10G06-../DSE04LA4**	14	2000	2800
0,12	0,55	130*	1,0	2699	**BG10G06-../DSE04LA4**	14	2000	2800
0,12	0,46	130*	1,0	2944	**BG10G06-../DSE04LA4**	14	2000	2800
0,12	0,4	130*	1,0	3378	**BG10G06-../DSE04LA4**	14	2000	2800
0,12	0,37	130*	1,0	3684	**BG10G06-../DSE04LA4**	14	2000	2800
0,12	0,31	130*	1,0	4477	**BG10G06-../DSE04LA4**	14	2000	2800
0,12	0,28	130*	1,0	4884	**BG10G06-../DSE04LA4**	14	2000	2800
0,12	17,5	65	3,1	78,60	**BG20Z-../DSE04LA4**	13	5000	-

Крутящий момент обозначенный (*) является максимально допустимым значением при коэффициенте эксплуатации f_B=1,0.

0,12 кВт

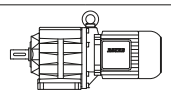

P_N	50 Гц			i	Тип	m	F_{RN}	F_{RV}
	n_2	M_2	f_B					
[кВт]	[об/мин]	[Нм]	[—]	[:1]		[кг]	[N]	[N]
0,12	15,5	73	2,7	87,30	**BG20Z-../DSE04LA4**	13	5000	-
0,12	14,5	79	2,5	94,27	**BG20Z-../DSE04LA4**	13	5000	-
0,12	13	88	2,3	104,7	**BG20Z-../DSE04LA4**	13	5000	-
0,12	12	95	2,1	112,8	**BG20Z-../DSE04LA4**	13	5000	-
0,12	11	104	1,9	125,3	**BG20Z-../DSE04LA4**	13	5000	-
0,12	9,6	119	1,7	141,3	**BG20Z-../DSE04LA4**	13	5000	-
0,12	8,4	136	1,45	162,2	**BG20Z-../DSE04LA4**	13	5000	-
0,12	7,5	152	1,3	180,1	**BG20Z-../DSE04LA4**	13	5000	-
0,12	6,8	168	1,2	199,9	**BG20Z-../DSE04LA4**	13	5000	-
0,12	6,1	187	1,05	222,1	**BG20Z-../DSE04LA4**	13	5000	-
0,12	5,5	182	1,2	248,0	**BG20G06-../DSE04LA4**	17	5000	2100
0,12	4,6	220	1,0	297,9	**BG20G06-../DSE04LA4**	17	5000	2100
0,12	3,9	265	0,83	352,1	**BG20G06-../DSE04LA4**	17	5000	2100
0,12	3,5	220*	1,0	391,1	**BG20G06-../DSE04LA4**	17	5000	2100
0,12	3,0	220*	1,0	460,0	**BG20G06-../DSE04LA4**	17	5000	2100
0,12	2,5	220*	1,0	550,6	**BG20G06-../DSE04LA4**	17	5000	2100
0,12	2,1	220*	1,0	671,9	**BG20G06-../DSE04LA4**	17	5000	2100
0,12	1,7	220*	1,0	807,1	**BG20G06-../DSE04LA4**	17	5000	2100
0,12	1,4	220*	1,0	969,9	**BG20G06-../DSE04LA4**	17	5000	2100
0,12	1,2	220*	1,0	1142	**BG20G06-../DSE04LA4**	17	5000	2100
0,12	1,0	220*	1,0	1366	**BG20G06-../DSE04LA4**	17	5000	2100
0,12	0,85	220*	1,0	1672	**BG20G06-../DSE04LA4**	17	5000	2100
0,12	0,75	220*	1,0	1824	**BG20G06-../DSE04LA4**	17	5000	2100
0,12	0,65	220*	1,0	2114	**BG20G06-../DSE04LA4**	17	5000	2100
0,12	0,6	220*	1,0	2422	**BG20G06-../DSE04LA4**	17	5000	2100
0,12	0,55	220*	1,0	2642	**BG20G06-../DSE04LA4**	17	5000	2100
0,12	0,45	220*	1,0	3031	**BG20G06-../DSE04LA4**	17	5000	2100
0,12	0,41	220*	1,0	3306	**BG20G06-../DSE04LA4**	17	5000	2100
0,12	0,34	220*	1,0	4017	**BG20G06-../DSE04LA4**	17	5000	2100
0,12	0,31	220*	1,0	4383	**BG20G06-../DSE04LA4**	17	5000	2100
0,12	5,3	189	1,7	254,9	**BG30G06-../DSE04LA4**	21	6000	-
0,12	4,5	220	1,5	306,2	**BG30G06-../DSE04LA4**	21	6000	-
0,12	3,9	265	1,25	346,8	**BG30G06-../DSE04LA4**	21	6000	-
0,12	3,4	300	1,1	401,9	**BG30G06-../DSE04LA4**	21	6000	-
0,12	2,9	360	0,9	472,8	**BG30G06-../DSE04LA4**	21	6000	-
0,12	2,4	325*	1,0	565,8	**BG30G06-../DSE04LA4**	21	6000	-
0,12	2,0	325*	1,0	690,6	**BG30G06-../DSE04LA4**	21	6000	-
0,12	1,8	325*	1,0	760,7	**BG30G06-../DSE04LA4**	21	6000	-
0,12	1,7	325*	1,0	829,5	**BG30G06-../DSE04LA4**	21	6000	-
0,12	1,4	325*	1,0	996,8	**BG30G06-../DSE04LA4**	21	6000	-
0,12	1,3	325*	1,0	1088	**BG30G06-../DSE04LA4**	21	6000	-
0,12	1,1	325*	1,0	1280	**BG30G06-../DSE04LA4**	21	6000	-
0,12	1,0	325*	1,0	1404	**BG30G06-../DSE04LA4**	21	6000	-
0,12	0,8	325*	1,0	1718	**BG30G06-../DSE04LA4**	21	6000	-
0,12	0,75	325*	1,0	1875	**BG30G06-../DSE04LA4**	21	6000	-
0,12	0,65	325*	1,0	2173	**BG30G06-../DSE04LA4**	21	6000	-
0,12	0,5	325*	1,0	2715	**BG30G06-../DSE04LA4**	21	6000	-
0,12	0,44	325*	1,0	3115	**BG30G06-../DSE04LA4**	21	6000	-
0,12	0,4	325*	1,0	3398	**BG30G06-../DSE04LA4**	21	6000	-
0,12	0,35	325*	1,0	3867	**BG30G06-../DSE04LA4**	21	6000	-
0,12	0,3	325*	1,0	4504	**BG30G06-../DSE04LA4**	21	6000	-

0,18 кВт

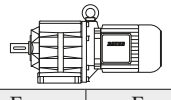

P_N	50 Гц			i	Тип	m	F_{RN}	F_{RV}
	n_2	M_2	f_B					
[кВт]	[об/мин]	[Нм]	[—]	[:1]		[кг]	[N]	[N]
0,18	520	3,3	2,7	2,64	**BG05-../DSE05LA4**	7,0	420	-
0,18	400	4,25	2,4	3,38	**BG05-../DSE05LA4**	7,0	460	-
0,18	295	5,8	2,1	4,59	**BG05-../DSE05LA4**	7,0	490	-
0,18	250	6,8	2,1	5,46	**BG05-../DSE05LA4**	7,0	490	-
0,18	225	7,6	2,2	6,09	**BG05-../DSE05LA4**	7,0	480	-
0,18	205	8,3	2,0	6,64	**BG05-../DSE05LA4**	7,0	500	-
0,18	174	9,8	1,85	7,80	**BG05-../DSE05LA4**	7,0	530	-
0,18	166	10,3	1,75	8,15	**BG05-../DSE05LA4**	7,0	510	-
0,18	159	10,8	1,75	8,51	**BG05-../DSE05LA4**	7,0	550	-

Крутящий момент обозначенный (*) является максимально допустимым значением при коэффициенте эксплуатации f_B=1,0.

0,18 кВт

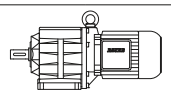

P_N	50 Гц			i	Тип	m	F_{RN}	F_{RV}
	n_2	M_2	f_B					
[кВт]	[об/мин]	[Нм]	[—]	[:1]		[кг]	[N]	[N]
0,18	128	13,4	1,5	10,59	**BG05-../DSE05LA4**	7,0	590	-
0,18	117	14,6	1,45	11,55	**BG05-../DSE05LA4**	7,0	600	-
0,18	113	15,2	1,4	12,05	**BG05-../DSE05LA4**	7,0	510	-
0,18	108	15,9	1,4	12,60	**BG05-../DSE05LA4**	7,0	610	-
0,18	99	17,3	1,35	13,75	**BG05-../DSE05LA4**	7,0	630	-
0,18	89	19,3	1,25	15,23	**BG05-../DSE05LA4**	7,0	640	-
0,18	82	20,5	1,2	16,62	**BG05-../DSE05LA4**	7,0	660	-
0,18	72	23,5	1,1	18,82	**BG05-../DSE05LA4**	7,0	680	-
0,18	66	26	1,05	20,53	**BG05-../DSE05LA4**	7,0	700	-
0,18	57	30	0,93	24,00	**BG05-../DSE05LA4**	7,0	740	-
0,18	52	33	0,88	26,18	**BG05-../DSE05LA4**	7,0	760	-
0,18	49	35	0,86	27,82	**BG05-../DSE05LA4**	7,0	770	-
0,18	230	7,4	3,2	5,96	**BG06-../DSE05LA4**	8,0	570	-
0,18	193	8,9	2,9	7,01	**BG06-../DSE05LA4**	8,0	580	-
0,18	161	10,6	2,6	8,39	**BG06-../DSE05LA4**	8,0	600	-
0,18	144	11,9	2,5	9,38	**BG06-../DSE05LA4**	8,0	640	-
0,18	132	13	2,4	10,24	**BG06-../DSE05LA4**	8,0	640	-
0,18	120	14,3	2,2	11,28	**BG06-../DSE05LA4**	8,0	670	-
0,18	110	15,6	2,1	12,30	**BG06-../DSE05LA4**	8,0	670	-
0,18	105	16,3	2,0	12,98	**BG06-../DSE05LA4**	8,0	600	-
0,18	92	18,6	1,85	14,78	**BG06-../DSE05LA4**	8,0	730	-
0,18	84	20	1,75	16,13	**BG06-../DSE05LA4**	8,0	740	-
0,18	78	22	1,75	17,40	**BG06-../DSE05LA4**	8,0	760	-
0,18	72	23,5	1,7	18,98	**BG06-../DSE05LA4**	8,0	770	-
0,18	65	26	1,55	20,82	**BG06-../DSE05LA4**	8,0	800	-
0,18	60	28,5	1,5	22,71	**BG06-../DSE05LA4**	8,0	810	-
0,18	53	32	1,4	25,48	**BG06-../DSE05LA4**	8,0	850	-
0,18	49	35	1,3	27,80	**BG06-../DSE05LA4**	8,0	840	-
0,18	42	40,5	1,1	32,22	**BG06-../DSE05LA4**	8,0	890	-
0,18	38,5	44,5	1,0	35,15	**BG06-../DSE05LA4**	8,0	880	-
0,18	37	46	0,98	36,91	**BG06-../DSE05LA4**	8,0	890	-
0,18	34	50	0,9	40,26	**BG06-../DSE05LA4**	8,0	890	-
0,18	46,5	36,5	3,3	29,09	**BG10-../DSE06LA4**	13	1540	2150
0,18	43	39,5	3,0	31,52	**BG10-../DSE06LA4**	13	1600	2200
0,18	39	44	2,7	34,92	**BG10-../DSE06LA4**	13	1690	2350
0,18	34,5	49,5	2,4	39,70	**BG10-../DSE06LA4**	13	1780	2450
0,18	31	55	2,2	43,99	**BG10-../DSE06LA4**	13	1880	2600
0,18	29,5	58	2,1	46,55	**BG10-../DSE06LA4**	13	1920	2650
0,18	26,5	64	1,9	51,57	**BG10-../DSE06LA4**	13	2000	2800
0,18	23,5	73	1,65	57,48	**BG10-../DSE06LA4**	13	2000	2800
0,18	21,5	79	1,5	63,69	**BG10-../DSE06LA4**	13	2000	2800
0,18	20,5	83	1,45	66,00	**BG10-../DSE06LA4**	13	2000	2800
0,18	18,5	92	1,3	73,13	**BG10-../DSE06LA4**	13	2000	2800
0,18	17,5	98	1,2	77,40	**BG10Z-../DSE06LA4**	14	2000	2800
0,18	16	107	1,1	85,76	**BG10Z-../DSE06LA4**	14	2000	2800
0,18	15	114	1,05	92,19	**BG10Z-../DSE06LA4**	14	2000	2800
0,18	13,5	127	0,94	102,1	**BG10Z-../DSE06LA4**	14	2000	2800
0,18	12,5	137	0,88	109,8	**BG10Z-../DSE06LA4**	14	2000	2800
0,18	11,5	149	0,81	121,7	**BG10Z-../DSE06LA4**	14	2000	2800
0,18	36	47,5	3,2	37,90	**BG15-../DSE06LA4**	13	3000	6000
0,18	28,5	60	3,3	47,92	**BG20-../DSE06LA4**	16	4750	-
0,18	25,5	67	3,0	53,22	**BG20-../DSE06LA4**	16	4950	-
0,18	23	74	2,7	59,07	**BG20-../DSE06LA4**	16	5000	-
0,18	21	81	2,5	65,62	**BG20-../DSE06LA4**	16	5000	-
0,18	20	85	2,4	67,53	**BG20Z-../DSE06LA4**	16	5000	-
0,18	17,5	98	2,0	78,60	**BG20Z-../DSE06LA4**	16	5000	-
0,18	15,5	110	1,8	87,30	**BG20Z-../DSE06LA4**	16	5000	-
0,18	14,5	118	1,7	94,27	**BG20Z-../DSE06LA4**	16	5000	-
0,18	13	132	1,5	104,7	**BG20Z-../DSE06LA4**	16	5000	-
0,18	12	143	1,4	112,8	**BG20Z-../DSE06LA4**	16	5000	-
0,18	11	156	1,3	125,3	**BG20Z-../DSE06LA4**	16	5000	-
0,18	9,6	179	1,1	141,3	**BG20Z-../DSE06LA4**	16	5000	-
0,18	8,4	200	1,0	162,2	**BG20Z-../DSE06LA4**	16	5000	-
0,18	7,5	225	0,89	180,1	**BG20Z-../DSE06LA4**	16	5000	-
0,18	6,8	250	0,8	199,9	**BG20Z-../DSE06LA4**	16	5000	-

Крутящий момент обозначенный (*) является максимально допустимым значением при коэффициенте эксплуатации f_B=1,0.

0,18 кВт

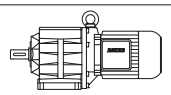

P_N	50 Гц			i	Тип	m	F_{RN}	F_{RV}
	n_2	M_2	f_B					
[кВт]	[об/мин]	[Нм]	[—]	[:1]		[кг]	[N]	[N]
0,18	21	81	3,3	65,79	**BG30Z-../DSE06LA4**	22	6000	-
0,18	18,5	92	3,3	73,51	**BG30Z-../DSE06LA4**	22	6000	-
0,18	17	101	3,0	81,55	**BG30Z-../DSE06LA4**	22	6000	-
0,18	16	107	2,8	86,13	**BG30Z-../DSE06LA4**	22	6000	-
0,18	14,5	118	2,5	95,55	**BG30Z-../DSE06LA4**	22	6000	-
0,18	12,5	137	2,2	109,6	**BG30Z-../DSE06LA4**	22	6000	-
0,18	11,5	149	2,0	121,6	**BG30Z-../DSE06LA4**	22	6000	-
0,18	11	156	1,9	128,5	**BG30Z-../DSE06LA4**	22	6000	-
0,18	9,5	180	1,65	142,5	**BG30Z-../DSE06LA4**	22	6000	-
0,18	9,0	191	1,55	151,5	**BG30Z-../DSE06LA4**	22	6000	-
0,18	8,1	210	1,45	168,1	**BG30Z-../DSE06LA4**	22	6000	-
0,18	7,4	230	1,3	182,9	**BG30Z-../DSE06LA4**	22	6000	-
0,18	6,7	255	1,2	202,9	**BG30Z-../DSE06LA4**	22	6000	-
0,18	6,0	285	1,05	225,9	**BG30Z-../DSE06LA4**	22	6000	-
0,18	5,2	330	0,91	261,9	**BG30Z-../DSE06LA4**	22	6000	-
0,18	4,7	365	0,82	290,5	**BG30Z-../DSE06LA4**	22	6000	-
0,18	4,5	350	0,93	306,2	**BG30G06-../DSE06LA4**	25	6000	-
0,18	13	132	3,2	107,5	**BG40Z-../DSE06LA4**	38	7000	-
0,18	11,5	149	2,9	121,3	**BG40Z-../DSE06LA4**	38	7000	-
0,18	10,5	163	2,6	134,6	**BG40Z-../DSE06LA4**	38	7000	-
0,18	9,6	179	2,4	141,4	**BG40Z-../DSE06LA4**	38	7000	-
0,18	8,7	197	2,2	156,9	**BG40Z-../DSE06LA4**	38	7000	-
0,18	8,2	205	2,1	166,1	**BG40Z-../DSE06LA4**	38	7000	-
0,18	7,4	230	1,85	184,4	**BG40Z-../DSE06LA4**	38	7000	-
0,18	6,8	250	1,7	199,9	**BG40Z-../DSE06LA4**	38	7000	-
0,18	6,1	280	1,5	221,9	**BG40Z-../DSE06LA4**	38	7000	-
0,18	5,5	310	1,35	246,5	**BG40Z-../DSE06LA4**	38	7000	-
0,18	5,0	340	1,25	273,6	**BG40Z-../DSE06LA4**	38	7000	-
0,18	4,7	275	1,7	288,6	**BG40G10-../DSE06LA4**	43	7000	-
0,18	3,9	340	1,35	353,5	**BG40G10-../DSE06LA4**	43	7000	-
0,18	3,1	445	1,05	448,8	**BG40G10-../DSE06LA4**	43	7000	-
0,18	2,6	540	0,86	534,2	**BG40G10-../DSE06LA4**	43	7000	-
0,18	8,2	205	3,1	164,9	**BG50Z-../DSE06LA4**	47	10000	-
0,18	7,4	230	2,7	182,8	**BG50Z-../DSE06LA4**	47	10000	-
0,18	6,6	260	2,4	204,7	**BG50Z-../DSE06LA4**	47	10000	-
0,18	6,0	285	2,2	226,9	**BG50Z-../DSE06LA4**	47	10000	-
0,18	5,3	320	1,95	258,6	**BG50Z-../DSE06LA4**	47	10000	-
0,18	4,8	355	1,75	286,7	**BG50Z-../DSE06LA4**	47	10000	-
0,18	3,9	340	2,0	351,7	**BG50G10-../DSE06LA4**	51	10000	-
0,18	3,1	445	1,55	446,5	**BG50G10-../DSE06LA4**	51	10000	-
0,18	2,6	540	1,3	531,5	**BG50G10-../DSE06LA4**	51	10000	-
0,18	2,2	670	1,05	621,3	**BG50G10-../DSE06LA4**	51	10000	-
0,18	2,0	730	0,95	708,3	**BG50G10-../DSE06LA4**	51	10000	-
0,18	1,8	810	0,85	785,1	**BG50G10-../DSE06LA4**	51	10000	-
0,18	2,7	485	2,7	504,9	**BG60G20-../DSE06LA4**	100	16000	-
0,18	2,5	520	2,5	559,5	**BG60G20-../DSE06LA4**	100	16000	-
0,18	2,1	650	2,0	651,3	**BG60G20-../DSE06LA4**	100	16000	-
0,18	1,7	800	1,65	804,5	**BG60G20-../DSE06LA4**	100	16000	-
0,18	1,6	840	1,55	891,5	**BG60G20-../DSE06LA4**	100	16000	-
0,18	1,3	1080	1,2	1051	**BG60G20-../DSE06LA4**	100	16000	-
0,18	1,2	1180	1,1	1168	**BG60G20-../DSE06LA4**	100	16000	-
0,18	1,1	1290	1,0	1346	**BG60G20-../DSE06LA4**	100	16000	-
0,18	1,8	750	3,3	790,2	**BG70G20-../DSE06LA4**	130	20000	-
0,18	1,6	860	2,9	877,6	**BG70G20-../DSE06LA4**	130	20000	-
0,18	1,4	1000	2,5	1035	**BG70G20-../DSE06LA4**	130	20000	-
0,18	1,2	1190	2,1	1193	**BG70G20-../DSE06LA4**	130	20000	-
0,18	1,0	1470	1,7	1389	**BG70G20-../DSE06LA4**	130	20000	-
0,18	0,9	1670	1,5	1543	**BG70G20-../DSE06LA4**	130	20000	-
0,18	0,85	1780	1,4	1666	**BG70G20-../DSE06LA4**	130	20000	-
0,18	0,7	2200	1,15	1994	**BG70G20-../DSE06LA4**	130	20000	-
0,18	0,65	2400	1,05	2215	**BG70G20-../DSE06LA4**	130	20000	-

Крутящий момент обозначенный (*) является максимально допустимым значением при коэффициенте эксплуатации f_B=1,0.

0,25 кВт

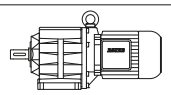

P_N	50 Гц			i	Тип	m	F_{RN}	F_{RV}
	n_2	M_2	f_B					
[кВт]	[об/мин]	[Нм]	[—]	[:1]		[кг]	[N]	[N]
0,25	520	4,55	2,0	2,64	**BG05-../DSE05LA4**	7,0	420	-
0,25	400	5,9	1,7	3,38	**BG05-../DSE05LA4**	7,0	460	-
0,25	295	8,0	1,5	4,59	**BG05-../DSE05LA4**	7,0	490	-
0,25	250	9,5	1,45	5,46	**BG05-../DSE05LA4**	7,0	490	-
0,25	225	10,6	1,6	6,09	**BG05-../DSE05LA4**	7,0	480	-
0,25	205	11,6	1,45	6,64	**BG05-../DSE05LA4**	7,0	500	-
0,25	174	13,7	1,3	7,80	**BG05-../DSE05LA4**	7,0	530	-
0,25	166	14,3	1,25	8,15	**BG05-../DSE05LA4**	7,0	510	-
0,25	159	15	1,25	8,51	**BG05-../DSE05LA4**	7,0	550	-
0,25	128	18,6	1,1	10,59	**BG05-../DSE05LA4**	7,0	590	-
0,25	117	20	1,05	11,55	**BG05-../DSE05LA4**	7,0	600	-
0,25	113	21	1,0	12,05	**BG05-../DSE05LA4**	7,0	510	-
0,25	108	22	1,0	12,60	**BG05-../DSE05LA4**	7,0	610	-
0,25	99	24	0,96	13,75	**BG05-../DSE05LA4**	7,0	630	-
0,25	89	26,5	0,91	15,23	**BG05-../DSE05LA4**	7,0	640	-
0,25	82	29	0,86	16,62	**BG05-../DSE05LA4**	7,0	660	-
0,25	360	6,6	3,0	3,78	**BG06-../DSE05LA4**	8,0	520	-
0,25	300	7,9	2,8	4,54	**BG06-../DSE05LA4**	8,0	530	-
0,25	230	10,3	2,3	5,96	**BG06-../DSE05LA4**	8,0	570	-
0,25	193	12,3	2,1	7,01	**BG06-../DSE05LA4**	8,0	580	-
0,25	161	14,8	1,9	8,39	**BG06-../DSE05LA4**	8,0	600	-
0,25	144	16,5	1,8	9,38	**BG06-../DSE05LA4**	8,0	640	-
0,25	132	18	1,7	10,24	**BG06-../DSE05LA4**	8,0	640	-
0,25	120	19,8	1,6	11,28	**BG06-../DSE05LA4**	8,0	670	-
0,25	110	21,5	1,55	12,30	**BG06-../DSE05LA4**	8,0	670	-
0,25	105	22,5	1,45	12,98	**BG06-../DSE05LA4**	8,0	600	-
0,25	92	25,5	1,35	14,78	**BG06-../DSE05LA4**	8,0	730	-
0,25	84	28	1,25	16,13	**BG06-../DSE05LA4**	8,0	740	-
0,25	78	30,5	1,25	17,40	**BG06-../DSE05LA4**	8,0	760	-
0,25	72	33	1,2	18,98	**BG06-../DSE05LA4**	8,0	770	-
0,25	65	36,5	1,1	20,82	**BG06-../DSE05LA4**	8,0	800	-
0,25	60	39,5	1,1	22,71	**BG06-../DSE05LA4**	8,0	810	-
0,25	53	45	1,0	25,48	**BG06-../DSE05LA4**	8,0	850	-
0,25	49	48,5	0,93	27,80	**BG06-../DSE05LA4**	8,0	840	-
0,25	42	56	0,8	32,22	**BG06-../DSE05LA4**	8,0	890	-
0,25	66	36	3,3	20,51	**BG10-../DSE06LA4**	13	1290	1800
0,25	62	38,5	3,1	22,04	**BG10-../DSE06LA4**	13	1330	1860
0,25	56	42,5	2,8	24,42	**BG10-../DSE06LA4**	13	1410	1970
0,25	52	45,5	2,6	26,26	**BG10-../DSE06LA4**	13	1460	2000
0,25	46,5	51	2,4	29,09	**BG10-../DSE06LA4**	13	1540	2150
0,25	43	55	2,2	31,52	**BG10-../DSE06LA4**	13	1600	2200
0,25	39	61	1,95	34,92	**BG10-../DSE06LA4**	13	1690	2350
0,25	34,5	69	1,75	39,70	**BG10-../DSE06LA4**	13	1780	2450
0,25	31	77	1,55	43,99	**BG10-../DSE06LA4**	13	1880	2600
0,25	29,5	80	1,5	46,55	**BG10-../DSE06LA4**	13	1920	2650
0,25	26,5	90	1,35	51,57	**BG10-../DSE06LA4**	13	2000	2800
0,25	23,5	101	1,2	57,48	**BG10-../DSE06LA4**	13	2000	2800
0,25	21,5	111	1,1	63,69	**BG10-../DSE06LA4**	13	2000	2800
0,25	20,5	116	1,05	66,00	**BG10-../DSE06LA4**	13	2000	2800
0,25	18,5	129	0,93	73,13	**BG10-../DSE06LA4**	13	2000	2800
0,25	17,5	136	0,88	77,40	**BG10Z-../DSE06LA4**	14	2000	2800
0,25	16	149	0,81	85,76	**BG10Z-../DSE06LA4**	14	2000	2800
0,25	50	47,5	3,2	27,08	**BG15-../DSE06LA4**	13	3000	6000
0,25	45	53	2,8	30,08	**BG15-../DSE06LA4**	13	3000	6000
0,25	39,5	60	2,5	34,20	**BG15-../DSE06LA4**	13	3000	6000
0,25	36	66	2,3	37,90	**BG15-../DSE06LA4**	13	3000	6000
0,25	36,5	65	3,1	37,02	**BG20-../DSE06LA4**	16	4300	-
0,25	32,5	73	2,7	41,76	**BG20-../DSE06LA4**	16	4500	-
0,25	29,5	80	2,5	46,38	**BG20-../DSE06LA4**	16	4700	-
0,25	28,5	83	2,4	47,92	**BG20-../DSE06LA4**	16	4750	-
0,25	25,5	93	2,2	53,22	**BG20-../DSE06LA4**	16	4950	-
0,25	23	103	1,95	59,07	**BG20-../DSE06LA4**	16	5000	-
0,25	21	113	1,75	65,62	**BG20-../DSE06LA4**	16	5000	-
0,25	20	119	1,7	67,53	**BG20Z-../DSE06LA4**	16	5000	-
0,25	17,5	136	1,45	78,60	**BG20Z-../DSE06LA4**	16	5000	-
0,25	15,5	154	1,3	87,30	**BG20Z-../DSE06LA4**	16	5000	-

Крутящий момент обозначенный (*) является максимально допустимым значением при коэффициенте эксплуатации f_B=1,0.

0,25 кВт

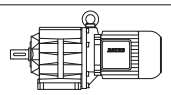

P_N	50 Гц			i	Тип	m	F_{RN}	F_{RV}
	n_2	M_2	f_B					
[кВт]	[об/мин]	[Нм]	[—]	[:1]		[кг]	[N]	[N]
0,25	14,5	164	1,2	94,27	**BG20Z-../DSE06LA4**	16	5000	-
0,25	13	183	1,1	104,7	**BG20Z-../DSE06LA4**	16	5000	-
0,25	12	198	1,0	112,8	**BG20Z-../DSE06LA4**	16	5000	-
0,25	11	215	0,93	125,3	**BG20Z-../DSE06LA4**	16	5000	-
0,25	9,6	245	0,82	141,3	**BG20Z-../DSE06LA4**	16	5000	-
0,25	26	91	3,3	52,44	**BG30-../DSE06LA4**	20	6000	-
0,25	23,5	101	3,0	58,18	**BG30-../DSE06LA4**	20	6000	-
0,25	22,5	106	2,8	60,79	**BG30-../DSE06LA4**	20	6000	-
0,25	20,5	116	2,6	67,44	**BG30-../DSE06LA4**	20	6000	-
0,25	18,5	129	2,3	73,51	**BG30Z-../DSE06LA4**	22	6000	-
0,25	17	140	2,1	81,55	**BG30Z-../DSE06LA4**	22	6000	-
0,25	16	149	2,0	86,13	**BG30Z-../DSE06LA4**	22	6000	-
0,25	14,5	164	1,85	95,55	**BG30Z-../DSE06LA4**	22	6000	-
0,25	12,5	191	1,55	109,6	**BG30Z-../DSE06LA4**	22	6000	-
0,25	11,5	205	1,45	121,6	**BG30Z-../DSE06LA4**	22	6000	-
0,25	11	215	1,4	128,5	**BG30Z-../DSE06LA4**	22	6000	-
0,25	9,5	250	1,2	142,5	**BG30Z-../DSE06LA4**	22	6000	-
0,25	9,0	265	1,15	151,5	**BG30Z-../DSE06LA4**	22	6000	-
0,25	8,1	290	1,05	168,1	**BG30Z-../DSE06LA4**	22	6000	-
0,25	7,4	320	0,94	182,9	**BG30Z-../DSE06LA4**	22	6000	-
0,25	6,7	355	0,85	202,9	**BG30Z-../DSE06LA4**	22	6000	-
0,25	18	132	3,2	75,19	**BG40Z-../DSE06LA4**	38	7000	-
0,25	16,5	144	3,0	82,00	**BG40Z-../DSE06LA4**	38	7000	-
0,25	15	159	2,7	91,02	**BG40Z-../DSE06LA4**	38	7000	-
0,25	14	170	2,5	96,86	**BG40Z-../DSE06LA4**	38	7000	-
0,25	13	183	2,3	107,5	**BG40Z-../DSE06LA4**	38	7000	-
0,25	11,5	205	2,1	121,3	**BG40Z-../DSE06LA4**	38	7000	-
0,25	10,5	225	1,9	134,6	**BG40Z-../DSE06LA4**	38	7000	-
0,25	9,6	245	1,75	141,4	**BG40Z-../DSE06LA4**	38	7000	-
0,25	8,7	270	1,55	156,9	**BG40Z-../DSE06LA4**	38	7000	-
0,25	8,2	290	1,45	166,1	**BG40Z-../DSE06LA4**	38	7000	-
0,25	7,4	320	1,35	184,4	**BG40Z-../DSE06LA4**	38	7000	-
0,25	6,8	350	1,2	199,9	**BG40Z-../DSE06LA4**	38	7000	-
0,25	6,1	390	1,1	221,9	**BG40Z-../DSE06LA4**	38	7000	-
0,25	5,5	430	0,99	246,5	**BG40Z-../DSE06LA4**	38	7000	-
0,25	5,0	475	0,89	273,6	**BG40Z-../DSE06LA4**	38	7000	-
0,25	4,7	415	1,1	288,6	**BG40G10-../DSE06LA4**	43	7000	-
0,25	3,9	510	0,91	353,5	**BG40G10-../DSE06LA4**	43	7000	-
0,25	10,5	225	2,8	128,9	**BG50Z-../DSE06LA4**	47	10000	-
0,25	9,5	250	2,5	142,9	**BG50Z-../DSE06LA4**	47	10000	-
0,25	8,2	290	2,2	164,9	**BG50Z-../DSE06LA4**	47	10000	-
0,25	7,4	320	1,95	182,8	**BG50Z-../DSE06LA4**	47	10000	-
0,25	6,6	360	1,75	204,7	**BG50Z-../DSE06LA4**	47	10000	-
0,25	6,0	395	1,6	226,9	**BG50Z-../DSE06LA4**	47	10000	-
0,25	5,3	450	1,4	258,6	**BG50Z-../DSE06LA4**	47	10000	-
0,25	4,8	495	1,25	286,7	**BG50Z-../DSE06LA4**	47	10000	-
0,25	3,9	510	1,35	351,7	**BG50G10-../DSE06LA4**	51	10000	-
0,25	3,1	660	1,05	446,5	**BG50G10-../DSE06LA4**	51	10000	-
0,25	2,6	800	0,86	531,5	**BG50G10-../DSE06LA4**	51	10000	-
0,25	4,5	400	3,3	306,1	**BG60G20-../DSE06LA4**	100	16000	-
0,25	4,1	440	3,0	334,3	**BG60G20-../DSE06LA4**	100	16000	-
0,25	3,7	490	2,7	370,5	**BG60G20-../DSE06LA4**	100	16000	-
0,25	3,1	600	2,2	437,3	**BG60G20-../DSE06LA4**	100	16000	-
0,25	2,7	730	1,8	504,9	**BG60G20-../DSE06LA4**	100	16000	-
0,25	2,5	790	1,65	559,5	**BG60G20-../DSE06LA4**	100	16000	-
0,25	2,1	970	1,35	651,3	**BG60G20-../DSE06LA4**	100	16000	-
0,25	1,7	1200	1,1	804,5	**BG60G20-../DSE06LA4**	100	16000	-
0,25	1,6	1260	1,05	891,5	**BG60G20-../DSE06LA4**	100	16000	-
0,25	1,3	1590	0,82	1051	**BG60G20-../DSE06LA4**	100	16000	-
0,25	2,4	840	3,0	577,3	**BG70G20-../DSE06LA4**	130	20000	-
0,25	2,1	960	2,6	665,8	**BG70G20-../DSE06LA4**	130	20000	-
0,25	1,8	1120	2,2	790,2	**BG70G20-../DSE06LA4**	130	20000	-
0,25	1,6	1280	1,95	877,6	**BG70G20-../DSE06LA4**	130	20000	-
0,25	1,4	1480	1,7	1035	**BG70G20-../DSE06LA4**	130	20000	-
0,25	1,2	1750	1,45	1193	**BG70G20-../DSE06LA4**	130	20000	-

Крутящий момент обозначенный (*) является максимально допустимым значением при коэффициенте эксплуатации f_B=1,0.

0,25 кВт

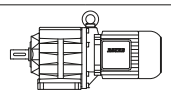

P_N	50 Гц			i	Тип	m	F_{RN}	F_{RV}
	n_2	M_2	f_B					
[кВт]	[об/мин]	[Нм]	[—]	[:1]		[кг]	[N]	[N]
0,25	1,0	2100	1,2	1389	**BG70G20-../DSE06LA4**	130	20000	-
0,25	0,9	2400	1,05	1543	**BG70G20-../DSE06LA4**	130	20000	-

0,37 кВт

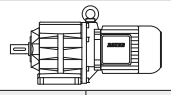

P_N	50 Гц			i	Тип	m	F_{RN}	F_{RV}
	n_2	M_2	f_B					
[кВт]	[об/мин]	[Нм]	[—]	[:1]		[кг]	[N]	[N]
0,37	520	6,7	1,35	2,64	**BG05-../DSE07LA4**	11	420	-
0,37	400	8,8	1,15	3,38	**BG05-../DSE07LA4**	11	460	-
0,37	295	11,9	1,0	4,59	**BG05-../DSE07LA4**	11	490	-
0,37	250	14,1	0,99	5,46	**BG05-../DSE07LA4**	11	490	-
0,37	225	15,7	1,1	6,09	**BG05-../DSE07LA4**	11	480	-
0,37	205	17,2	0,99	6,64	**BG05-../DSE07LA4**	11	500	-
0,37	174	20	0,9	7,80	**BG05-../DSE07LA4**	11	530	-
0,37	166	21	0,86	8,15	**BG05-../DSE07LA4**	11	510	-
0,37	159	22	0,86	8,51	**BG05-../DSE07LA4**	11	550	-
0,37	360	9,8	2,0	3,78	**BG06-../DSE07LA4**	12	520	-
0,37	300	11,7	1,9	4,54	**BG06-../DSE07LA4**	12	530	-
0,37	230	15,3	1,55	5,96	**BG06-../DSE07LA4**	12	570	-
0,37	193	18,3	1,4	7,01	**BG06-../DSE07LA4**	12	580	-
0,37	161	21,5	1,3	8,39	**BG06-../DSE07LA4**	12	600	-
0,37	144	24,5	1,2	9,38	**BG06-../DSE07LA4**	12	640	-
0,37	132	26,5	1,15	10,24	**BG06-../DSE07LA4**	12	640	-
0,37	120	29	1,1	11,28	**BG06-../DSE07LA4**	12	670	-
0,37	110	32	1,05	12,30	**BG06-../DSE07LA4**	12	670	-
0,37	105	33,5	0,99	12,98	**BG06-../DSE07LA4**	12	600	-
0,37	92	38	0,89	14,78	**BG06-../DSE07LA4**	12	730	-
0,37	84	42	0,83	16,13	**BG06-../DSE07LA4**	12	740	-
0,37	78	45	0,84	17,40	**BG06-../DSE07LA4**	12	760	-
0,37	72	49	0,82	18,98	**BG06-../DSE07LA4**	12	770	-
0,37	103	34	3,2	13,21	**BG10-../DSE07LA4**	15	1070	1490
0,37	93	37,5	3,0	14,58	**BG10-../DSE07LA4**	15	1100	1540
0,37	84	42	2,8	16,15	**BG10-../DSE07LA4**	15	1140	1590
0,37	73	48	2,5	18,51	**BG10-../DSE07LA4**	15	1210	1690
0,37	66	53	2,3	20,51	**BG10-../DSE07LA4**	15	1290	1800
0,37	62	56	2,1	22,04	**BG10-../DSE07LA4**	15	1330	1860
0,37	56	63	1,9	24,42	**BG10-../DSE07LA4**	15	1410	1970
0,37	52	67	1,8	26,26	**BG10-../DSE07LA4**	15	1460	2000
0,37	46,5	75	1,6	29,09	**BG10-../DSE07LA4**	15	1540	2150
0,37	43	82	1,45	31,52	**BG10-../DSE07LA4**	15	1600	2200
0,37	39	90	1,35	34,92	**BG10-../DSE07LA4**	15	1690	2350
0,37	34,5	102	1,2	39,70	**BG10-../DSE07LA4**	15	1780	2450
0,37	31	113	1,05	43,99	**BG10-../DSE07LA4**	15	1880	2600
0,37	29,5	119	1,0	46,55	**BG10-../DSE07LA4**	15	1920	2650
0,37	26,5	133	0,9	51,57	**BG10-../DSE07LA4**	15	2000	2800
0,37	23,5	150	0,8	57,48	**BG10-../DSE07LA4**	15	2000	2800
0,37	50	70	2,1	27,08	**BG15-../DSE07LA4**	15	3000	6000
0,37	45	78	1,9	30,08	**BG15-../DSE07LA4**	15	3000	6000
0,37	39,5	89	1,7	34,20	**BG15-../DSE07LA4**	15	3000	6000
0,37	36	98	1,55	37,90	**BG15-../DSE07LA4**	15	3000	6000
0,37	53	66	3,0	25,79	**BG20-../DSE07LA4**	18	3700	-
0,37	48,5	72	2,8	27,85	**BG20-../DSE07LA4**	18	3800	-
0,37	44	80	2,5	30,94	**BG20-../DSE07LA4**	18	4000	-
0,37	41	86	2,3	33,33	**BG20-../DSE07LA4**	18	4100	-
0,37	36,5	96	2,1	37,02	**BG20-../DSE07LA4**	18	4300	-
0,37	32,5	108	1,85	41,76	**BG20-../DSE07LA4**	18	4500	-
0,37	29,5	119	1,7	46,38	**BG20-../DSE07LA4**	18	4700	-
0,37	28,5	123	1,65	47,92	**BG20-../DSE07LA4**	18	4750	-
0,37	25,5	138	1,45	53,22	**BG20-../DSE07LA4**	18	4950	-
0,37	23	153	1,3	59,07	**BG20-../DSE07LA4**	18	5000	-
0,37	21	168	1,2	65,62	**BG20-../DSE07LA4**	18	5000	-
0,37	20	176	1,15	67,53	**BG20Z-../DSE07LA4**	19	5000	-

Крутящий момент обозначенный (*) является максимально допустимым значением при коэффициенте эксплуатации f_B=1,0.

0,37 кВт

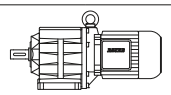

P_N	50 Гц			i	Тип	m	F_{RN}	F_{RV}
	n_2	M_2	f_B					
[кВт]	[об/мин]	[Нм]	[—]	[:1]		[кг]	[N]	[N]
0,37	17,5	200	1,0	78,60	**BG20Z-../DSE07LA4**	19	5000	-
0,37	15,5	225	0,89	87,30	**BG20Z-../DSE07LA4**	19	5000	-
0,37	14,5	240	0,83	94,27	**BG20Z-../DSE07LA4**	19	5000	-
0,37	38,5	91	3,3	35,17	**BG30-../DSE07LA4**	22	5500	-
0,37	35	100	3,0	39,02	**BG30-../DSE07LA4**	22	5800	-
0,37	32	110	2,7	42,46	**BG30-../DSE07LA4**	22	5900	-
0,37	29	121	2,5	47,11	**BG30-../DSE07LA4**	22	6000	-
0,37	26	135	2,2	52,44	**BG30-../DSE07LA4**	22	6000	-
0,37	23,5	150	2,0	58,18	**BG30-../DSE07LA4**	22	6000	-
0,37	22,5	157	1,9	60,79	**BG30-../DSE07LA4**	22	6000	-
0,37	20,5	172	1,75	67,44	**BG30-../DSE07LA4**	22	6000	-
0,37	18,5	191	1,55	73,51	**BG30Z-../DSE07LA4**	25	6000	-
0,37	17	205	1,45	81,55	**BG30Z-../DSE07LA4**	25	6000	-
0,37	16	220	1,35	86,13	**BG30Z-../DSE07LA4**	25	6000	-
0,37	14,5	240	1,25	95,55	**BG30Z-../DSE07LA4**	25	6000	-
0,37	12,5	280	1,05	109,6	**BG30Z-../DSE07LA4**	25	6000	-
0,37	11,5	305	0,98	121,6	**BG30Z-../DSE07LA4**	25	6000	-
0,37	11	320	0,94	128,5	**BG30Z-../DSE07LA4**	25	6000	-
0,37	9,5	370	0,81	142,5	**BG30Z-../DSE07LA4**	25	6000	-
0,37	20	176	2,4	67,74	**BG40Z-../DSE07LA4**	40	7000	-
0,37	18	196	2,2	75,19	**BG40Z-../DSE07LA4**	40	7000	-
0,37	16,5	210	2,0	82,00	**BG40Z-../DSE07LA4**	40	7000	-
0,37	15	235	1,8	91,02	**BG40Z-../DSE07LA4**	40	7000	-
0,37	14	250	1,7	96,86	**BG40Z-../DSE07LA4**	40	7000	-
0,37	13	270	1,55	107,5	**BG40Z-../DSE07LA4**	40	7000	-
0,37	11,5	305	1,4	121,3	**BG40Z-../DSE07LA4**	40	7000	-
0,37	10,5	335	1,25	134,6	**BG40Z-../DSE07LA4**	40	7000	-
0,37	9,6	365	1,15	141,4	**BG40Z-../DSE07LA4**	40	7000	-
0,37	8,7	405	1,05	156,9	**BG40Z-../DSE07LA4**	40	7000	-
0,37	8,2	430	0,99	166,1	**BG40Z-../DSE07LA4**	40	7000	-
0,37	7,4	475	0,89	184,4	**BG40Z-../DSE07LA4**	40	7000	-
0,37	6,8	510	0,83	199,9	**BG40Z-../DSE07LA4**	40	7000	-
0,37	17	205	3,1	79,78	**BG50Z-../DSE07LA4**	50	10000	-
0,37	14,5	240	2,6	95,58	**BG50Z-../DSE07LA4**	50	10000	-
0,37	13	270	2,3	106,0	**BG50Z-../DSE07LA4**	50	10000	-
0,37	10,5	335	1,9	128,9	**BG50Z-../DSE07LA4**	50	10000	-
0,37	9,5	370	1,7	142,9	**BG50Z-../DSE07LA4**	50	10000	-
0,37	8,2	430	1,45	164,9	**BG50Z-../DSE07LA4**	50	10000	-
0,37	7,4	475	1,35	182,8	**BG50Z-../DSE07LA4**	50	10000	-
0,37	6,6	530	1,2	204,7	**BG50Z-../DSE07LA4**	50	10000	-
0,37	6,0	580	1,1	226,9	**BG50Z-../DSE07LA4**	50	10000	-
0,37	5,3	660	0,95	258,6	**BG50Z-../DSE07LA4**	50	10000	-
0,37	4,8	730	0,86	286,7	**BG50Z-../DSE07LA4**	50	10000	-
0,37	3,9	800	0,86	351,7	**BG50G10-../DSE07LA4**	54	10000	-
0,37	4,9	600	2,2	276,2	**BG60G20-../DSE07LA4**	102	16000	-
0,37	4,5	650	2,0	306,1	**BG60G20-../DSE07LA4**	102	16000	-
0,37	4,1	720	1,8	334,3	**BG60G20-../DSE07LA4**	102	16000	-
0,37	3,7	790	1,65	370,5	**BG60G20-../DSE07LA4**	102	16000	-
0,37	3,1	970	1,35	437,3	**BG60G20-../DSE07LA4**	102	16000	-
0,37	2,7	1160	1,1	504,9	**BG60G20-../DSE07LA4**	102	16000	-
0,37	2,5	1240	1,05	559,5	**BG60G20-../DSE07LA4**	102	16000	-
0,37	2,1	1510	0,86	651,3	**BG60G20-../DSE07LA4**	102	16000	-
0,37	3,5	860	2,9	387,6	**BG70G20-../DSE07LA4**	132	20000	-
0,37	3,3	940	2,7	417,8	**BG70G20-../DSE07LA4**	132	20000	-
0,37	2,8	1110	2,3	495,9	**BG70G20-../DSE07LA4**	132	20000	-
0,37	2,4	1320	1,9	577,3	**BG70G20-../DSE07LA4**	132	20000	-
0,37	2,1	1510	1,65	665,8	**BG70G20-../DSE07LA4**	132	20000	-
0,37	1,8	1760	1,4	790,2	**BG70G20-../DSE07LA4**	132	20000	-
0,37	1,6	2000	1,25	877,6	**BG70G20-../DSE07LA4**	132	20000	-
0,37	1,4	2300	1,1	1035	**BG70G20-../DSE07LA4**	132	20000	-
0,37	1,2	2700	0,93	1193	**BG70G20-../DSE07LA4**	132	20000	-

Крутящий момент обозначенный (*) является максимально допустимым значением при коэффициенте эксплуатации f_B=1,0.

0,55 кВт

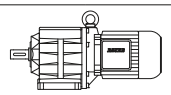

P_N	50 Гц			i	Тип	m	F_{RN}	F_{RV}
	n_2	M_2	f_B					
[кВт]	[об/мин]	[Нм]	[—]	[:1]		[кг]	[N]	[N]
0,55	500	10,5	1,7	2,82	**BG06-../DSE08MA4**	16	470	-
0,55	375	14	1,45	3,78	**BG06-../DSE08MA4**	16	520	-
0,55	310	16,9	1,3	4,54	**BG06-../DSE08MA4**	16	530	-
0,55	235	22	1,1	5,96	**BG06-../DSE08MA4**	16	570	-
0,55	200	26	1,0	7,01	**BG06-../DSE08MA4**	16	580	-
0,55	184	28,5	0,98	7,65	**BG06-../DSE08MA4**	16	580	-
0,55	167	31	0,9	8,39	**BG06-../DSE08MA4**	16	600	-
0,55	150	35	0,86	9,38	**BG06-../DSE08MA4**	16	640	-
0,55	137	38	0,82	10,24	**BG06-../DSE08MA4**	16	640	-
0,55	210	25	3,2	6,78	**BG10-../DSE08MA4**	16	660	920
0,55	184	28,5	3,1	7,63	**BG10-../DSE08MA4**	16	900	1250
0,55	174	30	2,9	8,07	**BG10-../DSE08MA4**	16	660	920
0,55	151	34,5	2,8	9,33	**BG10-../DSE08MA4**	16	950	1330
0,55	136	38,5	2,6	10,34	**BG10-../DSE08MA4**	16	1000	1400
0,55	118	44,5	2,4	11,92	**BG10-../DSE08MA4**	16	1030	1440
0,55	106	49,5	2,2	13,21	**BG10-../DSE08MA4**	16	1070	1490
0,55	97	54	2,1	14,58	**BG10-../DSE08MA4**	16	1100	1540
0,55	87	60	1,95	16,15	**BG10-../DSE08MA4**	16	1140	1590
0,55	76	69	1,75	18,51	**BG10-../DSE08MA4**	16	1210	1690
0,55	69	76	1,6	20,51	**BG10-../DSE08MA4**	16	1290	1800
0,55	64	82	1,45	22,04	**BG10-../DSE08MA4**	16	1330	1860
0,55	58	90	1,35	24,42	**BG10-../DSE08MA4**	16	1410	1970
0,55	54	97	1,25	26,26	**BG10-../DSE08MA4**	16	1460	2000
0,55	48,5	108	1,1	29,09	**BG10-../DSE08MA4**	16	1540	2150
0,55	44,5	118	1,0	31,52	**BG10-../DSE08MA4**	16	1600	2200
0,55	40,5	129	0,93	34,92	**BG10-../DSE08MA4**	16	1690	2350
0,55	35,5	147	0,82	39,70	**BG10-../DSE08MA4**	16	1780	2450
0,55	52	101	1,5	27,08	**BG15-../DSE08MA4**	16	3000	6000
0,55	47	111	1,35	30,08	**BG15-../DSE08MA4**	16	3000	6000
0,55	41	128	1,15	34,20	**BG15-../DSE08MA4**	16	3000	6000
0,55	37	141	1,05	37,90	**BG15-../DSE08MA4**	16	3000	6000
0,55	96	54	3,2	14,67	**BG20-../DSE08MA4**	19	3050	-
0,55	90	58	3,1	15,58	**BG20-../DSE08MA4**	19	3100	-
0,55	81	64	2,9	17,31	**BG20-../DSE08MA4**	19	3200	-
0,55	71	73	2,7	19,95	**BG20-../DSE08MA4**	19	3350	-
0,55	64	82	2,4	22,16	**BG20-../DSE08MA4**	19	3500	-
0,55	61	86	2,3	23,22	**BG20-../DSE08MA4**	19	3550	-
0,55	55	95	2,1	25,79	**BG20-../DSE08MA4**	19	3700	-
0,55	51	102	1,95	27,85	**BG20-../DSE08MA4**	19	3800	-
0,55	45,5	115	1,75	30,94	**BG20-../DSE08MA4**	19	4000	-
0,55	42,5	123	1,65	33,33	**BG20-../DSE08MA4**	19	4100	-
0,55	38	138	1,45	37,02	**BG20-../DSE08MA4**	19	4300	-
0,55	34	154	1,3	41,76	**BG20-../DSE08MA4**	19	4500	-
0,55	30,5	172	1,15	46,38	**BG20-../DSE08MA4**	19	4700	-
0,55	29,5	178	1,1	47,92	**BG20-../DSE08MA4**	19	4750	-
0,55	26,5	198	1,0	53,22	**BG20-../DSE08MA4**	19	4950	-
0,55	24	215	0,93	59,07	**BG20-../DSE08MA4**	19	5000	-
0,55	21,5	240	0,83	65,62	**BG20-../DSE08MA4**	19	5000	-
0,55	21	250	0,8	67,53	**BG20Z-../DSE08MA4**	20	5000	-
0,55	56	93	3,2	25,45	**BG30-../DSE08MA4**	23	4850	-
0,55	50	105	2,9	28,24	**BG30-../DSE08MA4**	23	5100	-
0,55	47	111	2,7	29,83	**BG30-../DSE08MA4**	23	5200	-
0,55	42,5	123	2,4	33,09	**BG30-../DSE08MA4**	23	5400	-
0,55	40	131	2,3	35,17	**BG30-../DSE08MA4**	23	5500	-
0,55	36	145	2,1	39,02	**BG30-../DSE08MA4**	23	5800	-
0,55	33	159	1,9	42,46	**BG30-../DSE08MA4**	23	5900	-
0,55	30	175	1,7	47,11	**BG30-../DSE08MA4**	23	6000	-
0,55	27	194	1,55	52,44	**BG30-../DSE08MA4**	23	6000	-
0,55	24,5	210	1,45	58,18	**BG30-../DSE08MA4**	23	6000	-
0,55	23,5	220	1,35	60,79	**BG30-../DSE08MA4**	23	6000	-
0,55	21	250	1,2	67,44	**BG30-../DSE08MA4**	23	6000	-
0,55	19,5	265	1,15	73,51	**BG30Z-../DSE08MA4**	26	6000	-
0,55	17,5	300	1,0	81,55	**BG30Z-../DSE08MA4**	26	6000	-
0,55	16,5	315	0,95	86,13	**BG30Z-../DSE08MA4**	26	6000	-
0,55	15	350	0,86	95,55	**BG30Z-../DSE08MA4**	26	6000	-

Крутящий момент обозначенный (*) является максимально допустимым значением при коэффициенте эксплуатации f_B=1,0.

0,55 кВт

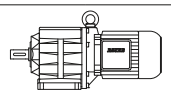

P_N	50 Гц			i	Тип	m	F_{RN}	F_{RV}
	n_2	M_2	f_B					
[кВт]	[об/мин]	[Нм]	[—]	[:1]		[кг]	[N]	[N]
0,55	41	128	3,3	34,20	**BG40-../DSE08MA4**	38	7000	-
0,55	37	141	3,0	37,96	**BG40-../DSE08MA4**	38	7000	-
0,55	35	150	2,8	40,19	**BG40-../DSE08MA4**	38	7000	-
0,55	31,5	166	2,6	44,62	**BG40-../DSE08MA4**	38	7000	-
0,55	29	181	2,3	48,36	**BG40-../DSE08MA4**	38	7000	-
0,55	26,5	198	2,1	53,69	**BG40-../DSE08MA4**	38	7000	-
0,55	23,5	220	1,95	59,64	**BG40-../DSE08MA4**	38	7000	-
0,55	21,5	240	1,75	66,20	**BG40-../DSE08MA4**	38	7000	-
0,55	21	250	1,7	67,74	**BG40Z-../DSE08MA4**	42	7000	-
0,55	19	275	1,55	75,19	**BG40Z-../DSE08MA4**	42	7000	-
0,55	17,5	300	1,4	82,00	**BG40Z-../DSE08MA4**	42	7000	-
0,55	15,5	335	1,25	91,02	**BG40Z-../DSE08MA4**	42	7000	-
0,55	14,5	360	1,2	96,86	**BG40Z-../DSE08MA4**	42	7000	-
0,55	13,5	385	1,1	107,5	**BG40Z-../DSE08MA4**	42	7000	-
0,55	12	435	0,98	121,3	**BG40Z-../DSE08MA4**	42	7000	-
0,55	10,5	500	0,85	134,6	**BG40Z-../DSE08MA4**	42	7000	-
0,55	10	520	0,82	141,4	**BG40Z-../DSE08MA4**	42	7000	-
0,55	27	194	3,2	52,12	**BG50-../DSE08MA4**	46	10000	-
0,55	24	215	2,9	59,42	**BG50-../DSE08MA4**	46	10000	-
0,55	21,5	240	2,6	65,86	**BG50-../DSE08MA4**	46	10000	-
0,55	19,5	265	2,4	71,97	**BG50Z-../DSE08MA4**	51	10000	-
0,55	18	290	2,2	79,78	**BG50Z-../DSE08MA4**	51	10000	-
0,55	15	350	1,8	95,58	**BG50Z-../DSE08MA4**	51	10000	-
0,55	13,5	385	1,65	106,0	**BG50Z-../DSE08MA4**	51	10000	-
0,55	11	475	1,35	128,9	**BG50Z-../DSE08MA4**	51	10000	-
0,55	9,8	530	1,2	142,9	**BG50Z-../DSE08MA4**	51	10000	-
0,55	8,5	610	1,05	164,9	**BG50Z-../DSE08MA4**	51	10000	-
0,55	7,7	680	0,93	182,8	**BG50Z-../DSE08MA4**	51	10000	-
0,55	6,9	760	0,83	204,7	**BG50Z-../DSE08MA4**	51	10000	-
0,55	14	375	3,2	101,0	**BG60Z-../DSE08MA4**	96	16000	-
0,55	12	435	2,8	119,2	**BG60Z-../DSE08MA4**	96	16000	-
0,55	11	475	2,5	132,1	**BG60Z-../DSE08MA4**	96	16000	-
0,55	8,9	590	2,0	158,0	**BG60Z-../DSE08MA4**	96	16000	-
0,55	8,0	650	1,85	175,1	**BG60Z-../DSE08MA4**	96	16000	-
0,55	6,9	760	1,6	204,6	**BG60Z-../DSE08MA4**	96	16000	-
0,55	6,2	840	1,45	226,7	**BG60Z-../DSE08MA4**	96	16000	-
0,55	5,7	920	1,3	247,7	**BG60Z-../DSE08MA4**	96	16000	-
0,55	5,2	1010	1,2	274,5	**BG60Z-../DSE08MA4**	96	16000	-
0,55	5,1	910	1,45	276,2	**BG60G20-../DSE08MA4**	103	16000	-
0,55	4,6	1010	1,3	306,1	**BG60G20-../DSE08MA4**	103	16000	-
0,55	4,2	1110	1,15	334,3	**BG60G20-../DSE08MA4**	103	16000	-
0,55	3,8	1220	1,05	370,5	**BG60G20-../DSE08MA4**	103	16000	-
0,55	3,3	1420	0,92	437,3	**BG60G20-../DSE08MA4**	103	16000	-
0,55	7,3	710	3,2	194,4	**BG70Z-../DSE08MA4**	136	20000	-
0,55	6,7	780	2,9	210,5	**BG70Z-../DSE08MA4**	136	20000	-
0,55	5,7	920	2,5	249,8	**BG70Z-../DSE08MA4**	136	20000	-
0,55	5,5	840	3,0	255,5	**BG70G20-../DSE08MA4**	133	20000	-
0,55	5,1	910	2,7	276,7	**BG70G20-../DSE08MA4**	133	20000	-
0,55	4,3	1080	2,3	328,4	**BG70G20-../DSE08MA4**	133	20000	-
0,55	3,7	1270	1,95	387,6	**BG70G20-../DSE08MA4**	133	20000	-
0,55	3,4	1420	1,75	417,8	**BG70G20-../DSE08MA4**	133	20000	-
0,55	2,9	1660	1,5	495,9	**BG70G20-../DSE08MA4**	133	20000	-
0,55	2,5	1950	1,3	577,3	**BG70G20-../DSE08MA4**	133	20000	-
0,55	2,2	2200	1,15	665,8	**BG70G20-../DSE08MA4**	133	20000	-
0,55	1,8	2700	0,93	790,2	**BG70G20-../DSE08MA4**	133	20000	-
0,55	1,6	3050	0,82	877,6	**BG70G20-../DSE08MA4**	133	20000	-
0,55	2,9	1430	3,2	484,3	**BG80G40-../DSE08MA4**	215	26000	-
0,55	2,5	1720	2,7	572,0	**BG80G40-../DSE08MA4**	215	26000	-
0,55	2,2	1900	2,4	657,8	**BG80G40-../DSE08MA4**	215	26000	-
0,55	2,0	2100	2,2	730,3	**BG80G40-../DSE08MA4**	215	26000	-
0,55	1,8	2350	1,95	817,4	**BG80G40-../DSE08MA4**	215	26000	-
0,55	1,6	2700	1,7	907,6	**BG80G40-../DSE08MA4**	215	26000	-
0,55	1,4	3200	1,45	1042	**BG80G40-../DSE08MA4**	215	26000	-
0,55	1,2	3800	1,2	1261	**BG80G40-../DSE08MA4**	215	26000	-
0,55	1,0	4700	0,98	1400	**BG80G40-../DSE08MA4**	215	26000	-

Крутящий момент обозначенный (*) является максимально допустимым значением при коэффициенте эксплуатации f_B=1,0.

0,55 кВт

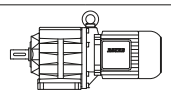

P_N	50 Гц			i	Тип	m	F_{RN}	F_{RV}
	n_2	M_2	f_B					
[кВт]	[об/мин]	[Нм]	[—]	[:1]		[кг]	[N]	[N]
0,55	1,2	3700	2,5	1174	**BG90G50-../DSE08MA4**	324	65000	-
0,55	1,1	4100	2,2	1301	**BG90G50-../DSE08MA4**	324	65000	-
0,55	0,9	5100	1,8	1583	**BG90G50-../DSE08MA4**	324	65000	-
0,55	0,8	5800	1,6	1756	**BG90G50-../DSE08MA4**	324	65000	-
0,55	0,7	6800	1,35	2026	**BG90G50-../DSE08MA4**	324	65000	-
0,55	0,6	8000	1,15	2514	**BG90G50-../DSE08MA4**	324	65000	-
0,55	0,55	8800	1,05	2786	**BG90G50-../DSE08MA4**	324	65000	-
0,55	0,65	6000	3,1	2154	**BG100G50-../DSE08MA4**	512	90000	-
0,55	0,55	7100	2,6	2656	**BG100G50-../DSE08MA4**	512	90000	-
0,55	0,48	8600	2,2	2952	**BG100G50-../DSE08MA4**	512	90000	-
0,55	0,43	9700	1,9	3286	**BG100G50-../DSE08MA4**	512	90000	-
0,55	0,39	10900	1,7	3644	**BG100G50-../DSE08MA4**	512	90000	-
0,55	0,33	13400	1,4	4366	**BG100G50-../DSE08MA4**	512	90000	-
0,55	0,29	15600	1,2	4839	**BG100G50-../DSE08MA4**	512	90000	-

0,75 кВт

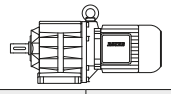

P_N	50 Гц			i	Тип	m	F_{RN}	F_{RV}
	n_2	M_2	f_B					
[кВт]	[об/мин]	[Нм]	[—]	[:1]		[кг]	[N]	[N]
0,75	500	14,3	1,25	2,82	**BG06-../DSE08LA4**	18	470	-
0,75	375	19,1	1,05	3,78	**BG06-../DSE08LA4**	18	520	-
0,75	310	23	0,96	4,54	**BG06-../DSE08LA4**	18	530	-
0,75	235	30	0,8	5,96	**BG06-../DSE08LA4**	18	570	-
0,75	325	22	3,1	4,36	**BG10-../DSE08LA4**	18	650	910
0,75	265	27	2,8	5,34	**BG10-../DSE08LA4**	18	620	910
0,75	210	34	2,4	6,78	**BG10-../DSE08LA4**	18	660	920
0,75	205	34,5	2,6	6,89	**BG10-../DSE08LA4**	18	850	1200
0,75	184	38,5	2,3	7,63	**BG10-../DSE08LA4**	18	900	1250
0,75	174	41	2,1	8,07	**BG10-../DSE08LA4**	18	660	920
0,75	151	47	2,1	9,33	**BG10-../DSE08LA4**	18	950	1330
0,75	136	52	1,9	10,34	**BG10-../DSE08LA4**	18	1000	1400
0,75	118	60	1,75	11,92	**BG10-../DSE08LA4**	18	1030	1440
0,75	106	67	1,65	13,21	**BG10-../DSE08LA4**	18	1070	1490
0,75	97	73	1,55	14,58	**BG10-../DSE08LA4**	18	1100	1540
0,75	87	82	1,45	16,15	**BG10-../DSE08LA4**	18	1140	1590
0,75	76	94	1,3	18,51	**BG10-../DSE08LA4**	18	1210	1690
0,75	69	103	1,15	20,51	**BG10-../DSE08LA4**	18	1290	1800
0,75	64	111	1,1	22,04	**BG10-../DSE08LA4**	18	1330	1860
0,75	58	123	0,98	24,42	**BG10-../DSE08LA4**	18	1410	1970
0,75	54	132	0,91	26,26	**BG10-../DSE08LA4**	18	1460	2000
0,75	48,5	147	0,82	29,09	**BG10-../DSE08LA4**	18	1540	2150
0,75	52	137	1,1	27,08	**BG15-../DSE08LA4**	18	3000	6000
0,75	47	152	0,99	30,08	**BG15-../DSE08LA4**	18	3000	6000
0,75	41	174	0,86	34,20	**BG15-../DSE08LA4**	18	3000	6000
0,75	169	42	2,9	8,29	**BG20-../DSE08LA4**	20	2250	-
0,75	158	45	3,2	8,91	**BG20-../DSE08LA4**	20	2600	-
0,75	146	49	2,5	9,65	**BG20-../DSE08LA4**	20	2250	-
0,75	133	53	2,9	10,54	**BG20-../DSE08LA4**	20	2700	-
0,75	120	59	2,7	11,71	**BG20-../DSE08LA4**	20	2800	-
0,75	106	67	2,5	13,21	**BG20-../DSE08LA4**	20	2900	-
0,75	96	74	2,3	14,67	**BG20-../DSE08LA4**	20	3050	-
0,75	90	79	2,2	15,58	**BG20-../DSE08LA4**	20	3100	-
0,75	81	88	2,1	17,31	**BG20-../DSE08LA4**	20	3200	-
0,75	71	100	1,95	19,95	**BG20-../DSE08LA4**	20	3350	-
0,75	64	111	1,8	22,16	**BG20-../DSE08LA4**	20	3500	-
0,75	61	117	1,7	23,22	**BG20-../DSE08LA4**	20	3550	-
0,75	55	130	1,55	25,79	**BG20-../DSE08LA4**	20	3700	-
0,75	51	140	1,45	27,85	**BG20-../DSE08LA4**	20	3800	-
0,75	45,5	157	1,25	30,94	**BG20-../DSE08LA4**	20	4000	-
0,75	42,5	168	1,2	33,33	**BG20-../DSE08LA4**	20	4100	-
0,75	38	188	1,05	37,02	**BG20-../DSE08LA4**	20	4300	-
0,75	34	210	0,95	41,76	**BG20-../DSE08LA4**	20	4500	-

Крутящий момент обозначенный (*) является максимально допустимым значением при коэффициенте эксплуатации f_B=1,0.

0,75 кВт

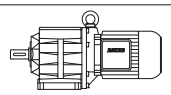

P_N	50 Гц			i	Тип	m	F_{RN}	F_{RV}
	n_2	M_2	f_B					
[кВт]	[об/мин]	[Нм]	[—]	[:1]		[кг]	[N]	[N]
0,75	30,5	230	0,87	46,38	**BG20-../DSE08LA4**	20	4700	-
0,75	29,5	240	0,83	47,92	**BG20-../DSE08LA4**	20	4750	-
0,75	74	96	3,1	18,93	**BG30-../DSE08LA4**	25	4100	-
0,75	71	100	3,0	19,99	**BG30-../DSE08LA4**	25	4200	-
0,75	64	111	2,7	22,18	**BG30-../DSE08LA4**	25	4600	-
0,75	56	127	2,4	25,45	**BG30-../DSE08LA4**	25	4850	-
0,75	50	143	2,1	28,24	**BG30-../DSE08LA4**	25	5100	-
0,75	47	152	1,95	29,83	**BG30-../DSE08LA4**	25	5200	-
0,75	42,5	168	1,8	33,09	**BG30-../DSE08LA4**	25	5400	-
0,75	40	179	1,7	35,17	**BG30-../DSE08LA4**	25	5500	-
0,75	36	198	1,5	39,02	**BG30-../DSE08LA4**	25	5800	-
0,75	33	215	1,4	42,46	**BG30-../DSE08LA4**	25	5900	-
0,75	30	235	1,3	47,11	**BG30-../DSE08LA4**	25	6000	-
0,75	27	265	1,15	52,44	**BG30-../DSE08LA4**	25	6000	-
0,75	24,5	290	1,05	58,18	**BG30-../DSE08LA4**	25	6000	-
0,75	23,5	300	1,0	60,79	**BG30-../DSE08LA4**	25	6000	-
0,75	21	340	0,88	67,44	**BG30-../DSE08LA4**	25	6000	-
0,75	19,5	365	0,82	73,51	**BG30Z-../DSE08LA4**	28	6000	-
0,75	54	132	3,2	26,01	**BG40-../DSE08LA4**	40	6500	-
0,75	48	149	2,9	29,34	**BG40-../DSE08LA4**	40	6800	-
0,75	43	166	2,6	32,57	**BG40-../DSE08LA4**	40	7000	-
0,75	41	174	2,4	34,20	**BG40-../DSE08LA4**	40	7000	-
0,75	37	193	2,2	37,96	**BG40-../DSE08LA4**	40	7000	-
0,75	35	200	2,1	40,19	**BG40-../DSE08LA4**	40	7000	-
0,75	31,5	225	1,9	44,62	**BG40-../DSE08LA4**	40	7000	-
0,75	29	245	1,75	48,36	**BG40-../DSE08LA4**	40	7000	-
0,75	26,5	270	1,55	53,69	**BG40-../DSE08LA4**	40	7000	-
0,75	23,5	300	1,4	59,64	**BG40-../DSE08LA4**	40	7000	-
0,75	21,5	330	1,3	66,20	**BG40-../DSE08LA4**	40	7000	-
0,75	21	340	1,25	67,74	**BG40Z-../DSE08LA4**	43	7000	-
0,75	19	375	1,15	75,19	**BG40Z-../DSE08LA4**	43	7000	-
0,75	17,5	405	1,05	82,00	**BG40Z-../DSE08LA4**	43	7000	-
0,75	15,5	460	0,92	91,02	**BG40Z-../DSE08LA4**	43	7000	-
0,75	14,5	490	0,87	96,86	**BG40Z-../DSE08LA4**	43	7000	-
0,75	13,5	530	0,8	107,5	**BG40Z-../DSE08LA4**	43	7000	-
0,75	37	193	3,3	37,89	**BG50-../DSE08LA4**	48	10000	-
0,75	33,5	210	3,0	42,00	**BG50-../DSE08LA4**	48	10000	-
0,75	30	235	2,7	47,02	**BG50-../DSE08LA4**	48	10000	-
0,75	27	265	2,4	52,12	**BG50-../DSE08LA4**	48	10000	-
0,75	24	295	2,1	59,42	**BG50-../DSE08LA4**	48	10000	-
0,75	21,5	330	1,9	65,86	**BG50-../DSE08LA4**	48	10000	-
0,75	19,5	365	1,75	71,97	**BG50Z-../DSE08LA4**	52	10000	-
0,75	18	395	1,6	79,78	**BG50Z-../DSE08LA4**	52	10000	-
0,75	15	475	1,35	95,58	**BG50Z-../DSE08LA4**	52	10000	-
0,75	13,5	530	1,2	106,0	**BG50Z-../DSE08LA4**	52	10000	-
0,75	11	650	0,97	128,9	**BG50Z-../DSE08LA4**	52	10000	-
0,75	9,8	730	0,86	142,9	**BG50Z-../DSE08LA4**	52	10000	-
0,75	18,5	385	3,1	75,71	**BG60Z-../DSE08LA4**	97	16000	-
0,75	15,5	460	2,6	91,09	**BG60Z-../DSE08LA4**	97	16000	-
0,75	14	510	2,4	101,0	**BG60Z-../DSE08LA4**	97	16000	-
0,75	12	590	2,0	119,2	**BG60Z-../DSE08LA4**	97	16000	-
0,75	11	650	1,85	132,1	**BG60Z-../DSE08LA4**	97	16000	-
0,75	8,9	800	1,5	158,0	**BG60Z-../DSE08LA4**	97	16000	-
0,75	8,0	890	1,35	175,1	**BG60Z-../DSE08LA4**	97	16000	-
0,75	6,9	1030	1,15	204,6	**BG60Z-../DSE08LA4**	97	16000	-
0,75	6,2	1150	1,05	226,7	**BG60Z-../DSE08LA4**	97	16000	-
0,75	5,7	1250	0,96	247,7	**BG60Z-../DSE08LA4**	97	16000	-
0,75	5,2	1370	0,88	274,5	**BG60Z-../DSE08LA4**	97	16000	-
0,75	5,1	1280	1,0	276,2	**BG60G20-../DSE08LA4**	105	16000	-
0,75	4,6	1420	0,92	306,1	**BG60G20-../DSE08LA4**	105	16000	-
0,75	4,2	1560	0,83	334,3	**BG60G20-../DSE08LA4**	105	16000	-
0,75	9,6	740	3,1	147,2	**BG70Z-../DSE08LA4**	137	20000	-
0,75	8,6	830	2,8	163,8	**BG70Z-../DSE08LA4**	137	20000	-
0,75	7,3	980	2,3	194,4	**BG70Z-../DSE08LA4**	137	20000	-
0,75	6,7	1060	2,2	210,5	**BG70Z-../DSE08LA4**	137	20000	-

Крутящий момент обозначенный (*) является максимально допустимым значением при коэффициенте эксплуатации f_B=1,0.

0,75 кВт

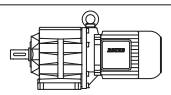

P_N	50 Гц			i	Тип	m	F_{RN}	F_{RV}
	n_2	M_2	f_B					
[кВт]	[об/мин]	[Нм]	[—]	[:1]		[кг]	[N]	[N]
0,75	5,7	1250	1,85	249,8	**BG70Z-../DSE08LA4**	137	20000	-
0,75	5,5	1190	2,1	255,5	**BG70G20-../DSE08LA4**	135	20000	-
0,75	5,1	1280	1,95	276,7	**BG70G20-../DSE08LA4**	135	20000	-
0,75	4,3	1520	1,65	328,4	**BG70G20-../DSE08LA4**	135	20000	-
0,75	3,7	1780	1,4	387,6	**BG70G20-../DSE08LA4**	135	20000	-
0,75	3,4	1980	1,25	417,8	**BG70G20-../DSE08LA4**	135	20000	-
0,75	2,9	2300	1,1	495,9	**BG70G20-../DSE08LA4**	135	20000	-
0,75	2,5	2700	0,93	577,3	**BG70G20-../DSE08LA4**	135	20000	-
0,75	2,2	3050	0,82	665,8	**BG70G20-../DSE08LA4**	135	20000	-
0,75	3,9	1490	3,1	360,0	**BG80G40-../DSE08LA4**	216	26000	-
0,75	3,6	1610	2,9	399,8	**BG80G40-../DSE08LA4**	216	26000	-
0,75	3,3	1830	2,5	436,2	**BG80G40-../DSE08LA4**	216	26000	-
0,75	2,9	2050	2,2	484,3	**BG80G40-../DSE08LA4**	216	26000	-
0,75	2,5	2450	1,9	572,0	**BG80G40-../DSE08LA4**	216	26000	-
0,75	2,2	2750	1,65	657,8	**BG80G40-../DSE08LA4**	216	26000	-
0,75	2,0	3050	1,5	730,3	**BG80G40-../DSE08LA4**	216	26000	-
0,75	1,8	3450	1,35	817,4	**BG80G40-../DSE08LA4**	216	26000	-
0,75	1,6	3900	1,2	907,6	**BG80G40-../DSE08LA4**	216	26000	-
0,75	1,4	4550	1,0	1042	**BG80G40-../DSE08LA4**	216	26000	-
0,75	1,2	5400	0,85	1261	**BG80G40-../DSE08LA4**	216	26000	-
0,75	2,0	2900	3,2	714,2	**BG90G50-../DSE08LA4**	326	65000	-
0,75	1,6	3800	2,4	883,7	**BG90G50-../DSE08LA4**	326	65000	-
0,75	1,2	5200	1,75	1174	**BG90G50-../DSE08LA4**	326	65000	-
0,75	1,1	5800	1,6	1301	**BG90G50-../DSE08LA4**	326	65000	-
0,75	0,9	7200	1,3	1583	**BG90G50-../DSE08LA4**	326	65000	-
0,75	0,8	8200	1,1	1756	**BG90G50-../DSE08LA4**	326	65000	-
0,75	1,0	5700	3,2	1444	**BG100G50-../DSE08LA4**	513	90000	-
0,75	0,85	6800	2,7	1678	**BG100G50-../DSE08LA4**	513	90000	-
0,75	0,75	7700	2,4	1867	**BG100G50-../DSE08LA4**	513	90000	-
0,75	0,65	8900	2,1	2154	**BG100G50-../DSE08LA4**	513	90000	-
0,75	0,55	10600	1,75	2656	**BG100G50-../DSE08LA4**	513	90000	-
0,75	0,48	12600	1,45	2952	**BG100G50-../DSE08LA4**	513	90000	-
0,75	0,43	14100	1,3	3286	**BG100G50-../DSE08LA4**	513	90000	-
0,75	0,39	15800	1,15	3644	**BG100G50-../DSE08LA4**	513	90000	-

1,1 кВт

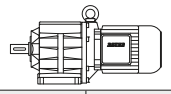

P_N	50 Гц			i	Тип	m	F_{RN}	F_{RV}
	n_2	M_2	f_B					
[кВт]	[об/мин]	[Нм]	[—]	[:1]		[кг]	[N]	[N]
1,1	500	21	0,86	2,82	**BG06-../DSE08XA4**	19	470	-
1,1	560	18,7	3,0	2,52	**BG10-../DSE08XA4**	19	570	790
1,1	410	25,5	2,4	3,42	**BG10-../DSE08XA4**	19	630	880
1,1	325	32	2,1	4,36	**BG10-../DSE08XA4**	19	650	910
1,1	265	39,5	1,9	5,34	**BG10-../DSE08XA4**	19	620	910
1,1	210	50	1,6	6,78	**BG10-../DSE08XA4**	19	660	920
1,1	205	51	1,75	6,89	**BG10-../DSE08XA4**	19	850	1200
1,1	184	57	1,55	7,63	**BG10-../DSE08XA4**	19	900	1250
1,1	174	60	1,45	8,07	**BG10-../DSE08XA4**	19	660	920
1,1	151	69	1,4	9,33	**BG10-../DSE08XA4**	19	950	1330
1,1	136	77	1,3	10,34	**BG10-../DSE08XA4**	19	1000	1400
1,1	118	89	1,2	11,92	**BG10-../DSE08XA4**	19	1030	1440
1,1	106	99	1,1	13,21	**BG10-../DSE08XA4**	19	1070	1490
1,1	97	108	1,05	14,58	**BG10-../DSE08XA4**	19	1100	1540
1,1	87	120	0,98	16,15	**BG10-../DSE08XA4**	19	1140	1590
1,1	76	138	0,87	18,51	**BG10-../DSE08XA4**	19	1210	1690
1,1	320	32,5	3,2	4,38	**BG20-../DSE08XA4**	22	1990	-
1,1	260	40	2,9	5,49	**BG20-../DSE08XA4**	22	2100	-
1,1	235	44,5	2,8	6,06	**BG20-../DSE08XA4**	22	2250	-
1,1	220	47,5	2,6	6,48	**BG20-../DSE08XA4**	22	2250	-
1,1	210	50	2,6	6,73	**BG20-../DSE08XA4**	22	2350	2100
1,1	175	60	2,3	8,02	**BG20-../DSE08XA4**	22	2500	-

Крутящий момент обозначенный (*) является максимально допустимым значением при коэффициенте эксплуатации f_B=1,0.

1,1 кВт

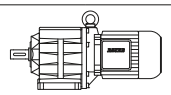

P_N	50 Гц			i	Тип	m	F_{RN}	F_{RV}
	n_2	M_2	f_B					
[кВт]	[об/мин]	[Нм]	[—]	[:1]		[кг]	[N]	[N]
1,1	169	62	1,95	8,29	**BG20-../DSE08XA4**	22	2250	-
1,1	158	66	2,2	8,91	**BG20-../DSE08XA4**	22	2600	-
1,1	146	71	1,7	9,65	**BG20-../DSE08XA4**	22	2250	-
1,1	133	78	1,95	10,54	**BG20-../DSE08XA4**	22	2700	-
1,1	120	87	1,8	11,71	**BG20-../DSE08XA4**	22	2800	-
1,1	106	99	1,7	13,21	**BG20-../DSE08XA4**	22	2900	-
1,1	96	109	1,6	14,67	**BG20-../DSE08XA4**	22	3050	-
1,1	90	116	1,55	15,58	**BG20-../DSE08XA4**	22	3100	-
1,1	81	129	1,4	17,31	**BG20-../DSE08XA4**	22	3200	-
1,1	71	147	1,35	19,95	**BG20-../DSE08XA4**	22	3350	-
1,1	64	164	1,2	22,16	**BG20-../DSE08XA4**	22	3500	-
1,1	61	172	1,15	23,22	**BG20-../DSE08XA4**	22	3550	-
1,1	55	191	1,05	25,79	**BG20-../DSE08XA4**	22	3700	-
1,1	51	205	0,98	27,85	**BG20-../DSE08XA4**	22	3800	-
1,1	45,5	230	0,87	30,94	**BG20-../DSE08XA4**	22	4000	-
1,1	42,5	245	0,82	33,33	**BG20-../DSE08XA4**	22	4100	-
1,1	119	88	3,1	11,82	**BG30-../DSE08XA4**	26	3200	-
1,1	102	102	2,9	13,77	**BG30-../DSE08XA4**	26	3150	-
1,1	92	114	2,6	15,27	**BG30-../DSE08XA4**	26	3450	-
1,1	83	126	2,4	17,06	**BG30-../DSE08XA4**	26	3700	-
1,1	74	141	2,1	18,93	**BG30-../DSE08XA4**	26	4100	-
1,1	71	147	2,0	19,99	**BG30-../DSE08XA4**	26	4200	-
1,1	64	164	1,85	22,18	**BG30-../DSE08XA4**	26	4600	-
1,1	56	187	1,6	25,45	**BG30-../DSE08XA4**	26	4850	-
1,1	50	210	1,45	28,24	**BG30-../DSE08XA4**	26	5100	-
1,1	47	220	1,35	29,83	**BG30-../DSE08XA4**	26	5200	-
1,1	42,5	245	1,2	33,09	**BG30-../DSE08XA4**	26	5400	-
1,1	40	260	1,15	35,17	**BG30-../DSE08XA4**	26	5500	-
1,1	36	290	1,05	39,02	**BG30-../DSE08XA4**	26	5800	-
1,1	33	315	0,95	42,46	**BG30-../DSE08XA4**	26	5900	-
1,1	30	350	0,86	47,11	**BG30-../DSE08XA4**	26	6000	-
1,1	77	136	3,1	18,19	**BG40-../DSE08XA4**	41	5600	-
1,1	71	147	2,9	19,84	**BG40-../DSE08XA4**	41	5800	-
1,1	64	164	2,6	22,02	**BG40-../DSE08XA4**	41	6000	-
1,1	60	175	2,4	23,43	**BG40-../DSE08XA4**	41	6200	-
1,1	54	194	2,2	26,01	**BG40-../DSE08XA4**	41	6500	-
1,1	48	215	2,0	29,34	**BG40-../DSE08XA4**	41	6800	-
1,1	43	240	1,75	32,57	**BG40-../DSE08XA4**	41	7000	-
1,1	41	255	1,65	34,20	**BG40-../DSE08XA4**	41	7000	-
1,1	37	280	1,5	37,96	**BG40-../DSE08XA4**	41	7000	-
1,1	35	300	1,4	40,19	**BG40-../DSE08XA4**	41	7000	-
1,1	31,5	330	1,3	44,62	**BG40-../DSE08XA4**	41	7000	-
1,1	29	360	1,2	48,36	**BG40-../DSE08XA4**	41	7000	-
1,1	26,5	395	1,1	53,69	**BG40-../DSE08XA4**	41	7000	-
1,1	23,5	445	0,96	59,64	**BG40-../DSE08XA4**	41	7000	-
1,1	21,5	485	0,88	66,20	**BG40-../DSE08XA4**	41	7000	-
1,1	21	500	0,85	67,74	**BG40Z-../DSE08XA4**	44	7000	-
1,1	47,5	220	2,9	29,62	**BG50-../DSE08XA4**	48	8000	-
1,1	43	240	2,6	32,84	**BG50-../DSE08XA4**	48	8700	-
1,1	37	280	2,3	37,89	**BG50-../DSE08XA4**	48	10000	-
1,1	33,5	310	2,0	42,00	**BG50-../DSE08XA4**	48	10000	-
1,1	30	350	1,8	47,02	**BG50-../DSE08XA4**	48	10000	-
1,1	27	385	1,65	52,12	**BG50-../DSE08XA4**	48	10000	-
1,1	24	435	1,45	59,42	**BG50-../DSE08XA4**	48	10000	-
1,1	21,5	485	1,3	65,86	**BG50-../DSE08XA4**	48	10000	-
1,1	19,5	530	1,2	71,97	**BG50Z-../DSE08XA4**	53	10000	-
1,1	18	580	1,1	79,78	**BG50Z-../DSE08XA4**	53	10000	-
1,1	15	700	0,9	95,58	**BG50Z-../DSE08XA4**	53	10000	-
1,1	13,5	770	0,82	106,0	**BG50Z-../DSE08XA4**	53	10000	-
1,1	20,5	510	2,4	68,32	**BG60Z-../DSE08XA4**	98	16000	-
1,1	18,5	560	2,1	75,71	**BG60Z-../DSE08XA4**	98	16000	-
1,1	15,5	670	1,8	91,09	**BG60Z-../DSE08XA4**	98	16000	-
1,1	14	750	1,6	101,0	**BG60Z-../DSE08XA4**	98	16000	-
1,1	12	870	1,4	119,2	**BG60Z-../DSE08XA4**	98	16000	-
1,1	11	950	1,25	132,1	**BG60Z-../DSE08XA4**	98	16000	-
1,1	8,9	1180	1,0	158,0	**BG60Z-../DSE08XA4**	98	16000	-

Крутящий момент обозначенный (*) является максимально допустимым значением при коэффициенте эксплуатации f_B=1,0.

1,1 кВт

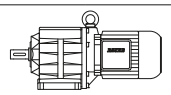

P_N	50 Гц			i	Тип	m	F_{RN}	F_{RV}
	n_2	M_2	f_B					
[кВт]	[об/мин]	[Нм]	[—]	[:1]		[кг]	[N]	[N]
1,1	8,0	1310	0,92	175,1	**BG60Z-../DSE08XA4**	98	16000	-
1,1	15	700	3,3	95,74	**BG70Z-../DSE08XA4**	138	20000	-
1,1	12,5	840	2,7	113,6	**BG70Z-../DSE08XA4**	138	20000	-
1,1	11,5	910	2,5	124,0	**BG70Z-../DSE08XA4**	138	20000	-
1,1	9,6	1090	2,1	147,2	**BG70Z-../DSE08XA4**	138	20000	-
1,1	8,6	1220	1,9	163,8	**BG70Z-../DSE08XA4**	138	20000	-
1,1	7,3	1430	1,6	194,4	**BG70Z-../DSE08XA4**	138	20000	-
1,1	6,7	1560	1,45	210,5	**BG70Z-../DSE08XA4**	138	20000	-
1,1	5,7	1840	1,25	249,8	**BG70Z-../DSE08XA4**	138	20000	-
1,1	5,5	1800	1,4	255,5	**BG70G20-../DSE08XA4**	136	20000	-
1,1	5,1	1940	1,3	276,7	**BG70G20-../DSE08XA4**	136	20000	-
1,1	4,3	2300	1,1	328,4	**BG70G20-../DSE08XA4**	136	20000	-
1,1	3,7	2650	0,94	387,6	**BG70G20-../DSE08XA4**	136	20000	-
1,1	3,4	2950	0,85	417,8	**BG70G20-../DSE08XA4**	136	20000	-
1,1	6,2	1410	3,3	227,2	**BG80G40-../DSE08XA4**	217	26000	-
1,1	5,6	1560	2,9	252,3	**BG80G40-../DSE08XA4**	217	26000	-
1,1	5,0	1790	2,6	282,8	**BG80G40-../DSE08XA4**	217	26000	-
1,1	4,5	1990	2,3	314,0	**BG80G40-../DSE08XA4**	217	26000	-
1,1	3,9	2350	1,95	360,0	**BG80G40-../DSE08XA4**	217	26000	-
1,1	3,6	2500	1,85	399,8	**BG80G40-../DSE08XA4**	217	26000	-
1,1	3,3	2800	1,65	436,2	**BG80G40-../DSE08XA4**	217	26000	-
1,1	2,9	3200	1,45	484,3	**BG80G40-../DSE08XA4**	217	26000	-
1,1	2,5	3800	1,2	572,0	**BG80G40-../DSE08XA4**	217	26000	-
1,1	2,2	4250	1,1	657,8	**BG80G40-../DSE08XA4**	217	26000	-
1,1	2,0	4750	0,97	730,3	**BG80G40-../DSE08XA4**	217	26000	-
1,1	1,8	5300	0,87	817,4	**BG80G40-../DSE08XA4**	217	26000	-
1,1	3,3	2750	3,3	435,8	**BG90G50-../DSE08XA4**	327	65000	-
1,1	2,8	3250	2,8	504,7	**BG90G50-../DSE08XA4**	327	65000	-
1,1	2,4	3800	2,4	588,8	**BG90G50-../DSE08XA4**	327	65000	-
1,1	2,2	4150	2,2	644,7	**BG90G50-../DSE08XA4**	327	65000	-
1,1	2,0	4600	2,0	714,2	**BG90G50-../DSE08XA4**	327	65000	-
1,1	1,6	5800	1,6	883,7	**BG90G50-../DSE08XA4**	327	65000	-
1,1	1,2	8000	1,15	1174	**BG90G50-../DSE08XA4**	327	65000	-
1,1	1,1	8800	1,05	1301	**BG90G50-../DSE08XA4**	327	65000	-
1,1	1,4	6100	3,0	1043	**BG100G50-../DSE08XA4**	514	90000	-
1,1	1,2	7100	2,6	1204	**BG100G50-../DSE08XA4**	514	90000	-
1,1	1,0	9100	2,0	1444	**BG100G50-../DSE08XA4**	514	90000	-
1,1	0,85	10700	1,75	1678	**BG100G50-../DSE08XA4**	514	90000	-
1,1	0,75	12200	1,5	1867	**BG100G50-../DSE08XA4**	514	90000	-
1,1	0,65	14100	1,3	2154	**BG100G50-../DSE08XA4**	514	90000	-
1,1	0,55	16700	1,1	2656	**BG100G50-../DSE08XA4**	514	90000	-

1,5 кВт

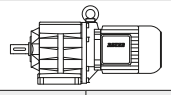

P_N	50 Гц			i	Тип	m	F_{RN}	F_{RV}
	n_2	M_2	f_B					
[кВт]	[об/мин]	[Нм]	[—]	[:1]		[кг]	[N]	[N]
1,5	570	25	2,2	2,52	**BG10-../DSE09LA4**	26	570	790
1,5	420	34	1,8	3,42	**BG10-../DSE09LA4**	26	630	880
1,5	330	43	1,6	4,36	**BG10-../DSE09LA4**	26	650	910
1,5	270	53	1,4	5,34	**BG10-../DSE09LA4**	26	620	910
1,5	210	68	1,3	6,89	**BG10-../DSE09LA4**	26	850	1200
1,5	187	76	1,15	7,63	**BG10-../DSE09LA4**	26	900	1250
1,5	176	81	1,1	8,07	**BG10-../DSE09LA4**	26	660	920
1,5	153	93	1,05	9,33	**BG10-../DSE09LA4**	26	950	1330
1,5	138	103	0,96	10,34	**BG10-../DSE09LA4**	26	1000	1400
1,5	120	119	0,88	11,92	**BG10-../DSE09LA4**	26	1030	1440
1,5	108	132	0,83	13,21	**BG10-../DSE09LA4**	26	1070	1490
1,5	430	33	2,8	3,33	**BG20-../DSE09LA4**	28	1830	-
1,5	325	44	2,4	4,38	**BG20-../DSE09LA4**	28	1990	-
1,5	260	55	2,1	5,49	**BG20-../DSE09LA4**	28	2100	-
1,5	235	60	2,1	6,06	**BG20-../DSE09LA4**	28	2250	-

Крутящий момент обозначенный (*) является максимально допустимым значением при коэффициенте эксплуатации f_B=1,0.

1,5 кВт

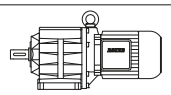

P_N	50 Гц			i	Тип	m	F_{RN}	F_{RV}
	n_2	M_2	f_B					
[кВт]	[об/мин]	[Нм]	[—]	[:1]		[кг]	[N]	[N]
1,5	220	65	1,9	6,48	**BG20-../DSE09LA4**	28	2250	-
1,5	215	66	1,95	6,73	**BG20-../DSE09LA4**	28	2350	2100
1,5	178	80	1,7	8,02	**BG20-../DSE09LA4**	28	2500	-
1,5	172	83	1,45	8,29	**BG20-../DSE09LA4**	28	2250	-
1,5	160	89	1,6	8,91	**BG20-../DSE09LA4**	28	2600	-
1,5	148	96	1,25	9,65	**BG20-../DSE09LA4**	28	2250	-
1,5	135	106	1,45	10,54	**BG20-../DSE09LA4**	28	2700	-
1,5	122	117	1,35	11,71	**BG20-../DSE09LA4**	28	2800	-
1,5	108	132	1,25	13,21	**BG20-../DSE09LA4**	28	2900	-
1,5	97	147	1,15	14,67	**BG20-../DSE09LA4**	28	3050	-
1,5	92	155	1,15	15,58	**BG20-../DSE09LA4**	28	3100	-
1,5	83	172	1,05	17,31	**BG20-../DSE09LA4**	28	3200	-
1,5	72	198	0,98	19,95	**BG20-../DSE09LA4**	28	3350	-
1,5	65	220	0,91	22,16	**BG20-../DSE09LA4**	28	3500	-
1,5	62	230	0,87	23,22	**BG20-../DSE09LA4**	28	3550	-
1,5	215	66	3,3	6,75	**BG30-../DSE09LA4**	33	1760	-
1,5	190	75	3,1	7,50	**BG30-../DSE09LA4**	33	2750	-
1,5	180	79	2,7	7,91	**BG30-../DSE09LA4**	33	1760	-
1,5	166	86	2,9	8,60	**BG30-../DSE09LA4**	33	2800	-
1,5	149	96	2,6	9,55	**BG30-../DSE09LA4**	33	3000	-
1,5	134	106	2,5	10,65	**BG30-../DSE09LA4**	33	2950	-
1,5	121	118	2,3	11,82	**BG30-../DSE09LA4**	33	3200	-
1,5	104	137	2,1	13,77	**BG30-../DSE09LA4**	33	3150	-
1,5	93	154	1,95	15,27	**BG30-../DSE09LA4**	33	3450	-
1,5	84	170	1,75	17,06	**BG30-../DSE09LA4**	33	3700	-
1,5	76	188	1,6	18,93	**BG30-../DSE09LA4**	33	4100	-
1,5	72	198	1,5	19,99	**BG30-../DSE09LA4**	33	4200	-
1,5	65	220	1,35	22,18	**BG30-../DSE09LA4**	33	4600	-
1,5	56	255	1,2	25,45	**BG30-../DSE09LA4**	33	4850	-
1,5	51	280	1,05	28,24	**BG30-../DSE09LA4**	33	5100	-
1,5	48	295	1,0	29,83	**BG30-../DSE09LA4**	33	5200	-
1,5	43	330	0,91	33,09	**BG30-../DSE09LA4**	33	5400	-
1,5	40,5	350	0,86	35,17	**BG30-../DSE09LA4**	33	5500	-
1,5	158	90	3,3	9,00	**BG40-../DSE09LA4**	47	2650	-
1,5	111	129	3,2	12,86	**BG40-../DSE09LA4**	47	4500	-
1,5	100	143	2,9	14,28	**BG40-../DSE09LA4**	47	4900	-
1,5	87	164	2,6	16,39	**BG40-../DSE09LA4**	47	5300	-
1,5	79	181	2,3	18,19	**BG40-../DSE09LA4**	47	5600	-
1,5	72	198	2,1	19,84	**BG40-../DSE09LA4**	47	5800	-
1,5	65	220	1,95	22,02	**BG40-../DSE09LA4**	47	6000	-
1,5	61	230	1,85	23,43	**BG40-../DSE09LA4**	47	6200	-
1,5	55	260	1,65	26,01	**BG40-../DSE09LA4**	47	6500	-
1,5	48,5	295	1,45	29,34	**BG40-../DSE09LA4**	47	6800	-
1,5	44	325	1,3	32,57	**BG40-../DSE09LA4**	47	7000	-
1,5	42	340	1,25	34,20	**BG40-../DSE09LA4**	47	7000	-
1,5	37,5	380	1,1	37,96	**BG40-../DSE09LA4**	47	7000	-
1,5	35,5	400	1,05	40,19	**BG40-../DSE09LA4**	47	7000	-
1,5	32	445	0,96	44,62	**BG40-../DSE09LA4**	47	7000	-
1,5	29,5	485	0,88	48,36	**BG40-../DSE09LA4**	47	7000	-
1,5	65	220	2,9	21,96	**BG50-../DSE09LA4**	55	8000	-
1,5	59	240	2,6	24,34	**BG50-../DSE09LA4**	55	8700	-
1,5	48	295	2,1	29,62	**BG50-../DSE09LA4**	55	8000	-
1,5	43,5	325	1,95	32,84	**BG50-../DSE09LA4**	55	8700	-
1,5	37,5	380	1,65	37,89	**BG50-../DSE09LA4**	55	10000	-
1,5	34	420	1,5	42,00	**BG50-../DSE09LA4**	55	10000	-
1,5	30,5	465	1,35	47,02	**BG50-../DSE09LA4**	55	10000	-
1,5	27,5	520	1,2	52,12	**BG50-../DSE09LA4**	55	10000	-
1,5	24	590	1,05	59,42	**BG50-../DSE09LA4**	55	10000	-
1,5	22	650	0,97	65,86	**BG50-../DSE09LA4**	55	10000	-
1,5	20	710	0,89	71,97	**BG50Z-../DSE09LA4**	60	10000	-
1,5	18	790	0,8	79,78	**BG50Z-../DSE09LA4**	60	10000	-
1,5	37	385	3,1	38,85	**BG60-../DSE09LA4**	86	16000	-
1,5	33	430	2,8	43,05	**BG60-../DSE09LA4**	86	16000	-
1,5	28,5	500	2,4	50,31	**BG60-../DSE09LA4**	86	16000	-
1,5	25,5	560	2,1	55,76	**BG60-../DSE09LA4**	86	16000	-
1,5	23,5	600	2,0	60,90	**BG60-../DSE09LA4**	86	16000	-

Крутящий момент обозначенный (*) является максимально допустимым значением при коэффициенте эксплуатации f_B=1,0.

1,5 кВт

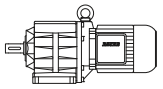

P_N	50 Гц			i	Тип	m	F_{RN}	F_{RV}
	n_2	M_2	f_B					
[кВт]	[об/мин]	[Нм]	[—]	[:1]		[кг]	[N]	[N]
1,5	21,5	660	1,8	67,49	**BG60-../DSE09LA4**	86	16000	-
1,5	21	680	1,75	68,32	**BG60Z-../DSE09LA4**	105	16000	-
1,5	19	750	1,6	75,71	**BG60Z-../DSE09LA4**	105	16000	-
1,5	16	890	1,35	91,09	**BG60Z-../DSE09LA4**	105	16000	-
1,5	14,5	980	1,2	101,0	**BG60Z-../DSE09LA4**	105	16000	-
1,5	12	1190	1,0	119,2	**BG60Z-../DSE09LA4**	105	16000	-
1,5	11	1300	0,92	132,1	**BG60Z-../DSE09LA4**	105	16000	-
1,5	19,5	730	3,2	73,82	**BG70Z-../DSE09LA4**	145	20000	-
1,5	16,5	860	2,7	87,61	**BG70Z-../DSE09LA4**	145	20000	-
1,5	15	950	2,4	95,74	**BG70Z-../DSE09LA4**	145	20000	-
1,5	12,5	1140	2,0	113,6	**BG70Z-../DSE09LA4**	145	20000	-
1,5	11,5	1240	1,85	124,0	**BG70Z-../DSE09LA4**	145	20000	-
1,5	9,7	1470	1,55	147,2	**BG70Z-../DSE09LA4**	145	20000	-
1,5	8,7	1640	1,4	163,8	**BG70Z-../DSE09LA4**	145	20000	-
1,5	7,4	1930	1,2	194,4	**BG70Z-../DSE09LA4**	145	20000	-
1,5	6,8	2100	1,1	210,5	**BG70Z-../DSE09LA4**	145	20000	-
1,5	5,7	2500	0,92	249,8	**BG70Z-../DSE09LA4**	145	20000	-
1,5	5,6	2450	1,0	255,5	**BG70G20-../DSE09LA4**	142	20000	-
1,5	5,2	2600	0,96	276,7	**BG70G20-../DSE09LA4**	142	20000	-
1,5	4,4	3100	0,81	328,4	**BG70G20-../DSE09LA4**	142	20000	-
1,5	9,8	1460	2,9	145,4	**BG80Z-../DSE09LA4**	213	26000	-
1,5	8,8	1620	2,6	161,5	**BG80Z-../DSE09LA4**	213	26000	-
1,5	7,7	1860	2,3	186,8	**BG80Z-../DSE09LA4**	213	26000	-
1,5	6,9	2050	2,0	207,4	**BG80Z-../DSE09LA4**	213	26000	-
1,5	6,3	1990	2,3	227,2	**BG80G40-../DSE09LA4**	224	26000	-
1,5	5,7	2200	2,1	252,3	**BG80G40-../DSE09LA4**	224	26000	-
1,5	5,1	2500	1,85	282,8	**BG80G40-../DSE09LA4**	224	26000	-
1,5	4,6	2750	1,65	314,0	**BG80G40-../DSE09LA4**	224	26000	-
1,5	4,0	3200	1,45	360,0	**BG80G40-../DSE09LA4**	224	26000	-
1,5	3,6	3600	1,3	399,8	**BG80G40-../DSE09LA4**	224	26000	-
1,5	3,3	4000	1,15	436,2	**BG80G40-../DSE09LA4**	224	26000	-
1,5	3,0	4350	1,05	484,3	**BG80G40-../DSE09LA4**	224	26000	-
1,5	2,5	5300	0,87	572,0	**BG80G40-../DSE09LA4**	224	26000	-
1,5	4,0	3100	3,0	360,3	**BG90G50-../DSE09LA4**	334	65000	-
1,5	3,3	3950	2,3	435,8	**BG90G50-../DSE09LA4**	334	65000	-
1,5	2,9	4450	2,1	504,7	**BG90G50-../DSE09LA4**	334	65000	-
1,5	2,5	5100	1,8	588,8	**BG90G50-../DSE09LA4**	334	65000	-
1,5	2,3	5600	1,65	644,7	**BG90G50-../DSE09LA4**	334	65000	-
1,5	2,0	6500	1,4	714,2	**BG90G50-../DSE09LA4**	334	65000	-
1,5	1,7	7700	1,2	883,7	**BG90G50-../DSE09LA4**	334	65000	-
1,5	1,3	10300	0,89	1174	**BG90G50-../DSE09LA4**	334	65000	-
1,5	2,5	5700	3,2	591,1	**BG100Z-../DSE09LA4**	522	90000	-
1,5	2,2	6500	2,8	658,1	**BG100Z-../DSE09LA4**	522	90000	-
1,5	1,9	7500	2,5	759,0	**BG100Z-../DSE09LA4**	522	90000	-
1,5	1,7	8400	2,2	845,1	**BG100Z-../DSE09LA4**	522	90000	-
1,5	1,5	7900	2,3	976,1	**BG100G50-../DSE09LA4**	521	90000	-
1,5	1,4	8800	2,1	1043	**BG100G50-../DSE09LA4**	521	90000	-
1,5	1,2	10300	1,8	1204	**BG100G50-../DSE09LA4**	521	90000	-
1,5	1,0	12900	1,45	1444	**BG100G50-../DSE09LA4**	521	90000	-
1,5	0,85	15200	1,2	1678	**BG100G50-../DSE09LA4**	521	90000	-
1,5	0,8	16100	1,15	1867	**BG100G50-../DSE09LA4**	521	90000	-
1,5	0,7	18400	1,0	2154	**BG100G50-../DSE09LA4**	521	90000	-

2,2 кВт

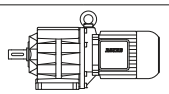

P_N	50 Гц			i	Тип	m	F_{RN}	F_{RV}
	n_2	M_2	f_B					
[кВт]	[об/мин]	[Нм]	[—]	[:1]		[кг]	[N]	[N]
2,2	570	36,5	1,55	2,52	**BG10-../DSE09XA4**	30	570	790
2,2	420	50	1,25	3,42	**BG10-../DSE09XA4**	30	630	880
2,2	330	63	1,1	4,36	**BG10-../DSE09XA4**	30	650	910
2,2	270	77	0,97	5,34	**BG10-../DSE09XA4**	30	620	910
2,2	210	100	0,88	6,89	**BG10-../DSE09XA4**	30	850	1200

Крутящий момент обозначенный (*) является максимально допустимым значением при коэффициенте эксплуатации f_B=1,0.

2,2 кВт

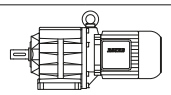

P_N	50 Гц			i	Тип	m	F_{RN}	F_{RV}
	n_2	M_2	f_B					
[кВт]	[об/мин]	[Нм]	[—]	[:1]		[кг]	[N]	[N]
2,2	570	36,5	2,3	2,52	**BG20-../DSE09XA4**	32	1650	-
2,2	430	48,5	1,9	3,33	**BG20-../DSE09XA4**	32	1830	-
2,2	325	64	1,65	4,38	**BG20-../DSE09XA4**	32	1990	-
2,2	260	80	1,45	5,49	**BG20-../DSE09XA4**	32	2100	-
2,2	235	89	1,4	6,06	**BG20-../DSE09XA4**	32	2250	-
2,2	220	95	1,3	6,48	**BG20-../DSE09XA4**	32	2250	-
2,2	215	97	1,35	6,73	**BG20-../DSE09XA4**	32	2350	2100
2,2	178	118	1,15	8,02	**BG20-../DSE09XA4**	32	2500	-
2,2	172	122	1,0	8,29	**BG20-../DSE09XA4**	32	2250	-
2,2	160	131	1,1	8,91	**BG20-../DSE09XA4**	32	2600	-
2,2	148	141	0,87	9,65	**BG20-../DSE09XA4**	32	2250	-
2,2	135	155	0,99	10,54	**BG20-../DSE09XA4**	32	2700	-
2,2	122	172	0,92	11,71	**BG20-../DSE09XA4**	32	2800	-
2,2	108	194	0,86	13,21	**BG20-../DSE09XA4**	32	2900	-
2,2	97	215	0,8	14,67	**BG20-../DSE09XA4**	32	3050	-
2,2	540	38,5	3,3	2,67	**BG30-../DSE09XA4**	37	1450	-
2,2	420	50	2,8	3,40	**BG30-../DSE09XA4**	37	1580	-
2,2	340	61	2,8	4,21	**BG30-../DSE09XA4**	37	1630	-
2,2	265	79	2,5	5,44	**BG30-../DSE09XA4**	37	1670	-
2,2	215	97	2,3	6,76	**BG30-../DSE09XA4**	37	2550	-
2,2	190	110	2,1	7,50	**BG30-../DSE09XA4**	37	2750	-
2,2	180	116	1,85	7,91	**BG30-../DSE09XA4**	37	1760	-
2,2	166	126	1,95	8,60	**BG30-../DSE09XA4**	37	2800	-
2,2	149	141	1,8	9,55	**BG30-../DSE09XA4**	37	3000	-
2,2	134	156	1,7	10,65	**BG30-../DSE09XA4**	37	2950	-
2,2	121	173	1,6	11,82	**BG30-../DSE09XA4**	37	3200	-
2,2	104	200	1,45	13,77	**BG30-../DSE09XA4**	37	3150	-
2,2	93	225	1,35	15,27	**BG30-../DSE09XA4**	37	3450	-
2,2	84	250	1,2	17,06	**BG30-../DSE09XA4**	37	3700	-
2,2	76	275	1,1	18,93	**BG30-../DSE09XA4**	37	4100	-
2,2	72	290	1,05	19,99	**BG30-../DSE09XA4**	37	4200	-
2,2	65	320	0,94	22,18	**BG30-../DSE09XA4**	37	4600	-
2,2	56	375	0,8	25,45	**BG30-../DSE09XA4**	37	4850	-
2,2	230	91	3,2	6,29	**BG40-../DSE09XA4**	51	2600	-
2,2	200	105	3,1	7,11	**BG40-../DSE09XA4**	51	3950	-
2,2	187	112	2,6	7,62	**BG40-../DSE09XA4**	51	2650	-
2,2	171	122	2,8	8,31	**BG40-../DSE09XA4**	51	4100	-
2,2	158	132	2,2	9,00	**BG40-../DSE09XA4**	51	2650	-
2,2	154	136	2,6	9,23	**BG40-../DSE09XA4**	51	4350	-
2,2	138	152	2,5	10,35	**BG40-../DSE09XA4**	51	4350	-
2,2	124	169	2,3	11,49	**BG40-../DSE09XA4**	51	4600	-
2,2	111	189	2,2	12,86	**BG40-../DSE09XA4**	51	4500	-
2,2	100	210	2,0	14,28	**BG40-../DSE09XA4**	51	4900	-
2,2	87	240	1,75	16,39	**BG40-../DSE09XA4**	51	5300	-
2,2	79	265	1,6	18,19	**BG40-../DSE09XA4**	51	5600	-
2,2	72	290	1,45	19,84	**BG40-../DSE09XA4**	51	5800	-
2,2	65	320	1,35	22,02	**BG40-../DSE09XA4**	51	6000	-
2,2	61	340	1,25	23,43	**BG40-../DSE09XA4**	51	6200	-
2,2	55	380	1,1	26,01	**BG40-../DSE09XA4**	51	6500	-
2,2	48,5	430	0,99	29,34	**BG40-../DSE09XA4**	51	6800	-
2,2	44	475	0,89	32,57	**BG40-../DSE09XA4**	51	7000	-
2,2	42	500	0,85	34,20	**BG40-../DSE09XA4**	51	7000	-
2,2	118	178	3,2	12,06	**BG50-../DSE09XA4**	59	5700	-
2,2	107	196	3,0	13,36	**BG50-../DSE09XA4**	59	6100	-
2,2	86	240	2,6	16,53	**BG50-../DSE09XA4**	59	6500	-
2,2	78	265	2,4	18,33	**BG50-../DSE09XA4**	59	7200	-
2,2	65	320	1,95	21,96	**BG50-../DSE09XA4**	59	8000	-
2,2	59	355	1,75	24,34	**BG50-../DSE09XA4**	59	8700	-
2,2	48	435	1,45	29,62	**BG50-../DSE09XA4**	59	8000	-
2,2	43,5	480	1,3	32,84	**BG50-../DSE09XA4**	59	8700	-
2,2	37,5	560	1,15	37,89	**BG50-../DSE09XA4**	59	10000	-
2,2	34	610	1,05	42,00	**BG50-../DSE09XA4**	59	10000	-
2,2	30,5	680	0,93	47,02	**BG50-../DSE09XA4**	59	10000	-
2,2	27,5	760	0,83	52,12	**BG50-../DSE09XA4**	59	10000	-
2,2	58	360	3,3	24,82	**BG60-../DSE09XA4**	90	13800	-
2,2	48,5	430	2,8	29,31	**BG60-../DSE09XA4**	90	14800	-

Крутящий момент обозначенный (*) является максимально допустимым значением при коэффициенте эксплуатации f_B=1,0.

2,2 кВт

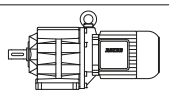

P_N	50 Гц			i	Тип	m	F_{RN}	F_{RV}
	n_2	M_2	f_B					
[кВт]	[об/мин]	[Нм]	[—]	[:1]		[кг]	[N]	[N]
2,2	44	475	2,5	32,48	**BG60-../DSE09XA4**	90	15400	-
2,2	37	560	2,1	38,85	**BG60-../DSE09XA4**	90	16000	-
2,2	33	630	1,9	43,05	**BG60-../DSE09XA4**	90	16000	-
2,2	28,5	730	1,65	50,31	**BG60-../DSE09XA4**	90	16000	-
2,2	25,5	820	1,45	55,76	**BG60-../DSE09XA4**	90	16000	-
2,2	23,5	890	1,35	60,90	**BG60-../DSE09XA4**	90	16000	-
2,2	21,5	970	1,25	67,49	**BG60-../DSE09XA4**	90	16000	-
2,2	21	1000	1,2	68,32	**BG60Z-../DSE09XA4**	109	16000	-
2,2	19	1100	1,1	75,71	**BG60Z-../DSE09XA4**	109	16000	-
2,2	16	1310	0,92	91,09	**BG60Z-../DSE09XA4**	109	16000	-
2,2	14,5	1440	0,83	101,0	**BG60Z-../DSE09XA4**	109	16000	-
2,2	28,5	730	3,2	50,40	**BG70-../DSE09XA4**	128	20000	-
2,2	24	870	2,6	59,82	**BG70-../DSE09XA4**	128	20000	-
2,2	22	950	2,4	64,85	**BG70Z-../DSE09XA4**	149	20000	-
2,2	19,5	1070	2,1	73,82	**BG70Z-../DSE09XA4**	149	20000	-
2,2	16,5	1270	1,8	87,61	**BG70Z-../DSE09XA4**	149	20000	-
2,2	15	1400	1,65	95,74	**BG70Z-../DSE09XA4**	149	20000	-
2,2	12,5	1680	1,35	113,6	**BG70Z-../DSE09XA4**	149	20000	-
2,2	11,5	1820	1,25	124,0	**BG70Z-../DSE09XA4**	149	20000	-
2,2	9,7	2150	1,05	147,2	**BG70Z-../DSE09XA4**	149	20000	-
2,2	8,7	2400	0,96	163,8	**BG70Z-../DSE09XA4**	149	20000	-
2,2	7,4	2800	0,82	194,4	**BG70Z-../DSE09XA4**	149	20000	-
2,2	15,5	1350	3,1	93,89	**BG80Z-../DSE09XA4**	217	26000	-
2,2	13	1610	2,6	112,4	**BG80Z-../DSE09XA4**	217	26000	-
2,2	11,5	1820	2,3	124,8	**BG80Z-../DSE09XA4**	217	26000	-
2,2	9,8	2100	2,0	145,4	**BG80Z-../DSE09XA4**	217	26000	-
2,2	8,8	2350	1,8	161,5	**BG80Z-../DSE09XA4**	217	26000	-
2,2	7,7	2700	1,55	186,8	**BG80Z-../DSE09XA4**	217	26000	-
2,2	6,9	3000	1,4	207,4	**BG80Z-../DSE09XA4**	217	26000	-
2,2	6,3	3050	1,5	227,2	**BG80G40-../DSE09XA4**	228	26000	-
2,2	5,7	3350	1,35	252,3	**BG80G40-../DSE09XA4**	228	26000	-
2,2	5,1	3800	1,2	282,8	**BG80G40-../DSE09XA4**	228	26000	-
2,2	4,6	4200	1,1	314,0	**BG80G40-../DSE09XA4**	228	26000	-
2,2	4,0	4900	0,94	360,0	**BG80G40-../DSE09XA4**	228	26000	-
2,2	3,6	5400	0,85	399,8	**BG80G40-../DSE09XA4**	228	26000	-
2,2	8,0	2600	3,2	178,5	**BG90Z-../DSE09XA4**	327	65000	-
2,2	6,9	3000	2,8	208,3	**BG90Z-../DSE09XA4**	327	65000	-
2,2	6,3	3300	2,5	228,1	**BG90Z-../DSE09XA4**	327	65000	-
2,2	5,5	3350	2,7	262,5	**BG90G50-../DSE09XA4**	338	65000	-
2,2	4,8	4050	2,3	298,8	**BG90G50-../DSE09XA4**	338	65000	-
2,2	4,0	4750	1,95	360,3	**BG90G50-../DSE09XA4**	338	65000	-
2,2	3,3	5900	1,55	435,8	**BG90G50-../DSE09XA4**	338	65000	-
2,2	2,9	6700	1,35	504,7	**BG90G50-../DSE09XA4**	338	65000	-
2,2	2,5	7800	1,2	588,8	**BG90G50-../DSE09XA4**	338	65000	-
2,2	2,3	8500	1,1	644,7	**BG90G50-../DSE09XA4**	338	65000	-
2,2	2,0	9800	0,94	714,2	**BG90G50-../DSE09XA4**	338	65000	-
2,2	3,2	6500	2,8	456,7	**BG100Z-../DSE09XA4**	526	90000	-
2,2	2,8	7500	2,5	508,5	**BG100Z-../DSE09XA4**	526	90000	-
2,2	2,5	8400	2,2	591,1	**BG100Z-../DSE09XA4**	526	90000	-
2,2	2,2	9500	1,95	658,1	**BG100Z-../DSE09XA4**	526	90000	-
2,2	1,9	11000	1,7	759,0	**BG100Z-../DSE09XA4**	526	90000	-
2,2	1,7	12300	1,5	845,1	**BG100Z-../DSE09XA4**	526	90000	-
2,2	1,5	12400	1,5	976,1	**BG100G50-../DSE09XA4**	525	90000	-
2,2	1,4	13600	1,35	1043	**BG100G50-../DSE09XA4**	525	90000	-
2,2	1,2	15900	1,15	1204	**BG100G50-../DSE09XA4**	525	90000	-
2,2	1,0	19600	0,94	1444	**BG100G50-../DSE09XA4**	525	90000	-

3 кВт

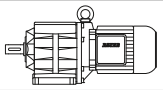

P_N	50 Гц			i	Тип	m	F_{RN}	F_{RV}
	n_2	M_2	f_B					
[кВт]	[об/мин]	[Нм]	[—]	[:1]		[кг]	[N]	[N]
3	540	53	2,4	2,67	**BG30-../DSE11SA4**	46	1450	-

Крутящий момент обозначенный (*) является максимально допустимым значением при коэффициенте эксплуатации f_B=1,0.

3 кВт

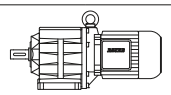

P_N	50 Гц			i	Тип	m	F_{RN}	F_{RV}
	n_2	M_2	f_B					
[кВт]	[об/мин]	[Нм]	[—]	[:1]		[кг]	[N]	[N]
3	420	68	2,0	3,40	**BG30-../DSE11SA4**	46	1580	-
3	340	84	2,0	4,21	**BG30-../DSE11SA4**	46	1630	-
3	265	108	1,85	5,44	**BG30-../DSE11SA4**	46	1670	-
3	215	133	1,7	6,76	**BG30-../DSE11SA4**	46	2550	-
3	190	150	1,55	7,50	**BG30-../DSE11SA4**	46	2750	-
3	180	159	1,35	7,91	**BG30-../DSE11SA4**	46	1760	-
3	166	172	1,45	8,60	**BG30-../DSE11SA4**	46	2800	-
3	149	192	1,3	9,55	**BG30-../DSE11SA4**	46	3000	-
3	134	210	1,25	10,65	**BG30-../DSE11SA4**	46	2950	-
3	121	235	1,15	11,82	**BG30-../DSE11SA4**	46	3200	-
3	104	275	1,05	13,77	**BG30-../DSE11SA4**	46	3150	-
3	93	305	0,98	15,27	**BG30-../DSE11SA4**	46	3450	-
3	84	340	0,88	17,06	**BG30-../DSE11SA4**	46	3700	-
3	76	375	0,8	18,93	**BG30-../DSE11SA4**	46	4100	-
3	360	79	3,1	3,97	**BG40-../DSE11SA4**	65	2400	-
3	290	98	2,7	4,94	**BG40-../DSE11SA4**	65	2450	-
3	230	124	2,4	6,29	**BG40-../DSE11SA4**	65	2600	-
3	225	127	2,5	6,40	**BG40-../DSE11SA4**	65	3750	-
3	200	143	2,3	7,11	**BG40-../DSE11SA4**	65	3950	-
3	187	153	1,95	7,62	**BG40-../DSE11SA4**	65	2650	-
3	171	167	2,1	8,31	**BG40-../DSE11SA4**	65	4100	-
3	158	181	1,65	9,00	**BG40-../DSE11SA4**	65	2650	-
3	154	186	1,9	9,23	**BG40-../DSE11SA4**	65	4350	-
3	138	205	1,85	10,35	**BG40-../DSE11SA4**	65	4350	-
3	124	230	1,7	11,49	**BG40-../DSE11SA4**	65	4600	-
3	111	255	1,6	12,86	**BG40-../DSE11SA4**	65	4500	-
3	100	285	1,5	14,28	**BG40-../DSE11SA4**	65	4900	-
3	87	325	1,3	16,39	**BG40-../DSE11SA4**	65	5300	-
3	79	360	1,2	18,19	**BG40-../DSE11SA4**	65	5600	-
3	72	395	1,1	19,84	**BG40-../DSE11SA4**	65	5800	-
3	65	440	0,97	22,02	**BG40-../DSE11SA4**	65	6000	-
3	61	465	0,91	23,43	**BG40-../DSE11SA4**	65	6200	-
3	55	520	0,82	26,01	**BG40-../DSE11SA4**	65	6500	-
3	164	174	2,9	8,70	**BG50-../DSE11SA4**	75	5300	-
3	148	193	2,7	9,65	**BG50-../DSE11SA4**	75	5600	-
3	118	240	2,4	12,06	**BG50-../DSE11SA4**	75	5700	-
3	107	265	2,2	13,36	**BG50-../DSE11SA4**	75	6100	-
3	86	330	1,9	16,53	**BG50-../DSE11SA4**	75	6500	-
3	78	365	1,75	18,33	**BG50-../DSE11SA4**	75	7200	-
3	65	440	1,45	21,96	**BG50-../DSE11SA4**	75	8000	-
3	59	485	1,3	24,34	**BG50-../DSE11SA4**	75	8700	-
3	48	590	1,05	29,62	**BG50-../DSE11SA4**	75	8000	-
3	43,5	650	0,97	32,84	**BG50-../DSE11SA4**	75	8700	-
3	37,5	760	0,83	37,89	**BG50-../DSE11SA4**	75	10000	-
3	85	335	3,3	16,80	**BG60-../DSE11SA4**	107	12000	-
3	77	370	3,1	18,62	**BG60-../DSE11SA4**	107	12400	-
3	64	445	2,7	22,40	**BG60-../DSE11SA4**	107	13300	-
3	58	490	2,4	24,82	**BG60-../DSE11SA4**	107	13800	-
3	48,5	590	2,0	29,31	**BG60-../DSE11SA4**	107	14800	-
3	44	650	1,85	32,48	**BG60-../DSE11SA4**	107	15400	-
3	37	770	1,55	38,85	**BG60-../DSE11SA4**	107	16000	-
3	33	860	1,4	43,05	**BG60-../DSE11SA4**	107	16000	-
3	28,5	1000	1,2	50,31	**BG60-../DSE11SA4**	107	16000	-
3	25,5	1120	1,05	55,76	**BG60-../DSE11SA4**	107	16000	-
3	23,5	1210	0,99	60,90	**BG60-../DSE11SA4**	107	16000	-
3	21,5	1330	0,9	67,49	**BG60-../DSE11SA4**	107	16000	-
3	21	1360	0,88	68,32	**BG60Z-../DSE11SA4**	123	16000	-
3	19	1500	0,8	75,71	**BG60Z-../DSE11SA4**	123	16000	-
3	40,5	700	3,3	35,24	**BG70-../DSE11SA4**	138	18300	-
3	36,5	780	2,9	39,22	**BG70-../DSE11SA4**	138	19100	-
3	31	920	2,5	46,54	**BG70-../DSE11SA4**	138	20000	-
3	28,5	1000	2,3	50,40	**BG70-../DSE11SA4**	138	20000	-
3	24	1190	1,95	59,82	**BG70-../DSE11SA4**	138	20000	-
3	22	1300	1,75	64,85	**BG70Z-../DSE11SA4**	164	20000	-
3	19,5	1460	1,6	73,82	**BG70Z-../DSE11SA4**	164	20000	-
3	16,5	1730	1,35	87,61	**BG70Z-../DSE11SA4**	164	20000	-

Крутящий момент обозначенный (*) является максимально допустимым значением при коэффициенте эксплуатации f_B=1,0.

3 кВт

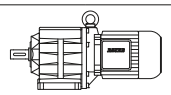

P_N	50 Гц			i	Тип	m	F_{RN}	F_{RV}
	n_2	M_2	f_B					
[кВт]	[об/мин]	[Нм]	[—]	[:1]		[кг]	[N]	[N]
3	15	1910	1,2	95,74	**BG70Z-../DSE11SA4**	164	20000	-
3	12,5	2250	1,0	113,6	**BG70Z-../DSE11SA4**	164	20000	-
3	11,5	2450	0,94	124,0	**BG70Z-../DSE11SA4**	164	20000	-
3	22,5	1270	3,3	63,56	**BG80-../DSE11SA4**	192	26000	-
3	21,5	1330	3,2	66,40	**BG80Z-../DSE11SA4**	234	26000	-
3	19,5	1460	2,9	73,73	**BG80Z-../DSE11SA4**	234	26000	-
3	17	1680	2,5	84,55	**BG80Z-../DSE11SA4**	234	26000	-
3	15,5	1840	2,3	93,89	**BG80Z-../DSE11SA4**	234	26000	-
3	13	2200	1,9	112,4	**BG80Z-../DSE11SA4**	234	26000	-
3	11,5	2450	1,7	124,8	**BG80Z-../DSE11SA4**	234	26000	-
3	9,8	2900	1,45	145,4	**BG80Z-../DSE11SA4**	234	26000	-
3	8,8	3250	1,3	161,5	**BG80Z-../DSE11SA4**	234	26000	-
3	7,7	3700	1,15	186,8	**BG80Z-../DSE11SA4**	234	26000	-
3	6,9	4150	1,0	207,4	**BG80Z-../DSE11SA4**	234	26000	-
3	6,3	4250	1,1	227,2	**BG80G40-../DSE11SA4**	242	26000	-
3	5,7	4700	0,98	252,3	**BG80G40-../DSE11SA4**	242	26000	-
3	5,1	5300	0,87	282,8	**BG80G40-../DSE11SA4**	242	26000	-
3	10,5	2700	3,1	139,2	**BG90Z-../DSE11SA4**	336	65000	-
3	8,8	3250	2,6	163,0	**BG90Z-../DSE11SA4**	336	65000	-
3	8,0	3550	2,4	178,5	**BG90Z-../DSE11SA4**	336	65000	-
3	6,9	4150	2,0	208,3	**BG90Z-../DSE11SA4**	336	65000	-
3	6,3	4500	1,85	228,1	**BG90Z-../DSE11SA4**	336	65000	-
3	5,5	4750	1,95	262,5	**BG90G50-../DSE11SA4**	353	65000	-
3	4,8	5600	1,65	298,8	**BG90G50-../DSE11SA4**	353	65000	-
3	4,0	6600	1,4	360,3	**BG90G50-../DSE11SA4**	353	65000	-
3	3,3	8200	1,1	435,8	**BG90G50-../DSE11SA4**	353	65000	-
3	2,9	9300	0,99	504,7	**BG90G50-../DSE11SA4**	353	65000	-
3	2,5	10800	0,85	588,8	**BG90G50-../DSE11SA4**	353	65000	-
3	5,5	5200	3,2	259,0	**BG100-../DSE11SA4**	453	90000	-
3	4,8	5900	3,1	300,4	**BG100Z-../DSE11SA4**	543	90000	-
3	4,2	6800	2,7	343,6	**BG100Z-../DSE11SA4**	543	90000	-
3	3,8	7500	2,5	382,6	**BG100Z-../DSE11SA4**	543	90000	-
3	3,2	8900	2,1	456,7	**BG100Z-../DSE11SA4**	543	90000	-
3	2,8	10200	1,8	508,5	**BG100Z-../DSE11SA4**	543	90000	-
3	2,5	11400	1,6	591,1	**BG100Z-../DSE11SA4**	543	90000	-
3	2,2	13000	1,4	658,1	**BG100Z-../DSE11SA4**	543	90000	-
3	1,9	15000	1,25	759,0	**BG100Z-../DSE11SA4**	543	90000	-
3	1,7	16800	1,1	845,1	**BG100Z-../DSE11SA4**	543	90000	-
3	1,5	17500	1,05	976,1	**BG100G50-../DSE11SA4**	540	90000	-
3	1,4	19000	0,97	1043	**BG100G50-../DSE11SA4**	540	90000	-
3	1,2	22200	0,83	1204	**BG100G50-../DSE11SA4**	540	90000	-

4 кВт

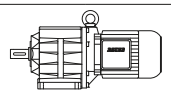

P_N	50 Гц			i	Тип	m	F_{RN}	F_{RV}
	n_2	M_2	f_B					
[кВт]	[об/мин]	[Нм]	[—]	[:1]		[кг]	[N]	[N]
4	540	70	1,85	2,67	**BG30-../DSE11MA4**	46	1450	-
4	420	90	1,55	3,40	**BG30-../DSE11MA4**	46	1580	-
4	340	112	1,55	4,21	**BG30-../DSE11MA4**	46	1630	-
4	265	144	1,4	5,44	**BG30-../DSE11MA4**	46	1670	-
4	215	177	1,3	6,76	**BG30-../DSE11MA4**	46	2550	-
4	190	200	1,15	7,50	**BG30-../DSE11MA4**	46	2750	-
4	180	210	1,05	7,91	**BG30-../DSE11MA4**	46	1760	-
4	166	230	1,05	8,60	**BG30-../DSE11MA4**	46	2800	-
4	149	255	1,0	9,55	**BG30-../DSE11MA4**	46	3000	-
4	134	285	0,93	10,65	**BG30-../DSE11MA4**	46	2950	-
4	121	315	0,87	11,82	**BG30-../DSE11MA4**	46	3200	-
4	104	365	0,81	13,77	**BG30-../DSE11MA4**	46	3150	-
4	580	65	3,1	2,46	**BG40-../DSE11MA4**	65	2150	-
4	450	84	2,7	3,19	**BG40-../DSE11MA4**	65	2350	-
4	360	106	2,3	3,97	**BG40-../DSE11MA4**	65	2400	-
4	290	131	2,0	4,94	**BG40-../DSE11MA4**	65	2450	-

Крутящий момент обозначенный (*) является максимально допустимым значением при коэффициенте эксплуатации f_B=1,0.

4 кВт

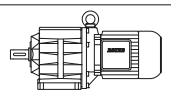

P_N	50 Гц			i	Тип	m	F_{RN}	F_{RV}
	n_2	M_2	f_B					
[кВт]	[об/мин]	[Нм]	[—]	[:1]		[кг]	[N]	[N]
4	230	166	1,8	6,29	**BG40-../DSE11MA4**	65	2600	-
4	225	169	1,85	6,40	**BG40-../DSE11MA4**	65	3750	-
4	200	191	1,7	7,11	**BG40-../DSE11MA4**	65	3950	-
4	187	200	1,5	7,62	**BG40-../DSE11MA4**	65	2650	-
4	171	220	1,55	8,31	**BG40-../DSE11MA4**	65	4100	-
4	158	240	1,25	9,00	**BG40-../DSE11MA4**	65	2650	-
4	154	245	1,45	9,23	**BG40-../DSE11MA4**	65	4350	-
4	138	275	1,35	10,35	**BG40-../DSE11MA4**	65	4350	-
4	124	305	1,3	11,49	**BG40-../DSE11MA4**	65	4600	-
4	111	340	1,2	12,86	**BG40-../DSE11MA4**	65	4500	-
4	100	380	1,1	14,28	**BG40-../DSE11MA4**	65	4900	-
4	87	435	0,98	16,39	**BG40-../DSE11MA4**	65	5300	-
4	79	480	0,89	18,19	**BG40-../DSE11MA4**	65	5600	-
4	72	530	0,8	19,84	**BG40-../DSE11MA4**	65	5800	-
4	290	131	3,0	4,91	**BG50-../DSE11MA4**	75	3500	-
4	235	162	2,7	6,07	**BG50-../DSE11MA4**	75	4700	-
4	215	177	2,5	6,74	**BG50-../DSE11MA4**	75	3750	-
4	164	230	2,2	8,70	**BG50-../DSE11MA4**	75	5300	-
4	148	255	2,1	9,65	**BG50-../DSE11MA4**	75	5600	-
4	118	320	1,8	12,06	**BG50-../DSE11MA4**	75	5700	-
4	107	355	1,65	13,36	**BG50-../DSE11MA4**	75	6100	-
4	86	440	1,45	16,53	**BG50-../DSE11MA4**	75	6500	-
4	78	485	1,3	18,33	**BG50-../DSE11MA4**	75	7200	-
4	65	580	1,1	21,96	**BG50-../DSE11MA4**	75	8000	-
4	59	640	0,98	24,34	**BG50-../DSE11MA4**	75	8700	-
4	48	790	0,8	29,62	**BG50-../DSE11MA4**	75	8000	-
4	117	325	3,0	12,16	**BG60-../DSE11MA4**	107	10800	-
4	106	360	2,8	13,47	**BG60-../DSE11MA4**	107	11200	-
4	85	445	2,5	16,80	**BG60-../DSE11MA4**	107	12000	-
4	77	495	2,3	18,62	**BG60-../DSE11MA4**	107	12400	-
4	64	590	2,0	22,40	**BG60-../DSE11MA4**	107	13300	-
4	58	650	1,85	24,82	**BG60-../DSE11MA4**	107	13800	-
4	48,5	780	1,55	29,31	**BG60-../DSE11MA4**	107	14800	-
4	44	860	1,4	32,48	**BG60-../DSE11MA4**	107	15400	-
4	37	1030	1,15	38,85	**BG60-../DSE11MA4**	107	16000	-
4	33	1150	1,05	43,05	**BG60-../DSE11MA4**	107	16000	-
4	28,5	1340	0,9	50,31	**BG60-../DSE11MA4**	107	16000	-
4	25,5	1490	0,81	55,76	**BG60-../DSE11MA4**	107	16000	-
4	53	720	3,2	27,21	**BG70-../DSE11MA4**	138	16400	-
4	48	790	2,9	29,69	**BG70-../DSE11MA4**	138	16900	-
4	40,5	940	2,4	35,24	**BG70-../DSE11MA4**	138	18300	-
4	36,5	1040	2,2	39,22	**BG70-../DSE11MA4**	138	19100	-
4	31	1230	1,85	46,54	**BG70-../DSE11MA4**	138	20000	-
4	28,5	1340	1,7	50,40	**BG70-../DSE11MA4**	138	20000	-
4	24	1590	1,45	59,82	**BG70-../DSE11MA4**	138	20000	-
4	22	1730	1,35	64,85	**BG70Z-../DSE11MA4**	164	20000	-
4	19,5	1950	1,2	73,82	**BG70Z-../DSE11MA4**	164	20000	-
4	16,5	2300	1,0	87,61	**BG70Z-../DSE11MA4**	164	20000	-
4	15	2500	0,92	95,74	**BG70Z-../DSE11MA4**	164	20000	-
4	29,5	1290	3,3	48,80	**BG80-../DSE11MA4**	192	23800	-
4	25	1520	2,8	57,24	**BG80-../DSE11MA4**	192	25400	-
4	22,5	1690	2,5	63,56	**BG80-../DSE11MA4**	192	26000	-
4	21,5	1770	2,4	66,40	**BG80Z-../DSE11MA4**	234	26000	-
4	19,5	1950	2,2	73,73	**BG80Z-../DSE11MA4**	234	26000	-
4	17	2200	1,9	84,55	**BG80Z-../DSE11MA4**	234	26000	-
4	15,5	2450	1,7	93,89	**BG80Z-../DSE11MA4**	234	26000	-
4	13	2900	1,45	112,4	**BG80Z-../DSE11MA4**	234	26000	-
4	11,5	3300	1,25	124,8	**BG80Z-../DSE11MA4**	234	26000	-
4	9,8	3850	1,1	145,4	**BG80Z-../DSE11MA4**	234	26000	-
4	8,8	4300	0,98	161,5	**BG80Z-../DSE11MA4**	234	26000	-
4	7,7	4950	0,85	186,8	**BG80Z-../DSE11MA4**	234	26000	-
4	6,3	5700	0,81	227,2	**BG80G40-../DSE11MA4**	242	26000	-
4	13,5	2800	3,0	105,7	**BG90Z-../DSE11MA4**	336	65000	-
4	11,5	3300	2,5	127,1	**BG90Z-../DSE11MA4**	336	65000	-
4	10,5	3600	2,3	139,2	**BG90Z-../DSE11MA4**	336	65000	-

Крутящий момент обозначенный (*) является максимально допустимым значением при коэффициенте эксплуатации f_B=1,0.

4 кВт

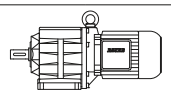

P_N	50 Гц			i	Тип	m	F_{RN}	F_{RV}
	n_2	M_2	f_B					
[кВт]	[об/мин]	[Нм]	[—]	[:1]		[кг]	[N]	[N]
4	8,8	4300	1,95	163,0	**BG90Z-../DSE11MA4**	336	65000	-
4	8,0	4750	1,75	178,5	**BG90Z-../DSE11MA4**	336	65000	-
4	6,9	5500	1,55	208,3	**BG90Z-../DSE11MA4**	336	65000	-
4	6,3	6000	1,4	228,1	**BG90Z-../DSE11MA4**	336	65000	-
4	5,5	6500	1,4	262,5	**BG90G50-../DSE11MA4**	353	65000	-
4	4,8	7600	1,2	298,8	**BG90G50-../DSE11MA4**	353	65000	-
4	4,0	9000	1,0	360,3	**BG90G50-../DSE11MA4**	353	65000	-
4	3,3	11100	0,83	435,8	**BG90G50-../DSE11MA4**	353	65000	-
4	7,2	5300	3,2	198,8	**BG100-../DSE11MA4**	453	90000	-
4	6,2	6100	2,8	232,6	**BG100-../DSE11MA4**	453	90000	-
4	5,5	6900	2,4	259,0	**BG100-../DSE11MA4**	453	90000	-
4	5,3	7200	2,6	269,8	**BG100Z-../DSE11MA4**	543	90000	-
4	4,8	7900	2,3	300,4	**BG100Z-../DSE11MA4**	543	90000	-
4	4,2	9000	2,1	343,6	**BG100Z-../DSE11MA4**	543	90000	-
4	3,8	10000	1,85	382,6	**BG100Z-../DSE11MA4**	543	90000	-
4	3,2	11900	1,55	456,7	**BG100Z-../DSE11MA4**	543	90000	-
4	2,8	13600	1,35	508,5	**BG100Z-../DSE11MA4**	543	90000	-
4	2,5	15200	1,2	591,1	**BG100Z-../DSE11MA4**	543	90000	-
4	2,2	17300	1,05	658,1	**BG100Z-../DSE11MA4**	543	90000	-
4	1,9	20100	0,92	759,0	**BG100Z-../DSE11MA4**	543	90000	-
4	1,7	22400	0,83	845,1	**BG100Z-../DSE11MA4**	543	90000	-

5,5 кВт

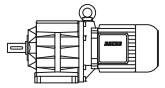

P_N	50 Гц			i	Тип	m	F_{RN}	F_{RV}
	n_2	M_2	f_B					
[кВт]	[об/мин]	[Нм]	[—]	[:1]		[кг]	[N]	[N]
5,5	540	97	1,3	2,67	**BG30-../DSE11LA4**	58	1450	-
5,5	420	125	1,1	3,40	**BG30-../DSE11LA4**	58	1580	-
5,5	340	154	1,1	4,21	**BG30-../DSE11LA4**	58	1630	-
5,5	265	198	1,0	5,44	**BG30-../DSE11LA4**	58	1670	-
5,5	215	240	0,94	6,76	**BG30-../DSE11LA4**	58	2550	-
5,5	190	275	0,84	7,50	**BG30-../DSE11LA4**	58	2750	-
5,5	580	90	2,2	2,46	**BG40-../DSE11LA4**	77	2150	-
5,5	450	116	1,95	3,19	**BG40-../DSE11LA4**	77	2350	-
5,5	360	145	1,7	3,97	**BG40-../DSE11LA4**	77	2400	-
5,5	290	181	1,5	4,94	**BG40-../DSE11LA4**	77	2450	-
5,5	230	225	1,3	6,29	**BG40-../DSE11LA4**	77	2600	-
5,5	225	230	1,35	6,40	**BG40-../DSE11LA4**	77	3750	-
5,5	200	260	1,25	7,11	**BG40-../DSE11LA4**	77	3950	-
5,5	187	280	1,05	7,62	**BG40-../DSE11LA4**	77	2650	-
5,5	171	305	1,15	8,31	**BG40-../DSE11LA4**	77	4100	-
5,5	158	330	0,89	9,00	**BG40-../DSE11LA4**	77	2650	-
5,5	154	340	1,05	9,23	**BG40-../DSE11LA4**	77	4350	-
5,5	138	380	0,99	10,35	**BG40-../DSE11LA4**	77	4350	-
5,5	124	420	0,93	11,49	**BG40-../DSE11LA4**	77	4600	-
5,5	111	470	0,87	12,86	**BG40-../DSE11LA4**	77	4500	-
5,5	100	520	0,81	14,28	**BG40-../DSE11LA4**	77	4900	-
5,5	400	131	2,6	3,55	**BG50-../DSE11LA4**	86	3300	-
5,5	290	181	2,2	4,91	**BG50-../DSE11LA4**	86	3500	-
5,5	235	220	2,0	6,07	**BG50-../DSE11LA4**	86	4700	-
5,5	215	240	1,9	6,74	**BG50-../DSE11LA4**	86	3750	-
5,5	164	320	1,6	8,70	**BG50-../DSE11LA4**	86	5300	-
5,5	148	350	1,5	9,65	**BG50-../DSE11LA4**	86	5600	-
5,5	118	445	1,3	12,06	**BG50-../DSE11LA4**	86	5700	-
5,5	107	490	1,2	13,36	**BG50-../DSE11LA4**	86	6100	-
5,5	86	610	1,05	16,53	**BG50-../DSE11LA4**	86	6500	-
5,5	78	670	0,94	18,33	**BG50-../DSE11LA4**	86	7200	-
5,5	210	250	3,1	6,88	**BG60-../DSE11LA4**	119	8600	-
5,5	156	335	2,7	9,13	**BG60-../DSE11LA4**	119	9800	-
5,5	141	370	2,5	10,12	**BG60-../DSE11LA4**	119	10200	-
5,5	117	445	2,2	12,16	**BG60-../DSE11LA4**	119	10800	-
5,5	106	495	2,1	13,47	**BG60-../DSE11LA4**	119	11200	-

Крутящий момент обозначенный (*) является максимально допустимым значением при коэффициенте эксплуатации f_B=1,0.

5,5 кВт

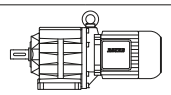

P_N	50 Гц			i	Тип	m	F_{RN}	F_{RV}
	n_2	M_2	f_B					
[кВт]	[об/мин]	[Нм]	[—]	[:1]		[кг]	[N]	[N]
5,5	85	610	1,8	16,80	**BG60-../DSE11LA4**	119	12000	-
5,5	77	680	1,7	18,62	**BG60-../DSE11LA4**	119	12400	-
5,5	64	820	1,45	22,40	**BG60-../DSE11LA4**	119	13300	-
5,5	58	900	1,35	24,82	**BG60-../DSE11LA4**	119	13800	-
5,5	48,5	1080	1,1	29,31	**BG60-../DSE11LA4**	119	14800	-
5,5	44	1190	1,0	32,48	**BG60-../DSE11LA4**	119	15400	-
5,5	37	1410	0,85	38,85	**BG60-../DSE11LA4**	119	16000	-
5,5	68	770	3,0	20,98	**BG70-../DSE11LA4**	149	14600	-
5,5	62	840	2,7	22,92	**BG70-../DSE11LA4**	149	15100	-
5,5	53	990	2,3	27,21	**BG70-../DSE11LA4**	149	16400	-
5,5	48	1090	2,1	29,69	**BG70-../DSE11LA4**	149	16900	-
5,5	40,5	1290	1,8	35,24	**BG70-../DSE11LA4**	149	18300	-
5,5	36,5	1430	1,6	39,22	**BG70-../DSE11LA4**	149	19100	-
5,5	31	1690	1,35	46,54	**BG70-../DSE11LA4**	149	20000	-
5,5	28,5	1840	1,25	50,40	**BG70-../DSE11LA4**	149	20000	-
5,5	24	2150	1,05	59,82	**BG70-../DSE11LA4**	149	20000	-
5,5	22	2350	0,98	64,85	**BG70Z-../DSE11LA4**	176	20000	-
5,5	19,5	2650	0,87	73,82	**BG70Z-../DSE11LA4**	176	20000	-
5,5	41,5	1260	3,3	34,22	**BG80-../DSE11LA4**	204	20200	-
5,5	37,5	1400	3,0	38,00	**BG80-../DSE11LA4**	204	21300	-
5,5	32,5	1610	2,6	43,94	**BG80-../DSE11LA4**	204	22600	-
5,5	29,5	1780	2,4	48,80	**BG80-../DSE11LA4**	204	23800	-
5,5	25	2100	2,0	57,24	**BG80-../DSE11LA4**	204	25400	-
5,5	22,5	2300	1,85	63,56	**BG80-../DSE11LA4**	204	26000	-
5,5	21,5	2400	1,75	66,40	**BG80Z-../DSE11LA4**	246	26000	-
5,5	19,5	2650	1,6	73,73	**BG80Z-../DSE11LA4**	246	26000	-
5,5	17	3050	1,4	84,55	**BG80Z-../DSE11LA4**	246	26000	-
5,5	15,5	3350	1,25	93,89	**BG80Z-../DSE11LA4**	246	26000	-
5,5	13	4000	1,05	112,4	**BG80Z-../DSE11LA4**	246	26000	-
5,5	11,5	4550	0,92	124,8	**BG80Z-../DSE11LA4**	246	26000	-
5,5	25	2100	3,2	57,04	**BG90Z-../DSE11LA4**	348	65000	-
5,5	23	2250	3,3	62,47	**BG90Z-../DSE11LA4**	348	65000	-
5,5	19	2750	3,1	76,61	**BG90Z-../DSE11LA4**	348	65000	-
5,5	17	3050	2,8	83,91	**BG90Z-../DSE11LA4**	348	65000	-
5,5	15	3500	2,4	96,53	**BG90Z-../DSE11LA4**	348	65000	-
5,5	13,5	3850	2,2	105,7	**BG90Z-../DSE11LA4**	348	65000	-
5,5	11,5	4550	1,85	127,1	**BG90Z-../DSE11LA4**	348	65000	-
5,5	10,5	5000	1,7	139,2	**BG90Z-../DSE11LA4**	348	65000	-
5,5	8,8	5900	1,4	163,0	**BG90Z-../DSE11LA4**	348	65000	-
5,5	8,0	6500	1,3	178,5	**BG90Z-../DSE11LA4**	348	65000	-
5,5	6,9	7600	1,1	208,3	**BG90Z-../DSE11LA4**	348	65000	-
5,5	6,3	8300	1,0	228,1	**BG90Z-../DSE11LA4**	348	65000	-
5,5	5,5	9100	1,0	262,5	**BG90G50-../DSE11LA4**	365	65000	-
5,5	4,8	10600	0,87	298,8	**BG90G50-../DSE11LA4**	365	65000	-
5,5	9,2	5700	2,9	154,8	**BG100-../DSE11LA4**	465	90000	-
5,5	8,0	6500	2,6	178,6	**BG100-../DSE11LA4**	465	90000	-
5,5	7,2	7200	2,3	198,8	**BG100-../DSE11LA4**	465	90000	-
5,5	6,2	8400	2,0	232,6	**BG100-../DSE11LA4**	465	90000	-
5,5	5,5	9500	1,75	259,0	**BG100-../DSE11LA4**	465	90000	-
5,5	5,3	9900	1,85	269,8	**BG100Z-../DSE11LA4**	555	90000	-
5,5	4,8	10900	1,7	300,4	**BG100Z-../DSE11LA4**	555	90000	-
5,5	4,2	12500	1,5	343,6	**BG100Z-../DSE11LA4**	555	90000	-
5,5	3,8	13800	1,35	382,6	**BG100Z-../DSE11LA4**	555	90000	-
5,5	3,2	16400	1,15	456,7	**BG100Z-../DSE11LA4**	555	90000	-
5,5	2,8	18700	0,99	508,5	**BG100Z-../DSE11LA4**	555	90000	-
5,5	2,5	21000	0,88	591,1	**BG100Z-../DSE11LA4**	555	90000	-

7,5 кВт

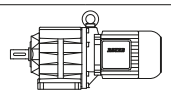

P_N	50 Гц			i	Тип	m	F_{RN}	F_{RV}
	n_2	M_2	f_B					
[кВт]	[об/мин]	[Нм]	[—]	[:1]		[кг]	[N]	[N]
7,5	590	121	2,5	2,47	**BG50-../DSE13MA4**	98	2900	-

Крутящий момент обозначенный (*) является максимально допустимым значением при коэффициенте эксплуатации f_B=1,0.

7,5 кВт

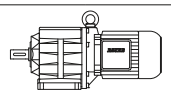

P_N	50 Гц			i	Тип	m	F_{RN}	F_{RV}
	n_2	M_2	f_B					
[кВт]	[об/мин]	[Нм]	[—]	[:1]		[кг]	[N]	[N]
7,5	410	174	2,0	3,55	**BG50-../DSE13MA4**	98	3300	-
7,5	295	240	1,65	4,91	**BG50-../DSE13MA4**	98	3500	-
7,5	240	295	1,5	6,07	**BG50-../DSE13MA4**	98	4700	-
7,5	215	330	1,35	6,74	**BG50-../DSE13MA4**	98	3750	-
7,5	166	430	1,2	8,70	**BG50-../DSE13MA4**	98	5300	-
7,5	150	475	1,1	9,65	**BG50-../DSE13MA4**	98	5600	-
7,5	120	590	0,98	12,06	**BG50-../DSE13MA4**	98	5700	-
7,5	108	660	0,9	13,36	**BG50-../DSE13MA4**	98	6100	-
7,5	390	183	3,3	3,74	**BG60-../DSE13MA4**	132	7100	-
7,5	290	245	2,8	4,98	**BG60-../DSE13MA4**	132	7800	-
7,5	235	300	2,6	6,16	**BG60-../DSE13MA4**	132	8500	-
7,5	215	330	2,4	6,82	**BG60-../DSE13MA4**	132	8900	-
7,5	210	340	2,3	6,88	**BG60-../DSE13MA4**	132	8600	-
7,5	158	450	1,95	9,13	**BG60-../DSE13MA4**	132	9800	-
7,5	143	500	1,8	10,12	**BG60-../DSE13MA4**	132	10200	-
7,5	119	600	1,65	12,16	**BG60-../DSE13MA4**	132	10800	-
7,5	107	660	1,55	13,47	**BG60-../DSE13MA4**	132	11200	-
7,5	86	830	1,35	16,80	**BG60-../DSE13MA4**	132	12000	-
7,5	78	910	1,25	18,62	**BG60-../DSE13MA4**	132	12400	-
7,5	65	1100	1,1	22,40	**BG60-../DSE13MA4**	132	13300	-
7,5	59	1210	0,99	24,82	**BG60-../DSE13MA4**	132	13800	-
7,5	49,5	1440	0,83	29,31	**BG60-../DSE13MA4**	132	14800	-
7,5	93	770	3,0	15,53	**BG70-../DSE13MA4**	162	12700	-
7,5	82	870	2,6	17,68	**BG70-../DSE13MA4**	162	13400	-
7,5	69	1030	2,2	20,98	**BG70-../DSE13MA4**	162	14600	-
7,5	63	1130	2,0	22,92	**BG70-../DSE13MA4**	162	15100	-
7,5	53	1350	1,7	27,21	**BG70-../DSE13MA4**	162	16400	-
7,5	49	1460	1,6	29,69	**BG70-../DSE13MA4**	162	16900	-
7,5	41	1740	1,3	35,24	**BG70-../DSE13MA4**	162	18300	-
7,5	37	1930	1,2	39,22	**BG70-../DSE13MA4**	162	19100	-
7,5	31	2300	1,0	46,54	**BG70-../DSE13MA4**	162	20000	-
7,5	29	2450	0,94	50,40	**BG70-../DSE13MA4**	162	20000	-
7,5	55	1300	3,2	26,44	**BG80-../DSE13MA4**	216	17900	-
7,5	49,5	1440	2,9	29,36	**BG80-../DSE13MA4**	216	18900	-
7,5	42,5	1680	2,5	34,22	**BG80-../DSE13MA4**	216	20200	-
7,5	38	1880	2,2	38,00	**BG80-../DSE13MA4**	216	21300	-
7,5	33	2150	1,95	43,94	**BG80-../DSE13MA4**	216	22600	-
7,5	30	2350	1,8	48,80	**BG80-../DSE13MA4**	216	23800	-
7,5	25,5	2800	1,5	57,24	**BG80-../DSE13MA4**	216	25400	-
7,5	23	3100	1,35	63,56	**BG80-../DSE13MA4**	216	26000	-
7,5	22	3250	1,3	66,40	**BG80Z-../DSE13MA4**	259	26000	-
7,5	20	3550	1,2	73,73	**BG80Z-../DSE13MA4**	259	26000	-
7,5	17,5	4050	1,05	84,55	**BG80Z-../DSE13MA4**	259	26000	-
7,5	15,5	4600	0,91	93,89	**BG80Z-../DSE13MA4**	259	26000	-
7,5	27	2650	3,2	53,46	**BG90-../DSE13MA4**	305	65000	-
7,5	25,5	2800	2,4	57,04	**BG90Z-../DSE13MA4**	361	65000	-
7,5	23,5	3000	2,5	62,47	**BG90Z-../DSE13MA4**	361	65000	-
7,5	19	3750	2,2	76,61	**BG90Z-../DSE13MA4**	361	65000	-
7,5	17,5	4050	2,1	83,91	**BG90Z-../DSE13MA4**	361	65000	-
7,5	15	4750	1,75	96,53	**BG90Z-../DSE13MA4**	361	65000	-
7,5	14	5100	1,65	105,7	**BG90Z-../DSE13MA4**	361	65000	-
7,5	11,5	6200	1,35	127,1	**BG90Z-../DSE13MA4**	361	65000	-
7,5	10,5	6800	1,25	139,2	**BG90Z-../DSE13MA4**	361	65000	-
7,5	8,9	8000	1,05	163,0	**BG90Z-../DSE13MA4**	361	65000	-
7,5	8,1	8800	0,95	178,5	**BG90Z-../DSE13MA4**	361	65000	-
7,5	7,0	10200	0,82	208,3	**BG90Z-../DSE13MA4**	361	65000	-
7,5	6,6	10500	0,88	219,9	**BG90G50-../DSE13MA4**	377	65000	-
7,5	13,5	5300	3,2	107,5	**BG100-../DSE13MA4**	477	90000	-
7,5	12,5	5700	2,9	119,7	**BG100-../DSE13MA4**	477	90000	-
7,5	10,5	6800	2,5	139,1	**BG100-../DSE13MA4**	477	90000	-
7,5	9,4	7600	2,2	154,8	**BG100-../DSE13MA4**	477	90000	-
7,5	8,1	8800	1,9	178,6	**BG100-../DSE13MA4**	477	90000	-
7,5	7,3	9800	1,7	198,8	**BG100-../DSE13MA4**	477	90000	-
7,5	6,2	11500	1,45	232,6	**BG100-../DSE13MA4**	477	90000	-
7,5	5,6	12700	1,3	259,0	**BG100-../DSE13MA4**	477	90000	-

Крутящий момент обозначенный (*) является максимально допустимым значением при коэффициенте эксплуатации f_B=1,0.

7,5 кВт

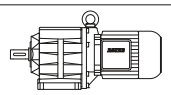

P_N	50 Гц			i	Тип	m	F_{RN}	F_{RV}
	n_2	M_2	f_B					
[кВт]	[об/мин]	[Нм]	[—]	[:1]		[кг]	[N]	[N]
7,5	5,4	13200	1,4	269,8	**BG100Z-../DSE13MA4**	568	90000	-
7,5	4,8	14900	1,25	300,4	**BG100Z-../DSE13MA4**	568	90000	-
7,5	4,2	17000	1,1	343,6	**BG100Z-../DSE13MA4**	568	90000	-
7,5	3,8	18800	0,98	382,6	**BG100Z-../DSE13MA4**	568	90000	-
7,5	3,2	22300	0,83	456,7	**BG100Z-../DSE13MA4**	568	90000	-

9,5 кВт

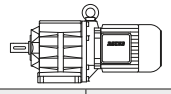

P_N	50 Гц			i	Тип	m	F_{RN}	F_{RV}
	n_2	M_2	f_B					
[кВт]	[об/мин]	[Нм]	[—]	[:1]		[кг]	[N]	[N]
9,5	590	153	2,0	2,47	**BG50-../DSE13LA4**	101	2900	-
9,5	410	220	1,6	3,55	**BG50-../DSE13LA4**	101	3300	-
9,5	295	305	1,3	4,91	**BG50-../DSE13LA4**	101	3500	-
9,5	240	375	1,2	6,07	**BG50-../DSE13LA4**	101	4700	-
9,5	215	420	1,05	6,74	**BG50-../DSE13LA4**	101	3750	-
9,5	166	540	0,94	8,70	**BG50-../DSE13LA4**	101	5300	-
9,5	150	600	0,87	9,65	**BG50-../DSE13LA4**	101	5600	-
9,5	390	230	2,7	3,74	**BG60-../DSE13LA4**	135	7100	-
9,5	290	310	2,2	4,98	**BG60-../DSE13LA4**	135	7800	-
9,5	235	385	2,0	6,16	**BG60-../DSE13LA4**	135	8500	-
9,5	215	420	1,9	6,82	**BG60-../DSE13LA4**	135	8900	-
9,5	210	430	1,8	6,88	**BG60-../DSE13LA4**	135	8600	-
9,5	158	570	1,55	9,13	**BG60-../DSE13LA4**	135	9800	-
9,5	143	630	1,45	10,12	**BG60-../DSE13LA4**	135	10200	-
9,5	119	760	1,3	12,16	**BG60-../DSE13LA4**	135	10800	-
9,5	107	840	1,2	13,47	**BG60-../DSE13LA4**	135	11200	-
9,5	86	1050	1,05	16,80	**BG60-../DSE13LA4**	135	12000	-
9,5	78	1160	0,99	18,62	**BG60-../DSE13LA4**	135	12400	-
9,5	65	1390	0,86	22,40	**BG60-../DSE13LA4**	135	13300	-
9,5	121	740	3,1	11,97	**BG70-../DSE13LA4**	165	11200	-
9,5	111	810	2,8	13,08	**BG70-../DSE13LA4**	165	11600	-
9,5	93	970	2,4	15,53	**BG70-../DSE13LA4**	165	12700	-
9,5	82	1100	2,1	17,68	**BG70-../DSE13LA4**	165	13400	-
9,5	69	1310	1,75	20,98	**BG70-../DSE13LA4**	165	14600	-
9,5	63	1440	1,6	22,92	**BG70-../DSE13LA4**	165	15100	-
9,5	53	1710	1,35	27,21	**BG70-../DSE13LA4**	165	16400	-
9,5	49	1850	1,25	29,69	**BG70-../DSE13LA4**	165	16900	-
9,5	41	2200	1,05	35,24	**BG70-../DSE13LA4**	165	18300	-
9,5	37	2450	0,94	39,22	**BG70-../DSE13LA4**	165	19100	-
9,5	66	1370	3,1	22,09	**BG80-../DSE13LA4**	219	16500	-
9,5	55	1640	2,6	26,44	**BG80-../DSE13LA4**	219	17900	-
9,5	49,5	1830	2,3	29,36	**BG80-../DSE13LA4**	219	18900	-
9,5	42,5	2100	2,0	34,22	**BG80-../DSE13LA4**	219	20200	-
9,5	38	2350	1,8	38,00	**BG80-../DSE13LA4**	219	21300	-
9,5	33	2700	1,55	43,94	**BG80-../DSE13LA4**	219	22600	-
9,5	30	3000	1,4	48,80	**BG80-../DSE13LA4**	219	23800	-
9,5	25,5	3550	1,2	57,24	**BG80-../DSE13LA4**	219	25400	-
9,5	23	3900	1,1	63,56	**BG80-../DSE13LA4**	219	26000	-
9,5	22	4100	1,0	66,40	**BG80Z-../DSE13LA4**	262	26000	-
9,5	20	4500	0,93	73,73	**BG80Z-../DSE13LA4**	262	26000	-
9,5	17,5	5100	0,82	84,55	**BG80Z-../DSE13LA4**	262	26000	-
9,5	34,5	2600	3,2	41,85	**BG90-../DSE13LA4**	308	65000	-
9,5	29,5	3050	2,8	48,82	**BG90-../DSE13LA4**	308	65000	-
9,5	27	3350	2,5	53,46	**BG90-../DSE13LA4**	308	65000	-
9,5	25,5	3550	1,9	57,04	**BG90Z-../DSE13LA4**	364	65000	-
9,5	23,5	3850	1,95	62,47	**BG90Z-../DSE13LA4**	364	65000	-
9,5	19	4750	1,75	76,61	**BG90Z-../DSE13LA4**	364	65000	-
9,5	17,5	5100	1,65	83,91	**BG90Z-../DSE13LA4**	364	65000	-
9,5	15	6000	1,4	96,53	**BG90Z-../DSE13LA4**	364	65000	-
9,5	14	6400	1,3	105,7	**BG90Z-../DSE13LA4**	364	65000	-
9,5	11,5	7800	1,1	127,1	**BG90Z-../DSE13LA4**	364	65000	-
9,5	10,5	8600	0,98	139,2	**BG90Z-../DSE13LA4**	364	65000	-

Крутящий момент обозначенный (*) является максимально допустимым значением при коэффициенте эксплуатации f_B=1,0.

9,5 кВт

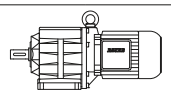

P_N	50 Гц			i	Тип	m	F_{RN}	F_{RV}
	n_2	M_2	f_B					
[кВт]	[об/мин]	[Нм]	[—]	[:1]		[кг]	[N]	[N]
9,5	8,9	10100	0,83	163,0	**BG90Z-../DSE13LA4**	364	65000	-
9,5	18	5000	3,3	80,85	**BG100-../DSE13LA4**	480	90000	-
9,5	16	5600	3,0	90,02	**BG100-../DSE13LA4**	480	90000	-
9,5	13,5	6700	2,5	107,5	**BG100-../DSE13LA4**	480	90000	-
9,5	12,5	7200	2,3	119,7	**BG100-../DSE13LA4**	480	90000	-
9,5	10,5	8600	1,95	139,1	**BG100-../DSE13LA4**	480	90000	-
9,5	9,4	9600	1,75	154,8	**BG100-../DSE13LA4**	480	90000	-
9,5	8,1	11200	1,5	178,6	**BG100-../DSE13LA4**	480	90000	-
9,5	7,3	12400	1,35	198,8	**BG100-../DSE13LA4**	480	90000	-
9,5	6,2	14600	1,15	232,6	**BG100-../DSE13LA4**	480	90000	-
9,5	5,6	16200	1,05	259,0	**BG100-../DSE13LA4**	480	90000	-
9,5	5,4	16800	1,1	269,8	**BG100Z-../DSE13LA4**	571	90000	-
9,5	4,8	18900	0,98	300,4	**BG100Z-../DSE13LA4**	571	90000	-
9,5	4,2	21600	0,86	343,6	**BG100Z-../DSE13LA4**	571	90000	-

11 кВт

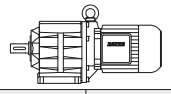

P_N	50 Гц			i	Тип	m	F_{RN}	F_{RV}
	n_2	M_2	f_B					
[кВт]	[об/мин]	[Нм]	[—]	[:1]		[кг]	[N]	[N]
11	600	175	1,75	2,47	**BG50-../DSE16MB4**	125	2900	-
11	415	250	1,4	3,55	**BG50-../DSE16MB4**	125	3300	-
11	300	350	1,15	4,91	**BG50-../DSE16MB4**	125	3500	-
11	245	425	1,05	6,07	**BG50-../DSE16MB4**	125	4700	-
11	220	475	0,95	6,74	**BG50-../DSE16MB4**	125	3750	-
11	168	620	0,82	8,70	**BG50-../DSE16MB4**	125	5300	-
11	580	181	3,0	2,52	**BG60-../DSE16MB4**	159	6200	-
11	395	265	2,3	3,74	**BG60-../DSE16MB4**	159	7100	-
11	295	355	1,95	4,98	**BG60-../DSE16MB4**	159	7800	-
11	240	435	1,75	6,16	**BG60-../DSE16MB4**	159	8500	-
11	215	485	1,6	6,88	**BG60-../DSE16MB4**	159	8600	-
11	160	650	1,35	9,13	**BG60-../DSE16MB4**	159	9800	-
11	145	720	1,25	10,12	**BG60-../DSE16MB4**	159	10200	-
11	121	860	1,15	12,16	**BG60-../DSE16MB4**	159	10800	-
11	109	960	1,05	13,47	**BG60-../DSE16MB4**	159	11200	-
11	87	1200	0,92	16,80	**BG60-../DSE16MB4**	159	12000	-
11	79	1320	0,87	18,62	**BG60-../DSE16MB4**	159	12400	-
11	145	720	3,2	10,09	**BG70-../DSE16MB4**	194	10200	-
11	122	860	2,7	11,97	**BG70-../DSE16MB4**	194	11200	-
11	112	930	2,5	13,08	**BG70-../DSE16MB4**	194	11600	-
11	95	1100	2,1	15,53	**BG70-../DSE16MB4**	194	12700	-
11	83	1260	1,85	17,68	**BG70-../DSE16MB4**	194	13400	-
11	70	1500	1,55	20,98	**BG70-../DSE16MB4**	194	14600	-
11	64	1640	1,4	22,92	**BG70-../DSE16MB4**	194	15100	-
11	54	1940	1,2	27,21	**BG70-../DSE16MB4**	194	16400	-
11	49,5	2100	1,1	29,69	**BG70-../DSE16MB4**	194	16900	-
11	41,5	2500	0,92	35,24	**BG70-../DSE16MB4**	194	18300	-
11	37,5	2800	0,82	39,22	**BG70-../DSE16MB4**	194	19100	-
11	74	1410	3,0	19,89	**BG80-../DSE16MB4**	242	15500	-
11	67	1560	2,7	22,09	**BG80-../DSE16MB4**	242	16500	-
11	56	1870	2,2	26,44	**BG80-../DSE16MB4**	242	17900	-
11	50	2100	2,0	29,36	**BG80-../DSE16MB4**	242	18900	-
11	43	2400	1,75	34,22	**BG80-../DSE16MB4**	242	20200	-
11	38,5	2700	1,55	38,00	**BG80-../DSE16MB4**	242	21300	-
11	33,5	3100	1,35	43,94	**BG80-../DSE16MB4**	242	22600	-
11	30	3500	1,2	48,80	**BG80-../DSE16MB4**	242	23800	-
11	26	4000	1,05	57,24	**BG80-../DSE16MB4**	242	25400	-
11	23	4550	0,92	63,56	**BG80-../DSE16MB4**	242	26000	-
11	22	4750	0,88	66,40	**BG80Z-../DSE16MB4**	286	26000	-
11	20	5200	0,81	73,73	**BG80Z-../DSE16MB4**	286	26000	-
11	38,5	2700	3,1	38,21	**BG90-../DSE16MB4**	333	65000	-
11	35	3000	2,8	41,85	**BG90-../DSE16MB4**	333	65000	-

Крутящий момент обозначенный (*) является максимально допустимым значением при коэффициенте эксплуатации f_B=1,0.

11 кВт

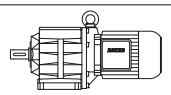

P_N	50 Гц			i	Тип	m	F_{RN}	F_{RV}
	n_2	M_2	f_B					
[кВт]	[об/мин]	[Нм]	[—]	[:1]		[кг]	[N]	[N]
11	30	3500	2,4	48,82	**BG90-../DSE16MB4**	333	65000	-
11	27,5	3800	2,2	53,46	**BG90-../DSE16MB4**	333	65000	-
11	26	4000	1,7	57,04	**BG90Z-../DSE16MB4**	392	65000	-
11	23,5	4450	1,7	62,47	**BG90Z-../DSE16MB4**	392	65000	-
11	19,5	5300	1,6	76,61	**BG90Z-../DSE16MB4**	392	65000	-
11	17,5	6000	1,4	83,91	**BG90Z-../DSE16MB4**	392	65000	-
11	15,5	6700	1,25	96,53	**BG90Z-../DSE16MB4**	392	65000	-
11	14	7500	1,1	105,7	**BG90Z-../DSE16MB4**	392	65000	-
11	11,5	9100	0,92	127,1	**BG90Z-../DSE16MB4**	392	65000	-
11	10,5	10000	0,84	139,2	**BG90Z-../DSE16MB4**	392	65000	-
11	21	5000	3,2	70,69	**BG100-../DSE16MB4**	504	90000	-
11	18,5	5600	3,0	80,85	**BG100-../DSE16MB4**	504	90000	-
11	16,5	6300	2,7	90,02	**BG100-../DSE16MB4**	504	90000	-
11	14	7500	2,2	107,5	**BG100-../DSE16MB4**	504	90000	-
11	12,5	8400	2,0	119,7	**BG100-../DSE16MB4**	504	90000	-
11	10,5	10000	1,7	139,1	**BG100-../DSE16MB4**	504	90000	-
11	9,5	11000	1,55	154,8	**BG100-../DSE16MB4**	504	90000	-
11	8,2	12800	1,3	178,6	**BG100-../DSE16MB4**	504	90000	-
11	7,4	14100	1,2	198,8	**BG100-../DSE16MB4**	504	90000	-
11	6,3	16600	1,0	232,6	**BG100-../DSE16MB4**	504	90000	-
11	5,7	18400	0,91	259,0	**BG100-../DSE16MB4**	504	90000	-
11	5,5	19100	0,97	269,8	**BG100Z-../DSE16MB4**	595	90000	-
11	4,9	21400	0,86	300,4	**BG100Z-../DSE16MB4**	595	90000	-

15 кВт

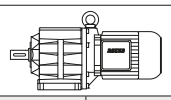

P_N	50 Гц			i	Тип	m	F_{RN}	F_{RV}
	n_2	M_2	f_B					
[кВт]	[об/мин]	[Нм]	[—]	[:1]		[кг]	[N]	[N]
15	600	235	1,3	2,47	**BG50-../DSE16LB4**	138	2900	-
15	415	345	1,0	3,55	**BG50-../DSE16LB4**	138	3300	-
15	300	475	0,84	4,91	**BG50-../DSE16LB4**	138	3500	-
15	580	245	2,2	2,52	**BG60-../DSE16LB4**	172	6200	-
15	395	360	1,7	3,74	**BG60-../DSE16LB4**	172	7100	-
15	295	485	1,4	4,98	**BG60-../DSE16LB4**	172	7800	-
15	240	590	1,3	6,16	**BG60-../DSE16LB4**	172	8500	-
15	215	660	1,2	6,88	**BG60-../DSE16LB4**	172	8600	-
15	160	890	1,0	9,13	**BG60-../DSE16LB4**	172	9800	-
15	145	980	0,93	10,12	**BG60-../DSE16LB4**	172	10200	-
15	121	1180	0,84	12,16	**BG60-../DSE16LB4**	172	10800	-
15	205	690	3,1	7,14	**BG70-../DSE16LB4**	206	8800	-
15	173	820	2,8	8,48	**BG70-../DSE16LB4**	206	9500	-
15	145	980	2,3	10,09	**BG70-../DSE16LB4**	206	10200	-
15	122	1170	1,95	11,97	**BG70-../DSE16LB4**	206	11200	-
15	112	1270	1,8	13,08	**BG70-../DSE16LB4**	206	11600	-
15	95	1500	1,55	15,53	**BG70-../DSE16LB4**	206	12700	-
15	83	1720	1,35	17,68	**BG70-../DSE16LB4**	206	13400	-
15	70	2000	1,15	20,98	**BG70-../DSE16LB4**	206	14600	-
15	64	2200	1,05	22,92	**BG70-../DSE16LB4**	206	15100	-
15	54	2650	0,87	27,21	**BG70-../DSE16LB4**	206	16400	-
15	49,5	2850	0,81	29,69	**BG70-../DSE16LB4**	206	16900	-
15	94	1520	2,8	15,62	**BG80-../DSE16LB4**	256	13700	-
15	85	1680	2,5	17,35	**BG80-../DSE16LB4**	256	14600	-
15	74	1930	2,2	19,89	**BG80-../DSE16LB4**	256	15500	-
15	67	2100	2,0	22,09	**BG80-../DSE16LB4**	256	16500	-
15	56	2550	1,65	26,44	**BG80-../DSE16LB4**	256	17900	-
15	50	2850	1,45	29,36	**BG80-../DSE16LB4**	256	18900	-
15	43	3300	1,25	34,22	**BG80-../DSE16LB4**	256	20200	-
15	38,5	3700	1,15	38,00	**BG80-../DSE16LB4**	256	21300	-
15	33,5	4250	0,99	43,94	**BG80-../DSE16LB4**	256	22600	-
15	30	4750	0,88	48,80	**BG80-../DSE16LB4**	256	23800	-
15	49,5	2850	2,9	29,78	**BG90-../DSE16LB4**	346	65000	-

Крутящий момент обозначенный (*) является максимально допустимым значением при коэффициенте эксплуатации f_B=1,0.

15 кВт

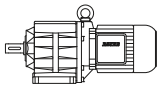

P_N	50 Гц			i	Тип	m	F_{RN}	F_{RV}
	n_2	M_2	f_B					
[кВт]	[об/мин]	[Нм]	[—]	[:1]		[кг]	[N]	[N]
15	45	3150	2,7	32,62	**BG90-../DSE16LB4**	346	65000	-
15	38,5	3700	2,3	38,21	**BG90-../DSE16LB4**	346	65000	-
15	35	4050	2,1	41,85	**BG90-../DSE16LB4**	346	65000	-
15	30	4750	1,75	48,82	**BG90-../DSE16LB4**	346	65000	-
15	27,5	5200	1,6	53,46	**BG90-../DSE16LB4**	346	65000	-
15	26	5500	1,25	57,04	**BG90Z-../DSE16LB4**	405	65000	-
15	23,5	6000	1,25	62,47	**BG90Z-../DSE16LB4**	405	65000	-
15	19,5	7300	1,15	76,61	**BG90Z-../DSE16LB4**	405	65000	-
15	17,5	8100	1,05	83,91	**BG90Z-../DSE16LB4**	405	65000	-
15	15,5	9200	0,91	96,53	**BG90Z-../DSE16LB4**	405	65000	-
15	14	10200	0,82	105,7	**BG90Z-../DSE16LB4**	405	65000	-
15	31,5	4500	3,1	46,43	**BG100-../DSE16LB4**	516	90000	-
15	28,5	5000	2,9	51,70	**BG100-../DSE16LB4**	516	90000	-
15	23	6200	2,5	63,49	**BG100-../DSE16LB4**	516	90000	-
15	21	6800	2,3	70,69	**BG100-../DSE16LB4**	516	90000	-
15	18,5	7700	2,1	80,85	**BG100-../DSE16LB4**	516	90000	-
15	16,5	8600	1,95	90,02	**BG100-../DSE16LB4**	516	90000	-
15	14	10200	1,65	107,5	**BG100-../DSE16LB4**	516	90000	-
15	12,5	11400	1,45	119,7	**BG100-../DSE16LB4**	516	90000	-
15	10,5	13600	1,25	139,1	**BG100-../DSE16LB4**	516	90000	-
15	9,5	15000	1,1	154,8	**BG100-../DSE16LB4**	516	90000	-
15	8,2	17400	0,97	178,6	**BG100-../DSE16LB4**	516	90000	-
15	7,4	19300	0,87	198,8	**BG100-../DSE16LB4**	516	90000	-

18,5 кВт

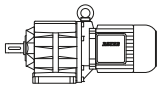

P_N	50 Гц			i	Тип	m	F_{RN}	F_{RV}
	n_2	M_2	f_B					
[кВт]	[об/мин]	[Нм]	[—]	[:1]		[кг]	[N]	[N]
18,5	600	290	1,05	2,47	**BG50-../DSE16XB4**	148	2900	-
18,5	415	425	0,82	3,55	**BG50-../DSE16XB4**	148	3300	-
18,5	580	300	1,8	2,52	**BG60-../DSE16XB4**	182	6200	-
18,5	395	445	1,4	3,74	**BG60-../DSE16XB4**	182	7100	-
18,5	295	590	1,15	4,98	**BG60-../DSE16XB4**	182	7800	-
18,5	240	730	1,05	6,16	**BG60-../DSE16XB4**	182	8500	-
18,5	215	820	0,95	6,88	**BG60-../DSE16XB4**	182	8600	-
18,5	160	1100	0,81	9,13	**BG60-../DSE16XB4**	182	9800	-
18,5	205	860	2,5	7,14	**BG70-../DSE16XB4**	216	8800	-
18,5	173	1020	2,2	8,48	**BG70-../DSE16XB4**	216	9500	-
18,5	145	1210	1,9	10,09	**BG70-../DSE16XB4**	216	10200	-
18,5	122	1440	1,6	11,97	**BG70-../DSE16XB4**	216	11200	-
18,5	112	1570	1,45	13,08	**BG70-../DSE16XB4**	216	11600	-
18,5	95	1850	1,25	15,53	**BG70-../DSE16XB4**	216	12700	-
18,5	83	2100	1,1	17,68	**BG70-../DSE16XB4**	216	13400	-
18,5	70	2500	0,92	20,98	**BG70-../DSE16XB4**	216	14600	-
18,5	64	2750	0,84	22,92	**BG70-../DSE16XB4**	216	15100	-
18,5	128	1380	3,0	11,43	**BG80-../DSE16XB4**	266	11600	-
18,5	116	1520	2,8	12,69	**BG80-../DSE16XB4**	266	12400	-
18,5	94	1870	2,2	15,62	**BG80-../DSE16XB4**	266	13700	-
18,5	85	2050	2,0	17,35	**BG80-../DSE16XB4**	266	14600	-
18,5	74	2350	1,8	19,89	**BG80-../DSE16XB4**	266	15500	-
18,5	67	2600	1,6	22,09	**BG80-../DSE16XB4**	266	16500	-
18,5	56	3150	1,35	26,44	**BG80-../DSE16XB4**	266	17900	-
18,5	50	3500	1,2	29,36	**BG80-../DSE16XB4**	266	18900	-
18,5	43	4100	1,0	34,22	**BG80-../DSE16XB4**	266	20200	-
18,5	38,5	4550	0,92	38,00	**BG80-../DSE16XB4**	266	21300	-
18,5	33,5	5200	0,81	43,94	**BG80-../DSE16XB4**	266	22600	-
18,5	65	2700	3,1	22,62	**BG90-../DSE16XB4**	356	65000	-
18,5	59	2950	2,8	24,78	**BG90-../DSE16XB4**	356	65000	-
18,5	49,5	3550	2,4	29,78	**BG90-../DSE16XB4**	356	65000	-
18,5	45	3900	2,2	32,62	**BG90-../DSE16XB4**	356	65000	-
18,5	38,5	4550	1,85	38,21	**BG90-../DSE16XB4**	356	65000	-

Крутящий момент обозначенный (*) является максимально допустимым значением при коэффициенте эксплуатации f_B=1,0.

18,5 кВт

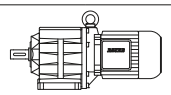

P_N	50 Гц			i	Тип	m	F_{RN}	F_{RV}
	n_2	M_2	f_B					
[кВт]	[об/мин]	[Нм]	[—]	[:1]		[кг]	[N]	[N]
18,5	35	5000	1,7	41,85	**BG90-../DSE16XB4**	356	65000	-
18,5	30	5800	1,45	48,82	**BG90-../DSE16XB4**	356	65000	-
18,5	27,5	6400	1,3	53,46	**BG90-../DSE16XB4**	356	65000	-
18,5	26	6700	1,0	57,04	**BG90Z-../DSE16XB4**	415	65000	-
18,5	23,5	7500	1,0	62,47	**BG90Z-../DSE16XB4**	415	65000	-
18,5	19,5	9000	0,93	76,61	**BG90Z-../DSE16XB4**	415	65000	-
18,5	17,5	10000	0,84	83,91	**BG90Z-../DSE16XB4**	415	65000	-
18,5	31,5	5600	2,5	46,43	**BG100-../DSE16XB4**	526	90000	-
18,5	28,5	6100	2,4	51,70	**BG100-../DSE16XB4**	526	90000	-
18,5	23	7600	2,0	63,49	**BG100-../DSE16XB4**	526	90000	-
18,5	21	8400	1,9	70,69	**BG100-../DSE16XB4**	526	90000	-
18,5	18,5	9500	1,75	80,85	**BG100-../DSE16XB4**	526	90000	-
18,5	16,5	10700	1,55	90,02	**BG100-../DSE16XB4**	526	90000	-
18,5	14	12600	1,35	107,5	**BG100-../DSE16XB4**	526	90000	-
18,5	12,5	14100	1,2	119,7	**BG100-../DSE16XB4**	526	90000	-
18,5	10,5	16800	1,0	139,1	**BG100-../DSE16XB4**	526	90000	-
18,5	9,5	18500	0,91	154,8	**BG100-../DSE16XB4**	526	90000	-

22 кВт

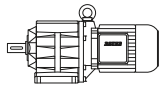

P_N	50 Гц			i	Тип	m	F_{RN}	F_{RV}
	n_2	M_2	f_B					
[кВт]	[об/мин]	[Нм]	[—]	[:1]		[кг]	[N]	[N]
22	600	350	0,87	2,47	**BG50-../DSE18LB4**	200	2900	-
22	580	360	1,5	2,52	**BG60-../DSE18LB4**	229	6200	-
22	395	530	1,15	3,74	**BG60-../DSE18LB4**	229	7100	-
22	295	710	0,97	4,98	**BG60-../DSE18LB4**	229	7800	-
22	215	970	0,8	6,88	**BG60-../DSE18LB4**	229	8600	-
22	295	710	2,1	4,95	**BG70-../DSE18LB4**	257	6900	-
22	250	840	2,1	5,87	**BG70-../DSE18LB4**	257	8200	-
22	205	1020	2,1	7,14	**BG70-../DSE18LB4**	257	8800	-
22	173	1210	1,9	8,48	**BG70-../DSE18LB4**	257	9500	-
22	145	1440	1,6	10,09	**BG70-../DSE18LB4**	257	10200	-
22	122	1720	1,35	11,97	**BG70-../DSE18LB4**	257	11200	-
22	112	1870	1,25	13,08	**BG70-../DSE18LB4**	257	11600	-
22	95	2200	1,05	15,53	**BG70-../DSE18LB4**	257	12700	-
22	83	2500	0,92	17,68	**BG70-../DSE18LB4**	257	13400	-
22	250	840	3,2	5,94	**BG80-../DSE18LB4**	311	8300	-
22	225	930	3,2	6,60	**BG80-../DSE18LB4**	311	9100	-
22	176	1190	3,2	8,30	**BG80-../DSE18LB4**	311	10400	-
22	159	1320	3,0	9,21	**BG80-../DSE18LB4**	311	10800	-
22	128	1640	2,6	11,43	**BG80-../DSE18LB4**	311	11600	-
22	116	1810	2,3	12,69	**BG80-../DSE18LB4**	311	12400	-
22	94	2200	1,9	15,62	**BG80-../DSE18LB4**	311	13700	-
22	85	2450	1,7	17,35	**BG80-../DSE18LB4**	311	14600	-
22	74	2800	1,5	19,89	**BG80-../DSE18LB4**	311	15500	-
22	67	3100	1,35	22,09	**BG80-../DSE18LB4**	311	16500	-
22	56	3750	1,1	26,44	**BG80-../DSE18LB4**	311	17900	-
22	50	4200	1,0	29,36	**BG80-../DSE18LB4**	311	18900	-
22	43	4850	0,87	34,22	**BG80-../DSE18LB4**	311	20200	-
22	82	2550	3,2	17,96	**BG90-../DSE18LB4**	402	59800	-
22	75	2800	3,0	19,67	**BG90-../DSE18LB4**	402	62400	-
22	65	3200	2,6	22,62	**BG90-../DSE18LB4**	402	65000	-
22	59	3550	2,4	24,78	**BG90-../DSE18LB4**	402	65000	-
22	49,5	4200	2,0	29,78	**BG90-../DSE18LB4**	402	65000	-
22	45	4650	1,8	32,62	**BG90-../DSE18LB4**	402	65000	-
22	38,5	5400	1,55	38,21	**BG90-../DSE18LB4**	402	65000	-
22	35	6000	1,4	41,85	**BG90-../DSE18LB4**	402	65000	-
22	30	7000	1,2	48,82	**BG90-../DSE18LB4**	402	65000	-
22	27,5	7600	1,1	53,46	**BG90-../DSE18LB4**	402	65000	-
22	26	8000	0,85	57,04	**BG90Z-../DSE18LB4**	456	65000	-
22	23,5	8900	0,84	62,47	**BG90Z-../DSE18LB4**	456	65000	-

Крутящий момент обозначенный (*) является максимально допустимым значением при коэффициенте эксплуатации f_B=1,0.

22 кВт

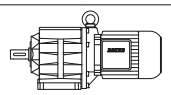

P_N	50 Гц			i	Тип	m	F_{RN}	F_{RV}
	n_2	M_2	f_B					
[кВт]	[об/мин]	[Нм]	[—]	[:1]		[кг]	[N]	[N]
22	61	3400	3,3	23,95	**BG100-../DSE18LB4**	572	87900	-
22	43,5	4800	2,7	33,71	**BG100-../DSE18LB4**	572	88500	-
22	39	5300	2,5	37,54	**BG100-../DSE18LB4**	572	90000	-
22	31,5	6600	2,1	46,43	**BG100-../DSE18LB4**	572	90000	-
22	28,5	7300	2,0	51,70	**BG100-../DSE18LB4**	572	90000	-
22	23	9100	1,7	63,49	**BG100-../DSE18LB4**	572	90000	-
22	21	10000	1,6	70,69	**BG100-../DSE18LB4**	572	90000	-
22	18,5	11300	1,45	80,85	**BG100-../DSE18LB4**	572	90000	-
22	16,5	12700	1,3	90,02	**BG100-../DSE18LB4**	572	90000	-
22	14	15000	1,1	107,5	**BG100-../DSE18LB4**	572	90000	-
22	12,5	16800	1,0	119,7	**BG100-../DSE18LB4**	572	90000	-
22	10,5	20000	0,84	139,1	**BG100-../DSE18LB4**	572	90000	-

30 кВт

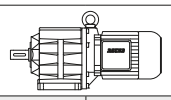

P_N	50 Гц			i	Тип	m	F_{RN}	F_{RV}
	n_2	M_2	f_B					
[кВт]	[об/мин]	[Нм]	[—]	[:1]		[кг]	[N]	[N]
30	580	490	1,1	2,52	**BG60-../DSE18XB4**	247	6200	-
30	395	720	0,85	3,74	**BG60-../DSE18XB4**	247	7100	-
30	295	970	1,55	4,95	**BG70-../DSE18XB4**	275	6900	-
30	250	1140	1,55	5,87	**BG70-../DSE18XB4**	275	8200	-
30	205	1390	1,55	7,14	**BG70-../DSE18XB4**	275	8800	-
30	173	1650	1,4	8,48	**BG70-../DSE18XB4**	275	9500	-
30	145	1970	1,15	10,09	**BG70-../DSE18XB4**	275	10200	-
30	122	2300	1,0	11,97	**BG70-../DSE18XB4**	275	11200	-
30	112	2550	0,9	13,08	**BG70-../DSE18XB4**	275	11600	-
30	250	1140	2,3	5,94	**BG80-../DSE18XB4**	329	8300	-
30	225	1270	2,3	6,60	**BG80-../DSE18XB4**	329	9100	-
30	176	1620	2,3	8,30	**BG80-../DSE18XB4**	329	10400	-
30	159	1800	2,2	9,21	**BG80-../DSE18XB4**	329	10800	-
30	128	2200	1,9	11,43	**BG80-../DSE18XB4**	329	11600	-
30	116	2450	1,7	12,69	**BG80-../DSE18XB4**	329	12400	-
30	94	3000	1,4	15,62	**BG80-../DSE18XB4**	329	13700	-
30	85	3350	1,25	17,35	**BG80-../DSE18XB4**	329	14600	-
30	74	3850	1,1	19,89	**BG80-../DSE18XB4**	329	15500	-
30	67	4250	0,99	22,09	**BG80-../DSE18XB4**	329	16500	-
30	56	5100	0,82	26,44	**BG80-../DSE18XB4**	329	17900	-
30	134	2100	3,3	10,90	**BG90-../DSE18XB4**	420	52300	-
30	110	2600	2,9	13,37	**BG90-../DSE18XB4**	420	55000	-
30	100	2850	2,7	14,64	**BG90-../DSE18XB4**	420	57000	-
30	82	3450	2,4	17,96	**BG90-../DSE18XB4**	420	59800	-
30	75	3800	2,2	19,67	**BG90-../DSE18XB4**	420	62400	-
30	65	4400	1,9	22,62	**BG90-../DSE18XB4**	420	65000	-
30	59	4850	1,75	24,78	**BG90-../DSE18XB4**	420	65000	-
30	49,5	5700	1,45	29,78	**BG90-../DSE18XB4**	420	65000	-
30	45	6300	1,35	32,62	**BG90-../DSE18XB4**	420	65000	-
30	38,5	7400	1,15	38,21	**BG90-../DSE18XB4**	420	65000	-
30	35	8100	1,05	41,85	**BG90-../DSE18XB4**	420	65000	-
30	30	9500	0,88	48,82	**BG90-../DSE18XB4**	420	65000	-
30	27,5	10400	0,81	53,46	**BG90-../DSE18XB4**	420	65000	-
30	118	2400	3,0	12,45	**BG100-../DSE18XB4**	590	72100	-
30	84	3400	3,0	17,39	**BG100-../DSE18XB4**	590	82400	-
30	61	4650	2,4	23,95	**BG100-../DSE18XB4**	590	87900	-
30	43,5	6500	2,0	33,71	**BG100-../DSE18XB4**	590	88500	-
30	39	7300	1,8	37,54	**BG100-../DSE18XB4**	590	90000	-
30	31,5	9000	1,55	46,43	**BG100-../DSE18XB4**	590	90000	-
30	28,5	10000	1,45	51,70	**BG100-../DSE18XB4**	590	90000	-
30	23	12400	1,25	63,49	**BG100-../DSE18XB4**	590	90000	-
30	21	13600	1,15	70,69	**BG100-../DSE18XB4**	590	90000	-
30	18,5	15400	1,05	80,85	**BG100-../DSE18XB4**	590	90000	-
30	16,5	17300	0,97	90,02	**BG100-../DSE18XB4**	590	90000	-
30	14	20400	0,82	107,5	**BG100-../DSE18XB4**	590	90000	-

Крутящий момент обозначенный (*) является максимально допустимым значением при коэффициенте эксплуатации f_B=1,0.

0,03 кВт

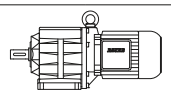

P_N	50 Гц			i	Тип	m	F_{RN}	F_{RV}
	n_2	M_2	f_B					
[кВт]	[об/мин]	[Нм]	[—]	[:1]		[кг]	[N]	[N]
0,03	540	0,53	7,5	2,51	**BG04-../D04LA4**	4,4	340	-
0,03	370	0,77	6,5	3,65	**BG04-../D04LA4**	4,4	390	-
0,03	310	0,92	7,6	4,39	**BG04-../D04LA4**	4,4	380	-
0,03	255	1,12	8,0	5,36	**BG04-../D04LA4**	4,4	380	-
0,03	220	1,3	8,5	6,18	**BG04-../D04LA4**	4,4	415	-
0,03	205	1,39	7,2	6,67	**BG04-../D04LA4**	4,4	410	-
0,03	199	1,43	7,7	6,80	**BG04-../D04LA4**	4,4	420	-
0,03	158	1,81	6,1	8,58	**BG04-../D04LA4**	4,4	410	-
0,03	150	1,91	6,3	9,00	**BG04-../D04LA4**	4,4	470	-
0,03	137	2,05	6,3	9,90	**BG04-../D04LA4**	4,4	480	-
0,03	125	2,25	6,2	10,82	**BG04-../D04LA4**	4,4	480	-
0,03	114	2,5	6,0	11,90	**BG04-../D04LA4**	4,4	490	-
0,03	108	2,65	5,7	12,55	**BG04-../D04LA4**	4,4	490	-
0,03	103	2,75	5,8	13,20	**BG04-../D04LA4**	4,4	500	-
0,03	93	3,05	5,6	14,52	**BG04-../D04LA4**	4,4	510	-
0,03	83	3,45	5,2	16,44	**BG04-../D04LA4**	4,4	530	-
0,03	75	3,8	4,7	18,08	**BG04-../D04LA4**	4,4	540	-
0,03	64	4,45	4,3	21,12	**BG04-../D04LA4**	4,4	560	-
0,03	59	4,85	4,1	23,23	**BG04-../D04LA4**	4,4	600	-
0,03	56	5,1	3,9	24,45	**BG04-../D04LA4**	4,4	610	-
0,03	51	5,6	3,6	26,89	**BG04-../D04LA4**	4,4	650	-
0,03	44	6,5	3,1	30,91	**BG04-../D04LA4**	4,4	690	-
0,03	40	7,1	2,8	34,00	**BG04-../D04LA4**	4,4	720	-
0,03	38,5	7,4	2,7	35,35	**BG04-../D04LA4**	4,4	730	-
0,03	35	8,1	2,5	38,89	**BG04-../D04LA4**	4,4	750	-
0,03	32	8,9	2,2	42,24	**BG04-../D04LA4**	4,4	750	-
0,03	29,5	9,7	2,1	46,47	**BG04-../D04LA4**	4,4	750	-
0,03	28,5	10	2,0	47,52	**BG04-../D04LA4**	4,4	750	-
0,03	26	11	1,8	52,28	**BG04-../D04LA4**	4,4	750	-
0,03	25	11,4	1,75	54,97	**BG04-../D04LA4**	4,4	750	-
0,03	22,5	12,7	1,55	60,47	**BG04-../D04LA4**	4,4	750	-
0,03	31	9,2	3,3	43,57	**BG05-../D04LA4**	5,1	900	-
0,03	29	9,8	3,1	47,00	**BG05-../D04LA4**	5,1	930	-
0,03	26,5	10,8	2,8	51,27	**BG05-../D04LA4**	5,1	970	-
0,03	25,5	11,2	2,7	53,44	**BG05-../D04LA4**	5,1	980	-
0,03	23,5	12,1	2,5	58,30	**BG05-../D04LA4**	5,1	1000	-
0,03	18	13,8	2,9	75,99	**BG06G04-../D04LA4**	8,4	1070	-
0,03	16,5	15	2,9	82,89	**BG06G04-../D04LA4**	8,4	1070	-
0,03	15	16,5	2,7	93,00	**BG06G04-../D04LA4**	8,4	1070	-
0,03	13,5	18,4	2,4	101,5	**BG06G04-../D04LA4**	8,4	1070	-
0,03	11,5	21	2,1	122,0	**BG06G04-../D04LA4**	8,4	1070	-
0,03	9,1	26	1,75	149,0	**BG06G04-../D04LA4**	8,4	1070	-
0,03	7,3	33,5	1,35	185,4	**BG06G04-../D04LA4**	8,4	1070	-
0,03	5,4	46	0,98	250,2	**BG06G04-../D04LA4**	8,4	1070	-
0,03	5,0	50	0,9	275,2	**BG06G04-../D04LA4**	8,4	1070	-
0,03	4,1	45*	1,0	330,8	**BG06G04-../D04LA4**	8,4	1070	-
0,03	3,7	45*	1,0	367,0	**BG06G04-../D04LA4**	8,4	1070	-
0,03	3,0	45*	1,0	457,0	**BG06G04-../D04LA4**	8,4	1070	-
0,03	2,7	45*	1,0	502,6	**BG06G04-../D04LA4**	8,4	1070	-
0,03	2,3	45*	1,0	587,1	**BG06G04-../D04LA4**	8,4	1070	-
0,03	2,1	45*	1,0	645,8	**BG06G04-../D04LA4**	8,4	1070	-
0,03	1,9	45*	1,0	747,5	**BG06G04-../D04LA4**	8,4	1070	-
0,03	1,6	45*	1,0	859,3	**BG06G04-../D04LA4**	8,4	1070	-
0,03	1,5	45*	1,0	945,2	**BG06G04-../D04LA4**	8,4	1070	-
0,03	1,3	45*	1,0	1081	**BG06G04-../D04LA4**	8,4	1070	-
0,03	1,2	45*	1,0	1174	**BG06G04-../D04LA4**	8,4	1070	-
0,03	1,1	45*	1,0	1321	**BG06G04-../D04LA4**	8,4	1070	-
0,03	0,9	45*	1,0	1528	**BG06G04-../D04LA4**	8,4	1070	-
0,03	0,85	45*	1,0	1681	**BG06G04-../D04LA4**	8,4	1070	-
0,03	0,7	45*	1,0	1948	**BG06G04-../D04LA4**	8,4	1070	-
0,03	0,65	45*	1,0	2126	**BG06G04-../D04LA4**	8,4	1070	-
0,03	0,6	45*	1,0	2435	**BG06G04-../D04LA4**	8,4	1070	-
0,03	20,5	13,9	3,2	66,79	**BG06-../D04LA4**	6,1	1070	-
0,03	7,4	38,5	3,1	184,0	**BG10Z-../D04LA4**	11	2000	2800
0,03	7,0	40,5	3,0	194,6	**BG10Z-../D04LA4**	11	2000	2800
0,03	6,3	45	2,7	215,7	**BG10Z-../D04LA4**	11	2000	2800

Крутящий момент обозначенный (*) является максимально допустимым значением при коэффициенте эксплуатации f_B=1,0.

0,03 кВт

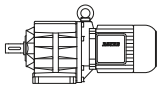

P_N	50 Гц			i	Тип	m	F_{RN}	F_{RV}
	n_2	M_2	f_B					
[кВт]	[об/мин]	[Нм]	[—]	[:1]		[кг]	[N]	[N]
0,03	5,7	50	2,4	240,4	**BG10Z-../D04LA4**	11	2000	2800
0,03	5,1	56	2,1	266,3	**BG10Z-../D04LA4**	11	2000	2800
0,03	4,9	58	2,1	276,0	**BG10Z-../D04LA4**	11	2000	2800
0,03	4,5	63	1,9	305,8	**BG10Z-../D04LA4**	11	2000	2800
0,03	3,6	49	2,7	379,6	**BG10G06-../D04LA4**	14	2000	2800
0,03	3,1	57	2,3	435,9	**BG10G06-../D04LA4**	14	2000	2800
0,03	2,7	68	1,9	512,6	**BG10G06-../D04LA4**	14	2000	2800
0,03	2,3	83	1,55	613,6	**BG10G06-../D04LA4**	14	2000	2800
0,03	1,9	105	1,25	748,9	**BG10G06-../D04LA4**	14	2000	2800
0,03	1,6	130	1,0	899,5	**BG10G06-../D04LA4**	14	2000	2800
0,03	1,3	130*	1,0	1081	**BG10G06-../D04LA4**	14	2000	2800
0,03	1,1	130*	1,0	1272	**BG10G06-../D04LA4**	14	2000	2800
0,03	0,9	130*	1,0	1523	**BG10G06-../D04LA4**	14	2000	2800
0,03	0,75	130*	1,0	1863	**BG10G06-../D04LA4**	14	2000	2800
0,03	0,6	130*	1,0	2356	**BG10G06-../D04LA4**	14	2000	2800
0,03	0,55	130*	1,0	2699	**BG10G06-../D04LA4**	14	2000	2800
0,03	0,46	130*	1,0	2944	**BG10G06-../D04LA4**	14	2000	2800
0,03	0,4	130*	1,0	3378	**BG10G06-../D04LA4**	14	2000	2800
0,03	0,37	130*	1,0	3684	**BG10G06-../D04LA4**	14	2000	2800
0,03	0,31	130*	1,0	4477	**BG10G06-../D04LA4**	14	2000	2800
0,03	0,28	130*	1,0	4884	**BG10G06-../D04LA4**	14	2000	2800
0,03	2,5	77	2,9	550,6	**BG20G06-../D04LA4**	17	5000	2100
0,03	2,1	95	2,3	671,9	**BG20G06-../D04LA4**	17	5000	2100
0,03	1,7	125	1,75	807,1	**BG20G06-../D04LA4**	17	5000	2100
0,03	1,4	160	1,4	969,9	**BG20G06-../D04LA4**	17	5000	2100
0,03	1,2	188	1,15	1142	**BG20G06-../D04LA4**	17	5000	2100
0,03	1,0	230	0,96	1366	**BG20G06-../D04LA4**	17	5000	2100
0,03	0,85	220*	1,0	1672	**BG20G06-../D04LA4**	17	5000	2100
0,03	0,75	220*	1,0	1824	**BG20G06-../D04LA4**	17	5000	2100
0,03	0,65	220*	1,0	2114	**BG20G06-../D04LA4**	17	5000	2100
0,03	0,6	220*	1,0	2422	**BG20G06-../D04LA4**	17	5000	2100
0,03	0,55	220*	1,0	2642	**BG20G06-../D04LA4**	17	5000	2100
0,03	0,45	220*	1,0	3031	**BG20G06-../D04LA4**	17	5000	2100
0,03	0,41	220*	1,0	3306	**BG20G06-../D04LA4**	17	5000	2100
0,03	0,34	220*	1,0	4017	**BG20G06-../D04LA4**	17	5000	2100
0,03	0,31	220*	1,0	4383	**BG20G06-../D04LA4**	17	5000	2100
0,03	2,0	101	3,2	690,6	**BG30G06-../D04LA4**	21	6000	-
0,03	1,8	116	2,8	760,7	**BG30G06-../D04LA4**	21	6000	-
0,03	1,7	124	2,6	829,5	**BG30G06-../D04LA4**	21	6000	-
0,03	1,4	158	2,1	996,8	**BG30G06-../D04LA4**	21	6000	-
0,03	1,3	173	1,9	1088	**BG30G06-../D04LA4**	21	6000	-
0,03	1,1	205	1,6	1280	**BG30G06-../D04LA4**	21	6000	-
0,03	1,0	230	1,4	1404	**BG30G06-../D04LA4**	21	6000	-
0,03	0,8	295	1,1	1718	**BG30G06-../D04LA4**	21	6000	-
0,03	0,75	320	1,0	1875	**BG30G06-../D04LA4**	21	6000	-
0,03	0,65	325*	1,0	2173	**BG30G06-../D04LA4**	21	6000	-
0,03	0,5	325*	1,0	2715	**BG30G06-../D04LA4**	21	6000	-
0,03	0,44	325*	1,0	3115	**BG30G06-../D04LA4**	21	6000	-
0,03	0,4	325*	1,0	3398	**BG30G06-../D04LA4**	21	6000	-
0,03	0,35	325*	1,0	3867	**BG30G06-../D04LA4**	21	6000	-
0,03	0,3	325*	1,0	4504	**BG30G06-../D04LA4**	21	6000	-

0,04 кВт

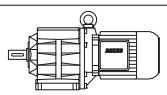

P_N	50 Гц			i	Тип	m	F_{RN}	F_{RV}
	n_2	M_2	f_B					
[кВт]	[об/мин]	[Нм]	[—]	[:1]		[кг]	[N]	[N]
0,04	540	0,7	5,7	2,51	**BG04-../D04LA4**	4,4	340	-
0,04	370	1,03	4,9	3,65	**BG04-../D04LA4**	4,4	390	-
0,04	310	1,23	5,7	4,39	**BG04-../D04LA4**	4,4	380	-
0,04	255	1,49	6,0	5,36	**BG04-../D04LA4**	4,4	380	-
0,04	220	1,73	6,4	6,18	**BG04-../D04LA4**	4,4	415	-
0,04	205	1,86	5,4	6,67	**BG04-../D04LA4**	4,4	410	-
0,04	199	1,91	5,8	6,80	**BG04-../D04LA4**	4,4	420	-
0,04	158	2,4	4,6	8,58	**BG04-../D04LA4**	4,4	410	-

Крутящий момент обозначенный (*) является максимально допустимым значением при коэффициенте эксплуатации f_B=1,0.

0,04 кВт

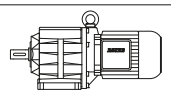

P_N	50 Гц			i	Тип	m	F_{RN}	F_{RV}
	n_2	M_2	f_B					
[кВт]	[об/мин]	[Нм]	[—]	[:1]		[кг]	[N]	[N]
0,04	150	2,5	4,8	9,00	**BG04-../D04LA4**	4,4	470	-
0,04	137	2,75	4,7	9,90	**BG04-../D04LA4**	4,4	480	-
0,04	125	3,05	4,6	10,82	**BG04-../D04LA4**	4,4	480	-
0,04	114	3,35	4,5	11,90	**BG04-../D04LA4**	4,4	490	-
0,04	108	3,5	4,3	12,55	**BG04-../D04LA4**	4,4	490	-
0,04	103	3,7	4,3	13,20	**BG04-../D04LA4**	4,4	500	-
0,04	93	4,1	4,1	14,52	**BG04-../D04LA4**	4,4	510	-
0,04	83	4,6	3,9	16,44	**BG04-../D04LA4**	4,4	530	-
0,04	75	5,0	3,6	18,08	**BG04-../D04LA4**	4,4	540	-
0,04	64	5,9	3,2	21,12	**BG04-../D04LA4**	4,4	560	-
0,04	59	6,4	3,1	23,23	**BG04-../D04LA4**	4,4	600	-
0,04	56	6,8	2,9	24,45	**BG04-../D04LA4**	4,4	610	-
0,04	51	7,4	2,7	26,89	**BG04-../D04LA4**	4,4	650	-
0,04	44	8,6	2,3	30,91	**BG04-../D04LA4**	4,4	690	-
0,04	40	9,5	2,1	34,00	**BG04-../D04LA4**	4,4	720	-
0,04	38,5	9,9	2,0	35,35	**BG04-../D04LA4**	4,4	730	-
0,04	35	10,9	1,85	38,89	**BG04-../D04LA4**	4,4	750	-
0,04	32	11,9	1,7	42,24	**BG04-../D04LA4**	4,4	750	-
0,04	29,5	12,9	1,55	46,47	**BG04-../D04LA4**	4,4	750	-
0,04	28,5	13,4	1,5	47,52	**BG04-../D04LA4**	4,4	750	-
0,04	26	14,6	1,35	52,28	**BG04-../D04LA4**	4,4	750	-
0,04	25	15,2	1,3	54,97	**BG04-../D04LA4**	4,4	750	-
0,04	22,5	16,9	1,2	60,47	**BG04-../D04LA4**	4,4	750	-
0,04	39	9,7	3,1	35,00	**BG05-../D04LA4**	5,1	810	-
0,04	35,5	10,7	2,8	38,18	**BG05-../D04LA4**	5,1	850	-
0,04	34	11,2	2,7	39,94	**BG05-../D04LA4**	5,1	860	-
0,04	31	12,3	2,4	43,57	**BG05-../D04LA4**	5,1	900	-
0,04	29	13,1	2,3	47,00	**BG05-../D04LA4**	5,1	930	-
0,04	26,5	14,4	2,1	51,27	**BG05-../D04LA4**	5,1	970	-
0,04	25,5	14,9	2,0	53,44	**BG05-../D04LA4**	5,1	980	-
0,04	23,5	16,2	1,85	58,30	**BG05-../D04LA4**	5,1	1000	-
0,04	18	19,1	2,1	75,99	**BG06G04-../D04LA4**	8,4	1070	-
0,04	16,5	20,5	2,1	82,89	**BG06G04-../D04LA4**	8,4	1070	-
0,04	15	22,5	2,0	93,00	**BG06G04-../D04LA4**	8,4	1070	-
0,04	13,5	25,5	1,75	101,5	**BG06G04-../D04LA4**	8,4	1070	-
0,04	11,5	29	1,55	122,0	**BG06G04-../D04LA4**	8,4	1070	-
0,04	9,1	36,5	1,25	149,0	**BG06G04-../D04LA4**	8,4	1070	-
0,04	7,3	46,5	0,97	185,4	**BG06G04-../D04LA4**	8,4	1070	-
0,04	27	14,1	3,2	50,38	**BG06-../D04LA4**	6,1	940	-
0,04	26	14,6	3,1	52,56	**BG06-../D04LA4**	6,1	950	-
0,04	24	15,9	2,8	57,34	**BG06-../D04LA4**	6,1	1000	-
0,04	22,5	16,9	2,7	61,22	**BG06-../D04LA4**	6,1	1020	-
0,04	20,5	18,6	2,4	66,79	**BG06-../D04LA4**	6,1	1070	-
0,04	10,5	36	3,3	131,8	**BG10Z-../D04LA4**	11	2000	2800
0,04	9,3	41	2,9	146,0	**BG10Z-../D04LA4**	11	2000	2800
0,04	8,2	46,5	2,6	166,0	**BG10Z-../D04LA4**	11	2000	2800
0,04	7,4	51	2,4	184,0	**BG10Z-../D04LA4**	11	2000	2800
0,04	7,0	54	2,2	194,6	**BG10Z-../D04LA4**	11	2000	2800
0,04	6,3	60	2,0	215,7	**BG10Z-../D04LA4**	11	2000	2800
0,04	5,7	67	1,8	240,4	**BG10Z-../D04LA4**	11	2000	2800
0,04	5,1	74	1,6	266,3	**BG10Z-../D04LA4**	11	2000	2800
0,04	4,9	77	1,55	276,0	**BG10Z-../D04LA4**	11	2000	2800
0,04	4,5	84	1,45	305,8	**BG10Z-../D04LA4**	11	2000	2800
0,04	4,1	60	2,2	332,0	**BG10G06-../D04LA4**	14	2000	2800
0,04	3,6	75	1,75	379,6	**BG10G06-../D04LA4**	14	2000	2800
0,04	3,1	88	1,5	435,9	**BG10G06-../D04LA4**	14	2000	2800
0,04	2,7	103	1,25	512,6	**BG10G06-../D04LA4**	14	2000	2800
0,04	2,3	125	1,05	613,6	**BG10G06-../D04LA4**	14	2000	2800
0,04	1,9	155	0,84	748,9	**BG10G06-../D04LA4**	14	2000	2800
0,04	6,1	62	3,2	222,1	**BG20Z-../D04LA4**	13	5000	-
0,04	3,9	69	3,2	352,1	**BG20G06-../D04LA4**	17	5000	2100
0,04	3,5	77	2,9	391,1	**BG20G06-../D04LA4**	17	5000	2100
0,04	3,0	93	2,4	460,0	**BG20G06-../D04LA4**	17	5000	2100
0,04	2,5	116	1,9	550,6	**BG20G06-../D04LA4**	17	5000	2100
0,04	2,1	141	1,55	671,9	**BG20G06-../D04LA4**	17	5000	2100

Крутящий момент обозначенный (*) является максимально допустимым значением при коэффициенте эксплуатации f_B=1,0.

0,04 кВт

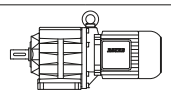

P_N	50 Гц			i	Тип	m	F_{RN}	F_{RV}
	n_2	M_2	f_B					
[кВт]	[об/мин]	[Нм]	[—]	[:1]		[кг]	[N]	[N]
0,04	1,7	181	1,2	807,1	**BG20G06-../D04LA4**	17	5000	2100
0,04	1,4	225	0,98	969,9	**BG20G06-../D04LA4**	17	5000	2100
0,04	1,2	265	0,83	1142	**BG20G06-../D04LA4**	17	5000	2100
0,04	2,4	121	2,7	565,8	**BG30G06-../D04LA4**	21	6000	-
0,04	2,0	149	2,2	690,6	**BG30G06-../D04LA4**	21	6000	-
0,04	1,8	169	1,9	760,7	**BG30G06-../D04LA4**	21	6000	-
0,04	1,7	180	1,8	829,5	**BG30G06-../D04LA4**	21	6000	-
0,04	1,4	225	1,45	996,8	**BG30G06-../D04LA4**	21	6000	-
0,04	1,3	245	1,35	1088	**BG30G06-../D04LA4**	21	6000	-
0,04	1,1	290	1,1	1280	**BG30G06-../D04LA4**	21	6000	-
0,04	1,0	325	1,0	1404	**BG30G06-../D04LA4**	21	6000	-

0,06 кВт

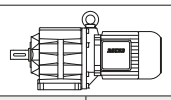

P_N	50 Гц			i	Тип	m	F_{RN}	F_{RV}
	n_2	M_2	f_B					
[кВт]	[об/мин]	[Нм]	[—]	[:1]		[кг]	[N]	[N]
0,06	540	1,06	3,8	2,51	**BG04-../D04LA4**	4,4	340	-
0,06	370	1,54	3,2	3,65	**BG04-../D04LA4**	4,4	390	-
0,06	310	1,84	3,8	4,39	**BG04-../D04LA4**	4,4	380	-
0,06	255	2,2	4,1	5,36	**BG04-../D04LA4**	4,4	380	-
0,06	220	2,6	4,2	6,18	**BG04-../D04LA4**	4,4	415	-
0,06	205	2,75	3,6	6,67	**BG04-../D04LA4**	4,4	410	-
0,06	199	2,85	3,9	6,80	**BG04-../D04LA4**	4,4	420	-
0,06	158	3,6	3,1	8,58	**BG04-../D04LA4**	4,4	410	-
0,06	150	3,8	3,2	9,00	**BG04-../D04LA4**	4,4	470	-
0,06	137	4,15	3,1	9,90	**BG04-../D04LA4**	4,4	480	-
0,06	125	4,55	3,1	10,82	**BG04-../D04LA4**	4,4	480	-
0,06	114	5,0	3,0	11,90	**BG04-../D04LA4**	4,4	490	-
0,06	108	5,3	2,8	12,55	**BG04-../D04LA4**	4,4	490	-
0,06	103	5,5	2,9	13,20	**BG04-../D04LA4**	4,4	500	-
0,06	93	6,1	2,8	14,52	**BG04-../D04LA4**	4,4	510	-
0,06	83	6,9	2,6	16,44	**BG04-../D04LA4**	4,4	530	-
0,06	75	7,6	2,4	18,08	**BG04-../D04LA4**	4,4	540	-
0,06	64	8,9	2,1	21,12	**BG04-../D04LA4**	4,4	560	-
0,06	59	9,7	2,1	23,23	**BG04-../D04LA4**	4,4	600	-
0,06	56	10,2	1,95	24,45	**BG04-../D04LA4**	4,4	610	-
0,06	51	11,2	1,8	26,89	**BG04-../D04LA4**	4,4	650	-
0,06	44	13	1,55	30,91	**BG04-../D04LA4**	4,4	690	-
0,06	40	14,3	1,4	34,00	**BG04-../D04LA4**	4,4	720	-
0,06	38,5	14,8	1,35	35,35	**BG04-../D04LA4**	4,4	730	-
0,06	35	16,3	1,25	38,89	**BG04-../D04LA4**	4,4	750	-
0,06	32	17,9	1,1	42,24	**BG04-../D04LA4**	4,4	750	-
0,06	29,5	19,4	1,05	46,47	**BG04-../D04LA4**	4,4	750	-
0,06	28,5	20	1,0	47,52	**BG04-../D04LA4**	4,4	750	-
0,06	26	22	0,91	52,28	**BG04-../D04LA4**	4,4	750	-
0,06	25	22,5	0,89	54,97	**BG04-../D04LA4**	4,4	750	-
0,06	22,5	25	0,8	60,47	**BG04-../D04LA4**	4,4	750	-
0,06	72	7,9	3,3	18,82	**BG05-../D04LA4**	5,1	680	-
0,06	66	8,6	3,1	20,53	**BG05-../D04LA4**	5,1	700	-
0,06	57	10	2,8	24,00	**BG05-../D04LA4**	5,1	740	-
0,06	52	11	2,6	26,18	**BG05-../D04LA4**	5,1	760	-
0,06	49	11,6	2,6	27,82	**BG05-../D04LA4**	5,1	770	-
0,06	44,5	12,8	2,3	30,35	**BG05-../D04LA4**	5,1	760	-
0,06	39	14,6	2,1	35,00	**BG05-../D04LA4**	5,1	810	-
0,06	35,5	16,1	1,85	38,18	**BG05-../D04LA4**	5,1	850	-
0,06	34	16,8	1,8	39,94	**BG05-../D04LA4**	5,1	860	-
0,06	31	18,4	1,65	43,57	**BG05-../D04LA4**	5,1	900	-
0,06	29	19,7	1,5	47,00	**BG05-../D04LA4**	5,1	930	-
0,06	26,5	21,5	1,4	51,27	**BG05-../D04LA4**	5,1	970	-
0,06	25,5	22	1,35	53,44	**BG05-../D04LA4**	5,1	980	-
0,06	23,5	24	1,25	58,30	**BG05-../D04LA4**	5,1	1000	-
0,06	18	29,5	1,35	75,99	**BG06G04-../D04LA4**	8,4	1070	-
0,06	16,5	32	1,35	82,89	**BG06G04-../D04LA4**	8,4	1070	-

Крутящий момент обозначенный (*) является максимально допустимым значением при коэффициенте эксплуатации f_B=1,0.

0,06 кВт

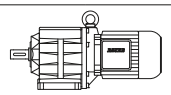

P_N	50 Гц			i	Тип	m	F_{RN}	F_{RV}
	n_2	M_2	f_B					
[кВт]	[об/мин]	[Нм]	[—]	[:1]		[кг]	[N]	[N]
0,06	15	35,5	1,25	93,00	**BG06G04-../D04LA4**	8,4	1070	-
0,06	13,5	39,5	1,15	101,5	**BG06G04-../D04LA4**	8,4	1070	-
0,06	11,5	45,5	0,99	122,0	**BG06G04-../D04LA4**	8,4	1070	-
0,06	42	13,6	3,3	32,22	**BG06-../D04LA4**	6,1	890	-
0,06	38,5	14,8	3,0	35,15	**BG06-../D04LA4**	6,1	880	-
0,06	37	15,4	2,9	36,91	**BG06-../D04LA4**	6,1	890	-
0,06	34	16,8	2,7	40,26	**BG06-../D04LA4**	6,1	890	-
0,06	29,5	19,4	2,3	46,19	**BG06-../D04LA4**	6,1	890	-
0,06	27	21	2,1	50,38	**BG06-../D04LA4**	6,1	940	-
0,06	26	22	2,0	52,56	**BG06-../D04LA4**	6,1	950	-
0,06	24	23,5	1,9	57,34	**BG06-../D04LA4**	6,1	1000	-
0,06	22,5	25	1,8	61,22	**BG06-../D04LA4**	6,1	1020	-
0,06	20,5	27,5	1,65	66,79	**BG06-../D04LA4**	6,1	1070	-
0,06	15	38	3,2	92,19	**BG10Z-../D06LA4**	14	2000	2800
0,06	13,5	42	2,9	102,1	**BG10Z-../D06LA4**	14	2000	2800
0,06	12,5	45,5	2,6	109,8	**BG10Z-../D06LA4**	14	2000	2800
0,06	11,5	49,5	2,4	121,7	**BG10Z-../D06LA4**	14	2000	2800
0,06	10,5	54	2,2	131,8	**BG10Z-../D06LA4**	14	2000	2800
0,06	9,3	61	1,95	146,0	**BG10Z-../D06LA4**	14	2000	2800
0,06	8,2	69	1,75	166,0	**BG10Z-../D06LA4**	14	2000	2800
0,06	7,4	77	1,55	184,0	**BG10Z-../D06LA4**	14	2000	2800
0,06	7,0	81	1,5	194,6	**BG10Z-../D06LA4**	14	2000	2800
0,06	6,3	90	1,35	215,7	**BG10Z-../D06LA4**	14	2000	2800
0,06	5,7	100	1,2	240,4	**BG10Z-../D06LA4**	14	2000	2800
0,06	5,1	112	1,05	266,3	**BG10Z-../D06LA4**	14	2000	2800
0,06	4,9	116	1,05	276,0	**BG10Z-../D06LA4**	14	2000	2800
0,06	4,5	127	0,94	305,8	**BG10Z-../D06LA4**	14	2000	2800
0,06	4,1	107	1,2	332,0	**BG10G06-../D06LA4**	18	2000	2800
0,06	3,6	128	1,0	379,6	**BG10G06-../D06LA4**	18	2000	2800
0,06	3,1	149	0,87	435,9	**BG10G06-../D06LA4**	18	2000	2800
0,06	8,4	68	2,9	162,2	**BG20Z-../D06LA4**	16	5000	-
0,06	7,5	76	2,6	180,1	**BG20Z-../D06LA4**	16	5000	-
0,06	6,8	84	2,4	199,9	**BG20Z-../D06LA4**	16	5000	-
0,06	6,1	93	2,2	222,1	**BG20Z-../D06LA4**	16	5000	-
0,06	5,5	77	2,9	248,0	**BG20G06-../D06LA4**	20	5000	2100
0,06	4,6	95	2,3	297,9	**BG20G06-../D06LA4**	20	5000	2100
0,06	3,9	118	1,85	352,1	**BG20G06-../D06LA4**	20	5000	2100
0,06	3,5	132	1,65	391,1	**BG20G06-../D06LA4**	20	5000	2100
0,06	3,0	156	1,4	460,0	**BG20G06-../D06LA4**	20	5000	2100
0,06	2,5	192	1,15	550,6	**BG20G06-../D06LA4**	20	5000	2100
0,06	2,1	230	0,96	671,9	**BG20G06-../D06LA4**	20	5000	2100
0,06	6,0	95	3,2	225,9	**BG30Z-../D06LA4**	22	6000	-
0,06	5,2	110	2,7	261,9	**BG30Z-../D06LA4**	22	6000	-
0,06	4,7	121	2,5	290,5	**BG30Z-../D06LA4**	22	6000	-
0,06	3,9	118	2,8	346,8	**BG30G06-../D06LA4**	25	6000	-
0,06	3,4	136	2,4	401,9	**BG30G06-../D06LA4**	25	6000	-
0,06	2,9	162	2,0	472,8	**BG30G06-../D06LA4**	25	6000	-
0,06	2,4	200	1,65	565,8	**BG30G06-../D06LA4**	25	6000	-
0,06	2,0	240	1,35	690,6	**BG30G06-../D06LA4**	25	6000	-
0,06	1,8	275	1,2	760,7	**BG30G06-../D06LA4**	25	6000	-
0,06	1,7	290	1,1	829,5	**BG30G06-../D06LA4**	25	6000	-
0,06	1,4	360	0,9	996,8	**BG30G06-../D06LA4**	25	6000	-
0,06	1,3	390	0,83	1088	**BG30G06-../D06LA4**	25	6000	-
0,06	2,2	147	3,2	640,0	**BG40G10-../D06LA4**	43	7000	-
0,06	1,9	176	2,6	710,9	**BG40G10-../D06LA4**	43	7000	-
0,06	1,8	179	2,6	789,1	**BG40G10-../D06LA4**	43	7000	-
0,06	1,4	255	1,8	965,2	**BG40G10-../D06LA4**	43	7000	-
0,06	1,2	315	1,5	1225	**BG40G10-../D06LA4**	43	7000	-
0,06	0,95	440	1,05	1459	**BG40G10-../D06LA4**	43	7000	-
0,06	1,5	230	3,0	960,2	**BG50G10-../D06LA4**	51	10000	-
0,06	1,2	315	2,2	1219	**BG50G10-../D06LA4**	51	10000	-
0,06	0,95	445	1,55	1452	**BG50G10-../D06LA4**	51	10000	-
0,06	0,8	550	1,25	1729	**BG50G10-../D06LA4**	51	10000	-
0,06	0,7	660	1,05	2076	**BG50G10-../D06LA4**	51	10000	-

Крутящий момент обозначенный (*) является максимально допустимым значением при коэффициенте эксплуатации f_B=1,0.

0,06 кВт

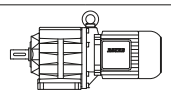

P_N	50 Гц			i	Тип	m	F_{RN}	F_{RV}
	n_2	M_2	f_B					
[кВт]	[об/мин]	[Нм]	[—]	[:1]		[кг]	[N]	[N]
0,06	0,8	445	2,9	1741	**BG60G20-../D06LA4**	100	16000	-
0,06	0,75	490	2,7	1880	**BG60G20-../D06LA4**	100	16000	-
0,06	0,65	610	2,1	2249	**BG60G20-../D06LA4**	100	16000	-
0,06	0,48	920	1,4	2818	**BG60G20-../D06LA4**	100	16000	-
0,06	0,42	1090	1,2	3234	**BG60G20-../D06LA4**	100	16000	-
0,06	0,38	1230	1,05	3592	**BG60G20-../D06LA4**	100	16000	-
0,06	0,49	930	2,7	2774	**BG70G20-../D06LA4**	130	20000	-
0,06	0,43	1090	2,3	3184	**BG70G20-../D06LA4**	130	20000	-
0,06	0,35	1390	1,8	3925	**BG70G20-../D06LA4**	130	20000	-

0,09 кВт

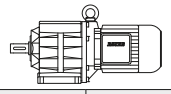

P_N	50 Гц			i	Тип	m	F_{RN}	F_{RV}
	n_2	M_2	f_B					
[кВт]	[об/мин]	[Нм]	[—]	[:1]		[кг]	[N]	[N]
0,09	540	1,59	2,5	2,51	**BG04-../D04LA4**	4,4	340	-
0,09	370	2,3	2,2	3,65	**BG04-../D04LA4**	4,4	390	-
0,09	310	2,75	2,5	4,39	**BG04-../D04LA4**	4,4	380	-
0,09	255	3,35	2,7	5,36	**BG04-../D04LA4**	4,4	380	-
0,09	220	3,9	2,8	6,18	**BG04-../D04LA4**	4,4	415	-
0,09	205	4,15	2,4	6,67	**BG04-../D04LA4**	4,4	410	-
0,09	199	4,3	2,6	6,80	**BG04-../D04LA4**	4,4	420	-
0,09	158	5,4	2,0	8,58	**BG04-../D04LA4**	4,4	410	-
0,09	150	5,7	2,1	9,00	**BG04-../D04LA4**	4,4	470	-
0,09	137	6,2	2,1	9,90	**BG04-../D04LA4**	4,4	480	-
0,09	125	6,8	2,1	10,82	**BG04-../D04LA4**	4,4	480	-
0,09	114	7,5	2,0	11,90	**BG04-../D04LA4**	4,4	490	-
0,09	108	7,9	1,9	12,55	**BG04-../D04LA4**	4,4	490	-
0,09	103	8,3	1,95	13,20	**BG04-../D04LA4**	4,4	500	-
0,09	93	9,2	1,85	14,52	**BG04-../D04LA4**	4,4	510	-
0,09	83	10,3	1,75	16,44	**BG04-../D04LA4**	4,4	530	-
0,09	75	11,4	1,6	18,08	**BG04-../D04LA4**	4,4	540	-
0,09	64	13,4	1,4	21,12	**BG04-../D04LA4**	4,4	560	-
0,09	59	14,5	1,4	23,23	**BG04-../D04LA4**	4,4	600	-
0,09	56	15,3	1,3	24,45	**BG04-../D04LA4**	4,4	610	-
0,09	51	16,8	1,2	26,89	**BG04-../D04LA4**	4,4	650	-
0,09	44	19,5	1,05	30,91	**BG04-../D04LA4**	4,4	690	-
0,09	40	21	0,95	34,00	**BG04-../D04LA4**	4,4	720	-
0,09	38,5	22	0,91	35,35	**BG04-../D04LA4**	4,4	730	-
0,09	35	24,5	0,82	38,89	**BG04-../D04LA4**	4,4	750	-
0,09	128	6,7	3,0	10,59	**BG05-../D04LA4**	5,1	590	-
0,09	117	7,3	2,9	11,55	**BG05-../D04LA4**	5,1	600	-
0,09	113	7,6	2,8	12,05	**BG05-../D04LA4**	5,1	510	-
0,09	108	7,9	2,8	12,60	**BG05-../D04LA4**	5,1	610	-
0,09	99	8,6	2,7	13,75	**BG05-../D04LA4**	5,1	630	-
0,09	89	9,6	2,5	15,23	**BG05-../D04LA4**	5,1	640	-
0,09	82	10,4	2,4	16,62	**BG05-../D04LA4**	5,1	660	-
0,09	72	11,9	2,2	18,82	**BG05-../D04LA4**	5,1	680	-
0,09	66	13	2,1	20,53	**BG05-../D04LA4**	5,1	700	-
0,09	57	15	1,85	24,00	**BG05-../D04LA4**	5,1	740	-
0,09	52	16,5	1,75	26,18	**BG05-../D04LA4**	5,1	760	-
0,09	49	17,5	1,7	27,82	**BG05-../D04LA4**	5,1	770	-
0,09	44,5	19,3	1,55	30,35	**BG05-../D04LA4**	5,1	760	-
0,09	39	22	1,35	35,00	**BG05-../D04LA4**	5,1	810	-
0,09	35,5	24	1,25	38,18	**BG05-../D04LA4**	5,1	850	-
0,09	34	25	1,2	39,94	**BG05-../D04LA4**	5,1	860	-
0,09	31	27,5	1,1	43,57	**BG05-../D04LA4**	5,1	900	-
0,09	29	29,5	1,0	47,00	**BG05-../D04LA4**	5,1	930	-
0,09	26,5	32	0,94	51,27	**BG05-../D04LA4**	5,1	970	-
0,09	25,5	33,5	0,9	53,44	**BG05-../D04LA4**	5,1	980	-
0,09	23,5	36,5	0,82	58,30	**BG05-../D04LA4**	5,1	1000	-
0,09	18	45,5	0,88	75,99	**BG06G04-../D04LA4**	8,4	1070	-
0,09	16,5	49,5	0,87	82,89	**BG06G04-../D04LA4**	8,4	1070	-
0,09	15	54	0,83	93,00	**BG06G04-../D04LA4**	8,4	1070	-

Крутящий момент обозначенный (*) является максимально допустимым значением при коэффициенте эксплуатации f_B=1,0.

0,09 кВт

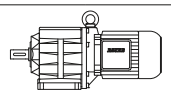

P_N	50 Гц			i	Тип	m	F_{RN}	F_{RV}
	n_2	M_2	f_B					
[кВт]	[об/мин]	[Нм]	[—]	[:1]		[кг]	[N]	[N]
0,09	65	13,2	3,0	20,82	**BG06-../D04LA4**	6,1	800	-
0,09	60	14,3	3,0	22,71	**BG06-../D04LA4**	6,1	810	-
0,09	53	16,2	2,8	25,48	**BG06-../D04LA4**	6,1	850	-
0,09	49	17,5	2,6	27,80	**BG06-../D04LA4**	6,1	840	-
0,09	42	20	2,3	32,22	**BG06-../D04LA4**	6,1	890	-
0,09	38,5	22	2,0	35,15	**BG06-../D04LA4**	6,1	880	-
0,09	37	23	1,95	36,91	**BG06-../D04LA4**	6,1	890	-
0,09	34	25	1,8	40,26	**BG06-../D04LA4**	6,1	890	-
0,09	29,5	29	1,55	46,19	**BG06-../D04LA4**	6,1	890	-
0,09	27	31,5	1,45	50,38	**BG06-../D04LA4**	6,1	940	-
0,09	26	33	1,35	52,56	**BG06-../D04LA4**	6,1	950	-
0,09	24	35,5	1,25	57,34	**BG06-../D04LA4**	6,1	1000	-
0,09	22,5	38	1,2	61,22	**BG06-../D04LA4**	6,1	1020	-
0,09	20,5	41,5	1,1	66,79	**BG06-../D04LA4**	6,1	1070	-
0,09	23,5	36,5	3,3	57,48	**BG10-../D06LA4**	13	2000	2800
0,09	21,5	39,5	3,0	63,69	**BG10-../D06LA4**	13	2000	2800
0,09	20,5	41,5	2,9	66,00	**BG10-../D06LA4**	13	2000	2800
0,09	18,5	46	2,6	73,13	**BG10-../D06LA4**	13	2000	2800
0,09	17,5	49	2,4	77,40	**BG10Z-../D06LA4**	14	2000	2800
0,09	16	53	2,3	85,76	**BG10Z-../D06LA4**	14	2000	2800
0,09	15	57	2,1	92,19	**BG10Z-../D06LA4**	14	2000	2800
0,09	13,5	63	1,9	102,1	**BG10Z-../D06LA4**	14	2000	2800
0,09	12,5	68	1,75	109,8	**BG10Z-../D06LA4**	14	2000	2800
0,09	11,5	74	1,6	121,7	**BG10Z-../D06LA4**	14	2000	2800
0,09	10,5	81	1,5	131,8	**BG10Z-../D06LA4**	14	2000	2800
0,09	9,3	92	1,3	146,0	**BG10Z-../D06LA4**	14	2000	2800
0,09	8,2	104	1,15	166,0	**BG10Z-../D06LA4**	14	2000	2800
0,09	7,4	116	1,05	184,0	**BG10Z-../D06LA4**	14	2000	2800
0,09	7,0	122	0,98	194,6	**BG10Z-../D06LA4**	14	2000	2800
0,09	6,3	136	0,88	215,7	**BG10Z-../D06LA4**	14	2000	2800
0,09	5,7	150	0,8	240,4	**BG10Z-../D06LA4**	14	2000	2800
0,09	4,9	146	0,89	276,4	**BG10G06-../D06LA4**	18	2000	2800
0,09	13	66	3,0	104,7	**BG20Z-../D06LA4**	16	5000	-
0,09	12	71	2,8	112,8	**BG20Z-../D06LA4**	16	5000	-
0,09	11	78	2,6	125,3	**BG20Z-../D06LA4**	16	5000	-
0,09	9,6	89	2,2	141,3	**BG20Z-../D06LA4**	16	5000	-
0,09	8,4	102	1,95	162,2	**BG20Z-../D06LA4**	16	5000	-
0,09	7,5	114	1,75	180,1	**BG20Z-../D06LA4**	16	5000	-
0,09	6,8	126	1,6	199,9	**BG20Z-../D06LA4**	16	5000	-
0,09	6,1	140	1,45	222,1	**BG20Z-../D06LA4**	16	5000	-
0,09	5,5	130	1,7	248,0	**BG20G06-../D06LA4**	20	5000	2100
0,09	4,6	157	1,4	297,9	**BG20G06-../D06LA4**	20	5000	2100
0,09	3,9	192	1,15	352,1	**BG20G06-../D06LA4**	20	5000	2100
0,09	3,5	210	1,05	391,1	**BG20G06-../D06LA4**	20	5000	2100
0,09	3,0	250	0,88	460,0	**BG20G06-../D06LA4**	20	5000	2100
0,09	9,5	90	3,3	142,5	**BG30Z-../D06LA4**	22	6000	-
0,09	9,0	95	3,2	151,5	**BG30Z-../D06LA4**	22	6000	-
0,09	8,1	106	2,8	168,1	**BG30Z-../D06LA4**	22	6000	-
0,09	7,4	116	2,6	182,9	**BG30Z-../D06LA4**	22	6000	-
0,09	6,7	128	2,3	202,9	**BG30Z-../D06LA4**	22	6000	-
0,09	6,0	143	2,1	225,9	**BG30Z-../D06LA4**	22	6000	-
0,09	5,2	165	1,8	261,9	**BG30Z-../D06LA4**	22	6000	-
0,09	4,7	182	1,65	290,5	**BG30Z-../D06LA4**	22	6000	-
0,09	4,5	161	2,0	306,2	**BG30G06-../D06LA4**	25	6000	-
0,09	3,9	192	1,7	346,8	**BG30G06-../D06LA4**	25	6000	-
0,09	3,4	220	1,5	401,9	**BG30G06-../D06LA4**	25	6000	-
0,09	2,9	260	1,25	472,8	**BG30G06-../D06LA4**	25	6000	-
0,09	2,4	320	1,0	565,8	**BG30G06-../D06LA4**	25	6000	-
0,09	2,0	385	0,84	690,6	**BG30G06-../D06LA4**	25	6000	-
0,09	6,1	140	3,0	221,9	**BG40Z-../D06LA4**	38	7000	-
0,09	5,5	156	2,7	246,5	**BG40Z-../D06LA4**	38	7000	-
0,09	5,0	171	2,5	273,6	**BG40Z-../D06LA4**	38	7000	-
0,09	3,1	170	2,7	448,8	**BG40G10-../D06LA4**	43	7000	-
0,09	2,6	210	2,2	534,2	**BG40G10-../D06LA4**	43	7000	-
0,09	2,2	275	1,7	640,0	**BG40G10-../D06LA4**	43	7000	-
0,09	1,9	325	1,45	710,9	**BG40G10-../D06LA4**	43	7000	-

Крутящий момент обозначенный (*) является максимально допустимым значением при коэффициенте эксплуатации f_B=1,0.

0,09 кВт

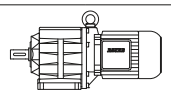

P_N	50 Гц			i	Тип	m	F_{RN}	F_{RV}
	n_2	M_2	f_B					
[кВт]	[об/мин]	[Нм]	[—]	[:1]		[кг]	[N]	[N]
0,09	1,8	335	1,4	789,1	**BG40G10-../D06LA4**	43	7000	-
0,09	1,4	460	1,0	965,2	**BG40G10-../D06LA4**	43	7000	-
0,09	1,2	550	0,85	1225	**BG40G10-../D06LA4**	43	7000	-
0,09	2,6	210	3,3	531,5	**BG50G10-../D06LA4**	51	10000	-
0,09	2,2	280	2,5	621,3	**BG50G10-../D06LA4**	51	10000	-
0,09	2,0	300	2,3	708,3	**BG50G10-../D06LA4**	51	10000	-
0,09	1,8	335	2,1	785,1	**BG50G10-../D06LA4**	51	10000	-
0,09	1,5	420	1,65	960,2	**BG50G10-../D06LA4**	51	10000	-
0,09	1,2	550	1,25	1219	**BG50G10-../D06LA4**	51	10000	-
0,09	1,3	420	3,1	1051	**BG60G20-../D06LA4**	100	16000	-
0,09	1,2	465	2,8	1168	**BG60G20-../D06LA4**	100	16000	-
0,09	1,1	510	2,5	1346	**BG60G20-../D06LA4**	100	16000	-
0,09	0,95	630	2,1	1496	**BG60G20-../D06LA4**	100	16000	-
0,09	0,8	800	1,65	1741	**BG60G20-../D06LA4**	100	16000	-
0,09	0,75	870	1,5	1880	**BG60G20-../D06LA4**	100	16000	-
0,09	0,65	1050	1,25	2249	**BG60G20-../D06LA4**	100	16000	-
0,09	0,85	770	3,2	1666	**BG70G20-../D06LA4**	130	20000	-
0,09	0,7	980	2,6	1994	**BG70G20-../D06LA4**	130	20000	-
0,09	0,65	1080	2,3	2215	**BG70G20-../D06LA4**	130	20000	-
0,09	0,49	1510	1,65	2774	**BG70G20-../D06LA4**	130	20000	-
0,09	0,43	1750	1,45	3184	**BG70G20-../D06LA4**	130	20000	-
0,09	0,35	2200	1,15	3925	**BG70G20-../D06LA4**	130	20000	-

0,11 кВт

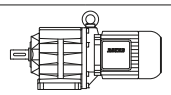

P_N	50 Гц			i	Тип	m	F_{RN}	F_{RV}
	n_2	M_2	f_B					
[кВт]	[об/мин]	[Нм]	[—]	[:1]		[кг]	[N]	[N]
0,11	540	1,94	2,1	2,51	**BG04-../D04LA4**	4,4	340	-
0,11	370	2,8	1,8	3,65	**BG04-../D04LA4**	4,4	390	-
0,11	310	3,35	2,1	4,39	**BG04-../D04LA4**	4,4	380	-
0,11	255	4,1	2,2	5,36	**BG04-../D04LA4**	4,4	380	-
0,11	220	4,75	2,3	6,18	**BG04-../D04LA4**	4,4	415	-
0,11	205	5,1	1,95	6,67	**BG04-../D04LA4**	4,4	410	-
0,11	199	5,2	2,1	6,80	**BG04-../D04LA4**	4,4	420	-
0,11	158	6,6	1,65	8,58	**BG04-../D04LA4**	4,4	410	-
0,11	150	7,0	1,7	9,00	**BG04-../D04LA4**	4,4	470	-
0,11	137	7,6	1,7	9,90	**BG04-../D04LA4**	4,4	480	-
0,11	125	8,4	1,65	10,82	**BG04-../D04LA4**	4,4	480	-
0,11	114	9,2	1,65	11,90	**BG04-../D04LA4**	4,4	490	-
0,11	108	9,7	1,55	12,55	**BG04-../D04LA4**	4,4	490	-
0,11	103	10,1	1,6	13,20	**BG04-../D04LA4**	4,4	500	-
0,11	93	11,2	1,5	14,52	**BG04-../D04LA4**	4,4	510	-
0,11	83	12,6	1,45	16,44	**BG04-../D04LA4**	4,4	530	-
0,11	75	14	1,3	18,08	**BG04-../D04LA4**	4,4	540	-
0,11	64	16,4	1,15	21,12	**BG04-../D04LA4**	4,4	560	-
0,11	59	17,8	1,1	23,23	**BG04-../D04LA4**	4,4	600	-
0,11	56	18,7	1,05	24,45	**BG04-../D04LA4**	4,4	610	-
0,11	51	20,5	0,98	26,89	**BG04-../D04LA4**	4,4	650	-
0,11	44	23,5	0,85	30,91	**BG04-../D04LA4**	4,4	690	-
0,11	250	4,2	3,3	5,46	**BG05-../D04LA4**	5,1	490	-
0,11	205	5,1	3,3	6,64	**BG05-../D04LA4**	5,1	500	-
0,11	174	6,0	3,0	7,80	**BG05-../D04LA4**	5,1	530	-
0,11	166	6,3	2,9	8,15	**BG05-../D04LA4**	5,1	510	-
0,11	159	6,6	2,9	8,51	**BG05-../D04LA4**	5,1	550	-
0,11	128	8,2	2,4	10,59	**BG05-../D04LA4**	5,1	590	-
0,11	117	8,9	2,4	11,55	**BG05-../D04LA4**	5,1	600	-
0,11	113	9,2	2,3	12,05	**BG05-../D04LA4**	5,1	510	-
0,11	108	9,7	2,3	12,60	**BG05-../D04LA4**	5,1	610	-
0,11	99	10,6	2,2	13,75	**BG05-../D04LA4**	5,1	630	-
0,11	89	11,8	2,0	15,23	**BG05-../D04LA4**	5,1	640	-
0,11	82	12,8	1,95	16,62	**BG05-../D04LA4**	5,1	660	-
0,11	72	14,5	1,8	18,82	**BG05-../D04LA4**	5,1	680	-

Крутящий момент обозначенный (*) является максимально допустимым значением при коэффициенте эксплуатации f_B=1,0.

0,11 кВт

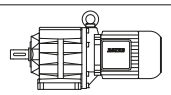

P_N	50 Гц			i	Тип	m	F_{RN}	F_{RV}
	n_2	M_2	f_B					
[кВт]	[об/мин]	[Нм]	[—]	[:1]		[кг]	[N]	[N]
0,11	66	15,9	1,7	20,53	**BG05-../D04LA4**	5,1	700	-
0,11	57	18,4	1,5	24,00	**BG05-../D04LA4**	5,1	740	-
0,11	52	20	1,45	26,18	**BG05-../D04LA4**	5,1	760	-
0,11	49	21	1,45	27,82	**BG05-../D04LA4**	5,1	770	-
0,11	44,5	23,5	1,3	30,35	**BG05-../D04LA4**	5,1	760	-
0,11	39	26,5	1,15	35,00	**BG05-../D04LA4**	5,1	810	-
0,11	35,5	29,5	1,0	38,18	**BG05-../D04LA4**	5,1	850	-
0,11	34	30,5	0,98	39,94	**BG05-../D04LA4**	5,1	860	-
0,11	31	33,5	0,9	43,57	**BG05-../D04LA4**	5,1	900	-
0,11	29	36	0,83	47,00	**BG05-../D04LA4**	5,1	930	-
0,11	18	40*	1,0	75,99	**BG06G04-../D04LA4**	8,4	1070	-
0,11	16,5	43*	1,0	82,89	**BG06G04-../D04LA4**	8,4	1070	-
0,11	15	45*	1,0	93,00	**BG06G04-../D04LA4**	8,4	1070	-
0,11	13,5	45*	1,0	101,5	**BG06G04-../D04LA4**	8,4	1070	-
0,11	11,5	45*	1,0	122,0	**BG06G04-../D04LA4**	8,4	1070	-
0,11	9,1	45*	1,0	149,0	**BG06G04-../D04LA4**	8,4	1070	-
0,11	7,3	45*	1,0	185,4	**BG06G04-../D04LA4**	8,4	1070	-
0,11	5,4	45*	1,0	250,2	**BG06G04-../D04LA4**	8,4	1070	-
0,11	5,0	45*	1,0	275,2	**BG06G04-../D04LA4**	8,4	1070	-
0,11	4,1	45*	1,0	330,8	**BG06G04-../D04LA4**	8,4	1070	-
0,11	3,7	45*	1,0	367,0	**BG06G04-../D04LA4**	8,4	1070	-
0,11	3,0	45*	1,0	457,0	**BG06G04-../D04LA4**	8,4	1070	-
0,11	2,7	45*	1,0	502,6	**BG06G04-../D04LA4**	8,4	1070	-
0,11	2,3	45*	1,0	587,1	**BG06G04-../D04LA4**	8,4	1070	-
0,11	2,1	45*	1,0	645,8	**BG06G04-../D04LA4**	8,4	1070	-
0,11	1,9	45*	1,0	747,5	**BG06G04-../D04LA4**	8,4	1070	-
0,11	1,6	45*	1,0	859,3	**BG06G04-../D04LA4**	8,4	1070	-
0,11	1,5	45*	1,0	945,2	**BG06G04-../D04LA4**	8,4	1070	-
0,11	1,3	45*	1,0	1081	**BG06G04-../D04LA4**	8,4	1070	-
0,11	1,2	45*	1,0	1174	**BG06G04-../D04LA4**	8,4	1070	-
0,11	1,1	45*	1,0	1321	**BG06G04-../D04LA4**	8,4	1070	-
0,11	0,9	45*	1,0	1528	**BG06G04-../D04LA4**	8,4	1070	-
0,11	0,85	45*	1,0	1681	**BG06G04-../D04LA4**	8,4	1070	-
0,11	0,7	45*	1,0	1948	**BG06G04-../D04LA4**	8,4	1070	-
0,11	0,65	45*	1,0	2126	**BG06G04-../D04LA4**	8,4	1070	-
0,11	0,6	45*	1,0	2435	**BG06G04-../D04LA4**	8,4	1070	-
0,11	105	10	3,3	12,98	**BG06-../D04LA4**	6,1	600	-
0,11	92	11,4	3,0	14,78	**BG06-../D04LA4**	6,1	730	-
0,11	84	12,5	2,8	16,13	**BG06-../D04LA4**	6,1	740	-
0,11	78	13,4	2,8	17,40	**BG06-../D04LA4**	6,1	760	-
0,11	72	14,5	2,8	18,98	**BG06-../D04LA4**	6,1	770	-
0,11	65	16,1	2,5	20,82	**BG06-../D04LA4**	6,1	800	-
0,11	60	17,5	2,5	22,71	**BG06-../D04LA4**	6,1	810	-
0,11	53	19,8	2,3	25,48	**BG06-../D04LA4**	6,1	850	-
0,11	49	21	2,1	27,80	**BG06-../D04LA4**	6,1	840	-
0,11	42	25	1,8	32,22	**BG06-../D04LA4**	6,1	890	-
0,11	38,5	27	1,65	35,15	**BG06-../D04LA4**	6,1	880	-
0,11	37	28	1,6	36,91	**BG06-../D04LA4**	6,1	890	-
0,11	34	30,5	1,5	40,26	**BG06-../D04LA4**	6,1	890	-
0,11	29,5	35,5	1,25	46,19	**BG06-../D04LA4**	6,1	890	-
0,11	27	38,5	1,15	50,38	**BG06-../D04LA4**	6,1	940	-
0,11	26	40	1,15	52,56	**BG06-../D04LA4**	6,1	950	-
0,11	24	43,5	1,05	57,34	**BG06-../D04LA4**	6,1	1000	-
0,11	22,5	46,5	0,97	61,22	**BG06-../D04LA4**	6,1	1020	-
0,11	20,5	51	0,88	66,79	**BG06-../D04LA4**	6,1	1070	-
0,11	20	52	2,0	67,54	**BG10Z-../D04LA4**	11	2000	2800
0,11	17,5	60	2,0	77,40	**BG10Z-../D04LA4**	11	2000	2800
0,11	16	65	1,85	85,76	**BG10Z-../D04LA4**	11	2000	2800
0,11	15	70	1,7	92,19	**BG10Z-../D04LA4**	11	2000	2800
0,11	13,5	77	1,55	102,1	**BG10Z-../D04LA4**	11	2000	2800
0,11	12,5	84	1,45	109,8	**BG10Z-../D04LA4**	11	2000	2800
0,11	11,5	91	1,3	121,7	**BG10Z-../D04LA4**	11	2000	2800
0,11	10,5	100	1,2	131,8	**BG10Z-../D04LA4**	11	2000	2800
0,11	9,3	112	1,05	146,0	**BG10Z-../D04LA4**	11	2000	2800
0,11	8,2	128	0,94	166,0	**BG10Z-../D04LA4**	11	2000	2800
0,11	7,4	141	0,85	184,0	**BG10Z-../D04LA4**	11	2000	2800
0,11	7,0	150	0,8	194,6	**BG10Z-../D04LA4**	11	2000	2800

Крутящий момент обозначенный (*) является максимально допустимым значением при коэффициенте эксплуатации f_B=1,0.

0,11 кВт

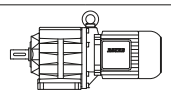

P_N	50 Гц			i	Тип	m	F_{RN}	F_{RV}
	n_2	M_2	f_B					
[кВт]	[об/мин]	[Нм]	[—]	[:1]		[кг]	[N]	[N]
0,11	5,7	158	0,82	240,7	**BG10G06-../D04LA4**	14	2000	2800
0,11	4,9	130*	1,0	276,4	**BG10G06-../D04LA4**	14	2000	2800
0,11	4,1	130*	1,0	332,0	**BG10G06-../D04LA4**	14	2000	2800
0,11	3,6	130*	1,0	379,6	**BG10G06-../D04LA4**	14	2000	2800
0,11	3,1	130*	1,0	435,9	**BG10G06-../D04LA4**	14	2000	2800
0,11	2,7	130*	1,0	512,6	**BG10G06-../D04LA4**	14	2000	2800
0,11	2,3	130*	1,0	613,6	**BG10G06-../D04LA4**	14	2000	2800
0,11	1,9	130*	1,0	748,9	**BG10G06-../D04LA4**	14	2000	2800
0,11	1,6	130*	1,0	899,5	**BG10G06-../D04LA4**	14	2000	2800
0,11	1,3	130*	1,0	1081	**BG10G06-../D04LA4**	14	2000	2800
0,11	1,1	130*	1,0	1272	**BG10G06-../D04LA4**	14	2000	2800
0,11	0,9	130*	1,0	1523	**BG10G06-../D04LA4**	14	2000	2800
0,11	0,75	130*	1,0	1863	**BG10G06-../D04LA4**	14	2000	2800
0,11	0,6	130*	1,0	2356	**BG10G06-../D04LA4**	14	2000	2800
0,11	0,55	130*	1,0	2699	**BG10G06-../D04LA4**	14	2000	2800
0,11	0,46	130*	1,0	2944	**BG10G06-../D04LA4**	14	2000	2800
0,11	0,4	130*	1,0	3378	**BG10G06-../D04LA4**	14	2000	2800
0,11	0,37	130*	1,0	3684	**BG10G06-../D04LA4**	14	2000	2800
0,11	0,31	130*	1,0	4477	**BG10G06-../D04LA4**	14	2000	2800
0,11	0,28	130*	1,0	4884	**BG10G06-../D04LA4**	14	2000	2800
0,11	17,5	60	3,3	78,60	**BG20Z-../D04LA4**	13	5000	-
0,11	15,5	67	3,0	87,30	**BG20Z-../D04LA4**	13	5000	-
0,11	14,5	72	2,8	94,27	**BG20Z-../D04LA4**	13	5000	-
0,11	13	80	2,5	104,7	**BG20Z-../D04LA4**	13	5000	-
0,11	12	87	2,3	112,8	**BG20Z-../D04LA4**	13	5000	-
0,11	11	95	2,1	125,3	**BG20Z-../D04LA4**	13	5000	-
0,11	9,6	109	1,85	141,3	**BG20Z-../D04LA4**	13	5000	-
0,11	8,4	125	1,6	162,2	**BG20Z-../D04LA4**	13	5000	-
0,11	7,5	140	1,45	180,1	**BG20Z-../D04LA4**	13	5000	-
0,11	6,8	154	1,3	199,9	**BG20Z-../D04LA4**	13	5000	-
0,11	6,1	172	1,15	222,1	**BG20Z-../D04LA4**	13	5000	-
0,11	5,5	164	1,35	248,0	**BG20G06-../D04LA4**	17	5000	2100
0,11	4,6	199	1,1	297,9	**BG20G06-../D04LA4**	17	5000	2100
0,11	3,9	240	0,92	352,1	**BG20G06-../D04LA4**	17	5000	2100
0,11	3,5	265	0,83	391,1	**BG20G06-../D04LA4**	17	5000	2100
0,11	3,0	220*	1,0	460,0	**BG20G06-../D04LA4**	17	5000	2100
0,11	2,5	220*	1,0	550,6	**BG20G06-../D04LA4**	17	5000	2100
0,11	2,1	220*	1,0	671,9	**BG20G06-../D04LA4**	17	5000	2100
0,11	1,7	220*	1,0	807,1	**BG20G06-../D04LA4**	17	5000	2100
0,11	1,4	220*	1,0	969,9	**BG20G06-../D04LA4**	17	5000	2100
0,11	1,2	220*	1,0	1142	**BG20G06-../D04LA4**	17	5000	2100
0,11	1,0	220*	1,0	1366	**BG20G06-../D04LA4**	17	5000	2100
0,11	0,85	220*	1,0	1672	**BG20G06-../D04LA4**	17	5000	2100
0,11	0,75	220*	1,0	1824	**BG20G06-../D04LA4**	17	5000	2100
0,11	0,65	220*	1,0	2114	**BG20G06-../D04LA4**	17	5000	2100
0,11	0,6	220*	1,0	2422	**BG20G06-../D04LA4**	17	5000	2100
0,11	0,55	220*	1,0	2642	**BG20G06-../D04LA4**	17	5000	2100
0,11	0,45	220*	1,0	3031	**BG20G06-../D04LA4**	17	5000	2100
0,11	0,41	220*	1,0	3306	**BG20G06-../D04LA4**	17	5000	2100
0,11	0,34	220*	1,0	4017	**BG20G06-../D04LA4**	17	5000	2100
0,11	0,31	220*	1,0	4383	**BG20G06-../D04LA4**	17	5000	2100
0,11	5,3	171	1,9	254,9	**BG30G06-../D04LA4**	21	6000	-
0,11	4,5	200	1,65	306,2	**BG30G06-../D04LA4**	21	6000	-
0,11	3,9	240	1,35	346,8	**BG30G06-../D04LA4**	21	6000	-
0,11	3,4	275	1,2	401,9	**BG30G06-../D04LA4**	21	6000	-
0,11	2,9	325	1,0	472,8	**BG30G06-../D04LA4**	21	6000	-
0,11	2,4	395	0,82	565,8	**BG30G06-../D04LA4**	21	6000	-
0,11	2,0	325*	1,0	690,6	**BG30G06-../D04LA4**	21	6000	-
0,11	1,8	325*	1,0	760,7	**BG30G06-../D04LA4**	21	6000	-
0,11	1,7	325*	1,0	829,5	**BG30G06-../D04LA4**	21	6000	-
0,11	1,4	325*	1,0	996,8	**BG30G06-../D04LA4**	21	6000	-
0,11	1,3	325*	1,0	1088	**BG30G06-../D04LA4**	21	6000	-
0,11	1,1	325*	1,0	1280	**BG30G06-../D04LA4**	21	6000	-
0,11	1,0	325*	1,0	1404	**BG30G06-../D04LA4**	21	6000	-
0,11	0,8	325*	1,0	1718	**BG30G06-../D04LA4**	21	6000	-
0,11	0,75	325*	1,0	1875	**BG30G06-../D04LA4**	21	6000	-
0,11	0,65	325*	1,0	2173	**BG30G06-../D04LA4**	21	6000	-
0,11	0,5	325*	1,0	2715	**BG30G06-../D04LA4**	21	6000	-

Крутящий момент обозначенный (*) является максимально допустимым значением при коэффициенте эксплуатации f_B=1,0.

0,11 кВт

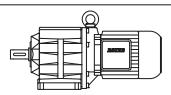

P_N	50 Гц			i	Тип	m	F_{RN}	F_{RV}
	n_2	M_2	f_B					
[кВт]	[об/мин]	[Нм]	[—]	[:1]		[кг]	[N]	[N]
0,11	0,44	325*	1,0	3115	**BG30G06-../D04LA4**	21	6000	-
0,11	0,4	325*	1,0	3398	**BG30G06-../D04LA4**	21	6000	-
0,11	0,35	325*	1,0	3867	**BG30G06-../D04LA4**	21	6000	-
0,11	0,3	325*	1,0	4504	**BG30G06-../D04LA4**	21	6000	-

0,12 кВт

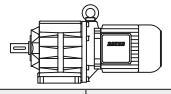

P_N	50 Гц			i	Тип	m	F_{RN}	F_{RV}
	n_2	M_2	f_B					
[кВт]	[об/мин]	[Нм]	[—]	[:1]		[кг]	[N]	[N]
0,12	530	2,15	4,2	2,64	**BG05-../DHE05LA4**	7,0	420	-
0,12	415	2,75	3,6	3,38	**BG05-../DHE05LA4**	7,0	460	-
0,12	305	3,75	3,2	4,59	**BG05-../DHE05LA4**	7,0	490	-
0,12	255	4,45	3,1	5,46	**BG05-../DHE05LA4**	7,0	490	-
0,12	230	4,95	3,4	6,09	**BG05-../DHE05LA4**	7,0	480	-
0,12	215	5,3	3,0	6,60	**BG05-../DHE05LA4**	7,0	510	-
0,12	210	5,4	3,1	6,64	**BG05-../DHE05LA4**	7,0	500	-
0,12	179	6,4	2,8	7,80	**BG05-../DHE05LA4**	7,0	530	-
0,12	171	6,7	2,7	8,15	**BG05-../DHE05LA4**	7,0	510	-
0,12	164	6,9	2,8	8,51	**BG05-../DHE05LA4**	7,0	550	-
0,12	132	8,6	2,3	10,59	**BG05-../DHE05LA4**	7,0	590	-
0,12	121	9,4	2,2	11,55	**BG05-../DHE05LA4**	7,0	600	-
0,12	116	9,8	2,1	12,05	**BG05-../DHE05LA4**	7,0	510	-
0,12	111	10,3	2,1	12,60	**BG05-../DHE05LA4**	7,0	610	-
0,12	102	11,2	2,1	13,75	**BG05-../DHE05LA4**	7,0	630	-
0,12	92	12,4	1,95	15,23	**BG05-../DHE05LA4**	7,0	640	-
0,12	84	13,6	1,85	16,62	**BG05-../DHE05LA4**	7,0	660	-
0,12	74	15,4	1,7	18,82	**BG05-../DHE05LA4**	7,0	680	-
0,12	68	16,8	1,6	20,53	**BG05-../DHE05LA4**	7,0	700	-
0,12	58	19,7	1,4	24,00	**BG05-../DHE05LA4**	7,0	740	-
0,12	54	21	1,4	26,18	**BG05-../DHE05LA4**	7,0	760	-
0,12	50	22,5	1,35	27,82	**BG05-../DHE05LA4**	7,0	770	-
0,12	46	24,5	1,2	30,35	**BG05-../DHE05LA4**	7,0	760	-
0,12	40	28,5	1,05	35,00	**BG05-../DHE05LA4**	7,0	810	-
0,12	36,5	31	0,97	38,18	**BG05-../DHE05LA4**	7,0	850	-
0,12	35	32,5	0,92	39,94	**BG05-../DHE05LA4**	7,0	860	-
0,12	32	35,5	0,85	43,57	**BG05-../DHE05LA4**	7,0	900	-
0,12	114	10	3,3	12,30	**BG06-../DHE05LA4**	8,0	670	-
0,12	108	10,6	3,1	12,98	**BG06-../DHE05LA4**	8,0	600	-
0,12	95	12	2,8	14,78	**BG06-../DHE05LA4**	8,0	730	-
0,12	87	13,1	2,7	16,13	**BG06-../DHE05LA4**	8,0	740	-
0,12	80	14,3	2,7	17,40	**BG06-../DHE05LA4**	8,0	760	-
0,12	74	15,4	2,6	18,98	**BG06-../DHE05LA4**	8,0	770	-
0,12	67	17,1	2,3	20,82	**BG06-../DHE05LA4**	8,0	800	-
0,12	62	18,4	2,3	22,71	**BG06-../DHE05LA4**	8,0	810	-
0,12	55	20,5	2,2	25,48	**BG06-../DHE05LA4**	8,0	850	-
0,12	50	22,5	2,0	27,80	**BG06-../DHE05LA4**	8,0	840	-
0,12	43,5	26	1,75	32,22	**BG06-../DHE05LA4**	8,0	890	-
0,12	40	28,5	1,6	35,15	**BG06-../DHE05LA4**	8,0	880	-
0,12	38	30	1,5	36,91	**BG06-../DHE05LA4**	8,0	890	-
0,12	35	32,5	1,4	40,26	**BG06-../DHE05LA4**	8,0	890	-
0,12	30,5	37,5	1,2	46,19	**BG06-../DHE05LA4**	8,0	890	-
0,12	28	40,5	1,1	50,38	**BG06-../DHE05LA4**	8,0	940	-
0,12	26,5	43	1,05	52,56	**BG06-../DHE05LA4**	8,0	950	-
0,12	24,5	46,5	0,97	57,34	**BG06-../DHE05LA4**	8,0	1000	-
0,12	23	49,5	0,91	61,22	**BG06-../DHE05LA4**	8,0	1020	-
0,12	21	54	0,83	66,79	**BG06-../DHE05LA4**	8,0	1070	-
0,12	31,5	36	3,3	43,99	**BG10-../DHE06LA4**	13	1880	2600
0,12	30	38	3,2	46,55	**BG10-../DHE06LA4**	13	1920	2650
0,12	27	42	2,9	51,57	**BG10-../DHE06LA4**	13	2000	2800
0,12	24,5	46,5	2,6	57,48	**BG10-../DHE06LA4**	13	2000	2800
0,12	22	52	2,3	63,69	**BG10-../DHE06LA4**	13	2000	2800
0,12	21	54	2,2	66,00	**BG10-../DHE06LA4**	13	2000	2800
0,12	19	60	2,0	73,13	**BG10-../DHE06LA4**	13	2000	2800
0,12	18	63	1,9	77,40	**BG10Z-../DHE06LA4**	14	2000	2800

Крутящий момент обозначенный (*) является максимально допустимым значением при коэффициенте эксплуатации f_B=1,0.

0,12 кВт

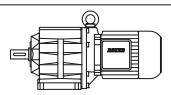

P_N	50 Гц			i	Тип	m	F_{RN}	F_{RV}
	n_2	M_2	f_B					
[кВт]	[об/мин]	[Нм]	[—]	[:1]		[кг]	[N]	[N]
0,12	16,5	69	1,75	85,76	**BG10Z-../DHE06LA4**	14	2000	2800
0,12	15,5	73	1,65	92,19	**BG10Z-../DHE06LA4**	14	2000	2800
0,12	14	81	1,5	102,1	**BG10Z-../DHE06LA4**	14	2000	2800
0,12	13	88	1,35	109,8	**BG10Z-../DHE06LA4**	14	2000	2800
0,12	11,5	99	1,2	121,7	**BG10Z-../DHE06LA4**	14	2000	2800
0,12	11	104	1,15	131,8	**BG10Z-../DHE06LA4**	14	2000	2800
0,12	9,5	120	1,0	146,0	**BG10Z-../DHE06LA4**	14	2000	2800
0,12	8,4	136	0,88	166,0	**BG10Z-../DHE06LA4**	14	2000	2800
0,12	7,6	150	0,8	184,0	**BG10Z-../DHE06LA4**	14	2000	2800
0,12	7,2	138	0,94	194,9	**BG10G06-../DHE06LA4**	18	2000	2800
0,12	5,8	130*	1,0	240,7	**BG10G06-../DHE06LA4**	18	2000	2800
0,12	5,1	130*	1,0	276,4	**BG10G06-../DHE06LA4**	18	2000	2800
0,12	4,2	130*	1,0	332,0	**BG10G06-../DHE06LA4**	18	2000	2800
0,12	3,7	130*	1,0	379,6	**BG10G06-../DHE06LA4**	18	2000	2800
0,12	3,2	130*	1,0	435,9	**BG10G06-../DHE06LA4**	18	2000	2800
0,12	2,8	130*	1,0	512,6	**BG10G06-../DHE06LA4**	18	2000	2800
0,12	2,3	130*	1,0	613,6	**BG10G06-../DHE06LA4**	18	2000	2800
0,12	1,9	130*	1,0	748,9	**BG10G06-../DHE06LA4**	18	2000	2800
0,12	1,6	130*	1,0	899,5	**BG10G06-../DHE06LA4**	18	2000	2800
0,12	1,3	130*	1,0	1081	**BG10G06-../DHE06LA4**	18	2000	2800
0,12	1,1	130*	1,0	1272	**BG10G06-../DHE06LA4**	18	2000	2800
0,12	0,95	130*	1,0	1523	**BG10G06-../DHE06LA4**	18	2000	2800
0,12	0,75	130*	1,0	1863	**BG10G06-../DHE06LA4**	18	2000	2800
0,12	0,6	130*	1,0	2356	**BG10G06-../DHE06LA4**	18	2000	2800
0,12	0,55	130*	1,0	2699	**BG10G06-../DHE06LA4**	18	2000	2800
0,12	0,48	130*	1,0	2944	**BG10G06-../DHE06LA4**	18	2000	2800
0,12	0,42	130*	1,0	3378	**BG10G06-../DHE06LA4**	18	2000	2800
0,12	0,38	130*	1,0	3684	**BG10G06-../DHE06LA4**	18	2000	2800
0,12	0,31	130*	1,0	4477	**BG10G06-../DHE06LA4**	18	2000	2800
0,12	0,29	130*	1,0	4884	**BG10G06-../DHE06LA4**	18	2000	2800
0,12	18	63	3,2	78,60	**BG20Z-../DHE06LA4**	16	5000	-
0,12	16	71	2,8	87,30	**BG20Z-../DHE06LA4**	16	5000	-
0,12	15	76	2,6	94,27	**BG20Z-../DHE06LA4**	16	5000	-
0,12	13,5	84	2,4	104,7	**BG20Z-../DHE06LA4**	16	5000	-
0,12	12,5	91	2,2	112,8	**BG20Z-../DHE06LA4**	16	5000	-
0,12	11,5	99	2,0	125,3	**BG20Z-../DHE06LA4**	16	5000	-
0,12	9,9	115	1,75	141,3	**BG20Z-../DHE06LA4**	16	5000	-
0,12	8,6	133	1,5	162,2	**BG20Z-../DHE06LA4**	16	5000	-
0,12	7,7	148	1,35	180,1	**BG20Z-../DHE06LA4**	16	5000	-
0,12	7,0	163	1,25	199,9	**BG20Z-../DHE06LA4**	16	5000	-
0,12	6,3	181	1,1	222,1	**BG20Z-../DHE06LA4**	16	5000	-
0,12	5,6	178	1,25	248,0	**BG20G06-../DHE06LA4**	20	5000	2100
0,12	4,7	210	1,05	297,9	**BG20G06-../DHE06LA4**	20	5000	2100
0,12	4,0	255	0,86	352,1	**BG20G06-../DHE06LA4**	20	5000	2100
0,12	3,6	220*	1,0	391,1	**BG20G06-../DHE06LA4**	20	5000	2100
0,12	3,1	220*	1,0	460,0	**BG20G06-../DHE06LA4**	20	5000	2100
0,12	2,6	220*	1,0	550,6	**BG20G06-../DHE06LA4**	20	5000	2100
0,12	2,1	220*	1,0	671,9	**BG20G06-../DHE06LA4**	20	5000	2100
0,12	1,8	220*	1,0	807,1	**BG20G06-../DHE06LA4**	20	5000	2100
0,12	1,5	220*	1,0	969,9	**BG20G06-../DHE06LA4**	20	5000	2100
0,12	1,3	220*	1,0	1142	**BG20G06-../DHE06LA4**	20	5000	2100
0,12	1,1	220*	1,0	1366	**BG20G06-../DHE06LA4**	20	5000	2100
0,12	0,85	220*	1,0	1672	**BG20G06-../DHE06LA4**	20	5000	2100
0,12	0,8	220*	1,0	1824	**BG20G06-../DHE06LA4**	20	5000	2100
0,12	0,7	220*	1,0	2114	**BG20G06-../DHE06LA4**	20	5000	2100
0,12	0,6	220*	1,0	2422	**BG20G06-../DHE06LA4**	20	5000	2100
0,12	0,55	220*	1,0	2642	**BG20G06-../DHE06LA4**	20	5000	2100
0,12	0,46	220*	1,0	3031	**BG20G06-../DHE06LA4**	20	5000	2100
0,12	0,42	220*	1,0	3306	**BG20G06-../DHE06LA4**	20	5000	2100
0,12	0,35	220*	1,0	4017	**BG20G06-../DHE06LA4**	20	5000	2100
0,12	0,32	220*	1,0	4383	**BG20G06-../DHE06LA4**	20	5000	2100
0,12	11,5	99	3,0	121,6	**BG30Z-../DHE06LA4**	22	6000	-
0,12	11	104	2,9	128,5	**BG30Z-../DHE06LA4**	22	6000	-
0,12	9,8	116	2,6	142,5	**BG30Z-../DHE06LA4**	22	6000	-
0,12	9,2	124	2,4	151,5	**BG30Z-../DHE06LA4**	22	6000	-
0,12	8,3	138	2,2	168,1	**BG30Z-../DHE06LA4**	22	6000	-
0,12	7,6	150	2,0	182,9	**BG30Z-../DHE06LA4**	22	6000	-
0,12	6,9	166	1,8	202,9	**BG30Z-../DHE06LA4**	22	6000	-

Крутящий момент обозначенный (*) является максимально допустимым значением при коэффициенте эксплуатации f_B=1,0.

0,12 кВт

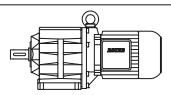

P_N	50 Гц			i	Тип	m	F_{RN}	F_{RV}
	n_2	M_2	f_B					
[кВт]	[об/мин]	[Нм]	[—]	[:1]		[кг]	[N]	[N]
0,12	6,2	184	1,65	225,9	**BG30Z-../DHE06LA4**	22	6000	-
0,12	5,6	200	1,5	250,6	**BG30Z-../DHE06LA4**	22	6000	-
0,12	5,3	215	1,4	261,9	**BG30Z-../DHE06LA4**	22	6000	-
0,12	4,8	235	1,3	290,5	**BG30Z-../DHE06LA4**	22	6000	-
0,12	4,6	215	1,5	306,2	**BG30G06-../DHE06LA4**	25	6000	-
0,12	4,0	255	1,25	346,8	**BG30G06-../DHE06LA4**	25	6000	-
0,12	3,5	295	1,1	401,9	**BG30G06-../DHE06LA4**	25	6000	-
0,12	3,0	345	0,94	472,8	**BG30G06-../DHE06LA4**	25	6000	-
0,12	2,5	325*	1,0	565,8	**BG30G06-../DHE06LA4**	25	6000	-
0,12	2,1	325*	1,0	690,6	**BG30G06-../DHE06LA4**	25	6000	-
0,12	1,9	325*	1,0	760,7	**BG30G06-../DHE06LA4**	25	6000	-
0,12	1,7	325*	1,0	829,5	**BG30G06-../DHE06LA4**	25	6000	-
0,12	1,4	325*	1,0	996,8	**BG30G06-../DHE06LA4**	25	6000	-
0,12	1,3	325*	1,0	1088	**BG30G06-../DHE06LA4**	25	6000	-
0,12	1,1	325*	1,0	1280	**BG30G06-../DHE06LA4**	25	6000	-
0,12	1,0	325*	1,0	1404	**BG30G06-../DHE06LA4**	25	6000	-
0,12	0,85	325*	1,0	1718	**BG30G06-../DHE06LA4**	25	6000	-
0,12	0,75	325*	1,0	1875	**BG30G06-../DHE06LA4**	25	6000	-
0,12	0,65	325*	1,0	2173	**BG30G06-../DHE06LA4**	25	6000	-
0,12	0,55	325*	1,0	2715	**BG30G06-../DHE06LA4**	25	6000	-
0,12	0,45	325*	1,0	3115	**BG30G06-../DHE06LA4**	25	6000	-
0,12	0,41	325*	1,0	3398	**BG30G06-../DHE06LA4**	25	6000	-
0,12	0,36	325*	1,0	3867	**BG30G06-../DHE06LA4**	25	6000	-
0,12	0,31	325*	1,0	4504	**BG30G06-../DHE06LA4**	25	6000	-
0,12	8,9	128	3,3	156,9	**BG40Z-../DHE06LA4**	38	7000	-
0,12	8,4	136	3,1	166,1	**BG40Z-../DHE06LA4**	38	7000	-
0,12	7,6	150	2,8	184,4	**BG40Z-../DHE06LA4**	38	7000	-
0,12	7,0	163	2,6	199,9	**BG40Z-../DHE06LA4**	38	7000	-
0,12	6,3	181	2,3	221,9	**BG40Z-../DHE06LA4**	38	7000	-
0,12	5,7	200	2,1	246,5	**BG40Z-../DHE06LA4**	38	7000	-
0,12	5,1	220	1,95	273,6	**BG40Z-../DHE06LA4**	38	7000	-
0,12	4,8	148	3,1	288,6	**BG40G10-../DHE06LA4**	43	7000	-
0,12	4,0	187	2,5	353,5	**BG40G10-../DHE06LA4**	43	7000	-
0,12	3,1	260	1,8	448,8	**BG40G10-../DHE06LA4**	43	7000	-
0,12	2,6	320	1,45	534,2	**BG40G10-../DHE06LA4**	43	7000	-
0,12	2,2	405	1,15	640,0	**BG40G10-../DHE06LA4**	43	7000	-
0,12	2,0	445	1,05	710,9	**BG40G10-../DHE06LA4**	43	7000	-
0,12	1,8	495	0,94	789,1	**BG40G10-../DHE06LA4**	43	7000	-
0,12	1,5	465*	1,0	965,2	**BG40G10-../DHE06LA4**	43	7000	-
0,12	1,2	465*	1,0	1225	**BG40G10-../DHE06LA4**	43	7000	-
0,12	0,95	465*	1,0	1459	**BG40G10-../DHE06LA4**	43	7000	-
0,12	0,8	465*	1,0	1738	**BG40G10-../DHE06LA4**	43	7000	-
0,12	0,7	465*	1,0	2087	**BG40G10-../DHE06LA4**	43	7000	-
0,12	0,55	465*	1,0	2628	**BG40G10-../DHE06LA4**	43	7000	-
0,12	0,45	465*	1,0	3082	**BG40G10-../DHE06LA4**	43	7000	-
0,12	0,37	465*	1,0	3805	**BG40G10-../DHE06LA4**	43	7000	-
0,12	0,33	465*	1,0	4216	**BG40G10-../DHE06LA4**	43	7000	-
0,12	0,29	465*	1,0	4841	**BG40G10-../DHE06LA4**	43	7000	-
0,12	5,4	210	3,0	258,6	**BG50Z-../DHE06LA4**	47	10000	-
0,12	4,9	230	2,7	286,7	**BG50Z-../DHE06LA4**	47	10000	-
0,12	3,2	250	2,8	446,5	**BG50G10-../DHE06LA4**	51	10000	-
0,12	2,7	305	2,3	531,5	**BG50G10-../DHE06LA4**	51	10000	-
0,12	2,3	385	1,8	621,3	**BG50G10-../DHE06LA4**	51	10000	-
0,12	2,0	445	1,55	708,3	**BG50G10-../DHE06LA4**	51	10000	-
0,12	1,8	495	1,4	785,1	**BG50G10-../DHE06LA4**	51	10000	-
0,12	1,5	610	1,15	960,2	**BG50G10-../DHE06LA4**	51	10000	-
0,12	1,2	790	0,87	1219	**BG50G10-../DHE06LA4**	51	10000	-
0,12	1,0	690*	1,0	1452	**BG50G10-../DHE06LA4**	51	10000	-
0,12	0,85	690*	1,0	1729	**BG50G10-../DHE06LA4**	51	10000	-
0,12	0,7	690*	1,0	2076	**BG50G10-../DHE06LA4**	51	10000	-
0,12	0,55	690*	1,0	2615	**BG50G10-../DHE06LA4**	51	10000	-
0,12	0,46	690*	1,0	3066	**BG50G10-../DHE06LA4**	51	10000	-
0,12	0,37	690*	1,0	3786	**BG50G10-../DHE06LA4**	51	10000	-
0,12	0,34	690*	1,0	4195	**BG50G10-../DHE06LA4**	51	10000	-
0,12	0,29	690*	1,0	4816	**BG50G10-../DHE06LA4**	51	10000	-
0,12	1,8	430	3,0	804,5	**BG60G20-../DHE06LA4**	100	16000	-
0,12	1,6	490	2,7	891,5	**BG60G20-../DHE06LA4**	100	16000	-

Крутящий момент обозначенный (*) является максимально допустимым значением при коэффициенте эксплуатации f_B=1,0.

0,12 кВт

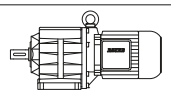

P_N	50 Гц			i	Тип	m	F_{RN}	F_{RV}
	n_2	M_2	f_B					
[кВт]	[об/мин]	[Нм]	[—]	[:1]		[кг]	[N]	[N]
0,12	1,4	570	2,3	1051	**BG60G20-../DHE06LA4**	100	16000	-
0,12	1,2	700	1,85	1168	**BG60G20-../DHE06LA4**	100	16000	-
0,12	1,1	770	1,7	1346	**BG60G20-../DHE06LA4**	100	16000	-
0,12	0,95	930	1,4	1496	**BG60G20-../DHE06LA4**	100	16000	-
0,12	0,8	1160	1,1	1741	**BG60G20-../DHE06LA4**	100	16000	-
0,12	0,75	1250	1,05	1880	**BG60G20-../DHE06LA4**	100	16000	-
0,12	0,65	1300*	1,0	2249	**BG60G20-../DHE06LA4**	100	16000	-
0,12	0,5	1300*	1,0	2818	**BG60G20-../DHE06LA4**	100	16000	-
0,12	0,43	1300*	1,0	3234	**BG60G20-../DHE06LA4**	100	16000	-
0,12	0,39	1300*	1,0	3592	**BG60G20-../DHE06LA4**	100	16000	-
0,12	0,32	1300*	1,0	4429	**BG60G20-../DHE06LA4**	100	16000	-
0,12	1,0	900	2,8	1389	**BG70G20-../DHE06LA4**	130	20000	-
0,12	0,9	1030	2,4	1543	**BG70G20-../DHE06LA4**	130	20000	-
0,12	0,85	1100	2,3	1666	**BG70G20-../DHE06LA4**	130	20000	-
0,12	0,7	1390	1,8	1994	**BG70G20-../DHE06LA4**	130	20000	-
0,12	0,65	1520	1,65	2215	**BG70G20-../DHE06LA4**	130	20000	-
0,12	0,5	2050	1,2	2774	**BG70G20-../DHE06LA4**	130	20000	-
0,12	0,44	2350	1,05	3184	**BG70G20-../DHE06LA4**	130	20000	-
0,12	0,36	2500*	1,0	3925	**BG70G20-../DHE06LA4**	130	20000	-

0,18 кВт

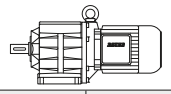

P_N	50 Гц			i	Тип	m	F_{RN}	F_{RV}
	n_2	M_2	f_B					
[кВт]	[об/мин]	[Нм]	[—]	[:1]		[кг]	[N]	[N]
0,18	530	3,2	2,8	2,64	**BG05-../DHE05LA4**	7,0	420	-
0,18	410	4,15	2,4	3,38	**BG05-../DHE05LA4**	7,0	460	-
0,18	300	5,7	2,1	4,59	**BG05-../DHE05LA4**	7,0	490	-
0,18	255	6,7	2,1	5,46	**BG05-../DHE05LA4**	7,0	490	-
0,18	230	7,4	2,3	6,09	**BG05-../DHE05LA4**	7,0	480	-
0,18	210	8,1	2,1	6,64	**BG05-../DHE05LA4**	7,0	500	-
0,18	177	9,7	1,85	7,80	**BG05-../DHE05LA4**	7,0	530	-
0,18	169	10,1	1,8	8,15	**BG05-../DHE05LA4**	7,0	510	-
0,18	162	10,6	1,8	8,51	**BG05-../DHE05LA4**	7,0	550	-
0,18	133	12,9	1,45	10,40	**BG05-../DHE05LA4**	7,0	510	-
0,18	130	13,2	1,5	10,59	**BG05-../DHE05LA4**	7,0	590	-
0,18	120	14,3	1,45	11,55	**BG05-../DHE05LA4**	7,0	600	-
0,18	115	14,9	1,4	12,05	**BG05-../DHE05LA4**	7,0	510	-
0,18	110	15,6	1,4	12,60	**BG05-../DHE05LA4**	7,0	610	-
0,18	100	17,1	1,35	13,75	**BG05-../DHE05LA4**	7,0	630	-
0,18	91	18,8	1,3	15,23	**BG05-../DHE05LA4**	7,0	640	-
0,18	83	20,5	1,2	16,62	**BG05-../DHE05LA4**	7,0	660	-
0,18	74	23	1,15	18,82	**BG05-../DHE05LA4**	7,0	680	-
0,18	67	25,5	1,05	20,53	**BG05-../DHE05LA4**	7,0	700	-
0,18	58	29,5	0,95	24,00	**BG05-../DHE05LA4**	7,0	740	-
0,18	53	32	0,91	26,18	**BG05-../DHE05LA4**	7,0	760	-
0,18	49,5	34,5	0,87	27,82	**BG05-../DHE05LA4**	7,0	770	-
0,18	45,5	37,5	0,8	30,35	**BG05-../DHE05LA4**	7,0	760	-
0,18	235	7,3	3,3	5,96	**BG06-../DHE05LA4**	8,0	570	-
0,18	197	8,7	3,0	7,01	**BG06-../DHE05LA4**	8,0	580	-
0,18	164	10,4	2,7	8,39	**BG06-../DHE05LA4**	8,0	600	-
0,18	147	11,6	2,6	9,38	**BG06-../DHE05LA4**	8,0	640	-
0,18	135	12,7	2,4	10,24	**BG06-../DHE05LA4**	8,0	640	-
0,18	122	14	2,3	11,28	**BG06-../DHE05LA4**	8,0	670	-
0,18	112	15,3	2,2	12,30	**BG06-../DHE05LA4**	8,0	670	-
0,18	106	16,2	2,0	12,98	**BG06-../DHE05LA4**	8,0	600	-
0,18	94	18,2	1,85	14,78	**BG06-../DHE05LA4**	8,0	730	-
0,18	86	19,9	1,75	16,13	**BG06-../DHE05LA4**	8,0	740	-
0,18	80	21	1,8	17,40	**BG06-../DHE05LA4**	8,0	760	-
0,18	73	23,5	1,7	18,98	**BG06-../DHE05LA4**	8,0	770	-
0,18	67	25,5	1,55	20,82	**BG06-../DHE05LA4**	8,0	800	-
0,18	61	28	1,55	22,71	**BG06-../DHE05LA4**	8,0	810	-
0,18	54	31,5	1,45	25,48	**BG06-../DHE05LA4**	8,0	850	-
0,18	49,5	34,5	1,3	27,80	**BG06-../DHE05LA4**	8,0	840	-
0,18	43	39,5	1,15	32,22	**BG06-../DHE05LA4**	8,0	890	-

Крутящий момент обозначенный (*) является максимально допустимым значением при коэффициенте эксплуатации f_B=1,0.

0,18 кВт

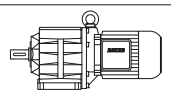

P_N	50 Гц			i	Тип	m	F_{RN}	F_{RV}
	n_2	M_2	f_B					
[кВт]	[об/мин]	[Нм]	[—]	[:1]		[кг]	[N]	[N]
0,18	39,5	43,5	1,05	35,15	**BG06-../DHE05LA4**	8,0	880	-
0,18	37,5	45,5	0,99	36,91	**BG06-../DHE05LA4**	8,0	890	-
0,18	34,5	49,5	0,91	40,26	**BG06-../DHE05LA4**	8,0	890	-
0,18	47,5	36	3,3	29,09	**BG10-../DHE06LA4**	13	1540	2150
0,18	43,5	39,5	3,0	31,52	**BG10-../DHE06LA4**	13	1600	2200
0,18	39,5	43,5	2,8	34,92	**BG10-../DHE06LA4**	13	1690	2350
0,18	35	49	2,4	39,70	**BG10-../DHE06LA4**	13	1780	2450
0,18	31,5	54	2,2	43,99	**BG10-../DHE06LA4**	13	1880	2600
0,18	29,5	58	2,1	46,55	**BG10-../DHE06LA4**	13	1920	2650
0,18	27	63	1,9	51,57	**BG10-../DHE06LA4**	13	2000	2800
0,18	24	71	1,7	57,48	**BG10-../DHE06LA4**	13	2000	2800
0,18	22	78	1,55	63,69	**BG10-../DHE06LA4**	13	2000	2800
0,18	21	81	1,5	66,00	**BG10-../DHE06LA4**	13	2000	2800
0,18	19	90	1,35	73,13	**BG10-../DHE06LA4**	13	2000	2800
0,18	18	95	1,25	77,40	**BG10Z-../DHE06LA4**	14	2000	2800
0,18	16	107	1,1	85,76	**BG10Z-../DHE06LA4**	14	2000	2800
0,18	15	114	1,05	92,19	**BG10Z-../DHE06LA4**	14	2000	2800
0,18	13,5	127	0,94	102,1	**BG10Z-../DHE06LA4**	14	2000	2800
0,18	12,5	137	0,88	109,8	**BG10Z-../DHE06LA4**	14	2000	2800
0,18	11,5	149	0,81	121,7	**BG10Z-../DHE06LA4**	14	2000	2800
0,18	36,5	47	3,2	37,90	**BG15-../DHE06LA4**	13	3000	6000
0,18	26	66	3,0	53,22	**BG20-../DHE06LA4**	16	4950	-
0,18	23,5	73	2,7	59,07	**BG20-../DHE06LA4**	16	5000	-
0,18	21	81	2,5	65,62	**BG20-../DHE06LA4**	16	5000	-
0,18	20,5	83	2,4	67,53	**BG20Z-../DHE06LA4**	16	5000	-
0,18	18,5	92	2,2	75,00	**BG20Z-../DHE06LA4**	16	5000	-
0,18	17,5	98	2,0	78,60	**BG20Z-../DHE06LA4**	16	5000	-
0,18	16	107	1,85	87,30	**BG20Z-../DHE06LA4**	16	5000	-
0,18	15	114	1,75	94,27	**BG20Z-../DHE06LA4**	16	5000	-
0,18	13,5	127	1,55	104,7	**BG20Z-../DHE06LA4**	16	5000	-
0,18	12,5	137	1,45	112,8	**BG20Z-../DHE06LA4**	16	5000	-
0,18	11	156	1,3	125,3	**BG20Z-../DHE06LA4**	16	5000	-
0,18	9,7	177	1,15	141,3	**BG20Z-../DHE06LA4**	16	5000	-
0,18	8,5	200	1,0	162,2	**BG20Z-../DHE06LA4**	16	5000	-
0,18	7,7	220	0,91	180,1	**BG20Z-../DHE06LA4**	16	5000	-
0,18	6,9	245	0,82	199,9	**BG20Z-../DHE06LA4**	16	5000	-
0,18	21	81	3,3	65,79	**BG30Z-../DHE06LA4**	22	6000	-
0,18	19	90	3,3	73,51	**BG30Z-../DHE06LA4**	22	6000	-
0,18	17	101	3,0	81,55	**BG30Z-../DHE06LA4**	22	6000	-
0,18	16	107	2,8	86,13	**BG30Z-../DHE06LA4**	22	6000	-
0,18	14,5	118	2,5	95,55	**BG30Z-../DHE06LA4**	22	6000	-
0,18	12,5	137	2,2	109,6	**BG30Z-../DHE06LA4**	22	6000	-
0,18	11,5	149	2,0	121,6	**BG30Z-../DHE06LA4**	22	6000	-
0,18	11	156	1,9	128,5	**BG30Z-../DHE06LA4**	22	6000	-
0,18	9,7	177	1,7	142,5	**BG30Z-../DHE06LA4**	22	6000	-
0,18	9,1	188	1,6	151,5	**BG30Z-../DHE06LA4**	22	6000	-
0,18	8,2	205	1,45	168,1	**BG30Z-../DHE06LA4**	22	6000	-
0,18	7,5	225	1,35	182,9	**BG30Z-../DHE06LA4**	22	6000	-
0,18	6,8	250	1,2	202,9	**BG30Z-../DHE06LA4**	22	6000	-
0,18	6,1	280	1,05	225,9	**BG30Z-../DHE06LA4**	22	6000	-
0,18	5,3	320	0,94	261,9	**BG30Z-../DHE06LA4**	22	6000	-
0,18	4,8	355	0,85	290,5	**BG30Z-../DHE06LA4**	22	6000	-
0,18	4,5	350	0,93	306,2	**BG30G06-../DHE06LA4**	25	6000	-
0,18	4,0	400	0,81	346,8	**BG30G06-../DHE06LA4**	25	6000	-
0,18	13	132	3,2	107,5	**BG40Z-../DHE06LA4**	38	7000	-
0,18	11,5	149	2,9	121,3	**BG40Z-../DHE06LA4**	38	7000	-
0,18	10,5	163	2,6	134,6	**BG40Z-../DHE06LA4**	38	7000	-
0,18	9,7	177	2,4	141,4	**BG40Z-../DHE06LA4**	38	7000	-
0,18	8,8	195	2,2	156,9	**BG40Z-../DHE06LA4**	38	7000	-
0,18	8,3	205	2,1	166,1	**BG40Z-../DHE06LA4**	38	7000	-
0,18	7,5	225	1,9	184,4	**BG40Z-../DHE06LA4**	38	7000	-
0,18	6,9	245	1,75	199,9	**BG40Z-../DHE06LA4**	38	7000	-
0,18	6,2	275	1,55	221,9	**BG40Z-../DHE06LA4**	38	7000	-
0,18	5,6	305	1,4	246,5	**BG40Z-../DHE06LA4**	38	7000	-
0,18	5,1	335	1,25	273,6	**BG40Z-../DHE06LA4**	38	7000	-

Крутящий момент обозначенный (*) является максимально допустимым значением при коэффициенте эксплуатации f_B=1,0.

0,18 кВт

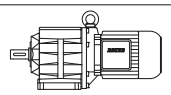

P_N	50 Гц			i	Тип	m	F_{RN}	F_{RV}
	n_2	M_2	f_B					
[кВт]	[об/мин]	[Нм]	[—]	[:1]		[кг]	[N]	[N]
0,18	4,8	265	1,75	288,6	**BG40G10-../DHE06LA4**	43	7000	-
0,18	3,9	340	1,35	353,5	**BG40G10-../DHE06LA4**	43	7000	-
0,18	3,1	445	1,05	448,8	**BG40G10-../DHE06LA4**	43	7000	-
0,18	2,6	540	0,86	534,2	**BG40G10-../DHE06LA4**	43	7000	-
0,18	8,4	200	3,2	164,9	**BG50Z-../DHE06LA4**	47	10000	-
0,18	7,5	225	2,8	182,8	**BG50Z-../DHE06LA4**	47	10000	-
0,18	6,7	255	2,5	204,7	**BG50Z-../DHE06LA4**	47	10000	-
0,18	6,1	280	2,3	226,9	**BG50Z-../DHE06LA4**	47	10000	-
0,18	5,3	320	1,95	258,6	**BG50Z-../DHE06LA4**	47	10000	-
0,18	4,8	355	1,75	286,7	**BG50Z-../DHE06LA4**	47	10000	-
0,18	3,9	340	2,0	351,7	**BG50G10-../DHE06LA4**	51	10000	-
0,18	3,1	445	1,55	446,5	**BG50G10-../DHE06LA4**	51	10000	-
0,18	2,6	540	1,3	531,5	**BG50G10-../DHE06LA4**	51	10000	-
0,18	2,3	630	1,1	621,3	**BG50G10-../DHE06LA4**	51	10000	-
0,18	2,0	730	0,95	708,3	**BG50G10-../DHE06LA4**	51	10000	-
0,18	1,8	810	0,85	785,1	**BG50G10-../DHE06LA4**	51	10000	-
0,18	2,8	465	2,8	504,9	**BG60G20-../DHE06LA4**	100	16000	-
0,18	2,5	520	2,5	559,5	**BG60G20-../DHE06LA4**	100	16000	-
0,18	2,2	610	2,1	651,3	**BG60G20-../DHE06LA4**	100	16000	-
0,18	1,8	750	1,75	804,5	**BG60G20-../DHE06LA4**	100	16000	-
0,18	1,6	840	1,55	891,5	**BG60G20-../DHE06LA4**	100	16000	-
0,18	1,4	980	1,35	1051	**BG60G20-../DHE06LA4**	100	16000	-
0,18	1,2	1180	1,1	1168	**BG60G20-../DHE06LA4**	100	16000	-
0,18	1,1	1290	1,0	1346	**BG60G20-../DHE06LA4**	100	16000	-
0,18	1,8	750	3,3	790,2	**BG70G20-../DHE06LA4**	130	20000	-
0,18	1,6	860	2,9	877,6	**BG70G20-../DHE06LA4**	130	20000	-
0,18	1,4	1000	2,5	1035	**BG70G20-../DHE06LA4**	130	20000	-
0,18	1,2	1190	2,1	1193	**BG70G20-../DHE06LA4**	130	20000	-
0,18	1,0	1470	1,7	1389	**BG70G20-../DHE06LA4**	130	20000	-
0,18	0,9	1670	1,5	1543	**BG70G20-../DHE06LA4**	130	20000	-
0,18	0,85	1780	1,4	1666	**BG70G20-../DHE06LA4**	130	20000	-
0,18	0,7	2200	1,15	1994	**BG70G20-../DHE06LA4**	130	20000	-
0,18	0,65	2400	1,05	2215	**BG70G20-../DHE06LA4**	130	20000	-

0,25 кВт

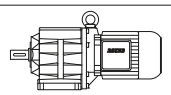

P_N	50 Гц			i	Тип	m	F_{RN}	F_{RV}
	n_2	M_2	f_B					
[кВт]	[об/мин]	[Нм]	[—]	[:1]		[кг]	[N]	[N]
0,25	530	4,5	2,0	2,64	**BG05-../DHE07LA4**	11	420	-
0,25	410	5,8	1,7	3,38	**BG05-../DHE07LA4**	11	460	-
0,25	300	7,9	1,5	4,59	**BG05-../DHE07LA4**	11	490	-
0,25	255	9,3	1,5	5,46	**BG05-../DHE07LA4**	11	490	-
0,25	230	10,3	1,65	6,09	**BG05-../DHE07LA4**	11	480	-
0,25	210	11,3	1,5	6,64	**BG05-../DHE07LA4**	11	500	-
0,25	177	13,4	1,35	7,80	**BG05-../DHE07LA4**	11	530	-
0,25	169	14,1	1,3	8,15	**BG05-../DHE07LA4**	11	510	-
0,25	162	14,7	1,3	8,51	**BG05-../DHE07LA4**	11	550	-
0,25	133	17,9	1,05	10,40	**BG05-../DHE07LA4**	11	510	-
0,25	130	18,3	1,1	10,59	**BG05-../DHE07LA4**	11	590	-
0,25	120	19,8	1,05	11,55	**BG05-../DHE07LA4**	11	600	-
0,25	115	20,5	1,0	12,05	**BG05-../DHE07LA4**	11	510	-
0,25	110	21,5	1,0	12,60	**BG05-../DHE07LA4**	11	610	-
0,25	100	23,5	0,98	13,75	**BG05-../DHE07LA4**	11	630	-
0,25	91	26	0,92	15,23	**BG05-../DHE07LA4**	11	640	-
0,25	83	28,5	0,88	16,62	**BG05-../DHE07LA4**	11	660	-
0,25	74	32	0,81	18,82	**BG05-../DHE07LA4**	11	680	-
0,25	365	6,5	3,1	3,78	**BG06-../DHE07LA4**	12	520	-
0,25	305	7,8	2,8	4,54	**BG06-../DHE07LA4**	12	530	-
0,25	235	10,1	2,4	5,96	**BG06-../DHE07LA4**	12	570	-
0,25	197	12,1	2,1	7,01	**BG06-../DHE07LA4**	12	580	-
0,25	164	14,5	1,95	8,39	**BG06-../DHE07LA4**	12	600	-
0,25	147	16,2	1,85	9,38	**BG06-../DHE07LA4**	12	640	-

Крутящий момент обозначенный (*) является максимально допустимым значением при коэффициенте эксплуатации f_B=1,0.

0,25 кВт

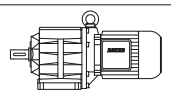

P_N	50 Гц			i	Тип	m	F_{RN}	F_{RV}
	n_2	M_2	f_B					
[кВт]	[об/мин]	[Нм]	[—]	[:1]		[кг]	[N]	[N]
0,25	135	17,6	1,75	10,24	**BG06-../DHE07LA4**	12	640	-
0,25	122	19,5	1,65	11,28	**BG06-../DHE07LA4**	12	670	-
0,25	112	21	1,55	12,30	**BG06-../DHE07LA4**	12	670	-
0,25	106	22,5	1,45	12,98	**BG06-../DHE07LA4**	12	600	-
0,25	94	25	1,35	14,78	**BG06-../DHE07LA4**	12	730	-
0,25	86	27,5	1,25	16,13	**BG06-../DHE07LA4**	12	740	-
0,25	80	29,5	1,3	17,40	**BG06-../DHE07LA4**	12	760	-
0,25	73	32,5	1,25	18,98	**BG06-../DHE07LA4**	12	770	-
0,25	67	35,5	1,15	20,82	**BG06-../DHE07LA4**	12	800	-
0,25	61	39	1,1	22,71	**BG06-../DHE07LA4**	12	810	-
0,25	54	44	1,0	25,48	**BG06-../DHE07LA4**	12	850	-
0,25	49,5	48	0,94	27,80	**BG06-../DHE07LA4**	12	840	-
0,25	43	55	0,82	32,22	**BG06-../DHE07LA4**	12	890	-
0,25	63	37,5	3,2	22,04	**BG10-../DHE07LA4**	15	1330	1860
0,25	57	41,5	2,9	24,42	**BG10-../DHE07LA4**	15	1410	1970
0,25	53	45	2,7	26,26	**BG10-../DHE07LA4**	15	1460	2000
0,25	47,5	50	2,4	29,09	**BG10-../DHE07LA4**	15	1540	2150
0,25	44	54	2,2	31,52	**BG10-../DHE07LA4**	15	1600	2200
0,25	39,5	60	2,0	34,92	**BG10-../DHE07LA4**	15	1690	2350
0,25	35	68	1,75	39,70	**BG10-../DHE07LA4**	15	1780	2450
0,25	31,5	75	1,6	43,99	**BG10-../DHE07LA4**	15	1880	2600
0,25	30	79	1,5	46,55	**BG10-../DHE07LA4**	15	1920	2650
0,25	27	88	1,35	51,57	**BG10-../DHE07LA4**	15	2000	2800
0,25	24	99	1,2	57,48	**BG10-../DHE07LA4**	15	2000	2800
0,25	22	108	1,1	63,69	**BG10-../DHE07LA4**	15	2000	2800
0,25	21	113	1,05	66,00	**BG10-../DHE07LA4**	15	2000	2800
0,25	19	125	0,96	73,13	**BG10-../DHE07LA4**	15	2000	2800
0,25	18	132	0,91	77,40	**BG10Z-../DHE07LA4**	16	2000	2800
0,25	16,5	144	0,83	85,76	**BG10Z-../DHE07LA4**	16	2000	2800
0,25	51	46,5	3,2	27,08	**BG15-../DHE07LA4**	15	3000	6000
0,25	46	51	2,9	30,08	**BG15-../DHE07LA4**	15	3000	6000
0,25	40,5	58	2,6	34,20	**BG15-../DHE07LA4**	15	3000	6000
0,25	36,5	65	2,3	37,90	**BG15-../DHE07LA4**	15	3000	6000
0,25	37,5	63	3,2	37,02	**BG20-../DHE07LA4**	18	4300	-
0,25	33	72	2,8	41,76	**BG20-../DHE07LA4**	18	4500	-
0,25	30	79	2,5	46,38	**BG20-../DHE07LA4**	18	4700	-
0,25	29	82	2,4	47,92	**BG20-../DHE07LA4**	18	4750	-
0,25	26	91	2,2	53,22	**BG20-../DHE07LA4**	18	4950	-
0,25	23,5	101	2,0	59,07	**BG20-../DHE07LA4**	18	5000	-
0,25	21	113	1,75	65,62	**BG20-../DHE07LA4**	18	5000	-
0,25	20,5	116	1,7	67,53	**BG20Z-../DHE07LA4**	19	5000	-
0,25	18,5	129	1,55	75,00	**BG20Z-../DHE07LA4**	19	5000	-
0,25	17,5	136	1,45	78,60	**BG20Z-../DHE07LA4**	19	5000	-
0,25	16	149	1,35	87,30	**BG20Z-../DHE07LA4**	19	5000	-
0,25	15	159	1,25	94,27	**BG20Z-../DHE07LA4**	19	5000	-
0,25	13,5	176	1,15	104,7	**BG20Z-../DHE07LA4**	19	5000	-
0,25	12,5	191	1,05	112,8	**BG20Z-../DHE07LA4**	19	5000	-
0,25	11	215	0,93	125,3	**BG20Z-../DHE07LA4**	19	5000	-
0,25	9,8	240	0,83	141,3	**BG20Z-../DHE07LA4**	19	5000	-
0,25	26,5	90	3,3	52,44	**BG30-../DHE07LA4**	22	6000	-
0,25	24	99	3,0	58,18	**BG30-../DHE07LA4**	22	6000	-
0,25	23	103	2,9	60,79	**BG30-../DHE07LA4**	22	6000	-
0,25	20,5	116	2,6	67,44	**BG30-../DHE07LA4**	22	6000	-
0,25	19	125	2,4	73,51	**BG30Z-../DHE07LA4**	25	6000	-
0,25	17	140	2,1	81,55	**BG30Z-../DHE07LA4**	25	6000	-
0,25	16	149	2,0	86,13	**BG30Z-../DHE07LA4**	25	6000	-
0,25	14,5	164	1,85	95,55	**BG30Z-../DHE07LA4**	25	6000	-
0,25	13	183	1,65	109,6	**BG30Z-../DHE07LA4**	25	6000	-
0,25	11,5	205	1,45	121,6	**BG30Z-../DHE07LA4**	25	6000	-
0,25	11	215	1,4	128,5	**BG30Z-../DHE07LA4**	25	6000	-
0,25	9,7	245	1,2	142,5	**BG30Z-../DHE07LA4**	25	6000	-
0,25	9,1	260	1,15	151,5	**BG30Z-../DHE07LA4**	25	6000	-
0,25	8,2	290	1,05	168,1	**BG30Z-../DHE07LA4**	25	6000	-
0,25	7,6	310	0,97	182,9	**BG30Z-../DHE07LA4**	25	6000	-
0,25	6,8	350	0,86	202,9	**BG30Z-../DHE07LA4**	25	6000	-

Крутящий момент обозначенный (*) является максимально допустимым значением при коэффициенте эксплуатации f_B=1,0.

0,25 кВт

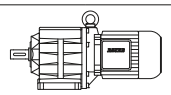

P_N	50 Гц			i	Тип	m	F_{RN}	F_{RV}
	n_2	M_2	f_B					
[кВт]	[об/мин]	[Нм]	[—]	[:1]		[кг]	[N]	[N]
0,25	18,5	129	3,3	75,19	**BG40Z-../DHE07LA4**	40	7000	-
0,25	17	140	3,0	82,00	**BG40Z-../DHE07LA4**	40	7000	-
0,25	15,5	154	2,8	91,02	**BG40Z-../DHE07LA4**	40	7000	-
0,25	14,5	164	2,6	96,86	**BG40Z-../DHE07LA4**	40	7000	-
0,25	13	183	2,3	107,5	**BG40Z-../DHE07LA4**	40	7000	-
0,25	11,5	205	2,1	121,3	**BG40Z-../DHE07LA4**	40	7000	-
0,25	10,5	225	1,9	134,6	**BG40Z-../DHE07LA4**	40	7000	-
0,25	9,8	240	1,75	141,4	**BG40Z-../DHE07LA4**	40	7000	-
0,25	8,8	270	1,55	156,9	**BG40Z-../DHE07LA4**	40	7000	-
0,25	8,3	285	1,5	166,1	**BG40Z-../DHE07LA4**	40	7000	-
0,25	7,5	315	1,35	184,4	**BG40Z-../DHE07LA4**	40	7000	-
0,25	6,9	345	1,25	199,9	**BG40Z-../DHE07LA4**	40	7000	-
0,25	6,2	385	1,1	221,9	**BG40Z-../DHE07LA4**	40	7000	-
0,25	5,6	425	1,0	246,5	**BG40Z-../DHE07LA4**	40	7000	-
0,25	5,1	465	0,91	273,6	**BG40Z-../DHE07LA4**	40	7000	-
0,25	4,8	405	1,15	288,6	**BG40G10-../DHE07LA4**	46	7000	-
0,25	3,9	510	0,91	353,5	**BG40G10-../DHE07LA4**	46	7000	-
0,25	11	215	2,9	128,9	**BG50Z-../DHE07LA4**	50	10000	-
0,25	9,7	245	2,6	142,9	**BG50Z-../DHE07LA4**	50	10000	-
0,25	8,4	280	2,3	164,9	**BG50Z-../DHE07LA4**	50	10000	-
0,25	7,6	310	2,0	182,8	**BG50Z-../DHE07LA4**	50	10000	-
0,25	6,8	350	1,8	204,7	**BG50Z-../DHE07LA4**	50	10000	-
0,25	6,1	390	1,6	226,9	**BG50Z-../DHE07LA4**	50	10000	-
0,25	5,4	440	1,45	258,6	**BG50Z-../DHE07LA4**	50	10000	-
0,25	4,8	495	1,25	286,7	**BG50Z-../DHE07LA4**	50	10000	-
0,25	4,0	495	1,4	351,7	**BG50G10-../DHE07LA4**	54	10000	-
0,25	3,1	660	1,05	446,5	**BG50G10-../DHE07LA4**	54	10000	-
0,25	2,6	800	0,86	531,5	**BG50G10-../DHE07LA4**	54	10000	-
0,25	4,5	400	3,3	306,1	**BG60G20-../DHE07LA4**	102	16000	-
0,25	4,2	425	3,1	334,3	**BG60G20-../DHE07LA4**	102	16000	-
0,25	3,8	470	2,8	370,5	**BG60G20-../DHE07LA4**	102	16000	-
0,25	3,2	580	2,2	437,3	**BG60G20-../DHE07LA4**	102	16000	-
0,25	2,8	700	1,85	504,9	**BG60G20-../DHE07LA4**	102	16000	-
0,25	2,5	790	1,65	559,5	**BG60G20-../DHE07LA4**	102	16000	-
0,25	2,2	920	1,4	651,3	**BG60G20-../DHE07LA4**	102	16000	-
0,25	1,8	1120	1,15	804,5	**BG60G20-../DHE07LA4**	102	16000	-
0,25	1,6	1260	1,05	891,5	**BG60G20-../DHE07LA4**	102	16000	-
0,25	1,4	1460	0,89	1051	**BG60G20-../DHE07LA4**	102	16000	-
0,25	2,4	840	3,0	577,3	**BG70G20-../DHE07LA4**	132	20000	-
0,25	2,1	960	2,6	665,8	**BG70G20-../DHE07LA4**	132	20000	-
0,25	1,8	1120	2,2	790,2	**BG70G20-../DHE07LA4**	132	20000	-
0,25	1,6	1280	1,95	877,6	**BG70G20-../DHE07LA4**	132	20000	-
0,25	1,4	1480	1,7	1035	**BG70G20-../DHE07LA4**	132	20000	-
0,25	1,2	1750	1,45	1193	**BG70G20-../DHE07LA4**	132	20000	-
0,25	1,0	2100	1,2	1389	**BG70G20-../DHE07LA4**	132	20000	-
0,25	0,9	2400	1,05	1543	**BG70G20-../DHE07LA4**	132	20000	-

0,3 кВт

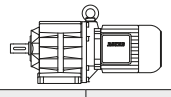

P_N	50 Гц			i	Тип	m	F_{RN}	F_{RV}
	n_2	M_2	f_B					
[кВт]	[об/мин]	[Нм]	[—]	[:1]		[кг]	[N]	[N]
0,3	520	5,5	1,65	2,64	**BG05-../DHE07LA4**	11	420	-
0,3	405	7,0	1,45	3,38	**BG05-../DHE07LA4**	11	460	-
0,3	300	9,5	1,25	4,59	**BG05-../DHE07LA4**	11	490	-
0,3	250	11,4	1,25	5,46	**BG05-../DHE07LA4**	11	490	-
0,3	225	12,7	1,35	6,09	**BG05-../DHE07LA4**	11	480	-
0,3	210	13,6	1,2	6,60	**BG05-../DHE07LA4**	11	510	-
0,3	205	13,9	1,2	6,64	**BG05-../DHE07LA4**	11	500	-
0,3	175	16,3	1,1	7,80	**BG05-../DHE07LA4**	11	530	-
0,3	167	17,1	1,05	8,15	**BG05-../DHE07LA4**	11	510	-
0,3	160	17,9	1,05	8,51	**BG05-../DHE07LA4**	11	550	-
0,3	129	22	0,91	10,59	**BG05-../DHE07LA4**	11	590	-
0,3	118	24	0,88	11,55	**BG05-../DHE07LA4**	11	600	-

Крутящий момент обозначенный (*) является максимально допустимым значением при коэффициенте эксплуатации f_B=1,0.

0,3 кВт

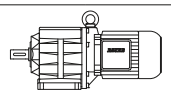

P_N	50 Гц			i	Тип	m	F_{RN}	F_{RV}
	n_2	M_2	f_B					
[кВт]	[об/мин]	[Нм]	[—]	[:1]		[кг]	[N]	[N]
0,3	113	25	0,84	12,05	**BG05-../DHE07LA4**	11	510	-
0,3	108	26,5	0,83	12,60	**BG05-../DHE07LA4**	11	610	-
0,3	99	28,5	0,81	13,75	**BG05-../DHE07LA4**	11	630	-
0,3	360	7,9	2,5	3,78	**BG06-../DHE07LA4**	12	520	-
0,3	300	9,5	2,3	4,54	**BG06-../DHE07LA4**	12	530	-
0,3	230	12,4	1,95	5,96	**BG06-../DHE07LA4**	12	570	-
0,3	195	14,6	1,8	7,01	**BG06-../DHE07LA4**	12	580	-
0,3	163	17,5	1,6	8,39	**BG06-../DHE07LA4**	12	600	-
0,3	145	19,7	1,5	9,38	**BG06-../DHE07LA4**	12	640	-
0,3	133	21,5	1,45	10,24	**BG06-../DHE07LA4**	12	640	-
0,3	121	23,5	1,35	11,28	**BG06-../DHE07LA4**	12	670	-
0,3	111	25,5	1,3	12,30	**BG06-../DHE07LA4**	12	670	-
0,3	105	27	1,2	12,98	**BG06-../DHE07LA4**	12	600	-
0,3	93	30,5	1,1	14,78	**BG06-../DHE07LA4**	12	730	-
0,3	85	33,5	1,05	16,13	**BG06-../DHE07LA4**	12	740	-
0,3	79	36	1,05	17,40	**BG06-../DHE07LA4**	12	760	-
0,3	72	39,5	1,0	18,98	**BG06-../DHE07LA4**	12	770	-
0,3	66	43	0,93	20,82	**BG06-../DHE07LA4**	12	800	-
0,3	60	47,5	0,91	22,71	**BG06-../DHE07LA4**	12	810	-
0,3	54	53	0,85	25,48	**BG06-../DHE07LA4**	12	850	-
0,3	74	38,5	3,1	18,51	**BG10-../DHE07LA4**	15	1210	1690
0,3	67	42,5	2,8	20,51	**BG10-../DHE07LA4**	15	1290	1800
0,3	62	46	2,6	22,04	**BG10-../DHE07LA4**	15	1330	1860
0,3	56	51	2,4	24,42	**BG10-../DHE07LA4**	15	1410	1970
0,3	52	55	2,2	26,26	**BG10-../DHE07LA4**	15	1460	2000
0,3	47	60	2,0	29,09	**BG10-../DHE07LA4**	15	1540	2150
0,3	43,5	65	1,85	31,52	**BG10-../DHE07LA4**	15	1600	2200
0,3	39	73	1,65	34,92	**BG10-../DHE07LA4**	15	1690	2350
0,3	34,5	83	1,45	39,70	**BG10-../DHE07LA4**	15	1780	2450
0,3	31	92	1,3	43,99	**BG10-../DHE07LA4**	15	1880	2600
0,3	29,5	97	1,25	46,55	**BG10-../DHE07LA4**	15	1920	2650
0,3	26,5	108	1,1	51,57	**BG10-../DHE07LA4**	15	2000	2800
0,3	24	119	1,0	57,48	**BG10-../DHE07LA4**	15	2000	2800
0,3	21	136	0,88	66,00	**BG10-../DHE07LA4**	15	2000	2800
0,3	19	150	0,8	73,13	**BG10-../DHE07LA4**	15	2000	2800
0,3	51	56	2,7	27,08	**BG15-../DHE07LA4**	15	3000	6000
0,3	45,5	62	2,4	30,08	**BG15-../DHE07LA4**	15	3000	6000
0,3	40	71	2,1	34,20	**BG15-../DHE07LA4**	15	3000	6000
0,3	36	79	1,9	37,90	**BG15-../DHE07LA4**	15	3000	6000
0,3	44	65	3,1	30,94	**BG20-../DHE07LA4**	18	4000	-
0,3	41	69	2,9	33,33	**BG20-../DHE07LA4**	18	4100	-
0,3	37	77	2,6	37,02	**BG20-../DHE07LA4**	18	4300	-
0,3	33	86	2,3	41,76	**BG20-../DHE07LA4**	18	4500	-
0,3	29,5	97	2,1	46,38	**BG20-../DHE07LA4**	18	4700	-
0,3	28,5	100	2,0	47,92	**BG20-../DHE07LA4**	18	4750	-
0,3	26	110	1,8	53,22	**BG20-../DHE07LA4**	18	4950	-
0,3	23,5	121	1,65	59,07	**BG20-../DHE07LA4**	18	5000	-
0,3	21	136	1,45	65,62	**BG20-../DHE07LA4**	18	5000	-
0,3	20,5	139	1,45	67,53	**BG20Z-../DHE07LA4**	19	5000	-
0,3	18,5	154	1,3	75,00	**BG20Z-../DHE07LA4**	19	5000	-
0,3	17,5	163	1,25	78,60	**BG20Z-../DHE07LA4**	19	5000	-
0,3	16	179	1,1	87,30	**BG20Z-../DHE07LA4**	19	5000	-
0,3	14,5	197	1,0	94,27	**BG20Z-../DHE07LA4**	19	5000	-
0,3	13	220	0,91	104,7	**BG20Z-../DHE07LA4**	19	5000	-
0,3	12,5	225	0,89	112,8	**BG20Z-../DHE07LA4**	19	5000	-
0,3	29	98	3,1	47,11	**BG30-../DHE07LA4**	22	6000	-
0,3	26	110	2,7	52,44	**BG30-../DHE07LA4**	22	6000	-
0,3	23,5	121	2,5	58,18	**BG30-../DHE07LA4**	22	6000	-
0,3	22,5	127	2,4	60,79	**BG30-../DHE07LA4**	22	6000	-
0,3	20,5	139	2,2	67,44	**BG30-../DHE07LA4**	22	6000	-
0,3	19	150	2,0	73,51	**BG30Z-../DHE07LA4**	25	6000	-
0,3	17	168	1,8	81,55	**BG30Z-../DHE07LA4**	25	6000	-
0,3	16	179	1,7	86,13	**BG30Z-../DHE07LA4**	25	6000	-
0,3	14,5	197	1,5	95,55	**BG30Z-../DHE07LA4**	25	6000	-
0,3	12,5	225	1,35	109,6	**BG30Z-../DHE07LA4**	25	6000	-

Крутящий момент обозначенный (*) является максимально допустимым значением при коэффициенте эксплуатации f_B=1,0.

0,3 кВт

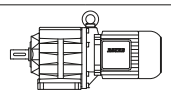

P_N	50 Гц			i	Тип	m	F_{RN}	F_{RV}
	n_2	M_2	f_B					
[кВт]	[об/мин]	[Нм]	[—]	[:1]		[кг]	[N]	[N]
0,3	11,5	245	1,2	121,6	**BG30Z-../DHE07LA4**	25	6000	-
0,3	11	260	1,15	128,5	**BG30Z-../DHE07LA4**	25	6000	-
0,3	9,6	295	1,0	142,5	**BG30Z-../DHE07LA4**	25	6000	-
0,3	9,0	315	0,95	151,5	**BG30Z-../DHE07LA4**	25	6000	-
0,3	8,1	350	0,86	168,1	**BG30Z-../DHE07LA4**	25	6000	-
0,3	20,5	139	3,1	67,74	**BG40Z-../DHE07LA4**	40	7000	-
0,3	18,5	154	2,8	75,19	**BG40Z-../DHE07LA4**	40	7000	-
0,3	17	168	2,5	82,00	**BG40Z-../DHE07LA4**	40	7000	-
0,3	14,5	197	2,2	96,86	**BG40Z-../DHE07LA4**	40	7000	-
0,3	13	220	1,95	107,5	**BG40Z-../DHE07LA4**	40	7000	-
0,3	11,5	245	1,75	121,3	**BG40Z-../DHE07LA4**	40	7000	-
0,3	10,5	270	1,55	134,6	**BG40Z-../DHE07LA4**	40	7000	-
0,3	9,7	295	1,45	141,4	**BG40Z-../DHE07LA4**	40	7000	-
0,3	8,7	325	1,3	156,9	**BG40Z-../DHE07LA4**	40	7000	-
0,3	8,2	345	1,25	166,1	**BG40Z-../DHE07LA4**	40	7000	-
0,3	7,4	385	1,1	184,4	**BG40Z-../DHE07LA4**	40	7000	-
0,3	6,9	415	1,0	199,9	**BG40Z-../DHE07LA4**	40	7000	-
0,3	6,2	460	0,92	221,9	**BG40Z-../DHE07LA4**	40	7000	-
0,3	5,6	510	0,83	246,5	**BG40Z-../DHE07LA4**	40	7000	-
0,3	4,8	500	0,93	288,6	**BG40G10-../DHE07LA4**	46	7000	-
0,3	14,5	197	3,2	95,58	**BG50Z-../DHE07LA4**	50	10000	-
0,3	13	220	2,9	106,0	**BG50Z-../DHE07LA4**	50	10000	-
0,3	11	260	2,4	128,9	**BG50Z-../DHE07LA4**	50	10000	-
0,3	9,6	295	2,1	142,9	**BG50Z-../DHE07LA4**	50	10000	-
0,3	8,3	345	1,85	164,9	**BG50Z-../DHE07LA4**	50	10000	-
0,3	7,5	380	1,65	182,8	**BG50Z-../DHE07LA4**	50	10000	-
0,3	6,7	425	1,5	204,7	**BG50Z-../DHE07LA4**	50	10000	-
0,3	6,0	475	1,35	226,9	**BG50Z-../DHE07LA4**	50	10000	-
0,3	5,3	540	1,15	258,6	**BG50Z-../DHE07LA4**	50	10000	-
0,3	4,8	590	1,05	286,7	**BG50Z-../DHE07LA4**	50	10000	-
0,3	3,9	630	1,1	351,7	**BG50G10-../DHE07LA4**	54	10000	-
0,3	3,1	810	0,85	446,5	**BG50G10-../DHE07LA4**	54	10000	-
0,3	5,0	455	2,9	276,2	**BG60G20-../DHE07LA4**	102	16000	-
0,3	4,5	500	2,6	306,1	**BG60G20-../DHE07LA4**	102	16000	-
0,3	4,1	550	2,4	334,3	**BG60G20-../DHE07LA4**	102	16000	-
0,3	3,7	610	2,1	370,5	**BG60G20-../DHE07LA4**	102	16000	-
0,3	3,2	730	1,8	437,3	**BG60G20-../DHE07LA4**	102	16000	-
0,3	2,7	910	1,45	504,9	**BG60G20-../DHE07LA4**	102	16000	-
0,3	2,5	980	1,35	559,5	**BG60G20-../DHE07LA4**	102	16000	-
0,3	2,1	1190	1,1	651,3	**BG60G20-../DHE07LA4**	102	16000	-
0,3	1,7	1480	0,88	804,5	**BG60G20-../DHE07LA4**	102	16000	-
0,3	1,6	1560	0,83	891,5	**BG60G20-../DHE07LA4**	102	16000	-
0,3	2,8	870	2,9	495,9	**BG70G20-../DHE07LA4**	132	20000	-
0,3	2,4	1040	2,4	577,3	**BG70G20-../DHE07LA4**	132	20000	-
0,3	2,1	1190	2,1	665,8	**BG70G20-../DHE07LA4**	132	20000	-
0,3	1,8	1390	1,8	790,2	**BG70G20-../DHE07LA4**	132	20000	-
0,3	1,6	1580	1,6	877,6	**BG70G20-../DHE07LA4**	132	20000	-
0,3	1,4	1820	1,35	1035	**BG70G20-../DHE07LA4**	132	20000	-
0,3	1,2	2150	1,15	1193	**BG70G20-../DHE07LA4**	132	20000	-
0,3	1,0	2600	0,96	1389	**BG70G20-../DHE07LA4**	132	20000	-

0,37 кВт

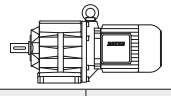

P_N	50 Гц			i	Тип	m	F_{RN}	F_{RV}
	n_2	M_2	f_B					
[кВт]	[об/мин]	[Нм]	[—]	[:1]		[кг]	[N]	[N]
0,37	510	6,9	2,6	2,82	**BG06-../DHE08MA4**	16	470	-
0,37	380	9,2	2,2	3,78	**BG06-../DHE08MA4**	16	520	-
0,37	315	11,2	1,95	4,54	**BG06-../DHE08MA4**	16	530	-
0,37	240	14,7	1,65	5,96	**BG06-../DHE08MA4**	16	570	-
0,37	205	17,2	1,5	7,01	**BG06-../DHE08MA4**	16	580	-
0,37	187	18,8	1,5	7,65	**BG06-../DHE08MA4**	16	580	-
0,37	171	20,5	1,35	8,39	**BG06-../DHE08MA4**	16	600	-

Крутящий момент обозначенный (*) является максимально допустимым значением при коэффициенте эксплуатации f_B=1,0.

0,37 кВт

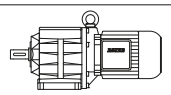

P_N	50 Гц			i	Тип	m	F_{RN}	F_{RV}
	n_2	M_2	f_B					
[кВт]	[об/мин]	[Нм]	[—]	[:1]		[кг]	[N]	[N]
0,37	153	23	1,3	9,38	**BG06-../DHE08MA4**	16	640	-
0,37	140	25	1,25	10,24	**BG06-../DHE08MA4**	16	640	-
0,37	127	27,5	1,15	11,28	**BG06-../DHE08MA4**	16	670	-
0,37	117	30	1,1	12,30	**BG06-../DHE08MA4**	16	670	-
0,37	111	31,5	1,05	12,98	**BG06-../DHE08MA4**	16	600	-
0,37	97	36	0,94	14,78	**BG06-../DHE08MA4**	16	730	-
0,37	89	39,5	0,89	16,13	**BG06-../DHE08MA4**	16	740	-
0,37	83	42,5	0,89	17,40	**BG06-../DHE08MA4**	16	760	-
0,37	76	46	0,87	18,98	**BG06-../DHE08MA4**	16	770	-
0,37	99	35,5	3,2	14,58	**BG10-../DHE08MA4**	16	1100	1540
0,37	89	39,5	3,0	16,15	**BG10-../DHE08MA4**	16	1140	1590
0,37	78	45	2,7	18,51	**BG10-../DHE08MA4**	16	1210	1690
0,37	70	50	2,4	20,51	**BG10-../DHE08MA4**	16	1290	1800
0,37	65	54	2,2	22,04	**BG10-../DHE08MA4**	16	1330	1860
0,37	59	59	2,0	24,42	**BG10-../DHE08MA4**	16	1410	1970
0,37	55	64	1,9	26,26	**BG10-../DHE08MA4**	16	1460	2000
0,37	49,5	71	1,7	29,09	**BG10-../DHE08MA4**	16	1540	2150
0,37	45,5	77	1,55	31,52	**BG10-../DHE08MA4**	16	1600	2200
0,37	41	86	1,4	34,92	**BG10-../DHE08MA4**	16	1690	2350
0,37	36,5	96	1,25	39,70	**BG10-../DHE08MA4**	16	1780	2450
0,37	33	107	1,1	43,99	**BG10-../DHE08MA4**	16	1880	2600
0,37	31	113	1,05	46,55	**BG10-../DHE08MA4**	16	1920	2650
0,37	28	126	0,95	51,57	**BG10-../DHE08MA4**	16	2000	2800
0,37	25	141	0,85	57,48	**BG10-../DHE08MA4**	16	2000	2800
0,37	53	66	2,3	27,08	**BG15-../DHE08MA4**	16	3000	6000
0,37	48	73	2,1	30,08	**BG15-../DHE08MA4**	16	3000	6000
0,37	42	84	1,8	34,20	**BG15-../DHE08MA4**	16	3000	6000
0,37	38	92	1,65	37,90	**BG15-../DHE08MA4**	16	3000	6000
0,37	56	63	3,2	25,79	**BG20-../DHE08MA4**	19	3700	-
0,37	52	67	3,0	27,85	**BG20-../DHE08MA4**	19	3800	-
0,37	46,5	75	2,7	30,94	**BG20-../DHE08MA4**	19	4000	-
0,37	43	82	2,4	33,33	**BG20-../DHE08MA4**	19	4100	-
0,37	39	90	2,2	37,02	**BG20-../DHE08MA4**	19	4300	-
0,37	34,5	102	1,95	41,76	**BG20-../DHE08MA4**	19	4500	-
0,37	31	113	1,75	46,38	**BG20-../DHE08MA4**	19	4700	-
0,37	30	117	1,7	47,92	**BG20-../DHE08MA4**	19	4750	-
0,37	27	130	1,55	53,22	**BG20-../DHE08MA4**	19	4950	-
0,37	24,5	144	1,4	59,07	**BG20-../DHE08MA4**	19	5000	-
0,37	22	160	1,25	65,62	**BG20-../DHE08MA4**	19	5000	-
0,37	21,5	164	1,2	67,53	**BG20Z-../DHE08MA4**	20	5000	-
0,37	19,5	181	1,1	75,00	**BG20Z-../DHE08MA4**	20	5000	-
0,37	18,5	191	1,05	78,60	**BG20Z-../DHE08MA4**	20	5000	-
0,37	16,5	210	0,95	87,30	**BG20Z-../DHE08MA4**	20	5000	-
0,37	15,5	225	0,89	94,27	**BG20Z-../DHE08MA4**	20	5000	-
0,37	14	250	0,8	104,7	**BG20Z-../DHE08MA4**	20	5000	-
0,37	37	95	3,2	39,02	**BG30-../DHE08MA4**	23	5800	-
0,37	34	103	2,9	42,46	**BG30-../DHE08MA4**	23	5900	-
0,37	30,5	115	2,6	47,11	**BG30-../DHE08MA4**	23	6000	-
0,37	27,5	128	2,3	52,44	**BG30-../DHE08MA4**	23	6000	-
0,37	25	141	2,1	58,18	**BG30-../DHE08MA4**	23	6000	-
0,37	24	147	2,0	60,79	**BG30-../DHE08MA4**	23	6000	-
0,37	21,5	164	1,85	67,44	**BG30-../DHE08MA4**	23	6000	-
0,37	19,5	181	1,65	73,51	**BG30Z-../DHE08MA4**	26	6000	-
0,37	18	196	1,55	81,55	**BG30Z-../DHE08MA4**	26	6000	-
0,37	17	205	1,45	86,13	**BG30Z-../DHE08MA4**	26	6000	-
0,37	15	235	1,3	95,55	**BG30Z-../DHE08MA4**	26	6000	-
0,37	13,5	260	1,15	109,6	**BG30Z-../DHE08MA4**	26	6000	-
0,37	12	290	1,05	121,6	**BG30Z-../DHE08MA4**	26	6000	-
0,37	11,5	305	0,98	128,5	**BG30Z-../DHE08MA4**	26	6000	-
0,37	10,5	335	0,9	142,5	**BG30Z-../DHE08MA4**	26	6000	-
0,37	9,5	370	0,81	151,5	**BG30Z-../DHE08MA4**	26	6000	-
0,37	27	130	3,3	53,69	**BG40-../DHE08MA4**	38	7000	-
0,37	24	147	2,9	59,64	**BG40-../DHE08MA4**	38	7000	-
0,37	22	160	2,7	66,20	**BG40-../DHE08MA4**	38	7000	-
0,37	21,5	164	2,6	67,74	**BG40Z-../DHE08MA4**	42	7000	-

Крутящий момент обозначенный (*) является максимально допустимым значением при коэффициенте эксплуатации f_B=1,0.

0,37 кВт

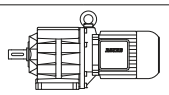

P_N	50 Гц			i	Тип	m	F_{RN}	F_{RV}
	n_2	M_2	f_B					
[кВт]	[об/мин]	[Нм]	[—]	[:1]		[кг]	[N]	[N]
0,37	19,5	181	2,3	75,19	**BG40Z-../DHE08MA4**	42	7000	-
0,37	17,5	200	2,1	82,00	**BG40Z-../DHE08MA4**	42	7000	-
0,37	16	220	1,95	91,02	**BG40Z-../DHE08MA4**	42	7000	-
0,37	15	235	1,8	96,86	**BG40Z-../DHE08MA4**	42	7000	-
0,37	13,5	260	1,65	107,5	**BG40Z-../DHE08MA4**	42	7000	-
0,37	12	290	1,45	121,3	**BG40Z-../DHE08MA4**	42	7000	-
0,37	11	320	1,35	134,6	**BG40Z-../DHE08MA4**	42	7000	-
0,37	10,5	335	1,25	141,4	**BG40Z-../DHE08MA4**	42	7000	-
0,37	9,2	380	1,1	156,9	**BG40Z-../DHE08MA4**	42	7000	-
0,37	8,7	405	1,05	166,1	**BG40Z-../DHE08MA4**	42	7000	-
0,37	7,8	450	0,94	184,4	**BG40Z-../DHE08MA4**	42	7000	-
0,37	7,2	490	0,87	199,9	**BG40Z-../DHE08MA4**	42	7000	-
0,37	18	196	3,2	79,78	**BG50Z-../DHE08MA4**	51	10000	-
0,37	15	235	2,7	95,58	**BG50Z-../DHE08MA4**	51	10000	-
0,37	13,5	260	2,4	106,0	**BG50Z-../DHE08MA4**	51	10000	-
0,37	11,5	305	2,1	128,9	**BG50Z-../DHE08MA4**	51	10000	-
0,37	10,5	335	1,9	142,9	**BG50Z-../DHE08MA4**	51	10000	-
0,37	8,7	405	1,55	164,9	**BG50Z-../DHE08MA4**	51	10000	-
0,37	7,9	445	1,4	182,8	**BG50Z-../DHE08MA4**	51	10000	-
0,37	7,0	500	1,25	204,7	**BG50Z-../DHE08MA4**	51	10000	-
0,37	6,4	550	1,15	226,9	**BG50Z-../DHE08MA4**	51	10000	-
0,37	5,6	630	1,0	258,6	**BG50Z-../DHE08MA4**	51	10000	-
0,37	5,0	700	0,9	286,7	**BG50Z-../DHE08MA4**	51	10000	-
0,37	4,1	760	0,91	351,7	**BG50G10-../DHE08MA4**	55	10000	-
0,37	9,1	385	3,1	158,0	**BG60Z-../DHE08MA4**	96	16000	-
0,37	8,2	430	2,8	175,1	**BG60Z-../DHE08MA4**	96	16000	-
0,37	7,0	500	2,4	204,6	**BG60Z-../DHE08MA4**	96	16000	-
0,37	6,4	550	2,2	226,7	**BG60Z-../DHE08MA4**	96	16000	-
0,37	5,8	600	2,0	247,7	**BG60Z-../DHE08MA4**	96	16000	-
0,37	5,3	660	1,8	274,5	**BG60Z-../DHE08MA4**	96	16000	-
0,37	5,2	560	2,3	276,2	**BG60G20-../DHE08MA4**	103	16000	-
0,37	4,7	620	2,1	306,1	**BG60G20-../DHE08MA4**	103	16000	-
0,37	4,3	680	1,9	334,3	**BG60G20-../DHE08MA4**	103	16000	-
0,37	3,9	750	1,75	370,5	**BG60G20-../DHE08MA4**	103	16000	-
0,37	3,3	900	1,45	437,3	**BG60G20-../DHE08MA4**	103	16000	-
0,37	2,9	1060	1,25	504,9	**BG60G20-../DHE08MA4**	103	16000	-
0,37	2,6	1190	1,1	559,5	**BG60G20-../DHE08MA4**	103	16000	-
0,37	2,2	1440	0,9	651,3	**BG60G20-../DHE08MA4**	103	16000	-
0,37	3,7	800	3,1	387,6	**BG70G20-../DHE08MA4**	133	20000	-
0,37	3,5	880	2,8	417,8	**BG70G20-../DHE08MA4**	133	20000	-
0,37	2,9	1070	2,3	495,9	**BG70G20-../DHE08MA4**	133	20000	-
0,37	2,5	1260	2,0	577,3	**BG70G20-../DHE08MA4**	133	20000	-
0,37	2,2	1430	1,75	665,8	**BG70G20-../DHE08MA4**	133	20000	-
0,37	1,9	1650	1,5	790,2	**BG70G20-../DHE08MA4**	133	20000	-
0,37	1,7	1870	1,35	877,6	**BG70G20-../DHE08MA4**	133	20000	-
0,37	1,4	2300	1,1	1035	**BG70G20-../DHE08MA4**	133	20000	-
0,37	1,2	2700	0,93	1193	**BG70G20-../DHE08MA4**	133	20000	-
0,37	1,1	2950	0,85	1389	**BG70G20-../DHE08MA4**	133	20000	-
0,37	1,8	1440	3,2	817,4	**BG80G40-../DHE08MA4**	215	26000	-
0,37	1,6	1670	2,8	907,6	**BG80G40-../DHE08MA4**	215	26000	-
0,37	1,4	1980	2,3	1042	**BG80G40-../DHE08MA4**	215	26000	-
0,37	1,2	2400	1,9	1261	**BG80G40-../DHE08MA4**	215	26000	-
0,37	1,1	2650	1,75	1400	**BG80G40-../DHE08MA4**	215	26000	-
0,37	0,9	3350	1,35	1653	**BG80G40-../DHE08MA4**	215	26000	-
0,37	0,7	4500	1,0	2070	**BG80G40-../DHE08MA4**	215	26000	-
0,37	0,95	3000	3,1	1583	**BG90G50-../DHE08MA4**	324	65000	-
0,37	0,85	3450	2,7	1756	**BG90G50-../DHE08MA4**	324	65000	-
0,37	0,75	4000	2,3	2026	**BG90G50-../DHE08MA4**	324	65000	-
0,37	0,6	5200	1,75	2514	**BG90G50-../DHE08MA4**	324	65000	-
0,37	0,55	5700	1,6	2786	**BG90G50-../DHE08MA4**	324	65000	-
0,37	0,46	7000	1,3	3177	**BG90G50-../DHE08MA4**	324	65000	-
0,37	0,41	7900	1,15	3521	**BG90G50-../DHE08MA4**	324	65000	-
0,37	0,4	6300	2,9	3644	**BG100G50-../DHE08MA4**	512	90000	-
0,37	0,33	8200	2,3	4366	**BG100G50-../DHE08MA4**	512	90000	-

Крутящий момент обозначенный (*) является максимально допустимым значением при коэффициенте эксплуатации f_B=1,0.

0,37 кВт

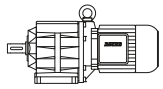

P_N	50 Гц			i	Тип	m	F_{RN}	F_{RV}
	n_2	M_2	f_B					
[кВт]	[об/мин]	[Нм]	[—]	[:1]		[кг]	[N]	[N]
0,37	0,3	9200	2,0	4839	**BG100G50-../DHE08MA4**	512	90000	-
0,37	0,25	11600	1,6	5888	**BG100G50-../DHE08MA4**	512	90000	-
0,37	0,22	13500	1,35	6529	**BG100G50-../DHE08MA4**	512	90000	-
0,37	0,19	16000	1,15	7533	**BG100G50-../DHE08MA4**	512	90000	-
0,37	0,18	17100	1,1	8350	**BG100G50-../DHE08MA4**	512	90000	-

0,55 кВт

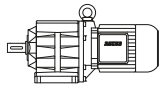

P_N	50 Гц			i	Тип	m	F_{RN}	F_{RV}
	n_2	M_2	f_B					
[кВт]	[об/мин]	[Нм]	[—]	[:1]		[кг]	[N]	[N]
0,55	510	10,2	1,75	2,82	**BG06-../DHE08LA4**	18	470	-
0,55	375	14	1,45	3,78	**BG06-../DHE08LA4**	18	520	-
0,55	315	16,6	1,35	4,54	**BG06-../DHE08LA4**	18	530	-
0,55	240	21,5	1,1	5,96	**BG06-../DHE08LA4**	18	570	-
0,55	205	25,5	1,0	7,01	**BG06-../DHE08LA4**	18	580	-
0,55	185	28	1,0	7,65	**BG06-../DHE08LA4**	18	580	-
0,55	169	31	0,9	8,39	**BG06-../DHE08LA4**	18	600	-
0,55	151	34,5	0,87	9,38	**BG06-../DHE08LA4**	18	640	-
0,55	139	37,5	0,83	10,24	**BG06-../DHE08LA4**	18	640	-
0,55	210	25	3,2	6,78	**BG10-../DHE08LA4**	18	660	920
0,55	186	28	3,2	7,63	**BG10-../DHE08LA4**	18	900	1250
0,55	176	29,5	3,0	8,07	**BG10-../DHE08LA4**	18	660	920
0,55	152	34,5	2,8	9,33	**BG10-../DHE08LA4**	18	950	1330
0,55	137	38	2,6	10,34	**BG10-../DHE08LA4**	18	1000	1400
0,55	119	44	2,4	11,92	**BG10-../DHE08LA4**	18	1030	1440
0,55	108	48,5	2,3	13,21	**BG10-../DHE08LA4**	18	1070	1490
0,55	98	53	2,2	14,58	**BG10-../DHE08LA4**	18	1100	1540
0,55	88	59	2,0	16,15	**BG10-../DHE08LA4**	18	1140	1590
0,55	77	68	1,75	18,51	**BG10-../DHE08LA4**	18	1210	1690
0,55	69	76	1,6	20,51	**BG10-../DHE08LA4**	18	1290	1800
0,55	65	80	1,5	22,04	**BG10-../DHE08LA4**	18	1330	1860
0,55	58	90	1,35	24,42	**BG10-../DHE08LA4**	18	1410	1970
0,55	54	97	1,25	26,26	**BG10-../DHE08LA4**	18	1460	2000
0,55	49	107	1,1	29,09	**BG10-../DHE08LA4**	18	1540	2150
0,55	45	116	1,05	31,52	**BG10-../DHE08LA4**	18	1600	2200
0,55	41	128	0,94	34,92	**BG10-../DHE08LA4**	18	1690	2350
0,55	36	145	0,83	39,70	**BG10-../DHE08LA4**	18	1780	2450
0,55	53	99	1,5	27,08	**BG15-../DHE08LA4**	18	3000	6000
0,55	47,5	110	1,35	30,08	**BG15-../DHE08LA4**	18	3000	6000
0,55	41,5	126	1,2	34,20	**BG15-../DHE08LA4**	18	3000	6000
0,55	37,5	140	1,05	37,90	**BG15-../DHE08LA4**	18	3000	6000
0,55	97	54	3,2	14,67	**BG20-../DHE08LA4**	20	3050	-
0,55	91	57	3,1	15,58	**BG20-../DHE08LA4**	20	3100	-
0,55	82	64	2,9	17,31	**BG20-../DHE08LA4**	20	3200	-
0,55	71	73	2,7	19,95	**BG20-../DHE08LA4**	20	3350	-
0,55	64	82	2,4	22,16	**BG20-../DHE08LA4**	20	3500	-
0,55	61	86	2,3	23,22	**BG20-../DHE08LA4**	20	3550	-
0,55	55	95	2,1	25,79	**BG20-../DHE08LA4**	20	3700	-
0,55	51	102	1,95	27,85	**BG20-../DHE08LA4**	20	3800	-
0,55	46	114	1,75	30,94	**BG20-../DHE08LA4**	20	4000	-
0,55	42,5	123	1,65	33,33	**BG20-../DHE08LA4**	20	4100	-
0,55	38,5	136	1,45	37,02	**BG20-../DHE08LA4**	20	4300	-
0,55	34	154	1,3	41,76	**BG20-../DHE08LA4**	20	4500	-
0,55	31	169	1,2	46,38	**BG20-../DHE08LA4**	20	4700	-
0,55	30	175	1,15	47,92	**BG20-../DHE08LA4**	20	4750	-
0,55	27	194	1,05	53,22	**BG20-../DHE08LA4**	20	4950	-
0,55	24	215	0,93	59,07	**BG20-../DHE08LA4**	20	5000	-
0,55	22	235	0,85	65,62	**BG20-../DHE08LA4**	20	5000	-
0,55	21	250	0,8	67,53	**BG20Z-../DHE08LA4**	22	5000	-
0,55	56	93	3,2	25,45	**BG30-../DHE08LA4**	25	4850	-
0,55	51	102	2,9	28,24	**BG30-../DHE08LA4**	25	5100	-
0,55	47,5	110	2,7	29,83	**BG30-../DHE08LA4**	25	5200	-

Крутящий момент обозначенный (*) является максимально допустимым значением при коэффициенте эксплуатации f_B=1,0.

0,55 кВт

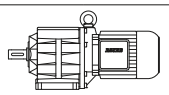

P_N	50 Гц			i	Тип	m	F_{RN}	F_{RV}
	n_2	M_2	f_B					
[кВт]	[об/мин]	[Нм]	[—]	[:1]		[кг]	[N]	[N]
0,55	43	122	2,5	33,09	**BG30-../DHE08LA4**	25	5400	-
0,55	40,5	129	2,3	35,17	**BG30-../DHE08LA4**	25	5500	-
0,55	36,5	143	2,1	39,02	**BG30-../DHE08LA4**	25	5800	-
0,55	33,5	156	1,9	42,46	**BG30-../DHE08LA4**	25	5900	-
0,55	30,5	172	1,75	47,11	**BG30-../DHE08LA4**	25	6000	-
0,55	27	194	1,55	52,44	**BG30-../DHE08LA4**	25	6000	-
0,55	24,5	210	1,45	58,18	**BG30-../DHE08LA4**	25	6000	-
0,55	23,5	220	1,35	60,79	**BG30-../DHE08LA4**	25	6000	-
0,55	21	250	1,2	67,44	**BG30-../DHE08LA4**	25	6000	-
0,55	19,5	265	1,15	73,51	**BG30Z-../DHE08LA4**	28	6000	-
0,55	17,5	300	1,0	81,55	**BG30Z-../DHE08LA4**	28	6000	-
0,55	16,5	315	0,95	86,13	**BG30Z-../DHE08LA4**	28	6000	-
0,55	15	350	0,86	95,55	**BG30Z-../DHE08LA4**	28	6000	-
0,55	37,5	140	3,0	37,96	**BG40-../DHE08LA4**	40	7000	-
0,55	35,5	147	2,9	40,19	**BG40-../DHE08LA4**	40	7000	-
0,55	32	164	2,6	44,62	**BG40-../DHE08LA4**	40	7000	-
0,55	29,5	178	2,4	48,36	**BG40-../DHE08LA4**	40	7000	-
0,55	26,5	198	2,1	53,69	**BG40-../DHE08LA4**	40	7000	-
0,55	24	215	2,0	59,64	**BG40-../DHE08LA4**	40	7000	-
0,55	21,5	240	1,75	66,20	**BG40-../DHE08LA4**	40	7000	-
0,55	21	250	1,7	67,74	**BG40Z-../DHE08LA4**	43	7000	-
0,55	19	275	1,55	75,19	**BG40Z-../DHE08LA4**	43	7000	-
0,55	17,5	300	1,4	82,00	**BG40Z-../DHE08LA4**	43	7000	-
0,55	16	325	1,3	91,02	**BG40Z-../DHE08LA4**	43	7000	-
0,55	15	350	1,2	96,86	**BG40Z-../DHE08LA4**	43	7000	-
0,55	13,5	385	1,1	107,5	**BG40Z-../DHE08LA4**	43	7000	-
0,55	12	435	0,98	121,3	**BG40Z-../DHE08LA4**	43	7000	-
0,55	11	475	0,89	134,6	**BG40Z-../DHE08LA4**	43	7000	-
0,55	10,5	500	0,85	141,4	**BG40Z-../DHE08LA4**	43	7000	-
0,55	27,5	191	3,3	52,12	**BG50-../DHE08LA4**	48	10000	-
0,55	24	215	2,9	59,42	**BG50-../DHE08LA4**	48	10000	-
0,55	21,5	240	2,6	65,86	**BG50-../DHE08LA4**	48	10000	-
0,55	20	260	2,4	71,97	**BG50Z-../DHE08LA4**	52	10000	-
0,55	18	290	2,2	79,78	**BG50Z-../DHE08LA4**	52	10000	-
0,55	15	350	1,8	95,58	**BG50Z-../DHE08LA4**	52	10000	-
0,55	13,5	385	1,65	106,0	**BG50Z-../DHE08LA4**	52	10000	-
0,55	11	475	1,35	128,9	**BG50Z-../DHE08LA4**	52	10000	-
0,55	10	520	1,2	142,9	**BG50Z-../DHE08LA4**	52	10000	-
0,55	8,6	610	1,05	164,9	**BG50Z-../DHE08LA4**	52	10000	-
0,55	7,8	670	0,94	182,8	**BG50Z-../DHE08LA4**	52	10000	-
0,55	7,0	750	0,84	204,7	**BG50Z-../DHE08LA4**	52	10000	-
0,55	14,5	360	3,3	101,0	**BG60Z-../DHE08LA4**	97	16000	-
0,55	12	435	2,8	119,2	**BG60Z-../DHE08LA4**	97	16000	-
0,55	11	475	2,5	132,1	**BG60Z-../DHE08LA4**	97	16000	-
0,55	9,0	580	2,1	158,0	**BG60Z-../DHE08LA4**	97	16000	-
0,55	8,1	640	1,9	175,1	**BG60Z-../DHE08LA4**	97	16000	-
0,55	7,0	750	1,6	204,6	**BG60Z-../DHE08LA4**	97	16000	-
0,55	6,3	830	1,45	226,7	**BG60Z-../DHE08LA4**	97	16000	-
0,55	5,8	900	1,35	247,7	**BG60Z-../DHE08LA4**	97	16000	-
0,55	5,2	1010	1,2	274,5	**BG60Z-../DHE08LA4**	97	16000	-
0,55	4,7	980	1,35	306,1	**BG60G20-../DHE08LA4**	105	16000	-
0,55	4,3	1080	1,2	334,3	**BG60G20-../DHE08LA4**	105	16000	-
0,55	3,9	1190	1,1	370,5	**BG60G20-../DHE08LA4**	105	16000	-
0,55	3,3	1420	0,92	437,3	**BG60G20-../DHE08LA4**	105	16000	-
0,55	7,3	710	3,2	194,4	**BG70Z-../DHE08LA4**	137	20000	-
0,55	6,8	770	3,0	210,5	**BG70Z-../DHE08LA4**	137	20000	-
0,55	5,7	920	2,5	249,8	**BG70Z-../DHE08LA4**	137	20000	-
0,55	5,6	830	3,0	255,5	**BG70G20-../DHE08LA4**	135	20000	-
0,55	5,2	890	2,8	276,7	**BG70G20-../DHE08LA4**	135	20000	-
0,55	4,4	1050	2,4	328,4	**BG70G20-../DHE08LA4**	135	20000	-
0,55	3,7	1270	1,95	387,6	**BG70G20-../DHE08LA4**	135	20000	-
0,55	3,4	1420	1,75	417,8	**BG70G20-../DHE08LA4**	135	20000	-
0,55	2,9	1660	1,5	495,9	**BG70G20-../DHE08LA4**	135	20000	-
0,55	2,5	1950	1,3	577,3	**BG70G20-../DHE08LA4**	135	20000	-
0,55	2,2	2200	1,15	665,8	**BG70G20-../DHE08LA4**	135	20000	-
0,55	1,8	2700	0,93	790,2	**BG70G20-../DHE08LA4**	135	20000	-

Крутящий момент обозначенный (*) является максимально допустимым значением при коэффициенте эксплуатации f_B=1,0.

0,55 кВт

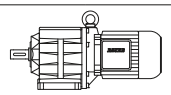

P_N	50 Гц			i	Тип	m	F_{RN}	F_{RV}
	n_2	M_2	f_B					
[кВт]	[об/мин]	[Нм]	[—]	[:1]		[кг]	[N]	[N]
0,55	1,7	2850	0,88	877,6	**BG70G20-../DHE08LA4**	135	20000	-
0,55	2,5	1720	2,7	572,0	**BG80G40-../DHE08LA4**	216	26000	-
0,55	2,2	1900	2,4	657,8	**BG80G40-../DHE08LA4**	216	26000	-
0,55	2,0	2100	2,2	730,3	**BG80G40-../DHE08LA4**	216	26000	-
0,55	1,8	2350	1,95	817,4	**BG80G40-../DHE08LA4**	216	26000	-
0,55	1,6	2700	1,7	907,6	**BG80G40-../DHE08LA4**	216	26000	-
0,55	1,4	3200	1,45	1042	**BG80G40-../DHE08LA4**	216	26000	-
0,55	1,2	3800	1,2	1261	**BG80G40-../DHE08LA4**	216	26000	-
0,55	1,1	4200	1,1	1400	**BG80G40-../DHE08LA4**	216	26000	-
0,55	1,3	3350	2,7	1174	**BG90G50-../DHE08LA4**	326	65000	-
0,55	1,1	4100	2,2	1301	**BG90G50-../DHE08LA4**	326	65000	-
0,55	0,9	5100	1,8	1583	**BG90G50-../DHE08LA4**	326	65000	-
0,55	0,85	5500	1,65	1756	**BG90G50-../DHE08LA4**	326	65000	-
0,55	0,7	6800	1,35	2026	**BG90G50-../DHE08LA4**	326	65000	-
0,55	0,6	8000	1,15	2514	**BG90G50-../DHE08LA4**	326	65000	-
0,55	0,55	8800	1,05	2786	**BG90G50-../DHE08LA4**	326	65000	-
0,55	0,55	7100	2,6	2656	**BG100G50-../DHE08LA4**	513	90000	-
0,55	0,48	8600	2,2	2952	**BG100G50-../DHE08LA4**	513	90000	-
0,55	0,44	9400	1,95	3286	**BG100G50-../DHE08LA4**	513	90000	-
0,55	0,39	10900	1,7	3644	**BG100G50-../DHE08LA4**	513	90000	-
0,55	0,33	13400	1,4	4366	**BG100G50-../DHE08LA4**	513	90000	-
0,55	0,3	15000	1,25	4839	**BG100G50-../DHE08LA4**	513	90000	-

0,75 кВт

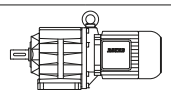

P_N	50 Гц			i	Тип	m	F_{RN}	F_{RV}
	n_2	M_2	f_B					
[кВт]	[об/мин]	[Нм]	[—]	[:1]		[кг]	[N]	[N]
0,75	510	14	1,3	2,82	**BG06-../DHE08XA4**	19	470	-
0,75	380	18,8	1,05	3,78	**BG06-../DHE08XA4**	19	520	-
0,75	315	22,5	0,98	4,54	**BG06-../DHE08XA4**	19	530	-
0,75	240	29,5	0,81	5,96	**BG06-../DHE08XA4**	19	570	-
0,75	330	21,5	3,2	4,36	**BG10-../DHE08XA4**	19	650	910
0,75	270	26,5	2,8	5,34	**BG10-../DHE08XA4**	19	620	910
0,75	210	34	2,6	6,89	**BG10-../DHE08XA4**	19	850	1200
0,75	187	38	2,3	7,63	**BG10-../DHE08XA4**	19	900	1250
0,75	176	40,5	2,2	8,07	**BG10-../DHE08XA4**	19	660	920
0,75	153	46,5	2,1	9,33	**BG10-../DHE08XA4**	19	950	1330
0,75	138	51	1,95	10,34	**BG10-../DHE08XA4**	19	1000	1400
0,75	120	59	1,8	11,92	**BG10-../DHE08XA4**	19	1030	1440
0,75	108	66	1,65	13,21	**BG10-../DHE08XA4**	19	1070	1490
0,75	98	73	1,55	14,58	**BG10-../DHE08XA4**	19	1100	1540
0,75	88	81	1,45	16,15	**BG10-../DHE08XA4**	19	1140	1590
0,75	77	93	1,3	18,51	**BG10-../DHE08XA4**	19	1210	1690
0,75	70	102	1,2	20,51	**BG10-../DHE08XA4**	19	1290	1800
0,75	65	110	1,1	22,04	**BG10-../DHE08XA4**	19	1330	1860
0,75	59	121	0,99	24,42	**BG10-../DHE08XA4**	19	1410	1970
0,75	55	130	0,92	26,26	**BG10-../DHE08XA4**	19	1460	2000
0,75	49	146	0,82	29,09	**BG10-../DHE08XA4**	19	1540	2150
0,75	53	135	1,1	27,08	**BG15-../DHE08XA4**	19	3000	6000
0,75	47,5	150	1,0	30,08	**BG15-../DHE08XA4**	19	3000	6000
0,75	42	170	0,88	34,20	**BG15-../DHE08XA4**	19	3000	6000
0,75	172	41,5	2,9	8,29	**BG20-../DHE08XA4**	22	2250	-
0,75	160	44,5	3,2	8,91	**BG20-../DHE08XA4**	22	2600	-
0,75	148	48	2,5	9,65	**BG20-../DHE08XA4**	22	2250	-
0,75	135	53	2,9	10,54	**BG20-../DHE08XA4**	22	2700	-
0,75	122	58	2,7	11,71	**BG20-../DHE08XA4**	22	2800	-
0,75	108	66	2,5	13,21	**BG20-../DHE08XA4**	22	2900	-
0,75	97	73	2,4	14,67	**BG20-../DHE08XA4**	22	3050	-
0,75	92	77	2,3	15,58	**BG20-../DHE08XA4**	22	3100	-
0,75	83	86	2,1	17,31	**BG20-../DHE08XA4**	22	3200	-

Крутящий момент обозначенный (*) является максимально допустимым значением при коэффициенте эксплуатации f_B=1,0.

0,75 кВт

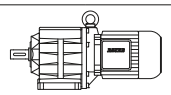

P_N	50 Гц			i	Тип	m	F_{RN}	F_{RV}
	n_2	M_2	f_B					
[кВт]	[об/мин]	[Нм]	[—]	[:1]		[кг]	[N]	[N]
0,75	72	99	1,95	19,95	**BG20-../DHE08XA4**	22	3350	-
0,75	65	110	1,8	22,16	**BG20-../DHE08XA4**	22	3500	-
0,75	62	115	1,75	23,22	**BG20-../DHE08XA4**	22	3550	-
0,75	56	127	1,55	25,79	**BG20-../DHE08XA4**	22	3700	-
0,75	51	140	1,45	27,85	**BG20-../DHE08XA4**	22	3800	-
0,75	46	155	1,3	30,94	**BG20-../DHE08XA4**	22	4000	-
0,75	43	166	1,2	33,33	**BG20-../DHE08XA4**	22	4100	-
0,75	38,5	186	1,1	37,02	**BG20-../DHE08XA4**	22	4300	-
0,75	34,5	205	0,98	41,76	**BG20-../DHE08XA4**	22	4500	-
0,75	31	230	0,87	46,38	**BG20-../DHE08XA4**	22	4700	-
0,75	30	235	0,85	47,92	**BG20-../DHE08XA4**	22	4750	-
0,75	76	94	3,2	18,93	**BG30-../DHE08XA4**	26	4100	-
0,75	72	99	3,0	19,99	**BG30-../DHE08XA4**	26	4200	-
0,75	65	110	2,7	22,18	**BG30-../DHE08XA4**	26	4600	-
0,75	56	127	2,4	25,45	**BG30-../DHE08XA4**	26	4850	-
0,75	51	140	2,1	28,24	**BG30-../DHE08XA4**	26	5100	-
0,75	48	149	2,0	29,83	**BG30-../DHE08XA4**	26	5200	-
0,75	43	166	1,8	33,09	**BG30-../DHE08XA4**	26	5400	-
0,75	40,5	176	1,7	35,17	**BG30-../DHE08XA4**	26	5500	-
0,75	36,5	196	1,55	39,02	**BG30-../DHE08XA4**	26	5800	-
0,75	33,5	210	1,45	42,46	**BG30-../DHE08XA4**	26	5900	-
0,75	30,5	230	1,3	47,11	**BG30-../DHE08XA4**	26	6000	-
0,75	27,5	260	1,15	52,44	**BG30-../DHE08XA4**	26	6000	-
0,75	24,5	290	1,05	58,18	**BG30-../DHE08XA4**	26	6000	-
0,75	23,5	300	1,0	60,79	**BG30-../DHE08XA4**	26	6000	-
0,75	21,5	330	0,91	67,44	**BG30-../DHE08XA4**	26	6000	-
0,75	19,5	365	0,82	73,51	**BG30Z-../DHE08XA4**	28	6000	-
0,75	55	130	3,3	26,01	**BG40-../DHE08XA4**	41	6500	-
0,75	48,5	147	2,9	29,34	**BG40-../DHE08XA4**	41	6800	-
0,75	44	162	2,6	32,57	**BG40-../DHE08XA4**	41	7000	-
0,75	42	170	2,5	34,20	**BG40-../DHE08XA4**	41	7000	-
0,75	37,5	191	2,2	37,96	**BG40-../DHE08XA4**	41	7000	-
0,75	35,5	200	2,1	40,19	**BG40-../DHE08XA4**	41	7000	-
0,75	32	220	1,95	44,62	**BG40-../DHE08XA4**	41	7000	-
0,75	29,5	240	1,75	48,36	**BG40-../DHE08XA4**	41	7000	-
0,75	26,5	270	1,55	53,69	**BG40-../DHE08XA4**	41	7000	-
0,75	24	295	1,45	59,64	**BG40-../DHE08XA4**	41	7000	-
0,75	21,5	330	1,3	66,20	**BG40-../DHE08XA4**	41	7000	-
0,75	21	340	1,25	67,74	**BG40Z-../DHE08XA4**	44	7000	-
0,75	19	375	1,15	75,19	**BG40Z-../DHE08XA4**	44	7000	-
0,75	17,5	405	1,05	82,00	**BG40Z-../DHE08XA4**	44	7000	-
0,75	16	445	0,96	91,02	**BG40Z-../DHE08XA4**	44	7000	-
0,75	15	475	0,89	96,86	**BG40Z-../DHE08XA4**	44	7000	-
0,75	13,5	530	0,8	107,5	**BG40Z-../DHE08XA4**	44	7000	-
0,75	37,5	191	3,3	37,89	**BG50-../DHE08XA4**	48	10000	-
0,75	34	210	3,0	42,00	**BG50-../DHE08XA4**	48	10000	-
0,75	30,5	230	2,7	47,02	**BG50-../DHE08XA4**	48	10000	-
0,75	27,5	260	2,4	52,12	**BG50-../DHE08XA4**	48	10000	-
0,75	24	295	2,1	59,42	**BG50-../DHE08XA4**	48	10000	-
0,75	22	325	1,95	65,86	**BG50-../DHE08XA4**	48	10000	-
0,75	20	355	1,75	71,97	**BG50Z-../DHE08XA4**	53	10000	-
0,75	18	395	1,6	79,78	**BG50Z-../DHE08XA4**	53	10000	-
0,75	15	475	1,35	95,58	**BG50Z-../DHE08XA4**	53	10000	-
0,75	13,5	530	1,2	106,0	**BG50Z-../DHE08XA4**	53	10000	-
0,75	11,5	620	1,0	128,9	**BG50Z-../DHE08XA4**	53	10000	-
0,75	10	710	0,89	142,9	**BG50Z-../DHE08XA4**	53	10000	-
0,75	19	375	3,2	75,71	**BG60Z-../DHE08XA4**	98	16000	-
0,75	16	445	2,7	91,09	**BG60Z-../DHE08XA4**	98	16000	-
0,75	14,5	490	2,4	101,0	**BG60Z-../DHE08XA4**	98	16000	-
0,75	12	590	2,0	119,2	**BG60Z-../DHE08XA4**	98	16000	-
0,75	11	650	1,85	132,1	**BG60Z-../DHE08XA4**	98	16000	-
0,75	9,0	790	1,5	158,0	**BG60Z-../DHE08XA4**	98	16000	-
0,75	8,2	870	1,4	175,1	**BG60Z-../DHE08XA4**	98	16000	-
0,75	7,0	1020	1,2	204,6	**BG60Z-../DHE08XA4**	98	16000	-
0,75	6,3	1130	1,05	226,7	**BG60Z-../DHE08XA4**	98	16000	-
0,75	5,8	1230	0,98	247,7	**BG60Z-../DHE08XA4**	98	16000	-

Крутящий момент обозначенный (*) является максимально допустимым значением при коэффициенте эксплуатации f_B=1,0.

0,75 кВт

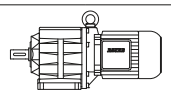

P_N	50 Гц			i	Тип	m	F_{RN}	F_{RV}
	n_2	M_2	f_B					
[кВт]	[об/мин]	[Нм]	[—]	[:1]		[кг]	[N]	[N]
0,75	5,2	1370	0,88	274,5	**BG60Z-../DHE08XA4**	98	16000	-
0,75	4,7	1390	0,94	306,1	**BG60G20-../DHE08XA4**	106	16000	-
0,75	4,3	1520	0,86	334,3	**BG60G20-../DHE08XA4**	106	16000	-
0,75	9,7	730	3,2	147,2	**BG70Z-../DHE08XA4**	138	20000	-
0,75	8,7	820	2,8	163,8	**BG70Z-../DHE08XA4**	138	20000	-
0,75	7,4	960	2,4	194,4	**BG70Z-../DHE08XA4**	138	20000	-
0,75	6,8	1050	2,2	210,5	**BG70Z-../DHE08XA4**	138	20000	-
0,75	5,7	1250	1,85	249,8	**BG70Z-../DHE08XA4**	138	20000	-
0,75	5,6	1170	2,1	255,5	**BG70G20-../DHE08XA4**	136	20000	-
0,75	5,2	1260	2,0	276,7	**BG70G20-../DHE08XA4**	136	20000	-
0,75	4,4	1490	1,7	328,4	**BG70G20-../DHE08XA4**	136	20000	-
0,75	3,7	1780	1,4	387,6	**BG70G20-../DHE08XA4**	136	20000	-
0,75	3,4	1980	1,25	417,8	**BG70G20-../DHE08XA4**	136	20000	-
0,75	2,9	2300	1,1	495,9	**BG70G20-../DHE08XA4**	136	20000	-
0,75	2,5	2700	0,93	577,3	**BG70G20-../DHE08XA4**	136	20000	-
0,75	2,2	3050	0,82	665,8	**BG70G20-../DHE08XA4**	136	20000	-
0,75	4,0	1450	3,2	360,0	**BG80G40-../DHE08XA4**	217	26000	-
0,75	3,6	1610	2,9	399,8	**BG80G40-../DHE08XA4**	217	26000	-
0,75	3,3	1830	2,5	436,2	**BG80G40-../DHE08XA4**	217	26000	-
0,75	3,0	2000	2,3	484,3	**BG80G40-../DHE08XA4**	217	26000	-
0,75	2,5	2450	1,9	572,0	**BG80G40-../DHE08XA4**	217	26000	-
0,75	2,2	2750	1,65	657,8	**BG80G40-../DHE08XA4**	217	26000	-
0,75	2,0	3050	1,5	730,3	**BG80G40-../DHE08XA4**	217	26000	-
0,75	1,8	3450	1,35	817,4	**BG80G40-../DHE08XA4**	217	26000	-
0,75	1,6	3900	1,2	907,6	**BG80G40-../DHE08XA4**	217	26000	-
0,75	1,4	4550	1,0	1042	**BG80G40-../DHE08XA4**	217	26000	-
0,75	1,2	5400	0,85	1261	**BG80G40-../DHE08XA4**	217	26000	-
0,75	2,0	2900	3,2	714,2	**BG90G50-../DHE08XA4**	327	65000	-
0,75	1,7	3500	2,6	883,7	**BG90G50-../DHE08XA4**	327	65000	-
0,75	1,3	4800	1,9	1174	**BG90G50-../DHE08XA4**	327	65000	-
0,75	1,1	5800	1,6	1301	**BG90G50-../DHE08XA4**	327	65000	-
0,75	0,9	7200	1,3	1583	**BG90G50-../DHE08XA4**	327	65000	-
0,75	0,85	7700	1,2	1756	**BG90G50-../DHE08XA4**	327	65000	-
0,75	0,75	8800	1,05	2026	**BG90G50-../DHE08XA4**	327	65000	-
0,75	1,0	5700	3,2	1444	**BG100G50-../DHE08XA4**	514	90000	-
0,75	0,85	6800	2,7	1678	**BG100G50-../DHE08XA4**	514	90000	-
0,75	0,8	7100	2,6	1867	**BG100G50-../DHE08XA4**	514	90000	-
0,75	0,7	8100	2,3	2154	**BG100G50-../DHE08XA4**	514	90000	-
0,75	0,55	10600	1,75	2656	**BG100G50-../DHE08XA4**	514	90000	-
0,75	0,49	12300	1,5	2952	**BG100G50-../DHE08XA4**	514	90000	-
0,75	0,44	13700	1,35	3286	**BG100G50-../DHE08XA4**	514	90000	-
0,75	0,39	15800	1,15	3644	**BG100G50-../DHE08XA4**	514	90000	-

1,1 кВт

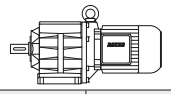

P_N	50 Гц			i	Тип	m	F_{RN}	F_{RV}
	n_2	M_2	f_B					
[кВт]	[об/мин]	[Нм]	[—]	[:1]		[кг]	[N]	[N]
1,1	580	18,1	3,1	2,52	**BG10-../DHE09LA4**	26	570	790
1,1	425	24,5	2,5	3,42	**BG10-../DHE09LA4**	26	630	880
1,1	335	31	2,2	4,36	**BG10-../DHE09LA4**	26	650	910
1,1	270	38,5	1,95	5,34	**BG10-../DHE09LA4**	26	620	910
1,1	215	48,5	1,65	6,78	**BG10-../DHE09LA4**	26	660	920
1,1	210	50	1,75	6,89	**BG10-../DHE09LA4**	26	850	1200
1,1	189	55	1,6	7,63	**BG10-../DHE09LA4**	26	900	1250
1,1	179	58	1,5	8,07	**BG10-../DHE09LA4**	26	660	920
1,1	155	67	1,45	9,33	**BG10-../DHE09LA4**	26	950	1330
1,1	140	75	1,3	10,34	**BG10-../DHE09LA4**	26	1000	1400
1,1	121	86	1,2	11,92	**BG10-../DHE09LA4**	26	1030	1440
1,1	110	95	1,15	13,21	**BG10-../DHE09LA4**	26	1070	1490
1,1	99	106	1,1	14,58	**BG10-../DHE09LA4**	26	1100	1540
1,1	90	116	1,0	16,15	**BG10-../DHE09LA4**	26	1140	1590
1,1	78	134	0,9	18,51	**BG10-../DHE09LA4**	26	1210	1690

Крутящий момент обозначенный (*) является максимально допустимым значением при коэффициенте эксплуатации f_B=1,0.

1,1 кВт

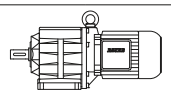

P_N	50 Гц			i	Тип	m	F_{RN}	F_{RV}
	n_2	M_2	f_B					
[кВт]	[об/мин]	[Нм]	[—]	[:1]		[кг]	[N]	[N]
1,1	71	147	0,82	20,51	**BG10-../DHE09LA4**	26	1290	1800
1,1	330	31,5	3,3	4,38	**BG20-../DHE09LA4**	28	1990	-
1,1	265	39,5	2,9	5,49	**BG20-../DHE09LA4**	28	2100	-
1,1	240	43,5	2,9	6,06	**BG20-../DHE09LA4**	28	2250	-
1,1	225	46,5	2,6	6,48	**BG20-../DHE09LA4**	28	2250	-
1,1	215	48,5	2,7	6,73	**BG20-../DHE09LA4**	28	2350	2100
1,1	180	58	2,4	8,02	**BG20-../DHE09LA4**	28	2500	-
1,1	174	60	2,0	8,29	**BG20-../DHE09LA4**	28	2250	-
1,1	162	64	2,2	8,91	**BG20-../DHE09LA4**	28	2600	-
1,1	150	70	1,75	9,65	**BG20-../DHE09LA4**	28	2250	-
1,1	137	76	2,0	10,54	**BG20-../DHE09LA4**	28	2700	-
1,1	123	85	1,85	11,71	**BG20-../DHE09LA4**	28	2800	-
1,1	110	95	1,75	13,21	**BG20-../DHE09LA4**	28	2900	-
1,1	99	106	1,6	14,67	**BG20-../DHE09LA4**	28	3050	-
1,1	93	112	1,6	15,58	**BG20-../DHE09LA4**	28	3100	-
1,1	84	125	1,45	17,31	**BG20-../DHE09LA4**	28	3200	-
1,1	73	143	1,35	19,95	**BG20-../DHE09LA4**	28	3350	-
1,1	65	161	1,25	22,16	**BG20-../DHE09LA4**	28	3500	-
1,1	63	166	1,2	23,22	**BG20-../DHE09LA4**	28	3550	-
1,1	56	187	1,05	25,79	**BG20-../DHE09LA4**	28	3700	-
1,1	52	200	1,0	27,85	**BG20-../DHE09LA4**	28	3800	-
1,1	47	220	0,91	30,94	**BG20-../DHE09LA4**	28	4000	-
1,1	43,5	240	0,83	33,33	**BG20-../DHE09LA4**	28	4100	-
1,1	122	86	3,2	11,82	**BG30-../DHE09LA4**	33	3200	-
1,1	105	100	2,9	13,77	**BG30-../DHE09LA4**	33	3150	-
1,1	95	110	2,7	15,27	**BG30-../DHE09LA4**	33	3450	-
1,1	85	123	2,4	17,06	**BG30-../DHE09LA4**	33	3700	-
1,1	77	136	2,2	18,93	**BG30-../DHE09LA4**	33	4100	-
1,1	73	143	2,1	19,99	**BG30-../DHE09LA4**	33	4200	-
1,1	65	161	1,85	22,18	**BG30-../DHE09LA4**	33	4600	-
1,1	57	184	1,65	25,45	**BG30-../DHE09LA4**	33	4850	-
1,1	51	205	1,45	28,24	**BG30-../DHE09LA4**	33	5100	-
1,1	48,5	215	1,4	29,83	**BG30-../DHE09LA4**	33	5200	-
1,1	44	235	1,3	33,09	**BG30-../DHE09LA4**	33	5400	-
1,1	41	255	1,2	35,17	**BG30-../DHE09LA4**	33	5500	-
1,1	37	280	1,05	39,02	**BG30-../DHE09LA4**	33	5800	-
1,1	34	305	0,98	42,46	**BG30-../DHE09LA4**	33	5900	-
1,1	31	335	0,9	47,11	**BG30-../DHE09LA4**	33	6000	-
1,1	80	131	3,2	18,19	**BG40-../DHE09LA4**	47	5600	-
1,1	73	143	3,0	19,84	**BG40-../DHE09LA4**	47	5800	-
1,1	66	159	2,7	22,02	**BG40-../DHE09LA4**	47	6000	-
1,1	62	169	2,5	23,43	**BG40-../DHE09LA4**	47	6200	-
1,1	56	187	2,3	26,01	**BG40-../DHE09LA4**	47	6500	-
1,1	49,5	210	2,0	29,34	**BG40-../DHE09LA4**	47	6800	-
1,1	44,5	235	1,8	32,57	**BG40-../DHE09LA4**	47	7000	-
1,1	42,5	245	1,75	34,20	**BG40-../DHE09LA4**	47	7000	-
1,1	38	275	1,55	37,96	**BG40-../DHE09LA4**	47	7000	-
1,1	36	290	1,45	40,19	**BG40-../DHE09LA4**	47	7000	-
1,1	32,5	320	1,35	44,62	**BG40-../DHE09LA4**	47	7000	-
1,1	30	350	1,2	48,36	**BG40-../DHE09LA4**	47	7000	-
1,1	27	385	1,1	53,69	**BG40-../DHE09LA4**	47	7000	-
1,1	24,5	425	1,0	59,64	**BG40-../DHE09LA4**	47	7000	-
1,1	22	475	0,89	66,20	**BG40-../DHE09LA4**	47	7000	-
1,1	21,5	485	0,88	67,74	**BG40Z-../DHE09LA4**	51	7000	-
1,1	19,5	530	0,8	75,19	**BG40Z-../DHE09LA4**	51	7000	-
1,1	49	210	3,0	29,62	**BG50-../DHE09LA4**	55	8000	-
1,1	44	235	2,7	32,84	**BG50-../DHE09LA4**	55	8700	-
1,1	38,5	270	2,3	37,89	**BG50-../DHE09LA4**	55	10000	-
1,1	34,5	300	2,1	42,00	**BG50-../DHE09LA4**	55	10000	-
1,1	31	335	1,9	47,02	**BG50-../DHE09LA4**	55	10000	-
1,1	28	375	1,7	52,12	**BG50-../DHE09LA4**	55	10000	-
1,1	24,5	425	1,5	59,42	**BG50-../DHE09LA4**	55	10000	-
1,1	22	475	1,35	65,86	**BG50-../DHE09LA4**	55	10000	-
1,1	20,5	510	1,25	71,97	**BG50Z-../DHE09LA4**	60	10000	-
1,1	18,5	560	1,15	79,78	**BG50Z-../DHE09LA4**	60	10000	-
1,1	15,5	670	0,94	95,58	**BG50Z-../DHE09LA4**	60	10000	-

Крутящий момент обозначенный (*) является максимально допустимым значением при коэффициенте эксплуатации f_B=1,0.

1,1 кВт

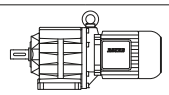

P_N	50 Гц			i	Тип	m	F_{RN}	F_{RV}
	n_2	M_2	f_B					
[кВт]	[об/мин]	[Нм]	[—]	[:1]		[кг]	[N]	[N]
1,1	14	750	0,84	106,0	**BG50Z-../DHE09LA4**	60	10000	-
1,1	29	360	3,3	50,31	**BG60-../DHE09LA4**	86	16000	-
1,1	26	400	3,0	55,76	**BG60-../DHE09LA4**	86	16000	-
1,1	24	435	2,8	60,90	**BG60-../DHE09LA4**	86	16000	-
1,1	21,5	485	2,5	67,49	**BG60-../DHE09LA4**	86	16000	-
1,1	19,5	530	2,3	75,71	**BG60Z-../DHE09LA4**	105	16000	-
1,1	16	650	1,85	91,09	**BG60Z-../DHE09LA4**	105	16000	-
1,1	14,5	720	1,65	101,0	**BG60Z-../DHE09LA4**	105	16000	-
1,1	12,5	840	1,45	119,2	**BG60Z-../DHE09LA4**	105	16000	-
1,1	11	950	1,25	132,1	**BG60Z-../DHE09LA4**	105	16000	-
1,1	9,2	1140	1,05	158,0	**BG60Z-../DHE09LA4**	105	16000	-
1,1	8,3	1260	0,95	175,1	**BG60Z-../DHE09LA4**	105	16000	-
1,1	7,1	1470	0,82	204,6	**BG60Z-../DHE09LA4**	105	16000	-
1,1	13	800	2,9	113,6	**BG70Z-../DHE09LA4**	145	20000	-
1,1	12	870	2,6	124,0	**BG70Z-../DHE09LA4**	145	20000	-
1,1	9,8	1070	2,1	147,2	**BG70Z-../DHE09LA4**	145	20000	-
1,1	8,8	1190	1,95	163,8	**BG70Z-../DHE09LA4**	145	20000	-
1,1	7,5	1400	1,65	194,4	**BG70Z-../DHE09LA4**	145	20000	-
1,1	6,9	1520	1,5	210,5	**BG70Z-../DHE09LA4**	145	20000	-
1,1	5,8	1810	1,25	249,8	**BG70Z-../DHE09LA4**	145	20000	-
1,1	5,7	1730	1,45	255,5	**BG70G20-../DHE09LA4**	142	20000	-
1,1	5,3	1860	1,35	276,7	**BG70G20-../DHE09LA4**	142	20000	-
1,1	4,4	2200	1,15	328,4	**BG70G20-../DHE09LA4**	142	20000	-
1,1	3,8	2600	0,96	387,6	**BG70G20-../DHE09LA4**	142	20000	-
1,1	3,5	2850	0,88	417,8	**BG70G20-../DHE09LA4**	142	20000	-
1,1	7,8	1340	3,1	186,8	**BG80Z-../DHE09LA4**	213	26000	-
1,1	7,0	1500	2,8	207,4	**BG80Z-../DHE09LA4**	213	26000	-
1,1	5,8	1500	3,1	252,3	**BG80G40-../DHE09LA4**	224	26000	-
1,1	5,1	1750	2,6	282,8	**BG80G40-../DHE09LA4**	224	26000	-
1,1	4,6	1940	2,4	314,0	**BG80G40-../DHE09LA4**	224	26000	-
1,1	4,0	2250	2,0	360,0	**BG80G40-../DHE09LA4**	224	26000	-
1,1	3,7	2450	1,9	399,8	**BG80G40-../DHE09LA4**	224	26000	-
1,1	3,4	2750	1,65	436,2	**BG80G40-../DHE09LA4**	224	26000	-
1,1	3,0	3100	1,5	484,3	**BG80G40-../DHE09LA4**	224	26000	-
1,1	2,6	3650	1,25	572,0	**BG80G40-../DHE09LA4**	224	26000	-
1,1	2,2	4250	1,1	657,8	**BG80G40-../DHE09LA4**	224	26000	-
1,1	2,0	4750	0,97	730,3	**BG80G40-../DHE09LA4**	224	26000	-
1,1	1,8	5300	0,87	817,4	**BG80G40-../DHE09LA4**	224	26000	-
1,1	2,9	3100	3,0	504,7	**BG90G50-../DHE09LA4**	334	65000	-
1,1	2,5	3600	2,6	588,8	**BG90G50-../DHE09LA4**	334	65000	-
1,1	2,3	3950	2,3	644,7	**BG90G50-../DHE09LA4**	334	65000	-
1,1	2,1	4350	2,1	714,2	**BG90G50-../DHE09LA4**	334	65000	-
1,1	1,7	5500	1,65	883,7	**BG90G50-../DHE09LA4**	334	65000	-
1,1	1,3	7400	1,25	1174	**BG90G50-../DHE09LA4**	334	65000	-
1,1	1,2	8000	1,15	1301	**BG90G50-../DHE09LA4**	334	65000	-
1,1	1,8	5800	3,2	845,1	**BG100Z-../DHE09LA4**	522	90000	-
1,1	1,4	6100	3,0	1043	**BG100G50-../DHE09LA4**	521	90000	-
1,1	1,2	7100	2,6	1204	**BG100G50-../DHE09LA4**	521	90000	-
1,1	1,0	9100	2,0	1444	**BG100G50-../DHE09LA4**	521	90000	-
1,1	0,9	10000	1,85	1678	**BG100G50-../DHE09LA4**	521	90000	-
1,1	0,8	11300	1,65	1867	**BG100G50-../DHE09LA4**	521	90000	-
1,1	0,7	12900	1,45	2154	**BG100G50-../DHE09LA4**	521	90000	-
1,1	0,55	16700	1,1	2656	**BG100G50-../DHE09LA4**	521	90000	-

1,5 кВт

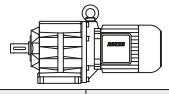

P_N	50 Гц			i	Тип	m	F_{RN}	F_{RV}
	n_2	M_2	f_B					
[кВт]	[об/мин]	[Нм]	[—]	[:1]		[кг]	[N]	[N]
1,5	580	24,5	2,3	2,52	**BG10-../DHE09XA4**	30	570	790
1,5	425	33,5	1,85	3,42	**BG10-../DHE09XA4**	30	630	880
1,5	335	42,5	1,6	4,36	**BG10-../DHE09XA4**	30	650	910

Крутящий момент обозначенный (*) является максимально допустимым значением при коэффициенте эксплуатации f_B=1,0.

1,5 кВт

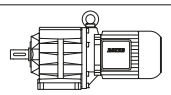

P_N	50 Гц			i	Тип	m	F_{RN}	F_{RV}
	n_2	M_2	f_B					
[кВт]	[об/мин]	[Нм]	[—]	[:1]		[кг]	[N]	[N]
1,5	270	53	1,4	5,34	**BG10-../DHE09XA4**	30	620	910
1,5	215	66	1,25	6,78	**BG10-../DHE09XA4**	30	660	920
1,5	210	68	1,3	6,89	**BG10-../DHE09XA4**	30	850	1200
1,5	189	75	1,2	7,63	**BG10-../DHE09XA4**	30	900	1250
1,5	179	80	1,1	8,07	**BG10-../DHE09XA4**	30	660	920
1,5	155	92	1,05	9,33	**BG10-../DHE09XA4**	30	950	1330
1,5	140	102	0,97	10,34	**BG10-../DHE09XA4**	30	1000	1400
1,5	121	118	0,89	11,92	**BG10-../DHE09XA4**	30	1030	1440
1,5	110	130	0,85	13,21	**BG10-../DHE09XA4**	30	1070	1490
1,5	435	32,5	2,8	3,33	**BG20-../DHE09XA4**	32	1830	-
1,5	330	43	2,4	4,38	**BG20-../DHE09XA4**	32	1990	-
1,5	265	54	2,1	5,49	**BG20-../DHE09XA4**	32	2100	-
1,5	240	59	2,1	6,06	**BG20-../DHE09XA4**	32	2250	-
1,5	225	63	1,95	6,48	**BG20-../DHE09XA4**	32	2250	-
1,5	215	66	1,95	6,73	**BG20-../DHE09XA4**	32	2350	2100
1,5	180	79	1,75	8,02	**BG20-../DHE09XA4**	32	2500	-
1,5	174	82	1,5	8,29	**BG20-../DHE09XA4**	32	2250	-
1,5	162	88	1,65	8,91	**BG20-../DHE09XA4**	32	2600	-
1,5	150	95	1,3	9,65	**BG20-../DHE09XA4**	32	2250	-
1,5	137	104	1,5	10,54	**BG20-../DHE09XA4**	32	2700	-
1,5	123	116	1,35	11,71	**BG20-../DHE09XA4**	32	2800	-
1,5	110	130	1,3	13,21	**BG20-../DHE09XA4**	32	2900	-
1,5	99	144	1,2	14,67	**BG20-../DHE09XA4**	32	3050	-
1,5	93	154	1,15	15,58	**BG20-../DHE09XA4**	32	3100	-
1,5	84	170	1,1	17,31	**BG20-../DHE09XA4**	32	3200	-
1,5	73	196	0,99	19,95	**BG20-../DHE09XA4**	32	3350	-
1,5	65	220	0,91	22,16	**BG20-../DHE09XA4**	32	3500	-
1,5	63	225	0,89	23,22	**BG20-../DHE09XA4**	32	3550	-
1,5	215	66	3,3	6,75	**BG30-../DHE09XA4**	37	1760	-
1,5	192	74	3,1	7,50	**BG30-../DHE09XA4**	37	2750	-
1,5	183	78	2,8	7,91	**BG30-../DHE09XA4**	37	1760	-
1,5	168	85	2,9	8,60	**BG30-../DHE09XA4**	37	2800	-
1,5	151	94	2,7	9,55	**BG30-../DHE09XA4**	37	3000	-
1,5	136	105	2,5	10,65	**BG30-../DHE09XA4**	37	2950	-
1,5	122	117	2,3	11,82	**BG30-../DHE09XA4**	37	3200	-
1,5	105	136	2,2	13,77	**BG30-../DHE09XA4**	37	3150	-
1,5	95	150	2,0	15,27	**BG30-../DHE09XA4**	37	3450	-
1,5	85	168	1,8	17,06	**BG30-../DHE09XA4**	37	3700	-
1,5	77	186	1,6	18,93	**BG30-../DHE09XA4**	37	4100	-
1,5	73	196	1,55	19,99	**BG30-../DHE09XA4**	37	4200	-
1,5	65	220	1,35	22,18	**BG30-../DHE09XA4**	37	4600	-
1,5	57	250	1,2	25,45	**BG30-../DHE09XA4**	37	4850	-
1,5	51	280	1,05	28,24	**BG30-../DHE09XA4**	37	5100	-
1,5	48,5	295	1,0	29,83	**BG30-../DHE09XA4**	37	5200	-
1,5	44	325	0,92	33,09	**BG30-../DHE09XA4**	37	5400	-
1,5	41	345	0,87	35,17	**BG30-../DHE09XA4**	37	5500	-
1,5	160	89	3,3	9,00	**BG40-../DHE09XA4**	51	2650	-
1,5	112	127	3,2	12,86	**BG40-../DHE09XA4**	51	4500	-
1,5	101	141	3,0	14,28	**BG40-../DHE09XA4**	51	4900	-
1,5	88	162	2,6	16,39	**BG40-../DHE09XA4**	51	5300	-
1,5	80	179	2,4	18,19	**BG40-../DHE09XA4**	51	5600	-
1,5	73	196	2,2	19,84	**BG40-../DHE09XA4**	51	5800	-
1,5	66	215	2,0	22,02	**BG40-../DHE09XA4**	51	6000	-
1,5	62	230	1,85	23,43	**BG40-../DHE09XA4**	51	6200	-
1,5	56	255	1,65	26,01	**BG40-../DHE09XA4**	51	6500	-
1,5	49,5	285	1,5	29,34	**BG40-../DHE09XA4**	51	6800	-
1,5	44,5	320	1,35	32,57	**BG40-../DHE09XA4**	51	7000	-
1,5	42,5	335	1,25	34,20	**BG40-../DHE09XA4**	51	7000	-
1,5	38	375	1,15	37,96	**BG40-../DHE09XA4**	51	7000	-
1,5	36	395	1,1	40,19	**BG40-../DHE09XA4**	51	7000	-
1,5	32,5	440	0,97	44,62	**BG40-../DHE09XA4**	51	7000	-
1,5	30	475	0,89	48,36	**BG40-../DHE09XA4**	51	7000	-
1,5	27	530	0,8	53,69	**BG40-../DHE09XA4**	51	7000	-
1,5	66	215	2,9	21,96	**BG50-../DHE09XA4**	59	8000	-
1,5	60	235	2,7	24,34	**BG50-../DHE09XA4**	59	8700	-
1,5	49	290	2,2	29,62	**BG50-../DHE09XA4**	59	8000	-

Крутящий момент обозначенный (*) является максимально допустимым значением при коэффициенте эксплуатации f_B=1,0.

1,5 кВт

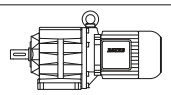

P_N	50 Гц			i	Тип	m	F_{RN}	F_{RV}
	n_2	M_2	f_B					
[кВт]	[об/мин]	[Нм]	[—]	[:1]		[кг]	[N]	[N]
1,5	44	325	1,95	32,84	**BG50-../DHE09XA4**	59	8700	-
1,5	38,5	370	1,7	37,89	**BG50-../DHE09XA4**	59	10000	-
1,5	34,5	415	1,5	42,00	**BG50-../DHE09XA4**	59	10000	-
1,5	31	460	1,35	47,02	**BG50-../DHE09XA4**	59	10000	-
1,5	28	510	1,25	52,12	**BG50-../DHE09XA4**	59	10000	-
1,5	24,5	580	1,1	59,42	**BG50-../DHE09XA4**	59	10000	-
1,5	22	650	0,97	65,86	**BG50-../DHE09XA4**	59	10000	-
1,5	20,5	690	0,91	71,97	**BG50Z-../DHE09XA4**	64	10000	-
1,5	18,5	770	0,82	79,78	**BG50Z-../DHE09XA4**	64	10000	-
1,5	37,5	380	3,2	38,85	**BG60-../DHE09XA4**	90	16000	-
1,5	33,5	425	2,8	43,05	**BG60-../DHE09XA4**	90	16000	-
1,5	29	490	2,4	50,31	**BG60-../DHE09XA4**	90	16000	-
1,5	26	550	2,2	55,76	**BG60-../DHE09XA4**	90	16000	-
1,5	24	590	2,0	60,90	**BG60-../DHE09XA4**	90	16000	-
1,5	21,5	660	1,8	67,49	**BG60-../DHE09XA4**	90	16000	-
1,5	19,5	730	1,65	75,71	**BG60Z-../DHE09XA4**	109	16000	-
1,5	16	890	1,35	91,09	**BG60Z-../DHE09XA4**	109	16000	-
1,5	14,5	980	1,2	101,0	**BG60Z-../DHE09XA4**	109	16000	-
1,5	12,5	1140	1,05	119,2	**BG60Z-../DHE09XA4**	109	16000	-
1,5	11	1300	0,92	132,1	**BG60Z-../DHE09XA4**	109	16000	-
1,5	20	710	3,2	73,82	**BG70Z-../DHE09XA4**	149	20000	-
1,5	16,5	860	2,7	87,61	**BG70Z-../DHE09XA4**	149	20000	-
1,5	15,5	920	2,5	95,74	**BG70Z-../DHE09XA4**	149	20000	-
1,5	13	1100	2,1	113,6	**BG70Z-../DHE09XA4**	149	20000	-
1,5	12	1190	1,95	124,0	**BG70Z-../DHE09XA4**	149	20000	-
1,5	9,8	1460	1,6	147,2	**BG70Z-../DHE09XA4**	149	20000	-
1,5	8,8	1620	1,4	163,8	**BG70Z-../DHE09XA4**	149	20000	-
1,5	7,5	1910	1,2	194,4	**BG70Z-../DHE09XA4**	149	20000	-
1,5	6,9	2050	1,1	210,5	**BG70Z-../DHE09XA4**	149	20000	-
1,5	5,8	2450	0,94	249,8	**BG70Z-../DHE09XA4**	149	20000	-
1,5	5,7	2400	1,05	255,5	**BG70G20-../DHE09XA4**	146	20000	-
1,5	5,3	2550	0,98	276,7	**BG70G20-../DHE09XA4**	146	20000	-
1,5	4,4	3100	0,81	328,4	**BG70G20-../DHE09XA4**	146	20000	-
1,5	10	1430	2,9	145,4	**BG80Z-../DHE09XA4**	217	26000	-
1,5	9,0	1590	2,6	161,5	**BG80Z-../DHE09XA4**	217	26000	-
1,5	7,8	1830	2,3	186,8	**BG80Z-../DHE09XA4**	217	26000	-
1,5	7,0	2000	2,1	207,4	**BG80Z-../DHE09XA4**	217	26000	-
1,5	6,4	1950	2,4	227,2	**BG80G40-../DHE09XA4**	228	26000	-
1,5	5,8	2150	2,1	252,3	**BG80G40-../DHE09XA4**	228	26000	-
1,5	5,1	2500	1,85	282,8	**BG80G40-../DHE09XA4**	228	26000	-
1,5	4,6	2750	1,65	314,0	**BG80G40-../DHE09XA4**	228	26000	-
1,5	4,0	3200	1,45	360,0	**BG80G40-../DHE09XA4**	228	26000	-
1,5	3,7	3450	1,35	399,8	**BG80G40-../DHE09XA4**	228	26000	-
1,5	3,4	3850	1,2	436,2	**BG80G40-../DHE09XA4**	228	26000	-
1,5	3,0	4350	1,05	484,3	**BG80G40-../DHE09XA4**	228	26000	-
1,5	2,6	5100	0,9	572,0	**BG80G40-../DHE09XA4**	228	26000	-
1,5	4,0	3100	3,0	360,3	**BG90G50-../DHE09XA4**	338	65000	-
1,5	3,4	3800	2,4	435,8	**BG90G50-../DHE09XA4**	338	65000	-
1,5	2,9	4450	2,1	504,7	**BG90G50-../DHE09XA4**	338	65000	-
1,5	2,5	5100	1,8	588,8	**BG90G50-../DHE09XA4**	338	65000	-
1,5	2,3	5600	1,65	644,7	**BG90G50-../DHE09XA4**	338	65000	-
1,5	2,1	6100	1,5	714,2	**BG90G50-../DHE09XA4**	338	65000	-
1,5	1,7	7700	1,2	883,7	**BG90G50-../DHE09XA4**	338	65000	-
1,5	1,3	10300	0,89	1174	**BG90G50-../DHE09XA4**	338	65000	-
1,5	1,2	11200	0,82	1301	**BG90G50-../DHE09XA4**	338	65000	-
1,5	2,5	5700	3,2	591,1	**BG100Z-../DHE09XA4**	526	90000	-
1,5	2,2	6500	2,8	658,1	**BG100Z-../DHE09XA4**	526	90000	-
1,5	1,9	7500	2,5	759,0	**BG100Z-../DHE09XA4**	526	90000	-
1,5	1,8	7900	2,3	845,1	**BG100Z-../DHE09XA4**	526	90000	-
1,5	1,5	7900	2,3	976,1	**BG100G50-../DHE09XA4**	525	90000	-
1,5	1,4	8800	2,1	1043	**BG100G50-../DHE09XA4**	525	90000	-
1,5	1,2	10300	1,8	1204	**BG100G50-../DHE09XA4**	525	90000	-
1,5	1,0	12900	1,45	1444	**BG100G50-../DHE09XA4**	525	90000	-
1,5	0,9	14300	1,3	1678	**BG100G50-../DHE09XA4**	525	90000	-
1,5	0,8	16100	1,15	1867	**BG100G50-../DHE09XA4**	525	90000	-

Крутящий момент обозначенный (*) является максимально допустимым значением при коэффициенте эксплуатации f_B=1,0.

1,5 кВт

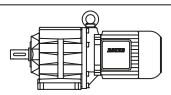

P_N	50 Гц			i	Тип	m	F_{RN}	F_{RV}
	n_2	M_2	f_B					
[кВт]	[об/мин]	[Нм]	[—]	[:1]		[кг]	[N]	[N]
1,5	0,7	18400	1,0	2154	**BG100G50-../DHE09XA4**	525	90000	-

2,2 кВт

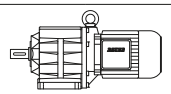

P_N	50 Гц			i	Тип	m	F_{RN}	F_{RV}
	n_2	M_2	f_B					
[кВт]	[об/мин]	[Нм]	[—]	[:1]		[кг]	[N]	[N]
2,2	580	36	1,55	2,52	**BG10-../DHE09XA4C**	32	570	790
2,2	425	49	1,25	3,42	**BG10-../DHE09XA4C**	32	630	880
2,2	335	62	1,1	4,36	**BG10-../DHE09XA4C**	32	650	910
2,2	270	77	0,97	5,34	**BG10-../DHE09XA4C**	32	620	910
2,2	215	97	0,84	6,78	**BG10-../DHE09XA4C**	32	660	920
2,2	210	100	0,88	6,89	**BG10-../DHE09XA4C**	32	850	1200
2,2	189	111	0,8	7,63	**BG10-../DHE09XA4C**	32	900	1250
2,2	580	36	2,3	2,52	**BG20-../DHE09XA4C**	35	1650	-
2,2	435	48	1,9	3,33	**BG20-../DHE09XA4C**	35	1830	-
2,2	330	63	1,65	4,38	**BG20-../DHE09XA4C**	35	1990	-
2,2	265	79	1,45	5,49	**BG20-../DHE09XA4C**	35	2100	-
2,2	240	87	1,45	6,06	**BG20-../DHE09XA4C**	35	2250	-
2,2	225	93	1,3	6,48	**BG20-../DHE09XA4C**	35	2250	-
2,2	215	97	1,35	6,73	**BG20-../DHE09XA4C**	35	2350	2100
2,2	180	116	1,2	8,02	**BG20-../DHE09XA4C**	35	2500	-
2,2	174	120	1,0	8,29	**BG20-../DHE09XA4C**	35	2250	-
2,2	162	129	1,1	8,91	**BG20-../DHE09XA4C**	35	2600	-
2,2	150	140	0,87	9,65	**BG20-../DHE09XA4C**	35	2250	-
2,2	137	153	1,0	10,54	**BG20-../DHE09XA4C**	35	2700	-
2,2	123	170	0,93	11,71	**BG20-../DHE09XA4C**	35	2800	-
2,2	110	191	0,87	13,21	**BG20-../DHE09XA4C**	35	2900	-
2,2	99	210	0,82	14,67	**BG20-../DHE09XA4C**	35	3050	-
2,2	540	38,5	3,3	2,67	**BG30-../DHE09XA4C**	39	1450	-
2,2	425	49	2,8	3,40	**BG30-../DHE09XA4C**	39	1580	-
2,2	345	60	2,9	4,21	**BG30-../DHE09XA4C**	39	1630	-
2,2	265	79	2,5	5,44	**BG30-../DHE09XA4C**	39	1670	-
2,2	215	97	2,3	6,76	**BG30-../DHE09XA4C**	39	2550	-
2,2	192	109	2,1	7,50	**BG30-../DHE09XA4C**	39	2750	-
2,2	183	114	1,9	7,91	**BG30-../DHE09XA4C**	39	1760	-
2,2	168	125	1,95	8,60	**BG30-../DHE09XA4C**	39	2800	-
2,2	151	139	1,85	9,55	**BG30-../DHE09XA4C**	39	3000	-
2,2	136	154	1,75	10,65	**BG30-../DHE09XA4C**	39	2950	-
2,2	122	172	1,6	11,82	**BG30-../DHE09XA4C**	39	3200	-
2,2	105	200	1,45	13,77	**BG30-../DHE09XA4C**	39	3150	-
2,2	95	220	1,35	15,27	**BG30-../DHE09XA4C**	39	3450	-
2,2	85	245	1,2	17,06	**BG30-../DHE09XA4C**	39	3700	-
2,2	77	270	1,1	18,93	**BG30-../DHE09XA4C**	39	4100	-
2,2	73	285	1,05	19,99	**BG30-../DHE09XA4C**	39	4200	-
2,2	65	320	0,94	22,18	**BG30-../DHE09XA4C**	39	4600	-
2,2	57	365	0,82	25,45	**BG30-../DHE09XA4C**	39	4850	-
2,2	230	91	3,2	6,29	**BG40-../DHE09XA4C**	54	2600	-
2,2	205	102	3,2	7,11	**BG40-../DHE09XA4C**	54	3950	-
2,2	189	111	2,7	7,62	**BG40-../DHE09XA4C**	54	2650	-
2,2	174	120	2,9	8,31	**BG40-../DHE09XA4C**	54	4100	-
2,2	157	133	2,7	9,23	**BG40-../DHE09XA4C**	54	4350	-
2,2	140	150	2,5	10,35	**BG40-../DHE09XA4C**	54	4350	-
2,2	126	166	2,3	11,49	**BG40-../DHE09XA4C**	54	4600	-
2,2	112	187	2,2	12,86	**BG40-../DHE09XA4C**	54	4500	-
2,2	101	205	2,1	14,28	**BG40-../DHE09XA4C**	54	4900	-
2,2	88	235	1,8	16,39	**BG40-../DHE09XA4C**	54	5300	-
2,2	80	260	1,65	18,19	**BG40-../DHE09XA4C**	54	5600	-
2,2	73	285	1,5	19,84	**BG40-../DHE09XA4C**	54	5800	-
2,2	66	315	1,35	22,02	**BG40-../DHE09XA4C**	54	6000	-
2,2	62	335	1,25	23,43	**BG40-../DHE09XA4C**	54	6200	-
2,2	56	375	1,15	26,01	**BG40-../DHE09XA4C**	54	6500	-
2,2	49,5	420	1,0	29,34	**BG40-../DHE09XA4C**	54	6800	-
2,2	44,5	470	0,9	32,57	**BG40-../DHE09XA4C**	54	7000	-

Крутящий момент обозначенный (*) является максимально допустимым значением при коэффициенте эксплуатации f_B=1,0.

2,2 кВт

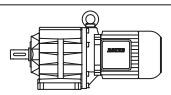

P_N	50 Гц			i	Тип	m	F_{RN}	F_{RV}
	n_2	M_2	f_B					
[кВт]	[об/мин]	[Нм]	[—]	[:1]		[кг]	[N]	[N]
2,2	42,5	490	0,87	34,20	**BG40-../DHE09XA4C**	54	7000	-
2,2	120	175	3,3	12,06	**BG50-../DHE09XA4C**	62	5700	-
2,2	108	194	3,1	13,36	**BG50-../DHE09XA4C**	62	6100	-
2,2	88	235	2,7	16,53	**BG50-../DHE09XA4C**	62	6500	-
2,2	79	265	2,4	18,33	**BG50-../DHE09XA4C**	62	7200	-
2,2	66	315	2,0	21,96	**BG50-../DHE09XA4C**	62	8000	-
2,2	60	350	1,8	24,34	**BG50-../DHE09XA4C**	62	8700	-
2,2	49	425	1,5	29,62	**BG50-../DHE09XA4C**	62	8000	-
2,2	44	475	1,35	32,84	**BG50-../DHE09XA4C**	62	8700	-
2,2	38,5	540	1,15	37,89	**BG50-../DHE09XA4C**	62	10000	-
2,2	34,5	600	1,05	42,00	**BG50-../DHE09XA4C**	62	10000	-
2,2	31	670	0,94	47,02	**BG50-../DHE09XA4C**	62	10000	-
2,2	28	750	0,84	52,12	**BG50-../DHE09XA4C**	62	10000	-
2,2	49,5	420	2,9	29,31	**BG60-../DHE09XA4C**	92	14800	-
2,2	44,5	470	2,6	32,48	**BG60-../DHE09XA4C**	92	15400	-
2,2	37,5	560	2,1	38,85	**BG60-../DHE09XA4C**	92	16000	-
2,2	33,5	620	1,95	43,05	**BG60-../DHE09XA4C**	92	16000	-
2,2	29	720	1,65	50,31	**BG60-../DHE09XA4C**	92	16000	-
2,2	26	800	1,5	55,76	**BG60-../DHE09XA4C**	92	16000	-
2,2	24	870	1,4	60,90	**BG60-../DHE09XA4C**	92	16000	-
2,2	21,5	970	1,25	67,49	**BG60-../DHE09XA4C**	92	16000	-
2,2	19,5	1070	1,1	75,71	**BG60Z-../DHE09XA4C**	112	16000	-
2,2	16	1310	0,92	91,09	**BG60Z-../DHE09XA4C**	112	16000	-
2,2	14,5	1440	0,83	101,0	**BG60Z-../DHE09XA4C**	112	16000	-
2,2	29	720	3,2	50,40	**BG70-../DHE09XA4C**	130	20000	-
2,2	24,5	850	2,7	59,82	**BG70-../DHE09XA4C**	130	20000	-
2,2	22,5	930	2,5	64,85	**BG70Z-../DHE09XA4C**	151	20000	-
2,2	20	1050	2,2	73,82	**BG70Z-../DHE09XA4C**	151	20000	-
2,2	16,5	1270	1,8	87,61	**BG70Z-../DHE09XA4C**	151	20000	-
2,2	15,5	1350	1,7	95,74	**BG70Z-../DHE09XA4C**	151	20000	-
2,2	13	1610	1,45	113,6	**BG70Z-../DHE09XA4C**	151	20000	-
2,2	12	1750	1,3	124,0	**BG70Z-../DHE09XA4C**	151	20000	-
2,2	9,8	2100	1,1	147,2	**BG70Z-../DHE09XA4C**	151	20000	-
2,2	8,8	2350	0,98	163,8	**BG70Z-../DHE09XA4C**	151	20000	-
2,2	7,5	2800	0,82	194,4	**BG70Z-../DHE09XA4C**	151	20000	-
2,2	15,5	1350	3,1	93,89	**BG80Z-../DHE09XA4C**	219	26000	-
2,2	13	1610	2,6	112,4	**BG80Z-../DHE09XA4C**	219	26000	-
2,2	12	1750	2,4	124,8	**BG80Z-../DHE09XA4C**	219	26000	-
2,2	10	2100	2,0	145,4	**BG80Z-../DHE09XA4C**	219	26000	-
2,2	9,0	2300	1,85	161,5	**BG80Z-../DHE09XA4C**	219	26000	-
2,2	7,8	2650	1,6	186,8	**BG80Z-../DHE09XA4C**	219	26000	-
2,2	7,0	3000	1,4	207,4	**BG80Z-../DHE09XA4C**	219	26000	-
2,2	6,4	3000	1,55	227,2	**BG80G40-../DHE09XA4C**	231	26000	-
2,2	5,8	3300	1,4	252,3	**BG80G40-../DHE09XA4C**	231	26000	-
2,2	5,1	3800	1,2	282,8	**BG80G40-../DHE09XA4C**	231	26000	-
2,2	4,6	4200	1,1	314,0	**BG80G40-../DHE09XA4C**	231	26000	-
2,2	4,0	4900	0,94	360,0	**BG80G40-../DHE09XA4C**	231	26000	-
2,2	3,7	5300	0,87	399,8	**BG80G40-../DHE09XA4C**	231	26000	-
2,2	8,1	2550	3,3	178,5	**BG90Z-../DHE09XA4C**	329	65000	-
2,2	7,0	3000	2,8	208,3	**BG90Z-../DHE09XA4C**	329	65000	-
2,2	6,4	3250	2,6	228,1	**BG90Z-../DHE09XA4C**	329	65000	-
2,2	5,5	3350	2,7	262,5	**BG90G50-../DHE09XA4C**	340	65000	-
2,2	4,9	4000	2,3	298,8	**BG90G50-../DHE09XA4C**	340	65000	-
2,2	4,0	4750	1,95	360,3	**BG90G50-../DHE09XA4C**	340	65000	-
2,2	3,4	5700	1,6	435,8	**BG90G50-../DHE09XA4C**	340	65000	-
2,2	2,9	6700	1,35	504,7	**BG90G50-../DHE09XA4C**	340	65000	-
2,2	2,5	7800	1,2	588,8	**BG90G50-../DHE09XA4C**	340	65000	-
2,2	2,3	8500	1,1	644,7	**BG90G50-../DHE09XA4C**	340	65000	-
2,2	2,1	9300	0,99	714,2	**BG90G50-../DHE09XA4C**	340	65000	-
2,2	3,2	6500	2,8	456,7	**BG100Z-../DHE09XA4C**	528	90000	-
2,2	2,9	7200	2,6	508,5	**BG100Z-../DHE09XA4C**	528	90000	-
2,2	2,5	8400	2,2	591,1	**BG100Z-../DHE09XA4C**	528	90000	-
2,2	2,2	9500	1,95	658,1	**BG100Z-../DHE09XA4C**	528	90000	-
2,2	1,9	11000	1,7	759,0	**BG100Z-../DHE09XA4C**	528	90000	-

Крутящий момент обозначенный (*) является максимально допустимым значением при коэффициенте эксплуатации f_B=1,0.

2,2 кВт

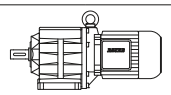

P_N	50 Гц			i	Тип	m	F_{RN}	F_{RV}
	n_2	M_2	f_B					
[кВт]	[об/мин]	[Нм]	[—]	[:1]		[кг]	[N]	[N]
2,2	1,8	11600	1,6	845,1	**BG100Z-../DHE09XA4C**	528	90000	-
2,2	1,5	12400	1,5	976,1	**BG100G50-../DHE09XA4C**	527	90000	-
2,2	1,4	13600	1,35	1043	**BG100G50-../DHE09XA4C**	527	90000	-
2,2	1,2	15900	1,15	1204	**BG100G50-../DHE09XA4C**	527	90000	-
2,2	1,0	19600	0,94	1444	**BG100G50-../DHE09XA4C**	527	90000	-

3 кВт

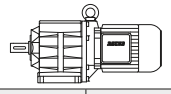

P_N	50 Гц			i	Тип	m	F_{RN}	F_{RV}
	n_2	M_2	f_B					
[кВт]	[об/мин]	[Нм]	[—]	[:1]		[кг]	[N]	[N]
3	540	53	2,4	2,67	**BG30-../DHE11MA4**	46	1450	-
3	425	67	2,1	3,40	**BG30-../DHE11MA4**	46	1580	-
3	345	83	2,1	4,21	**BG30-../DHE11MA4**	46	1630	-
3	265	108	1,85	5,44	**BG30-../DHE11MA4**	46	1670	-
3	215	133	1,7	6,76	**BG30-../DHE11MA4**	46	2550	-
3	192	149	1,55	7,50	**BG30-../DHE11MA4**	46	2750	-
3	183	156	1,4	7,91	**BG30-../DHE11MA4**	46	1760	-
3	168	170	1,45	8,60	**BG30-../DHE11MA4**	46	2800	-
3	151	189	1,35	9,55	**BG30-../DHE11MA4**	46	3000	-
3	136	210	1,25	10,65	**BG30-../DHE11MA4**	46	2950	-
3	122	230	1,2	11,82	**BG30-../DHE11MA4**	46	3200	-
3	105	270	1,1	13,77	**BG30-../DHE11MA4**	46	3150	-
3	95	300	1,0	15,27	**BG30-../DHE11MA4**	46	3450	-
3	85	335	0,9	17,06	**BG30-../DHE11MA4**	46	3700	-
3	77	370	0,81	18,93	**BG30-../DHE11MA4**	46	4100	-
3	365	78	3,1	3,97	**BG40-../DHE11MA4**	65	2400	-
3	295	97	2,8	4,94	**BG40-../DHE11MA4**	65	2450	-
3	230	124	2,4	6,29	**BG40-../DHE11MA4**	65	2600	-
3	225	127	2,5	6,40	**BG40-../DHE11MA4**	65	3750	-
3	205	139	2,3	7,11	**BG40-../DHE11MA4**	65	3950	-
3	189	151	1,95	7,62	**BG40-../DHE11MA4**	65	2650	-
3	174	164	2,1	8,31	**BG40-../DHE11MA4**	65	4100	-
3	157	182	1,95	9,23	**BG40-../DHE11MA4**	65	4350	-
3	140	200	1,9	10,35	**BG40-../DHE11MA4**	65	4350	-
3	126	225	1,75	11,49	**BG40-../DHE11MA4**	65	4600	-
3	112	255	1,6	12,86	**BG40-../DHE11MA4**	65	4500	-
3	101	280	1,5	14,28	**BG40-../DHE11MA4**	65	4900	-
3	88	325	1,3	16,39	**BG40-../DHE11MA4**	65	5300	-
3	80	355	1,2	18,19	**BG40-../DHE11MA4**	65	5600	-
3	73	390	1,1	19,84	**BG40-../DHE11MA4**	65	5800	-
3	66	430	0,99	22,02	**BG40-../DHE11MA4**	65	6000	-
3	62	460	0,92	23,43	**BG40-../DHE11MA4**	65	6200	-
3	56	510	0,83	26,01	**BG40-../DHE11MA4**	65	6500	-
3	166	172	3,0	8,70	**BG50-../DHE11MA4**	75	5300	-
3	150	191	2,7	9,65	**BG50-../DHE11MA4**	75	5600	-
3	120	235	2,5	12,06	**BG50-../DHE11MA4**	75	5700	-
3	108	265	2,2	13,36	**BG50-../DHE11MA4**	75	6100	-
3	88	325	1,95	16,53	**BG50-../DHE11MA4**	75	6500	-
3	79	360	1,75	18,33	**BG50-../DHE11MA4**	75	7200	-
3	66	430	1,45	21,96	**BG50-../DHE11MA4**	75	8000	-
3	60	475	1,35	24,34	**BG50-../DHE11MA4**	75	8700	-
3	49	580	1,1	29,62	**BG50-../DHE11MA4**	75	8000	-
3	44	650	0,97	32,84	**BG50-../DHE11MA4**	75	8700	-
3	38,5	740	0,85	37,89	**BG50-../DHE11MA4**	75	10000	-
3	78	365	3,1	18,62	**BG60-../DHE11MA4**	107	12400	-
3	65	440	2,7	22,40	**BG60-../DHE11MA4**	107	13300	-
3	59	485	2,5	24,82	**BG60-../DHE11MA4**	107	13800	-
3	49,5	570	2,1	29,31	**BG60-../DHE11MA4**	107	14800	-
3	44,5	640	1,9	32,48	**BG60-../DHE11MA4**	107	15400	-
3	37,5	760	1,6	38,85	**BG60-../DHE11MA4**	107	16000	-
3	33,5	850	1,4	43,05	**BG60-../DHE11MA4**	107	16000	-
3	29	980	1,2	50,31	**BG60-../DHE11MA4**	107	16000	-
3	26	1100	1,1	55,76	**BG60-../DHE11MA4**	107	16000	-

Крутящий момент обозначенный (*) является максимально допустимым значением при коэффициенте эксплуатации f_B=1,0.

3 кВт

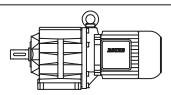

P_N	50 Гц			i	Тип	m	F_{RN}	F_{RV}
	n_2	M_2	f_B					
[кВт]	[об/мин]	[Нм]	[—]	[:1]		[кг]	[N]	[N]
3	24	1190	1,0	60,90	**BG60-../DHE11MA4**	107	16000	-
3	21,5	1330	0,9	67,49	**BG60-../DHE11MA4**	107	16000	-
3	19,5	1460	0,82	75,71	**BG60Z-../DHE11MA4**	123	16000	-
3	41	690	3,3	35,24	**BG70-../DHE11MA4**	138	18300	-
3	37	770	3,0	39,22	**BG70-../DHE11MA4**	138	19100	-
3	31	920	2,5	46,54	**BG70-../DHE11MA4**	138	20000	-
3	29	980	2,3	50,40	**BG70-../DHE11MA4**	138	20000	-
3	24,5	1160	2,0	59,82	**BG70-../DHE11MA4**	138	20000	-
3	22,5	1270	1,8	64,85	**BG70Z-../DHE11MA4**	164	20000	-
3	20	1430	1,6	73,82	**BG70Z-../DHE11MA4**	164	20000	-
3	16,5	1730	1,35	87,61	**BG70Z-../DHE11MA4**	164	20000	-
3	15,5	1840	1,25	95,74	**BG70Z-../DHE11MA4**	164	20000	-
3	13	2200	1,05	113,6	**BG70Z-../DHE11MA4**	164	20000	-
3	12	2350	0,98	124,0	**BG70Z-../DHE11MA4**	164	20000	-
3	22	1300	3,2	66,40	**BG80Z-../DHE11MA4**	234	26000	-
3	20	1430	2,9	73,73	**BG80Z-../DHE11MA4**	234	26000	-
3	17,5	1630	2,6	84,55	**BG80Z-../DHE11MA4**	234	26000	-
3	15,5	1840	2,3	93,89	**BG80Z-../DHE11MA4**	234	26000	-
3	13	2200	1,9	112,4	**BG80Z-../DHE11MA4**	234	26000	-
3	12	2350	1,8	124,8	**BG80Z-../DHE11MA4**	234	26000	-
3	10	2850	1,45	145,4	**BG80Z-../DHE11MA4**	234	26000	-
3	9,0	3150	1,35	161,5	**BG80Z-../DHE11MA4**	234	26000	-
3	7,8	3650	1,15	186,8	**BG80Z-../DHE11MA4**	234	26000	-
3	7,0	4050	1,05	207,4	**BG80Z-../DHE11MA4**	234	26000	-
3	6,4	4150	1,1	227,2	**BG80G40-../DHE11MA4**	242	26000	-
3	5,8	4600	1,0	252,3	**BG80G40-../DHE11MA4**	242	26000	-
3	5,1	5300	0,87	282,8	**BG80G40-../DHE11MA4**	242	26000	-
3	10,5	2700	3,1	139,2	**BG90Z-../DHE11MA4**	336	65000	-
3	8,9	3200	2,6	163,0	**BG90Z-../DHE11MA4**	336	65000	-
3	8,1	3500	2,4	178,5	**BG90Z-../DHE11MA4**	336	65000	-
3	7,0	4050	2,1	208,3	**BG90Z-../DHE11MA4**	336	65000	-
3	6,4	4450	1,9	228,1	**BG90Z-../DHE11MA4**	336	65000	-
3	5,5	4750	1,95	262,5	**BG90G50-../DHE11MA4**	353	65000	-
3	4,9	5500	1,65	298,8	**BG90G50-../DHE11MA4**	353	65000	-
3	4,0	6600	1,4	360,3	**BG90G50-../DHE11MA4**	353	65000	-
3	3,4	8000	1,15	435,8	**BG90G50-../DHE11MA4**	353	65000	-
3	2,9	9300	0,99	504,7	**BG90G50-../DHE11MA4**	353	65000	-
3	2,5	10800	0,85	588,8	**BG90G50-../DHE11MA4**	353	65000	-
3	5,6	5100	3,3	259,0	**BG100-../DHE11MA4**	453	90000	-
3	4,8	5900	3,1	300,4	**BG100Z-../DHE11MA4**	543	90000	-
3	4,2	6800	2,7	343,6	**BG100Z-../DHE11MA4**	543	90000	-
3	3,8	7500	2,5	382,6	**BG100Z-../DHE11MA4**	543	90000	-
3	3,2	8900	2,1	456,7	**BG100Z-../DHE11MA4**	543	90000	-
3	2,9	9800	1,9	508,5	**BG100Z-../DHE11MA4**	543	90000	-
3	2,5	11400	1,6	591,1	**BG100Z-../DHE11MA4**	543	90000	-
3	2,2	13000	1,4	658,1	**BG100Z-../DHE11MA4**	543	90000	-
3	1,9	15000	1,25	759,0	**BG100Z-../DHE11MA4**	543	90000	-
3	1,8	15900	1,15	845,1	**BG100Z-../DHE11MA4**	543	90000	-
3	1,5	17500	1,05	976,1	**BG100G50-../DHE11MA4**	540	90000	-
3	1,4	19000	0,97	1043	**BG100G50-../DHE11MA4**	540	90000	-
3	1,2	22200	0,83	1204	**BG100G50-../DHE11MA4**	540	90000	-

4 кВт

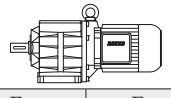

P_N	50 Гц			i	Тип	m	F_{RN}	F_{RV}
	n_2	M_2	f_B					
[кВт]	[об/мин]	[Нм]	[—]	[:1]		[кг]	[N]	[N]
4	540	70	1,85	2,67	**BG30-../DHE11LA4**	58	1450	-
4	425	89	1,55	3,40	**BG30-../DHE11LA4**	58	1580	-
4	345	110	1,55	4,21	**BG30-../DHE11LA4**	58	1630	-
4	265	144	1,4	5,44	**BG30-../DHE11LA4**	58	1670	-
4	215	177	1,3	6,76	**BG30-../DHE11LA4**	58	2550	-
4	192	198	1,15	7,50	**BG30-../DHE11LA4**	58	2750	-

Крутящий момент обозначенный (*) является максимально допустимым значением при коэффициенте эксплуатации f_B=1,0.

4 кВт

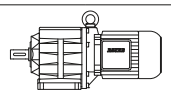

P_N	50 Гц			i	Тип	m	F_{RN}	F_{RV}
	n_2	M_2	f_B					
[кВт]	[об/мин]	[Нм]	[—]	[:1]		[кг]	[N]	[N]
4	183	205	1,05	7,91	**BG30-../DHE11LA4**	58	1760	-
4	168	225	1,1	8,60	**BG30-../DHE11LA4**	58	2800	-
4	151	250	1,0	9,55	**BG30-../DHE11LA4**	58	3000	-
4	136	280	0,95	10,65	**BG30-../DHE11LA4**	58	2950	-
4	122	310	0,88	11,82	**BG30-../DHE11LA4**	58	3200	-
4	105	360	0,82	13,77	**BG30-../DHE11LA4**	58	3150	-
4	590	64	3,2	2,46	**BG40-../DHE11LA4**	77	2150	-
4	455	83	2,7	3,19	**BG40-../DHE11LA4**	77	2350	-
4	365	104	2,3	3,97	**BG40-../DHE11LA4**	77	2400	-
4	295	129	2,1	4,94	**BG40-../DHE11LA4**	77	2450	-
4	230	166	1,8	6,29	**BG40-../DHE11LA4**	77	2600	-
4	225	169	1,85	6,40	**BG40-../DHE11LA4**	77	3750	-
4	205	186	1,75	7,11	**BG40-../DHE11LA4**	77	3950	-
4	189	200	1,5	7,62	**BG40-../DHE11LA4**	77	2650	-
4	174	215	1,6	8,31	**BG40-../DHE11LA4**	77	4100	-
4	157	240	1,5	9,23	**BG40-../DHE11LA4**	77	4350	-
4	140	270	1,4	10,35	**BG40-../DHE11LA4**	77	4350	-
4	126	300	1,3	11,49	**BG40-../DHE11LA4**	77	4600	-
4	112	340	1,2	12,86	**BG40-../DHE11LA4**	77	4500	-
4	101	375	1,1	14,28	**BG40-../DHE11LA4**	77	4900	-
4	88	430	0,99	16,39	**BG40-../DHE11LA4**	77	5300	-
4	80	475	0,89	18,19	**BG40-../DHE11LA4**	77	5600	-
4	73	520	0,82	19,84	**BG40-../DHE11LA4**	77	5800	-
4	295	129	3,1	4,91	**BG50-../DHE11LA4**	86	3500	-
4	240	159	2,8	6,07	**BG50-../DHE11LA4**	86	4700	-
4	215	177	2,5	6,74	**BG50-../DHE11LA4**	86	3750	-
4	166	230	2,2	8,70	**BG50-../DHE11LA4**	86	5300	-
4	150	250	2,1	9,65	**BG50-../DHE11LA4**	86	5600	-
4	120	315	1,85	12,06	**BG50-../DHE11LA4**	86	5700	-
4	108	350	1,7	13,36	**BG50-../DHE11LA4**	86	6100	-
4	88	430	1,45	16,53	**BG50-../DHE11LA4**	86	6500	-
4	79	480	1,3	18,33	**BG50-../DHE11LA4**	86	7200	-
4	66	570	1,1	21,96	**BG50-../DHE11LA4**	86	8000	-
4	60	630	1,0	24,34	**BG50-../DHE11LA4**	86	8700	-
4	49	770	0,82	29,62	**BG50-../DHE11LA4**	86	8000	-
4	119	320	3,1	12,16	**BG60-../DHE11LA4**	119	10800	-
4	107	355	2,9	13,47	**BG60-../DHE11LA4**	119	11200	-
4	86	440	2,5	16,80	**BG60-../DHE11LA4**	119	12000	-
4	78	485	2,4	18,62	**BG60-../DHE11LA4**	119	12400	-
4	65	580	2,1	22,40	**BG60-../DHE11LA4**	119	13300	-
4	59	640	1,9	24,82	**BG60-../DHE11LA4**	119	13800	-
4	49,5	770	1,55	29,31	**BG60-../DHE11LA4**	119	14800	-
4	44,5	850	1,4	32,48	**BG60-../DHE11LA4**	119	15400	-
4	37,5	1010	1,2	38,85	**BG60-../DHE11LA4**	119	16000	-
4	33,5	1140	1,05	43,05	**BG60-../DHE11LA4**	119	16000	-
4	29	1310	0,92	50,31	**BG60-../DHE11LA4**	119	16000	-
4	26	1460	0,82	55,76	**BG60-../DHE11LA4**	119	16000	-
4	53	720	3,2	27,21	**BG70-../DHE11LA4**	149	16400	-
4	49	770	3,0	29,69	**BG70-../DHE11LA4**	149	16900	-
4	41	930	2,5	35,24	**BG70-../DHE11LA4**	149	18300	-
4	37	1030	2,2	39,22	**BG70-../DHE11LA4**	149	19100	-
4	31	1230	1,85	46,54	**BG70-../DHE11LA4**	149	20000	-
4	29	1310	1,75	50,40	**BG70-../DHE11LA4**	149	20000	-
4	24,5	1550	1,5	59,82	**BG70-../DHE11LA4**	149	20000	-
4	22,5	1690	1,35	64,85	**BG70Z-../DHE11LA4**	176	20000	-
4	20	1910	1,2	73,82	**BG70Z-../DHE11LA4**	176	20000	-
4	16,5	2300	1,0	87,61	**BG70Z-../DHE11LA4**	176	20000	-
4	15,5	2450	0,94	95,74	**BG70Z-../DHE11LA4**	176	20000	-
4	30	1270	3,3	48,80	**BG80-../DHE11LA4**	204	23800	-
4	25,5	1490	2,8	57,24	**BG80-../DHE11LA4**	204	25400	-
4	23	1660	2,5	63,56	**BG80-../DHE11LA4**	204	26000	-
4	22	1730	2,4	66,40	**BG80Z-../DHE11LA4**	246	26000	-
4	20	1910	2,2	73,73	**BG80Z-../DHE11LA4**	246	26000	-
4	17,5	2150	1,95	84,55	**BG80Z-../DHE11LA4**	246	26000	-
4	15,5	2450	1,7	93,89	**BG80Z-../DHE11LA4**	246	26000	-

Крутящий момент обозначенный (*) является максимально допустимым значением при коэффициенте эксплуатации f_B=1,0.

4 кВт

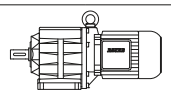

P_N	50 Гц			i	Тип	m	F_{RN}	F_{RV}
	n_2	M_2	f_B					
[кВт]	[об/мин]	[Нм]	[—]	[:1]		[кг]	[N]	[N]
4	13	2900	1,45	112,4	**BG80Z-../DHE11LA4**	246	26000	-
4	12	3150	1,35	124,8	**BG80Z-../DHE11LA4**	246	26000	-
4	10	3800	1,1	145,4	**BG80Z-../DHE11LA4**	246	26000	-
4	9,0	4200	1,0	161,5	**BG80Z-../DHE11LA4**	246	26000	-
4	7,8	4850	0,87	186,8	**BG80Z-../DHE11LA4**	246	26000	-
4	6,4	5600	0,82	227,2	**BG80G40-../DHE11LA4**	254	26000	-
4	14	2700	3,1	105,7	**BG90Z-../DHE11LA4**	348	65000	-
4	11,5	3300	2,5	127,1	**BG90Z-../DHE11LA4**	348	65000	-
4	10,5	3600	2,3	139,2	**BG90Z-../DHE11LA4**	348	65000	-
4	8,9	4250	2,0	163,0	**BG90Z-../DHE11LA4**	348	65000	-
4	8,1	4700	1,8	178,5	**BG90Z-../DHE11LA4**	348	65000	-
4	7,0	5400	1,55	208,3	**BG90Z-../DHE11LA4**	348	65000	-
4	6,4	5900	1,4	228,1	**BG90Z-../DHE11LA4**	348	65000	-
4	5,5	6500	1,4	262,5	**BG90G50-../DHE11LA4**	365	65000	-
4	4,9	7500	1,25	298,8	**BG90G50-../DHE11LA4**	365	65000	-
4	4,0	9000	1,0	360,3	**BG90G50-../DHE11LA4**	365	65000	-
4	3,4	10800	0,85	435,8	**BG90G50-../DHE11LA4**	365	65000	-
4	7,3	5200	3,2	198,8	**BG100-../DHE11LA4**	465	90000	-
4	6,2	6100	2,8	232,6	**BG100-../DHE11LA4**	465	90000	-
4	5,6	6800	2,5	259,0	**BG100-../DHE11LA4**	465	90000	-
4	5,4	7000	2,6	269,8	**BG100Z-../DHE11LA4**	555	90000	-
4	4,8	7900	2,3	300,4	**BG100Z-../DHE11LA4**	555	90000	-
4	4,2	9000	2,1	343,6	**BG100Z-../DHE11LA4**	555	90000	-
4	3,8	10000	1,85	382,6	**BG100Z-../DHE11LA4**	555	90000	-
4	3,2	11900	1,55	456,7	**BG100Z-../DHE11LA4**	555	90000	-
4	2,9	13100	1,4	508,5	**BG100Z-../DHE11LA4**	555	90000	-
4	2,5	15200	1,2	591,1	**BG100Z-../DHE11LA4**	555	90000	-
4	2,2	17300	1,05	658,1	**BG100Z-../DHE11LA4**	555	90000	-
4	1,9	20100	0,92	759,0	**BG100Z-../DHE11LA4**	555	90000	-
4	1,8	21200	0,87	845,1	**BG100Z-../DHE11LA4**	555	90000	-

5,5 кВт

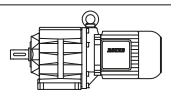

P_N	50 Гц			i	Тип	m	F_{RN}	F_{RV}
	n_2	M_2	f_B					
[кВт]	[об/мин]	[Нм]	[—]	[:1]		[кг]	[N]	[N]
5,5	550	95	1,35	2,67	**BG30-../DHE11LA4C**	62	1450	-
5,5	430	122	1,15	3,40	**BG30-../DHE11LA4C**	62	1580	-
5,5	350	150	1,15	4,21	**BG30-../DHE11LA4C**	62	1630	-
5,5	270	194	1,05	5,44	**BG30-../DHE11LA4C**	62	1670	-
5,5	220	235	0,96	6,76	**BG30-../DHE11LA4C**	62	2550	-
5,5	195	265	0,87	7,50	**BG30-../DHE11LA4C**	62	2750	-
5,5	170	305	0,81	8,60	**BG30-../DHE11LA4C**	62	2800	-
5,5	600	87	2,3	2,46	**BG40-../DHE11LA4C**	81	2150	-
5,5	460	114	1,95	3,19	**BG40-../DHE11LA4C**	81	2350	-
5,5	370	141	1,75	3,97	**BG40-../DHE11LA4C**	81	2400	-
5,5	300	175	1,55	4,94	**BG40-../DHE11LA4C**	81	2450	-
5,5	235	220	1,35	6,29	**BG40-../DHE11LA4C**	81	2600	-
5,5	230	225	1,4	6,40	**BG40-../DHE11LA4C**	81	3750	-
5,5	210	250	1,3	7,11	**BG40-../DHE11LA4C**	81	3950	-
5,5	192	270	1,1	7,62	**BG40-../DHE11LA4C**	81	2650	-
5,5	176	295	1,15	8,31	**BG40-../DHE11LA4C**	81	4100	-
5,5	163	320	0,92	9,00	**BG40-../DHE11LA4C**	81	2650	-
5,5	159	330	1,1	9,23	**BG40-../DHE11LA4C**	81	4350	-
5,5	142	365	1,05	10,35	**BG40-../DHE11LA4C**	81	4350	-
5,5	128	410	0,95	11,49	**BG40-../DHE11LA4C**	81	4600	-
5,5	114	460	0,89	12,86	**BG40-../DHE11LA4C**	81	4500	-
5,5	103	500	0,84	14,28	**BG40-../DHE11LA4C**	81	4900	-
5,5	415	126	2,8	3,55	**BG50-../DHE11LA4C**	90	3300	-
5,5	300	175	2,3	4,91	**BG50-../DHE11LA4C**	90	3500	-
5,5	245	210	2,1	6,07	**BG50-../DHE11LA4C**	90	4700	-
5,5	220	235	1,9	6,74	**BG50-../DHE11LA4C**	90	3750	-
5,5	168	310	1,65	8,70	**BG50-../DHE11LA4C**	90	5300	-

Крутящий момент обозначенный (*) является максимально допустимым значением при коэффициенте эксплуатации f_B=1,0.

5,5 кВт

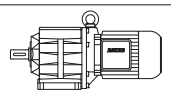

P_N	50 Гц			i	Тип	m	F_{RN}	F_{RV}
	n_2	M_2	f_B					
[кВт]	[об/мин]	[Нм]	[—]	[:1]		[кг]	[N]	[N]
5,5	152	345	1,5	9,65	**BG50-../DHE11LA4C**	90	5600	-
5,5	122	430	1,35	12,06	**BG50-../DHE11LA4C**	90	5700	-
5,5	110	475	1,25	13,36	**BG50-../DHE11LA4C**	90	6100	-
5,5	89	590	1,05	16,53	**BG50-../DHE11LA4C**	90	6500	-
5,5	80	650	0,97	18,33	**BG50-../DHE11LA4C**	90	7200	-
5,5	67	780	0,81	21,96	**BG50-../DHE11LA4C**	90	8000	-
5,5	215	240	3,3	6,88	**BG60-../DHE11LA4C**	123	8600	-
5,5	160	325	2,7	9,13	**BG60-../DHE11LA4C**	123	9800	-
5,5	145	360	2,5	10,12	**BG60-../DHE11LA4C**	123	10200	-
5,5	121	430	2,3	12,16	**BG60-../DHE11LA4C**	123	10800	-
5,5	109	480	2,1	13,47	**BG60-../DHE11LA4C**	123	11200	-
5,5	87	600	1,85	16,80	**BG60-../DHE11LA4C**	123	12000	-
5,5	79	660	1,75	18,62	**BG60-../DHE11LA4C**	123	12400	-
5,5	66	790	1,5	22,40	**BG60-../DHE11LA4C**	123	13300	-
5,5	59	890	1,35	24,82	**BG60-../DHE11LA4C**	123	13800	-
5,5	50	1050	1,15	29,31	**BG60-../DHE11LA4C**	123	14800	-
5,5	45	1160	1,05	32,48	**BG60-../DHE11LA4C**	123	15400	-
5,5	38	1380	0,87	38,85	**BG60-../DHE11LA4C**	123	16000	-
5,5	70	750	3,1	20,98	**BG70-../DHE11LA4C**	153	14600	-
5,5	64	820	2,8	22,92	**BG70-../DHE11LA4C**	153	15100	-
5,5	54	970	2,4	27,21	**BG70-../DHE11LA4C**	153	16400	-
5,5	49,5	1060	2,2	29,69	**BG70-../DHE11LA4C**	153	16900	-
5,5	41,5	1260	1,85	35,24	**BG70-../DHE11LA4C**	153	18300	-
5,5	37,5	1400	1,65	39,22	**BG70-../DHE11LA4C**	153	19100	-
5,5	31,5	1660	1,4	46,54	**BG70-../DHE11LA4C**	153	20000	-
5,5	29	1810	1,25	50,40	**BG70-../DHE11LA4C**	153	20000	-
5,5	24,5	2100	1,1	59,82	**BG70-../DHE11LA4C**	153	20000	-
5,5	23	2250	1,0	64,85	**BG70Z-../DHE11LA4C**	180	20000	-
5,5	20	2600	0,88	73,82	**BG70Z-../DHE11LA4C**	180	20000	-
5,5	38,5	1360	3,1	38,00	**BG80-../DHE11LA4C**	208	21300	-
5,5	33,5	1560	2,7	43,94	**BG80-../DHE11LA4C**	208	22600	-
5,5	30	1750	2,4	48,80	**BG80-../DHE11LA4C**	208	23800	-
5,5	26	2000	2,1	57,24	**BG80-../DHE11LA4C**	208	25400	-
5,5	23	2250	1,85	63,56	**BG80-../DHE11LA4C**	208	26000	-
5,5	22	2350	1,8	66,40	**BG80Z-../DHE11LA4C**	250	26000	-
5,5	20	2600	1,6	73,73	**BG80Z-../DHE11LA4C**	250	26000	-
5,5	17,5	3000	1,4	84,55	**BG80Z-../DHE11LA4C**	250	26000	-
5,5	16	3250	1,3	93,89	**BG80Z-../DHE11LA4C**	250	26000	-
5,5	13	4000	1,05	112,4	**BG80Z-../DHE11LA4C**	250	26000	-
5,5	12	4350	0,97	124,8	**BG80Z-../DHE11LA4C**	250	26000	-
5,5	10,5	5000	0,84	145,4	**BG80Z-../DHE11LA4C**	250	26000	-
5,5	19,5	2650	3,2	76,61	**BG90Z-../DHE11LA4C**	352	65000	-
5,5	17,5	3000	2,8	83,91	**BG90Z-../DHE11LA4C**	352	65000	-
5,5	15,5	3350	2,5	96,53	**BG90Z-../DHE11LA4C**	352	65000	-
5,5	14	3750	2,2	105,7	**BG90Z-../DHE11LA4C**	352	65000	-
5,5	11,5	4550	1,85	127,1	**BG90Z-../DHE11LA4C**	352	65000	-
5,5	10,5	5000	1,7	139,2	**BG90Z-../DHE11LA4C**	352	65000	-
5,5	9,0	5800	1,45	163,0	**BG90Z-../DHE11LA4C**	352	65000	-
5,5	8,2	6400	1,3	178,5	**BG90Z-../DHE11LA4C**	352	65000	-
5,5	7,1	7300	1,15	208,3	**BG90Z-../DHE11LA4C**	352	65000	-
5,5	6,5	8000	1,05	228,1	**BG90Z-../DHE11LA4C**	352	65000	-
5,5	5,6	8900	1,05	262,5	**BG90G50-../DHE11LA4C**	369	65000	-
5,5	4,9	10400	0,88	298,8	**BG90G50-../DHE11LA4C**	369	65000	-
5,5	9,5	5500	3,1	154,8	**BG100-../DHE11LA4C**	469	90000	-
5,5	8,2	6400	2,6	178,6	**BG100-../DHE11LA4C**	469	90000	-
5,5	7,4	7000	2,4	198,8	**BG100-../DHE11LA4C**	469	90000	-
5,5	6,3	8300	2,0	232,6	**BG100-../DHE11LA4C**	469	90000	-
5,5	5,7	9200	1,85	259,0	**BG100-../DHE11LA4C**	469	90000	-
5,5	5,5	9500	1,95	269,8	**BG100Z-../DHE11LA4C**	559	90000	-
5,5	4,9	10700	1,75	300,4	**BG100Z-../DHE11LA4C**	559	90000	-
5,5	4,3	12200	1,5	343,6	**BG100Z-../DHE11LA4C**	559	90000	-
5,5	3,9	13400	1,4	382,6	**BG100Z-../DHE11LA4C**	559	90000	-
5,5	3,2	16400	1,15	456,7	**BG100Z-../DHE11LA4C**	559	90000	-
5,5	2,9	18100	1,0	508,5	**BG100Z-../DHE11LA4C**	559	90000	-
5,5	2,5	21000	0,88	591,1	**BG100Z-../DHE11LA4C**	559	90000	-

Крутящий момент обозначенный (*) является максимально допустимым значением при коэффициенте эксплуатации f_B=1,0.

5,5 кВт

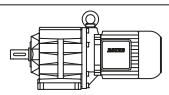

P_N	50 Гц			i	Тип	m	F_{RN}	F_{RV}
	n_2	M_2	f_B					
[кВт]	[об/мин]	[Нм]	[—]	[:1]		[кг]	[N]	[N]
5,5	2,3	22800	0,81	658,1	**BG100Z-../DHE11LA4C**	559	90000	-

7,5 кВт

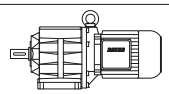

P_N	50 Гц			i	Тип	m	F_{RN}	F_{RV}
	n_2	M_2	f_B					
[кВт]	[об/мин]	[Нм]	[—]	[:1]		[кг]	[N]	[N]
7,5	600	119	2,6	2,47	**BG50-../DHE13LA4**	101	2900	-
7,5	415	172	2,0	3,55	**BG50-../DHE13LA4**	101	3300	-
7,5	300	235	1,7	4,91	**BG50-../DHE13LA4**	101	3500	-
7,5	245	290	1,55	6,07	**BG50-../DHE13LA4**	101	4700	-
7,5	220	325	1,4	6,74	**BG50-../DHE13LA4**	101	3750	-
7,5	168	425	1,2	8,70	**BG50-../DHE13LA4**	101	5300	-
7,5	152	470	1,1	9,65	**BG50-../DHE13LA4**	101	5600	-
7,5	122	580	0,99	12,06	**BG50-../DHE13LA4**	101	5700	-
7,5	110	650	0,91	13,36	**BG50-../DHE13LA4**	101	6100	-
7,5	295	240	2,9	4,98	**BG60-../DHE13LA4**	135	7800	-
7,5	240	295	2,6	6,16	**BG60-../DHE13LA4**	135	8500	-
7,5	215	330	2,4	6,88	**BG60-../DHE13LA4**	135	8600	-
7,5	160	445	2,0	9,13	**BG60-../DHE13LA4**	135	9800	-
7,5	145	490	1,85	10,12	**BG60-../DHE13LA4**	135	10200	-
7,5	121	590	1,7	12,16	**BG60-../DHE13LA4**	135	10800	-
7,5	109	650	1,55	13,47	**BG60-../DHE13LA4**	135	11200	-
7,5	87	820	1,35	16,80	**BG60-../DHE13LA4**	135	12000	-
7,5	79	900	1,25	18,62	**BG60-../DHE13LA4**	135	12400	-
7,5	66	1080	1,1	22,40	**BG60-../DHE13LA4**	135	13300	-
7,5	59	1210	0,99	24,82	**BG60-../DHE13LA4**	135	13800	-
7,5	50	1430	0,84	29,31	**BG60-../DHE13LA4**	135	14800	-
7,5	95	750	3,1	15,53	**BG70-../DHE13LA4**	165	12700	-
7,5	83	860	2,7	17,68	**BG70-../DHE13LA4**	165	13400	-
7,5	70	1020	2,3	20,98	**BG70-../DHE13LA4**	165	14600	-
7,5	64	1110	2,1	22,92	**BG70-../DHE13LA4**	165	15100	-
7,5	54	1320	1,75	27,21	**BG70-../DHE13LA4**	165	16400	-
7,5	49,5	1440	1,6	29,69	**BG70-../DHE13LA4**	165	16900	-
7,5	41,5	1720	1,35	35,24	**BG70-../DHE13LA4**	165	18300	-
7,5	37,5	1910	1,2	39,22	**BG70-../DHE13LA4**	165	19100	-
7,5	31,5	2250	1,0	46,54	**BG70-../DHE13LA4**	165	20000	-
7,5	29	2450	0,94	50,40	**BG70-../DHE13LA4**	165	20000	-
7,5	56	1270	3,3	26,44	**BG80-../DHE13LA4**	219	17900	-
7,5	50	1430	2,9	29,36	**BG80-../DHE13LA4**	219	18900	-
7,5	43	1660	2,5	34,22	**BG80-../DHE13LA4**	219	20200	-
7,5	38,5	1860	2,3	38,00	**BG80-../DHE13LA4**	219	21300	-
7,5	33,5	2100	2,0	43,94	**BG80-../DHE13LA4**	219	22600	-
7,5	30	2350	1,8	48,80	**BG80-../DHE13LA4**	219	23800	-
7,5	26	2750	1,55	57,24	**BG80-../DHE13LA4**	219	25400	-
7,5	23	3100	1,35	63,56	**BG80-../DHE13LA4**	219	26000	-
7,5	22	3250	1,3	66,40	**BG80Z-../DHE13LA4**	262	26000	-
7,5	20	3550	1,2	73,73	**BG80Z-../DHE13LA4**	262	26000	-
7,5	17,5	4050	1,05	84,55	**BG80Z-../DHE13LA4**	262	26000	-
7,5	16	4450	0,94	93,89	**BG80Z-../DHE13LA4**	262	26000	-
7,5	27,5	2600	3,2	53,46	**BG90-../DHE13LA4**	308	65000	-
7,5	26	2750	2,5	57,04	**BG90Z-../DHE13LA4**	364	65000	-
7,5	23,5	3000	2,5	62,47	**BG90Z-../DHE13LA4**	364	65000	-
7,5	19,5	3650	2,3	76,61	**BG90Z-../DHE13LA4**	364	65000	-
7,5	17,5	4050	2,1	83,91	**BG90Z-../DHE13LA4**	364	65000	-
7,5	15,5	4600	1,85	96,53	**BG90Z-../DHE13LA4**	364	65000	-
7,5	14	5100	1,65	105,7	**BG90Z-../DHE13LA4**	364	65000	-
7,5	11,5	6200	1,35	127,1	**BG90Z-../DHE13LA4**	364	65000	-
7,5	10,5	6800	1,25	139,2	**BG90Z-../DHE13LA4**	364	65000	-
7,5	9,0	7900	1,05	163,0	**BG90Z-../DHE13LA4**	364	65000	-
7,5	8,2	8700	0,97	178,5	**BG90Z-../DHE13LA4**	364	65000	-
7,5	7,1	10000	0,84	208,3	**BG90Z-../DHE13LA4**	364	65000	-
7,5	6,7	10300	0,89	219,9	**BG90G50-../DHE13LA4**	380	65000	-

Крутящий момент обозначенный (*) является максимально допустимым значением при коэффициенте эксплуатации f_B=1,0.

7,5 кВт

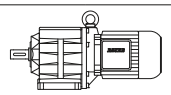

P_N	50 Гц			i	Тип	m	F_{RN}	F_{RV}
	n_2	M_2	f_B					
[кВт]	[об/мин]	[Нм]	[—]	[:1]		[кг]	[N]	[N]
7,5	14	5100	3,3	107,5	**BG100-../DHE13LA4**	480	90000	-
7,5	12,5	5700	2,9	119,7	**BG100-../DHE13LA4**	480	90000	-
7,5	10,5	6800	2,5	139,1	**BG100-../DHE13LA4**	480	90000	-
7,5	9,5	7500	2,2	154,8	**BG100-../DHE13LA4**	480	90000	-
7,5	8,2	8700	1,95	178,6	**BG100-../DHE13LA4**	480	90000	-
7,5	7,4	9600	1,75	198,8	**BG100-../DHE13LA4**	480	90000	-
7,5	6,3	11300	1,5	232,6	**BG100-../DHE13LA4**	480	90000	-
7,5	5,7	12500	1,35	259,0	**BG100-../DHE13LA4**	480	90000	-
7,5	5,5	13000	1,4	269,8	**BG100Z-../DHE13LA4**	571	90000	-
7,5	4,9	14600	1,25	300,4	**BG100Z-../DHE13LA4**	571	90000	-
7,5	4,3	16600	1,1	343,6	**BG100Z-../DHE13LA4**	571	90000	-
7,5	3,9	18300	1,0	382,6	**BG100Z-../DHE13LA4**	571	90000	-
7,5	3,2	22300	0,83	456,7	**BG100Z-../DHE13LA4**	571	90000	-

6

9,5 кВт

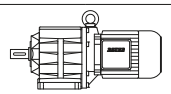

P_N	50 Гц			i	Тип	m	F_{RN}	F_{RV}
	n_2	M_2	f_B					
[кВт]	[об/мин]	[Нм]	[—]	[:1]		[кг]	[N]	[N]
9,5	600	151	2,0	2,47	**BG50-../DHE16MB4**	125	2900	-
9,5	415	215	1,6	3,55	**BG50-../DHE16MB4**	125	3300	-
9,5	300	300	1,35	4,91	**BG50-../DHE16MB4**	125	3500	-
9,5	245	370	1,2	6,07	**BG50-../DHE16MB4**	125	4700	-
9,5	220	410	1,1	6,74	**BG50-../DHE16MB4**	125	3750	-
9,5	169	530	0,96	8,70	**BG50-../DHE16MB4**	125	5300	-
9,5	153	590	0,89	9,65	**BG50-../DHE16MB4**	125	5600	-
9,5	395	225	2,7	3,74	**BG60-../DHE16MB4**	159	7100	-
9,5	300	300	2,3	4,98	**BG60-../DHE16MB4**	159	7800	-
9,5	240	375	2,1	6,16	**BG60-../DHE16MB4**	159	8500	-
9,5	220	410	1,95	6,82	**BG60-../DHE16MB4**	159	8900	-
9,5	215	420	1,85	6,88	**BG60-../DHE16MB4**	159	8600	-
9,5	162	560	1,6	9,13	**BG60-../DHE16MB4**	159	9800	-
9,5	146	620	1,45	10,12	**BG60-../DHE16MB4**	159	10200	-
9,5	121	740	1,35	12,16	**BG60-../DHE16MB4**	159	10800	-
9,5	110	820	1,25	13,47	**BG60-../DHE16MB4**	159	11200	-
9,5	88	1030	1,1	16,80	**BG60-../DHE16MB4**	159	12000	-
9,5	79	1140	1,0	18,62	**BG60-../DHE16MB4**	159	12400	-
9,5	66	1370	0,88	22,40	**BG60-../DHE16MB4**	159	13300	-
9,5	123	730	3,2	11,97	**BG70-../DHE16MB4**	194	11200	-
9,5	113	800	2,9	13,08	**BG70-../DHE16MB4**	194	11600	-
9,5	95	950	2,4	15,53	**BG70-../DHE16MB4**	194	12700	-
9,5	84	1080	2,1	17,68	**BG70-../DHE16MB4**	194	13400	-
9,5	71	1270	1,8	20,98	**BG70-../DHE16MB4**	194	14600	-
9,5	65	1390	1,65	22,92	**BG70-../DHE16MB4**	194	15100	-
9,5	55	1640	1,4	27,21	**BG70-../DHE16MB4**	194	16400	-
9,5	50	1810	1,25	29,69	**BG70-../DHE16MB4**	194	16900	-
9,5	42	2150	1,05	35,24	**BG70-../DHE16MB4**	194	18300	-
9,5	37,5	2400	0,96	39,22	**BG70-../DHE16MB4**	194	19100	-
9,5	32	2800	0,82	46,54	**BG70-../DHE16MB4**	194	20000	-
9,5	67	1350	3,1	22,09	**BG80-../DHE16MB4**	242	16500	-
9,5	56	1620	2,6	26,44	**BG80-../DHE16MB4**	242	17900	-
9,5	51	1770	2,4	29,36	**BG80-../DHE16MB4**	242	18900	-
9,5	43	2100	2,0	34,22	**BG80-../DHE16MB4**	242	20200	-
9,5	39	2300	1,85	38,00	**BG80-../DHE16MB4**	242	21300	-
9,5	33,5	2700	1,55	43,94	**BG80-../DHE16MB4**	242	22600	-
9,5	30,5	2950	1,4	48,80	**BG80-../DHE16MB4**	242	23800	-
9,5	26	3450	1,2	57,24	**BG80-../DHE16MB4**	242	25400	-
9,5	23,5	3850	1,1	63,56	**BG80-../DHE16MB4**	242	26000	-
9,5	22,5	4000	1,05	66,40	**BG80Z-../DHE16MB4**	286	26000	-
9,5	20	4500	0,93	73,73	**BG80Z-../DHE16MB4**	286	26000	-
9,5	17,5	5100	0,82	84,55	**BG80Z-../DHE16MB4**	286	26000	-
9,5	35,5	2550	3,3	41,85	**BG90-../DHE16MB4**	333	65000	-
9,5	30,5	2950	2,8	48,82	**BG90-../DHE16MB4**	333	65000	-

Крутящий момент обозначенный (*) является максимально допустимым значением при коэффициенте эксплуатации f_B=1,0.

9,5 кВт

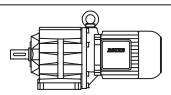

P_N	50 Гц			i	Тип	m	F_{RN}	F_{RV}
	n_2	M_2	f_B					
[кВт]	[об/мин]	[Нм]	[—]	[:1]		[кг]	[N]	[N]
9,5	27,5	3250	2,6	53,46	**BG90-../DHE16MB4**	333	65000	-
9,5	26	3450	1,95	57,04	**BG90Z-../DHE16MB4**	392	65000	-
9,5	24	3750	2,0	62,47	**BG90Z-../DHE16MB4**	392	65000	-
9,5	19,5	4650	1,8	76,61	**BG90Z-../DHE16MB4**	392	65000	-
9,5	18	5000	1,7	83,91	**BG90Z-../DHE16MB4**	392	65000	-
9,5	15,5	5800	1,45	96,53	**BG90Z-../DHE16MB4**	392	65000	-
9,5	14	6400	1,3	105,7	**BG90Z-../DHE16MB4**	392	65000	-
9,5	12	7500	1,1	127,1	**BG90Z-../DHE16MB4**	392	65000	-
9,5	11	8200	1,0	139,2	**BG90Z-../DHE16MB4**	392	65000	-
9,5	9,1	9900	0,85	163,0	**BG90Z-../DHE16MB4**	392	65000	-
9,5	16,5	5400	3,1	90,02	**BG100-../DHE16MB4**	504	90000	-
9,5	14	6400	2,6	107,5	**BG100-../DHE16MB4**	504	90000	-
9,5	12,5	7200	2,3	119,7	**BG100-../DHE16MB4**	504	90000	-
9,5	11	8200	2,0	139,1	**BG100-../DHE16MB4**	504	90000	-
9,5	9,5	9500	1,75	154,8	**BG100-../DHE16MB4**	504	90000	-
9,5	8,3	10900	1,55	178,6	**BG100-../DHE16MB4**	504	90000	-
9,5	7,4	12200	1,4	198,8	**BG100-../DHE16MB4**	504	90000	-
9,5	6,4	14100	1,2	232,6	**BG100-../DHE16MB4**	504	90000	-
9,5	5,7	15900	1,05	259,0	**BG100-../DHE16MB4**	504	90000	-
9,5	5,5	16400	1,15	269,8	**BG100Z-../DHE16MB4**	595	90000	-
9,5	4,9	18500	1,0	300,4	**BG100Z-../DHE16MB4**	595	90000	-
9,5	4,3	21000	0,88	343,6	**BG100Z-../DHE16MB4**	595	90000	-
9,5	3,9	23200	0,8	382,6	**BG100Z-../DHE16MB4**	595	90000	-

11 кВт

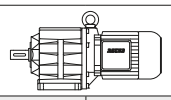

P_N	50 Гц			i	Тип	m	F_{RN}	F_{RV}
	n_2	M_2	f_B					
[кВт]	[об/мин]	[Нм]	[—]	[:1]		[кг]	[N]	[N]
11	600	175	1,75	2,47	**BG50-../DHE16LB4**	138	2900	-
11	415	250	1,4	3,55	**BG50-../DHE16LB4**	138	3300	-
11	300	350	1,15	4,91	**BG50-../DHE16LB4**	138	3500	-
11	245	425	1,05	6,07	**BG50-../DHE16LB4**	138	4700	-
11	220	475	0,95	6,74	**BG50-../DHE16LB4**	138	3750	-
11	169	620	0,82	8,70	**BG50-../DHE16LB4**	138	5300	-
11	590	178	3,0	2,52	**BG60-../DHE16LB4**	172	6200	-
11	395	265	2,3	3,74	**BG60-../DHE16LB4**	172	7100	-
11	300	350	1,95	4,98	**BG60-../DHE16LB4**	172	7800	-
11	240	435	1,75	6,16	**BG60-../DHE16LB4**	172	8500	-
11	220	475	1,7	6,82	**BG60-../DHE16LB4**	172	8900	-
11	215	485	1,6	6,88	**BG60-../DHE16LB4**	172	8600	-
11	162	640	1,4	9,13	**BG60-../DHE16LB4**	172	9800	-
11	146	710	1,3	10,12	**BG60-../DHE16LB4**	172	10200	-
11	121	860	1,15	12,16	**BG60-../DHE16LB4**	172	10800	-
11	110	950	1,05	13,47	**BG60-../DHE16LB4**	172	11200	-
11	88	1190	0,93	16,80	**BG60-../DHE16LB4**	172	12000	-
11	79	1320	0,87	18,62	**BG60-../DHE16LB4**	172	12400	-
11	146	710	3,2	10,09	**BG70-../DHE16LB4**	206	10200	-
11	123	850	2,7	11,97	**BG70-../DHE16LB4**	206	11200	-
11	113	920	2,5	13,08	**BG70-../DHE16LB4**	206	11600	-
11	95	1100	2,1	15,53	**BG70-../DHE16LB4**	206	12700	-
11	84	1250	1,85	17,68	**BG70-../DHE16LB4**	206	13400	-
11	71	1470	1,55	20,98	**BG70-../DHE16LB4**	206	14600	-
11	65	1610	1,45	22,92	**BG70-../DHE16LB4**	206	15100	-
11	55	1910	1,2	27,21	**BG70-../DHE16LB4**	206	16400	-
11	50	2100	1,1	29,69	**BG70-../DHE16LB4**	206	16900	-
11	42	2500	0,92	35,24	**BG70-../DHE16LB4**	206	18300	-
11	37,5	2800	0,82	39,22	**BG70-../DHE16LB4**	206	19100	-
11	74	1410	3,0	19,89	**BG80-../DHE16LB4**	256	15500	-
11	67	1560	2,7	22,09	**BG80-../DHE16LB4**	256	16500	-
11	56	1870	2,2	26,44	**BG80-../DHE16LB4**	256	17900	-
11	51	2050	2,0	29,36	**BG80-../DHE16LB4**	256	18900	-
11	43	2400	1,75	34,22	**BG80-../DHE16LB4**	256	20200	-

Крутящий момент обозначенный (*) является максимально допустимым значением при коэффициенте эксплуатации f_B=1,0.

11 кВт

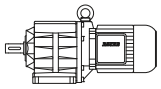

P_N	50 Гц			i	Тип	m	F_{RN}	F_{RV}
	n_2	M_2	f_B					
[кВт]	[об/мин]	[Нм]	[—]	[:1]		[кг]	[N]	[N]
11	39	2650	1,6	38,00	**BG80-../DHE16LB4**	256	21300	-
11	33,5	3100	1,35	43,94	**BG80-../DHE16LB4**	256	22600	-
11	30,5	3400	1,25	48,80	**BG80-../DHE16LB4**	256	23800	-
11	26	4000	1,05	57,24	**BG80-../DHE16LB4**	256	25400	-
11	23,5	4450	0,94	63,56	**BG80-../DHE16LB4**	256	26000	-
11	22,5	4650	0,9	66,40	**BG80Z-../DHE16LB4**	299	26000	-
11	20	5200	0,81	73,73	**BG80Z-../DHE16LB4**	299	26000	-
11	38,5	2700	3,1	38,21	**BG90-../DHE16LB4**	346	65000	-
11	35,5	2950	2,8	41,85	**BG90-../DHE16LB4**	346	65000	-
11	30,5	3400	2,5	48,82	**BG90-../DHE16LB4**	346	65000	-
11	27,5	3800	2,2	53,46	**BG90-../DHE16LB4**	346	65000	-
11	26	4000	1,7	57,04	**BG90Z-../DHE16LB4**	405	65000	-
11	24	4350	1,7	62,47	**BG90Z-../DHE16LB4**	405	65000	-
11	19,5	5300	1,6	76,61	**BG90Z-../DHE16LB4**	405	65000	-
11	18	5800	1,45	83,91	**BG90Z-../DHE16LB4**	405	65000	-
11	15,5	6700	1,25	96,53	**BG90Z-../DHE16LB4**	405	65000	-
11	14	7500	1,1	105,7	**BG90Z-../DHE16LB4**	405	65000	-
11	12	8700	0,97	127,1	**BG90Z-../DHE16LB4**	405	65000	-
11	11	9500	0,88	139,2	**BG90Z-../DHE16LB4**	405	65000	-
11	21	5000	3,2	70,69	**BG100-../DHE16LB4**	516	90000	-
11	18,5	5600	3,0	80,85	**BG100-../DHE16LB4**	516	90000	-
11	16,5	6300	2,7	90,02	**BG100-../DHE16LB4**	516	90000	-
11	14	7500	2,2	107,5	**BG100-../DHE16LB4**	516	90000	-
11	12,5	8400	2,0	119,7	**BG100-../DHE16LB4**	516	90000	-
11	11	9500	1,75	139,1	**BG100-../DHE16LB4**	516	90000	-
11	9,5	11000	1,55	154,8	**BG100-../DHE16LB4**	516	90000	-
11	8,3	12600	1,35	178,6	**BG100-../DHE16LB4**	516	90000	-
11	7,4	14100	1,2	198,8	**BG100-../DHE16LB4**	516	90000	-
11	6,4	16400	1,0	232,6	**BG100-../DHE16LB4**	516	90000	-
11	5,7	18400	0,91	259,0	**BG100-../DHE16LB4**	516	90000	-
11	5,5	19100	0,97	269,8	**BG100Z-../DHE16LB4**	608	90000	-
11	4,9	21400	0,86	300,4	**BG100Z-../DHE16LB4**	608	90000	-

15 кВт

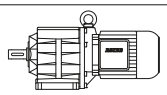

P_N	50 Гц			i	Тип	m	F_{RN}	F_{RV}
	n_2	M_2	f_B					
[кВт]	[об/мин]	[Нм]	[—]	[:1]		[кг]	[N]	[N]
15	600	235	1,3	2,47	**BG50-../DHE16XB4**	148	2900	-
15	415	345	1,0	3,55	**BG50-../DHE16XB4**	148	3300	-
15	300	475	0,84	4,91	**BG50-../DHE16XB4**	148	3500	-
15	590	240	2,2	2,52	**BG60-../DHE16XB4**	182	6200	-
15	395	360	1,7	3,74	**BG60-../DHE16XB4**	182	7100	-
15	300	475	1,45	4,98	**BG60-../DHE16XB4**	182	7800	-
15	240	590	1,3	6,16	**BG60-../DHE16XB4**	182	8500	-
15	220	650	1,25	6,82	**BG60-../DHE16XB4**	182	8900	-
15	215	660	1,2	6,88	**BG60-../DHE16XB4**	182	8600	-
15	162	880	1,0	9,13	**BG60-../DHE16XB4**	182	9800	-
15	146	980	0,93	10,12	**BG60-../DHE16XB4**	182	10200	-
15	121	1180	0,84	12,16	**BG60-../DHE16XB4**	182	10800	-
15	210	680	3,2	7,14	**BG70-../DHE16XB4**	216	8800	-
15	174	820	2,8	8,48	**BG70-../DHE16XB4**	216	9500	-
15	146	980	2,3	10,09	**BG70-../DHE16XB4**	216	10200	-
15	123	1160	2,0	11,97	**BG70-../DHE16XB4**	216	11200	-
15	113	1260	1,85	13,08	**BG70-../DHE16XB4**	216	11600	-
15	95	1500	1,55	15,53	**BG70-../DHE16XB4**	216	12700	-
15	84	1700	1,35	17,68	**BG70-../DHE16XB4**	216	13400	-
15	71	2000	1,15	20,98	**BG70-../DHE16XB4**	216	14600	-
15	65	2200	1,05	22,92	**BG70-../DHE16XB4**	216	15100	-
15	55	2600	0,88	27,21	**BG70-../DHE16XB4**	216	16400	-
15	50	2850	0,81	29,69	**BG70-../DHE16XB4**	216	16900	-
15	95	1500	2,8	15,62	**BG80-../DHE16XB4**	266	13700	-

Крутящий момент обозначенный (*) является максимально допустимым значением при коэффициенте эксплуатации f_B=1,0.

15 кВт

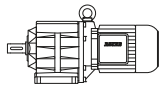

P_N	50 Гц			i	Тип	m	F_{RN}	F_{RV}
	n_2	M_2	f_B					
[кВт]	[об/мин]	[Нм]	[—]	[:1]		[кг]	[N]	[N]
15	85	1680	2,5	17,35	**BG80-../DHE16XB4**	266	14600	-
15	74	1930	2,2	19,89	**BG80-../DHE16XB4**	266	15500	-
15	67	2100	2,0	22,09	**BG80-../DHE16XB4**	266	16500	-
15	56	2550	1,65	26,44	**BG80-../DHE16XB4**	266	17900	-
15	51	2800	1,5	29,36	**BG80-../DHE16XB4**	266	18900	-
15	43	3300	1,25	34,22	**BG80-../DHE16XB4**	266	20200	-
15	39	3650	1,15	38,00	**BG80-../DHE16XB4**	266	21300	-
15	33,5	4250	0,99	43,94	**BG80-../DHE16XB4**	266	22600	-
15	30,5	4650	0,9	48,80	**BG80-../DHE16XB4**	266	23800	-
15	49,5	2850	2,9	29,78	**BG90-../DHE16XB4**	356	65000	-
15	45,5	3100	2,7	32,62	**BG90-../DHE16XB4**	356	65000	-
15	38,5	3700	2,3	38,21	**BG90-../DHE16XB4**	356	65000	-
15	35,5	4000	2,1	41,85	**BG90-../DHE16XB4**	356	65000	-
15	30,5	4650	1,8	48,82	**BG90-../DHE16XB4**	356	65000	-
15	27,5	5200	1,6	53,46	**BG90-../DHE16XB4**	356	65000	-
15	26	5500	1,25	57,04	**BG90Z-../DHE16XB4**	415	65000	-
15	24	5900	1,25	62,47	**BG90Z-../DHE16XB4**	415	65000	-
15	19,5	7300	1,15	76,61	**BG90Z-../DHE16XB4**	415	65000	-
15	18	7900	1,05	83,91	**BG90Z-../DHE16XB4**	415	65000	-
15	15,5	9200	0,91	96,53	**BG90Z-../DHE16XB4**	415	65000	-
15	14	10200	0,82	105,7	**BG90Z-../DHE16XB4**	415	65000	-
15	32	4450	3,2	46,43	**BG100-../DHE16XB4**	526	90000	-
15	28,5	5000	2,9	51,70	**BG100-../DHE16XB4**	526	90000	-
15	23,5	6000	2,6	63,49	**BG100-../DHE16XB4**	526	90000	-
15	21	6800	2,3	70,69	**BG100-../DHE16XB4**	526	90000	-
15	18,5	7700	2,1	80,85	**BG100-../DHE16XB4**	526	90000	-
15	16,5	8600	1,95	90,02	**BG100-../DHE16XB4**	526	90000	-
15	14	10200	1,65	107,5	**BG100-../DHE16XB4**	526	90000	-
15	12,5	11400	1,45	119,7	**BG100-../DHE16XB4**	526	90000	-
15	11	13000	1,3	139,1	**BG100-../DHE16XB4**	526	90000	-
15	9,5	15000	1,1	154,8	**BG100-../DHE16XB4**	526	90000	-
15	8,3	17200	0,98	178,6	**BG100-../DHE16XB4**	526	90000	-
15	7,4	19300	0,87	198,8	**BG100-../DHE16XB4**	526	90000	-

18,5 кВт

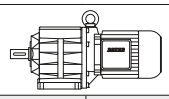

P_N	50 Гц			i	Тип	m	F_{RN}	F_{RV}
	n_2	M_2	f_B					
[кВт]	[об/мин]	[Нм]	[—]	[:1]		[кг]	[N]	[N]
18,5	600	290	1,05	2,47	**BG50-../DHE18LB4**	200	2900	-
18,5	415	425	0,82	3,55	**BG50-../DHE18LB4**	200	3300	-
18,5	590	295	1,8	2,52	**BG60-../DHE18LB4**	229	6200	-
18,5	395	445	1,4	3,74	**BG60-../DHE18LB4**	229	7100	-
18,5	300	580	1,2	4,98	**BG60-../DHE18LB4**	229	7800	-
18,5	215	820	0,95	6,88	**BG60-../DHE18LB4**	229	8600	-
18,5	162	1090	0,81	9,13	**BG60-../DHE18LB4**	229	9800	-
18,5	300	580	2,6	4,95	**BG70-../DHE18LB4**	257	6900	-
18,5	255	690	2,5	5,87	**BG70-../DHE18LB4**	257	8200	-
18,5	210	840	2,6	7,14	**BG70-../DHE18LB4**	257	8800	-
18,5	174	1010	2,3	8,48	**BG70-../DHE18LB4**	257	9500	-
18,5	146	1210	1,9	10,09	**BG70-../DHE18LB4**	257	10200	-
18,5	123	1430	1,6	11,97	**BG70-../DHE18LB4**	257	11200	-
18,5	113	1560	1,45	13,08	**BG70-../DHE18LB4**	257	11600	-
18,5	95	1850	1,25	15,53	**BG70-../DHE18LB4**	257	12700	-
18,5	84	2100	1,1	17,68	**BG70-../DHE18LB4**	257	13400	-
18,5	71	2450	0,94	20,98	**BG70-../DHE18LB4**	257	14600	-
18,5	65	2700	0,85	22,92	**BG70-../DHE18LB4**	257	15100	-
18,5	129	1360	3,1	11,43	**BG80-../DHE18LB4**	311	11600	-
18,5	116	1520	2,8	12,69	**BG80-../DHE18LB4**	311	12400	-
18,5	95	1850	2,3	15,62	**BG80-../DHE18LB4**	311	13700	-
18,5	85	2050	2,0	17,35	**BG80-../DHE18LB4**	311	14600	-
18,5	74	2350	1,8	19,89	**BG80-../DHE18LB4**	311	15500	-

Крутящий момент обозначенный (*) является максимально допустимым значением при коэффициенте эксплуатации f_B=1,0.

18,5 кВт

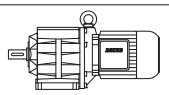

P_N	50 Гц			i	Тип	m	F_{RN}	F_{RV}
	n_2	M_2	f_B					
[кВт]	[об/мин]	[Нм]	[—]	[:1]		[кг]	[N]	[N]
18,5	67	2600	1,6	22,09	**BG80-../DHE18LB4**	311	16500	-
18,5	56	3150	1,35	26,44	**BG80-../DHE18LB4**	311	17900	-
18,5	51	3450	1,2	29,36	**BG80-../DHE18LB4**	311	18900	-
18,5	43	4100	1,0	34,22	**BG80-../DHE18LB4**	311	20200	-
18,5	39	4500	0,93	38,00	**BG80-../DHE18LB4**	311	21300	-
18,5	33,5	5200	0,81	43,94	**BG80-../DHE18LB4**	311	22600	-
18,5	65	2700	3,1	22,62	**BG90-../DHE18LB4**	402	65000	-
18,5	60	2900	2,9	24,78	**BG90-../DHE18LB4**	402	65000	-
18,5	49,5	3550	2,4	29,78	**BG90-../DHE18LB4**	402	65000	-
18,5	45,5	3850	2,2	32,62	**BG90-../DHE18LB4**	402	65000	-
18,5	38,5	4550	1,85	38,21	**BG90-../DHE18LB4**	402	65000	-
18,5	35,5	4950	1,7	41,85	**BG90-../DHE18LB4**	402	65000	-
18,5	30,5	5700	1,45	48,82	**BG90-../DHE18LB4**	402	65000	-
18,5	27,5	6400	1,3	53,46	**BG90-../DHE18LB4**	402	65000	-
18,5	26	6700	1,0	57,04	**BG90Z-../DHE18LB4**	456	65000	-
18,5	24	7300	1,05	62,47	**BG90Z-../DHE18LB4**	456	65000	-
18,5	19,5	9000	0,93	76,61	**BG90Z-../DHE18LB4**	456	65000	-
18,5	18	9800	0,86	83,91	**BG90Z-../DHE18LB4**	456	65000	-
18,5	44	4000	3,2	33,71	**BG100-../DHE18LB4**	572	88500	-
18,5	39,5	4450	3,0	37,54	**BG100-../DHE18LB4**	572	90000	-
18,5	32	5500	2,6	46,43	**BG100-../DHE18LB4**	572	90000	-
18,5	28,5	6100	2,4	51,70	**BG100-../DHE18LB4**	572	90000	-
18,5	23,5	7500	2,1	63,49	**BG100-../DHE18LB4**	572	90000	-
18,5	21	8400	1,9	70,69	**BG100-../DHE18LB4**	572	90000	-
18,5	18,5	9500	1,75	80,85	**BG100-../DHE18LB4**	572	90000	-
18,5	16,5	10700	1,55	90,02	**BG100-../DHE18LB4**	572	90000	-
18,5	14	12600	1,35	107,5	**BG100-../DHE18LB4**	572	90000	-
18,5	12,5	14100	1,2	119,7	**BG100-../DHE18LB4**	572	90000	-
18,5	11	16000	1,05	139,1	**BG100-../DHE18LB4**	572	90000	-
18,5	9,5	18500	0,91	154,8	**BG100-../DHE18LB4**	572	90000	-

22 кВт

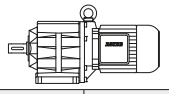

P_N	50 Гц			i	Тип	m	F_{RN}	F_{RV}
	n_2	M_2	f_B					
[кВт]	[об/мин]	[Нм]	[—]	[:1]		[кг]	[N]	[N]
22	600	350	0,87	2,47	**BG50-../DHE18XB4**	218	2900	-
22	590	355	1,5	2,52	**BG60-../DHE18XB4**	247	6200	-
22	395	530	1,15	3,74	**BG60-../DHE18XB4**	247	7100	-
22	300	700	0,98	4,98	**BG60-../DHE18XB4**	247	7800	-
22	215	970	0,8	6,88	**BG60-../DHE18XB4**	247	8600	-
22	300	700	2,1	4,95	**BG70-../DHE18XB4**	275	6900	-
22	255	820	2,1	5,87	**BG70-../DHE18XB4**	275	8200	-
22	210	1000	2,2	7,14	**BG70-../DHE18XB4**	275	8800	-
22	174	1200	1,9	8,48	**BG70-../DHE18XB4**	275	9500	-
22	146	1430	1,6	10,09	**BG70-../DHE18XB4**	275	10200	-
22	123	1700	1,35	11,97	**BG70-../DHE18XB4**	275	11200	-
22	113	1850	1,25	13,08	**BG70-../DHE18XB4**	275	11600	-
22	95	2200	1,05	15,53	**BG70-../DHE18XB4**	275	12700	-
22	84	2500	0,92	17,68	**BG70-../DHE18XB4**	275	13400	-
22	250	840	3,2	5,94	**BG80-../DHE18XB4**	329	8300	-
22	225	930	3,2	6,60	**BG80-../DHE18XB4**	329	9100	-
22	178	1180	3,2	8,30	**BG80-../DHE18XB4**	329	10400	-
22	160	1310	3,0	9,21	**BG80-../DHE18XB4**	329	10800	-
22	129	1620	2,6	11,43	**BG80-../DHE18XB4**	329	11600	-
22	116	1810	2,3	12,69	**BG80-../DHE18XB4**	329	12400	-
22	95	2200	1,9	15,62	**BG80-../DHE18XB4**	329	13700	-
22	85	2450	1,7	17,35	**BG80-../DHE18XB4**	329	14600	-
22	74	2800	1,5	19,89	**BG80-../DHE18XB4**	329	15500	-
22	67	3100	1,35	22,09	**BG80-../DHE18XB4**	329	16500	-
22	56	3750	1,1	26,44	**BG80-../DHE18XB4**	329	17900	-
22	51	4100	1,0	29,36	**BG80-../DHE18XB4**	329	18900	-

Крутящий момент обозначенный (*) является максимально допустимым значением при коэффициенте эксплуатации f_B=1,0.

22 кВт

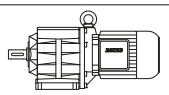

P_N	50 Гц			i	Тип	m	F_{RN}	F_{RV}
	n_2	M_2	f_B					
[кВт]	[об/мин]	[Нм]	[—]	[:1]		[кг]	[N]	[N]
22	43	4850	0,87	34,22	**BG80-../DHE18XB4**	329	20200	-
22	82	2550	3,2	17,96	**BG90-../DHE18XB4**	420	59800	-
22	75	2800	3,0	19,67	**BG90-../DHE18XB4**	420	62400	-
22	65	3200	2,6	22,62	**BG90-../DHE18XB4**	420	65000	-
22	60	3500	2,4	24,78	**BG90-../DHE18XB4**	420	65000	-
22	49,5	4200	2,0	29,78	**BG90-../DHE18XB4**	420	65000	-
22	45,5	4600	1,85	32,62	**BG90-../DHE18XB4**	420	65000	-
22	38,5	5400	1,55	38,21	**BG90-../DHE18XB4**	420	65000	-
22	35,5	5900	1,4	41,85	**BG90-../DHE18XB4**	420	65000	-
22	30,5	6800	1,25	48,82	**BG90-../DHE18XB4**	420	65000	-
22	27,5	7600	1,1	53,46	**BG90-../DHE18XB4**	420	65000	-
22	26	8000	0,85	57,04	**BG90Z-../DHE18XB4**	474	65000	-
22	24	8700	0,86	62,47	**BG90Z-../DHE18XB4**	474	65000	-
22	44	4750	2,7	33,71	**BG100-../DHE18XB4**	590	88500	-
22	39,5	5300	2,5	37,54	**BG100-../DHE18XB4**	590	90000	-
22	32	6500	2,2	46,43	**BG100-../DHE18XB4**	590	90000	-
22	28,5	7300	2,0	51,70	**BG100-../DHE18XB4**	590	90000	-
22	23,5	8900	1,75	63,49	**BG100-../DHE18XB4**	590	90000	-
22	21	10000	1,6	70,69	**BG100-../DHE18XB4**	590	90000	-
22	18,5	11300	1,45	80,85	**BG100-../DHE18XB4**	590	90000	-
22	16,5	12700	1,3	90,02	**BG100-../DHE18XB4**	590	90000	-
22	14	15000	1,1	107,5	**BG100-../DHE18XB4**	590	90000	-
22	12,5	16800	1,0	119,7	**BG100-../DHE18XB4**	590	90000	-
22	11	19100	0,88	139,1	**BG100-../DHE18XB4**	590	90000	-

Крутящий момент обозначенный (*) является максимально допустимым значением при коэффициенте эксплуатации f_B=1,0.

0,03 кВт

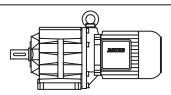

P_N	50 Гц			i	Тип	m	F_{RN}	F_{RV}
	n_2	M_2	f_B					
[кВт]	[об/мин]	[Нм]	[—]	[:1]		[кг]	[N]	[N]
0,03	540	0,53	7,5	2,51	**BG04-../D04LA4**	4,4	340	-
0,03	370	0,77	6,5	3,65	**BG04-../D04LA4**	4,4	390	-
0,03	310	0,92	7,6	4,39	**BG04-../D04LA4**	4,4	380	-
0,03	255	1,12	8,0	5,36	**BG04-../D04LA4**	4,4	380	-
0,03	220	1,3	8,5	6,18	**BG04-../D04LA4**	4,4	415	-
0,03	205	1,39	7,2	6,67	**BG04-../D04LA4**	4,4	410	-
0,03	199	1,43	7,7	6,80	**BG04-../D04LA4**	4,4	420	-
0,03	158	1,81	6,1	8,58	**BG04-../D04LA4**	4,4	410	-
0,03	150	1,91	6,3	9,00	**BG04-../D04LA4**	4,4	470	-
0,03	137	2,05	6,3	9,90	**BG04-../D04LA4**	4,4	480	-
0,03	125	2,25	6,2	10,82	**BG04-../D04LA4**	4,4	480	-
0,03	114	2,5	6,0	11,90	**BG04-../D04LA4**	4,4	490	-
0,03	108	2,65	5,7	12,55	**BG04-../D04LA4**	4,4	490	-
0,03	103	2,75	5,8	13,20	**BG04-../D04LA4**	4,4	500	-
0,03	93	3,05	5,6	14,52	**BG04-../D04LA4**	4,4	510	-
0,03	83	3,45	5,2	16,44	**BG04-../D04LA4**	4,4	530	-
0,03	75	3,8	4,7	18,08	**BG04-../D04LA4**	4,4	540	-
0,03	64	4,45	4,3	21,12	**BG04-../D04LA4**	4,4	560	-
0,03	59	4,85	4,1	23,23	**BG04-../D04LA4**	4,4	600	-
0,03	56	5,1	3,9	24,45	**BG04-../D04LA4**	4,4	610	-
0,03	51	5,6	3,6	26,89	**BG04-../D04LA4**	4,4	650	-
0,03	44	6,5	3,1	30,91	**BG04-../D04LA4**	4,4	690	-
0,03	40	7,1	2,8	34,00	**BG04-../D04LA4**	4,4	720	-
0,03	38,5	7,4	2,7	35,35	**BG04-../D04LA4**	4,4	730	-
0,03	35	8,1	2,5	38,89	**BG04-../D04LA4**	4,4	750	-
0,03	32	8,9	2,2	42,24	**BG04-../D04LA4**	4,4	750	-
0,03	29,5	9,7	2,1	46,47	**BG04-../D04LA4**	4,4	750	-
0,03	28,5	10	2,0	47,52	**BG04-../D04LA4**	4,4	750	-
0,03	26	11	1,8	52,28	**BG04-../D04LA4**	4,4	750	-
0,03	25	11,4	1,75	54,97	**BG04-../D04LA4**	4,4	750	-
0,03	22,5	12,7	1,55	60,47	**BG04-../D04LA4**	4,4	750	-
0,03	31	9,2	3,3	43,57	**BG05-../D04LA4**	5,1	900	-
0,03	29	9,8	3,1	47,00	**BG05-../D04LA4**	5,1	930	-
0,03	26,5	10,8	2,8	51,27	**BG05-../D04LA4**	5,1	970	-
0,03	25,5	11,2	2,7	53,44	**BG05-../D04LA4**	5,1	980	-
0,03	23,5	12,1	2,5	58,30	**BG05-../D04LA4**	5,1	1000	-
0,03	18	13,8	2,9	75,99	**BG06G04-../D04LA4**	8,4	1070	-
0,03	16,5	15	2,9	82,89	**BG06G04-../D04LA4**	8,4	1070	-
0,03	15	16,5	2,7	93,00	**BG06G04-../D04LA4**	8,4	1070	-
0,03	13,5	18,4	2,4	101,5	**BG06G04-../D04LA4**	8,4	1070	-
0,03	11,5	21	2,1	122,0	**BG06G04-../D04LA4**	8,4	1070	-
0,03	9,1	26	1,75	149,0	**BG06G04-../D04LA4**	8,4	1070	-
0,03	7,3	33,5	1,35	185,4	**BG06G04-../D04LA4**	8,4	1070	-
0,03	5,4	46	0,98	250,2	**BG06G04-../D04LA4**	8,4	1070	-
0,03	5,0	50	0,9	275,2	**BG06G04-../D04LA4**	8,4	1070	-
0,03	4,1	45*	1,0	330,8	**BG06G04-../D04LA4**	8,4	1070	-
0,03	3,7	45*	1,0	367,0	**BG06G04-../D04LA4**	8,4	1070	-
0,03	3,0	45*	1,0	457,0	**BG06G04-../D04LA4**	8,4	1070	-
0,03	2,7	45*	1,0	502,6	**BG06G04-../D04LA4**	8,4	1070	-
0,03	2,3	45*	1,0	587,1	**BG06G04-../D04LA4**	8,4	1070	-
0,03	2,1	45*	1,0	645,8	**BG06G04-../D04LA4**	8,4	1070	-
0,03	1,9	45*	1,0	747,5	**BG06G04-../D04LA4**	8,4	1070	-
0,03	1,6	45*	1,0	859,3	**BG06G04-../D04LA4**	8,4	1070	-
0,03	1,5	45*	1,0	945,2	**BG06G04-../D04LA4**	8,4	1070	-
0,03	1,3	45*	1,0	1081	**BG06G04-../D04LA4**	8,4	1070	-
0,03	1,2	45*	1,0	1174	**BG06G04-../D04LA4**	8,4	1070	-
0,03	1,1	45*	1,0	1321	**BG06G04-../D04LA4**	8,4	1070	-
0,03	0,9	45*	1,0	1528	**BG06G04-../D04LA4**	8,4	1070	-
0,03	0,85	45*	1,0	1681	**BG06G04-../D04LA4**	8,4	1070	-
0,03	0,7	45*	1,0	1948	**BG06G04-../D04LA4**	8,4	1070	-
0,03	0,65	45*	1,0	2126	**BG06G04-../D04LA4**	8,4	1070	-
0,03	0,6	45*	1,0	2435	**BG06G04-../D04LA4**	8,4	1070	-
0,03	20,5	13,9	3,2	66,79	**BG06-../D04LA4**	6,1	1070	-
0,03	7,4	38,5	3,1	184,0	**BG10Z-../D04LA4**	11	2000	2800
0,03	7,0	40,5	3,0	194,6	**BG10Z-../D04LA4**	11	2000	2800
0,03	6,3	45	2,7	215,7	**BG10Z-../D04LA4**	11	2000	2800

Крутящий момент обозначенный (*) является максимально допустимым значением при коэффициенте эксплуатации f_B=1,0.

0,03 кВт

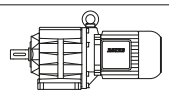

P_N	50 Гц			i	Тип	m	F_{RN}	F_{RV}
	n_2	M_2	f_B					
[кВт]	[об/мин]	[Нм]	[—]	[:1]		[кг]	[N]	[N]
0,03	5,7	50	2,4	240,4	**BG10Z-../D04LA4**	11	2000	2800
0,03	5,1	56	2,1	266,3	**BG10Z-../D04LA4**	11	2000	2800
0,03	4,9	58	2,1	276,0	**BG10Z-../D04LA4**	11	2000	2800
0,03	4,5	63	1,9	305,8	**BG10Z-../D04LA4**	11	2000	2800
0,03	3,6	49	2,7	379,6	**BG10G06-../D04LA4**	14	2000	2800
0,03	3,1	57	2,3	435,9	**BG10G06-../D04LA4**	14	2000	2800
0,03	2,7	68	1,9	512,6	**BG10G06-../D04LA4**	14	2000	2800
0,03	2,3	83	1,55	613,6	**BG10G06-../D04LA4**	14	2000	2800
0,03	1,9	105	1,25	748,9	**BG10G06-../D04LA4**	14	2000	2800
0,03	1,6	130	1,0	899,5	**BG10G06-../D04LA4**	14	2000	2800
0,03	1,3	130*	1,0	1081	**BG10G06-../D04LA4**	14	2000	2800
0,03	1,1	130*	1,0	1272	**BG10G06-../D04LA4**	14	2000	2800
0,03	0,9	130*	1,0	1523	**BG10G06-../D04LA4**	14	2000	2800
0,03	0,75	130*	1,0	1863	**BG10G06-../D04LA4**	14	2000	2800
0,03	0,6	130*	1,0	2356	**BG10G06-../D04LA4**	14	2000	2800
0,03	0,55	130*	1,0	2699	**BG10G06-../D04LA4**	14	2000	2800
0,03	0,46	130*	1,0	2944	**BG10G06-../D04LA4**	14	2000	2800
0,03	0,4	130*	1,0	3378	**BG10G06-../D04LA4**	14	2000	2800
0,03	0,37	130*	1,0	3684	**BG10G06-../D04LA4**	14	2000	2800
0,03	0,31	130*	1,0	4477	**BG10G06-../D04LA4**	14	2000	2800
0,03	0,28	130*	1,0	4884	**BG10G06-../D04LA4**	14	2000	2800
0,03	2,5	77	2,9	550,6	**BG20G06-../D04LA4**	17	5000	2100
0,03	2,1	95	2,3	671,9	**BG20G06-../D04LA4**	17	5000	2100
0,03	1,7	125	1,75	807,1	**BG20G06-../D04LA4**	17	5000	2100
0,03	1,4	160	1,4	969,9	**BG20G06-../D04LA4**	17	5000	2100
0,03	1,2	188	1,15	1142	**BG20G06-../D04LA4**	17	5000	2100
0,03	1,0	230	0,96	1366	**BG20G06-../D04LA4**	17	5000	2100
0,03	0,85	220*	1,0	1672	**BG20G06-../D04LA4**	17	5000	2100
0,03	0,75	220*	1,0	1824	**BG20G06-../D04LA4**	17	5000	2100
0,03	0,65	220*	1,0	2114	**BG20G06-../D04LA4**	17	5000	2100
0,03	0,6	220*	1,0	2422	**BG20G06-../D04LA4**	17	5000	2100
0,03	0,55	220*	1,0	2642	**BG20G06-../D04LA4**	17	5000	2100
0,03	0,45	220*	1,0	3031	**BG20G06-../D04LA4**	17	5000	2100
0,03	0,41	220*	1,0	3306	**BG20G06-../D04LA4**	17	5000	2100
0,03	0,34	220*	1,0	4017	**BG20G06-../D04LA4**	17	5000	2100
0,03	0,31	220*	1,0	4383	**BG20G06-../D04LA4**	17	5000	2100
0,03	2,0	101	3,2	690,6	**BG30G06-../D04LA4**	21	6000	-
0,03	1,8	116	2,8	760,7	**BG30G06-../D04LA4**	21	6000	-
0,03	1,7	124	2,6	829,5	**BG30G06-../D04LA4**	21	6000	-
0,03	1,4	158	2,1	996,8	**BG30G06-../D04LA4**	21	6000	-
0,03	1,3	173	1,9	1088	**BG30G06-../D04LA4**	21	6000	-
0,03	1,1	205	1,6	1280	**BG30G06-../D04LA4**	21	6000	-
0,03	1,0	230	1,4	1404	**BG30G06-../D04LA4**	21	6000	-
0,03	0,8	295	1,1	1718	**BG30G06-../D04LA4**	21	6000	-
0,03	0,75	320	1,0	1875	**BG30G06-../D04LA4**	21	6000	-
0,03	0,65	325*	1,0	2173	**BG30G06-../D04LA4**	21	6000	-
0,03	0,5	325*	1,0	2715	**BG30G06-../D04LA4**	21	6000	-
0,03	0,44	325*	1,0	3115	**BG30G06-../D04LA4**	21	6000	-
0,03	0,4	325*	1,0	3398	**BG30G06-../D04LA4**	21	6000	-
0,03	0,35	325*	1,0	3867	**BG30G06-../D04LA4**	21	6000	-
0,03	0,3	325*	1,0	4504	**BG30G06-../D04LA4**	21	6000	-

0,04 кВт

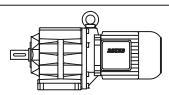

P_N	50 Гц			i	Тип	m	F_{RN}	F_{RV}
	n_2	M_2	f_B					
[кВт]	[об/мин]	[Нм]	[—]	[:1]		[кг]	[N]	[N]
0,04	540	0,7	5,7	2,51	**BG04-../D04LA4**	4,4	340	-
0,04	370	1,03	4,9	3,65	**BG04-../D04LA4**	4,4	390	-
0,04	310	1,23	5,7	4,39	**BG04-../D04LA4**	4,4	380	-
0,04	255	1,49	6,0	5,36	**BG04-../D04LA4**	4,4	380	-
0,04	220	1,73	6,4	6,18	**BG04-../D04LA4**	4,4	415	-
0,04	205	1,86	5,4	6,67	**BG04-../D04LA4**	4,4	410	-
0,04	199	1,91	5,8	6,80	**BG04-../D04LA4**	4,4	420	-
0,04	158	2,4	4,6	8,58	**BG04-../D04LA4**	4,4	410	-

Крутящий момент обозначенный (*) является максимально допустимым значением при коэффициенте эксплуатации f_B=1,0.

0,04 кВт

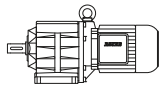

P_N	50 Гц			i	Тип	m	F_{RN}	F_{RV}
	n_2	M_2	f_B					
[кВт]	[об/мин]	[Нм]	[—]	[:1]		[кг]	[N]	[N]
0,04	150	2,5	4,8	9,00	**BG04-../D04LA4**	4,4	470	-
0,04	137	2,75	4,7	9,90	**BG04-../D04LA4**	4,4	480	-
0,04	125	3,05	4,6	10,82	**BG04-../D04LA4**	4,4	480	-
0,04	114	3,35	4,5	11,90	**BG04-../D04LA4**	4,4	490	-
0,04	108	3,5	4,3	12,55	**BG04-../D04LA4**	4,4	490	-
0,04	103	3,7	4,3	13,20	**BG04-../D04LA4**	4,4	500	-
0,04	93	4,1	4,1	14,52	**BG04-../D04LA4**	4,4	510	-
0,04	83	4,6	3,9	16,44	**BG04-../D04LA4**	4,4	530	-
0,04	75	5,0	3,6	18,08	**BG04-../D04LA4**	4,4	540	-
0,04	64	5,9	3,2	21,12	**BG04-../D04LA4**	4,4	560	-
0,04	59	6,4	3,1	23,23	**BG04-../D04LA4**	4,4	600	-
0,04	56	6,8	2,9	24,45	**BG04-../D04LA4**	4,4	610	-
0,04	51	7,4	2,7	26,89	**BG04-../D04LA4**	4,4	650	-
0,04	44	8,6	2,3	30,91	**BG04-../D04LA4**	4,4	690	-
0,04	40	9,5	2,1	34,00	**BG04-../D04LA4**	4,4	720	-
0,04	38,5	9,9	2,0	35,35	**BG04-../D04LA4**	4,4	730	-
0,04	35	10,9	1,85	38,89	**BG04-../D04LA4**	4,4	750	-
0,04	32	11,9	1,7	42,24	**BG04-../D04LA4**	4,4	750	-
0,04	29,5	12,9	1,55	46,47	**BG04-../D04LA4**	4,4	750	-
0,04	28,5	13,4	1,5	47,52	**BG04-../D04LA4**	4,4	750	-
0,04	26	14,6	1,35	52,28	**BG04-../D04LA4**	4,4	750	-
0,04	25	15,2	1,3	54,97	**BG04-../D04LA4**	4,4	750	-
0,04	22,5	16,9	1,2	60,47	**BG04-../D04LA4**	4,4	750	-
0,04	39	9,7	3,1	35,00	**BG05-../D04LA4**	5,1	810	-
0,04	35,5	10,7	2,8	38,18	**BG05-../D04LA4**	5,1	850	-
0,04	34	11,2	2,7	39,94	**BG05-../D04LA4**	5,1	860	-
0,04	31	12,3	2,4	43,57	**BG05-../D04LA4**	5,1	900	-
0,04	29	13,1	2,3	47,00	**BG05-../D04LA4**	5,1	930	-
0,04	26,5	14,4	2,1	51,27	**BG05-../D04LA4**	5,1	970	-
0,04	25,5	14,9	2,0	53,44	**BG05-../D04LA4**	5,1	980	-
0,04	23,5	16,2	1,85	58,30	**BG05-../D04LA4**	5,1	1000	-
0,04	18	19,1	2,1	75,99	**BG06G04-../D04LA4**	8,4	1070	-
0,04	16,5	20,5	2,1	82,89	**BG06G04-../D04LA4**	8,4	1070	-
0,04	15	22,5	2,0	93,00	**BG06G04-../D04LA4**	8,4	1070	-
0,04	13,5	25,5	1,75	101,5	**BG06G04-../D04LA4**	8,4	1070	-
0,04	11,5	29	1,55	122,0	**BG06G04-../D04LA4**	8,4	1070	-
0,04	9,1	36,5	1,25	149,0	**BG06G04-../D04LA4**	8,4	1070	-
0,04	7,3	46,5	0,97	185,4	**BG06G04-../D04LA4**	8,4	1070	-
0,04	27	14,1	3,2	50,38	**BG06-../D04LA4**	6,1	940	-
0,04	26	14,6	3,1	52,56	**BG06-../D04LA4**	6,1	950	-
0,04	24	15,9	2,8	57,34	**BG06-../D04LA4**	6,1	1000	-
0,04	22,5	16,9	2,7	61,22	**BG06-../D04LA4**	6,1	1020	-
0,04	20,5	18,6	2,4	66,79	**BG06-../D04LA4**	6,1	1070	-
0,04	10,5	36	3,3	131,8	**BG10Z-../D04LA4**	11	2000	2800
0,04	9,3	41	2,9	146,0	**BG10Z-../D04LA4**	11	2000	2800
0,04	8,2	46,5	2,6	166,0	**BG10Z-../D04LA4**	11	2000	2800
0,04	7,4	51	2,4	184,0	**BG10Z-../D04LA4**	11	2000	2800
0,04	7,0	54	2,2	194,6	**BG10Z-../D04LA4**	11	2000	2800
0,04	6,3	60	2,0	215,7	**BG10Z-../D04LA4**	11	2000	2800
0,04	5,7	67	1,8	240,4	**BG10Z-../D04LA4**	11	2000	2800
0,04	5,1	74	1,6	266,3	**BG10Z-../D04LA4**	11	2000	2800
0,04	4,9	77	1,55	276,0	**BG10Z-../D04LA4**	11	2000	2800
0,04	4,5	84	1,45	305,8	**BG10Z-../D04LA4**	11	2000	2800
0,04	4,1	60	2,2	332,0	**BG10G06-../D04LA4**	14	2000	2800
0,04	3,6	75	1,75	379,6	**BG10G06-../D04LA4**	14	2000	2800
0,04	3,1	88	1,5	435,9	**BG10G06-../D04LA4**	14	2000	2800
0,04	2,7	103	1,25	512,6	**BG10G06-../D04LA4**	14	2000	2800
0,04	2,3	125	1,05	613,6	**BG10G06-../D04LA4**	14	2000	2800
0,04	1,9	155	0,84	748,9	**BG10G06-../D04LA4**	14	2000	2800
0,04	6,1	62	3,2	222,1	**BG20Z-../D04LA4**	13	5000	-
0,04	3,9	69	3,2	352,1	**BG20G06-../D04LA4**	17	5000	2100
0,04	3,5	77	2,9	391,1	**BG20G06-../D04LA4**	17	5000	2100
0,04	3,0	93	2,4	460,0	**BG20G06-../D04LA4**	17	5000	2100
0,04	2,5	116	1,9	550,6	**BG20G06-../D04LA4**	17	5000	2100
0,04	2,1	141	1,55	671,9	**BG20G06-../D04LA4**	17	5000	2100

Крутящий момент обозначенный (*) является максимально допустимым значением при коэффициенте эксплуатации f_B=1,0.

0,04 кВт

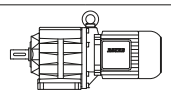

P_N	50 Гц			i	Тип	m	F_{RN}	F_{RV}
	n_2	M_2	f_B					
[кВт]	[об/мин]	[Нм]	[—]	[:1]		[кг]	[N]	[N]
0,04	1,7	181	1,2	807,1	**BG20G06-../D04LA4**	17	5000	2100
0,04	1,4	225	0,98	969,9	**BG20G06-../D04LA4**	17	5000	2100
0,04	1,2	265	0,83	1142	**BG20G06-../D04LA4**	17	5000	2100
0,04	2,4	121	2,7	565,8	**BG30G06-../D04LA4**	21	6000	-
0,04	2,0	149	2,2	690,6	**BG30G06-../D04LA4**	21	6000	-
0,04	1,8	169	1,9	760,7	**BG30G06-../D04LA4**	21	6000	-
0,04	1,7	180	1,8	829,5	**BG30G06-../D04LA4**	21	6000	-
0,04	1,4	225	1,45	996,8	**BG30G06-../D04LA4**	21	6000	-
0,04	1,3	245	1,35	1088	**BG30G06-../D04LA4**	21	6000	-
0,04	1,1	290	1,1	1280	**BG30G06-../D04LA4**	21	6000	-
0,04	1,0	325	1,0	1404	**BG30G06-../D04LA4**	21	6000	-

0,06 кВт

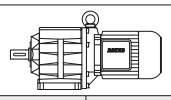

P_N	50 Гц			i	Тип	m	F_{RN}	F_{RV}
	n_2	M_2	f_B					
[кВт]	[об/мин]	[Нм]	[—]	[:1]		[кг]	[N]	[N]
0,06	540	1,06	3,8	2,51	**BG04-../D04LA4**	4,4	340	-
0,06	370	1,54	3,2	3,65	**BG04-../D04LA4**	4,4	390	-
0,06	310	1,84	3,8	4,39	**BG04-../D04LA4**	4,4	380	-
0,06	255	2,2	4,1	5,36	**BG04-../D04LA4**	4,4	380	-
0,06	220	2,6	4,2	6,18	**BG04-../D04LA4**	4,4	415	-
0,06	205	2,75	3,6	6,67	**BG04-../D04LA4**	4,4	410	-
0,06	199	2,85	3,9	6,80	**BG04-../D04LA4**	4,4	420	-
0,06	158	3,6	3,1	8,58	**BG04-../D04LA4**	4,4	410	-
0,06	150	3,8	3,2	9,00	**BG04-../D04LA4**	4,4	470	-
0,06	137	4,15	3,1	9,90	**BG04-../D04LA4**	4,4	480	-
0,06	125	4,55	3,1	10,82	**BG04-../D04LA4**	4,4	480	-
0,06	114	5,0	3,0	11,90	**BG04-../D04LA4**	4,4	490	-
0,06	108	5,3	2,8	12,55	**BG04-../D04LA4**	4,4	490	-
0,06	103	5,5	2,9	13,20	**BG04-../D04LA4**	4,4	500	-
0,06	93	6,1	2,8	14,52	**BG04-../D04LA4**	4,4	510	-
0,06	83	6,9	2,6	16,44	**BG04-../D04LA4**	4,4	530	-
0,06	75	7,6	2,4	18,08	**BG04-../D04LA4**	4,4	540	-
0,06	64	8,9	2,1	21,12	**BG04-../D04LA4**	4,4	560	-
0,06	59	9,7	2,1	23,23	**BG04-../D04LA4**	4,4	600	-
0,06	56	10,2	1,95	24,45	**BG04-../D04LA4**	4,4	610	-
0,06	51	11,2	1,8	26,89	**BG04-../D04LA4**	4,4	650	-
0,06	44	13	1,55	30,91	**BG04-../D04LA4**	4,4	690	-
0,06	40	14,3	1,4	34,00	**BG04-../D04LA4**	4,4	720	-
0,06	38,5	14,8	1,35	35,35	**BG04-../D04LA4**	4,4	730	-
0,06	35	16,3	1,25	38,89	**BG04-../D04LA4**	4,4	750	-
0,06	32	17,9	1,1	42,24	**BG04-../D04LA4**	4,4	750	-
0,06	29,5	19,4	1,05	46,47	**BG04-../D04LA4**	4,4	750	-
0,06	28,5	20	1,0	47,52	**BG04-../D04LA4**	4,4	750	-
0,06	26	22	0,91	52,28	**BG04-../D04LA4**	4,4	750	-
0,06	25	22,5	0,89	54,97	**BG04-../D04LA4**	4,4	750	-
0,06	22,5	25	0,8	60,47	**BG04-../D04LA4**	4,4	750	-
0,06	72	7,9	3,3	18,82	**BG05-../D04LA4**	5,1	680	-
0,06	66	8,6	3,1	20,53	**BG05-../D04LA4**	5,1	700	-
0,06	57	10	2,8	24,00	**BG05-../D04LA4**	5,1	740	-
0,06	52	11	2,6	26,18	**BG05-../D04LA4**	5,1	760	-
0,06	49	11,6	2,6	27,82	**BG05-../D04LA4**	5,1	770	-
0,06	44,5	12,8	2,3	30,35	**BG05-../D04LA4**	5,1	760	-
0,06	39	14,6	2,1	35,00	**BG05-../D04LA4**	5,1	810	-
0,06	35,5	16,1	1,85	38,18	**BG05-../D04LA4**	5,1	850	-
0,06	34	16,8	1,8	39,94	**BG05-../D04LA4**	5,1	860	-
0,06	31	18,4	1,65	43,57	**BG05-../D04LA4**	5,1	900	-
0,06	29	19,7	1,5	47,00	**BG05-../D04LA4**	5,1	930	-
0,06	26,5	21,5	1,4	51,27	**BG05-../D04LA4**	5,1	970	-
0,06	25,5	22	1,35	53,44	**BG05-../D04LA4**	5,1	980	-
0,06	23,5	24	1,25	58,30	**BG05-../D04LA4**	5,1	1000	-
0,06	18	29,5	1,35	75,99	**BG06G04-../D04LA4**	8,4	1070	-
0,06	16,5	32	1,35	82,89	**BG06G04-../D04LA4**	8,4	1070	-

Крутящий момент обозначенный (*) является максимально допустимым значением при коэффициенте эксплуатации f_B=1,0.

0,06 кВт

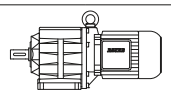

P_N	50 Гц			i	Тип	m	F_{RN}	F_{RV}
	n_2	M_2	f_B					
[кВт]	[об/мин]	[Нм]	[—]	[:1]		[кг]	[N]	[N]
0,06	15	35,5	1,25	93,00	**BG06G04-../D04LA4**	8,4	1070	-
0,06	13,5	39,5	1,15	101,5	**BG06G04-../D04LA4**	8,4	1070	-
0,06	11,5	45,5	0,99	122,0	**BG06G04-../D04LA4**	8,4	1070	-
0,06	42	13,6	3,3	32,22	**BG06-../D04LA4**	6,1	890	-
0,06	38,5	14,8	3,0	35,15	**BG06-../D04LA4**	6,1	880	-
0,06	37	15,4	2,9	36,91	**BG06-../D04LA4**	6,1	890	-
0,06	34	16,8	2,7	40,26	**BG06-../D04LA4**	6,1	890	-
0,06	29,5	19,4	2,3	46,19	**BG06-../D04LA4**	6,1	890	-
0,06	27	21	2,1	50,38	**BG06-../D04LA4**	6,1	940	-
0,06	26	22	2,0	52,56	**BG06-../D04LA4**	6,1	950	-
0,06	24	23,5	1,9	57,34	**BG06-../D04LA4**	6,1	1000	-
0,06	22,5	25	1,8	61,22	**BG06-../D04LA4**	6,1	1020	-
0,06	20,5	27,5	1,65	66,79	**BG06-../D04LA4**	6,1	1070	-
0,06	15	38	3,2	92,19	**BG10Z-../D06LA4**	14	2000	2800
0,06	13,5	42	2,9	102,1	**BG10Z-../D06LA4**	14	2000	2800
0,06	12,5	45,5	2,6	109,8	**BG10Z-../D06LA4**	14	2000	2800
0,06	11,5	49,5	2,4	121,7	**BG10Z-../D06LA4**	14	2000	2800
0,06	10,5	54	2,2	131,8	**BG10Z-../D06LA4**	14	2000	2800
0,06	9,3	61	1,95	146,0	**BG10Z-../D06LA4**	14	2000	2800
0,06	8,2	69	1,75	166,0	**BG10Z-../D06LA4**	14	2000	2800
0,06	7,4	77	1,55	184,0	**BG10Z-../D06LA4**	14	2000	2800
0,06	7,0	81	1,5	194,6	**BG10Z-../D06LA4**	14	2000	2800
0,06	6,3	90	1,35	215,7	**BG10Z-../D06LA4**	14	2000	2800
0,06	5,7	100	1,2	240,4	**BG10Z-../D06LA4**	14	2000	2800
0,06	5,1	112	1,05	266,3	**BG10Z-../D06LA4**	14	2000	2800
0,06	4,9	116	1,05	276,0	**BG10Z-../D06LA4**	14	2000	2800
0,06	4,5	127	0,94	305,8	**BG10Z-../D06LA4**	14	2000	2800
0,06	4,1	107	1,2	332,0	**BG10G06-../D06LA4**	18	2000	2800
0,06	3,6	128	1,0	379,6	**BG10G06-../D06LA4**	18	2000	2800
0,06	3,1	149	0,87	435,9	**BG10G06-../D06LA4**	18	2000	2800
0,06	8,4	68	2,9	162,2	**BG20Z-../D06LA4**	16	5000	-
0,06	7,5	76	2,6	180,1	**BG20Z-../D06LA4**	16	5000	-
0,06	6,8	84	2,4	199,9	**BG20Z-../D06LA4**	16	5000	-
0,06	6,1	93	2,2	222,1	**BG20Z-../D06LA4**	16	5000	-
0,06	5,5	77	2,9	248,0	**BG20G06-../D06LA4**	20	5000	2100
0,06	4,6	95	2,3	297,9	**BG20G06-../D06LA4**	20	5000	2100
0,06	3,9	118	1,85	352,1	**BG20G06-../D06LA4**	20	5000	2100
0,06	3,5	132	1,65	391,1	**BG20G06-../D06LA4**	20	5000	2100
0,06	3,0	156	1,4	460,0	**BG20G06-../D06LA4**	20	5000	2100
0,06	2,5	192	1,15	550,6	**BG20G06-../D06LA4**	20	5000	2100
0,06	2,1	230	0,96	671,9	**BG20G06-../D06LA4**	20	5000	2100
0,06	6,0	95	3,2	225,9	**BG30Z-../D06LA4**	22	6000	-
0,06	5,2	110	2,7	261,9	**BG30Z-../D06LA4**	22	6000	-
0,06	4,7	121	2,5	290,5	**BG30Z-../D06LA4**	22	6000	-
0,06	3,9	118	2,8	346,8	**BG30G06-../D06LA4**	25	6000	-
0,06	3,4	136	2,4	401,9	**BG30G06-../D06LA4**	25	6000	-
0,06	2,9	162	2,0	472,8	**BG30G06-../D06LA4**	25	6000	-
0,06	2,4	200	1,65	565,8	**BG30G06-../D06LA4**	25	6000	-
0,06	2,0	240	1,35	690,6	**BG30G06-../D06LA4**	25	6000	-
0,06	1,8	275	1,2	760,7	**BG30G06-../D06LA4**	25	6000	-
0,06	1,7	290	1,1	829,5	**BG30G06-../D06LA4**	25	6000	-
0,06	1,4	360	0,9	996,8	**BG30G06-../D06LA4**	25	6000	-
0,06	1,3	390	0,83	1088	**BG30G06-../D06LA4**	25	6000	-
0,06	2,2	147	3,2	640,0	**BG40G10-../D06LA4**	43	7000	-
0,06	1,9	176	2,6	710,9	**BG40G10-../D06LA4**	43	7000	-
0,06	1,8	179	2,6	789,1	**BG40G10-../D06LA4**	43	7000	-
0,06	1,4	255	1,8	965,2	**BG40G10-../D06LA4**	43	7000	-
0,06	1,2	315	1,5	1225	**BG40G10-../D06LA4**	43	7000	-
0,06	0,95	440	1,05	1459	**BG40G10-../D06LA4**	43	7000	-
0,06	1,5	230	3,0	960,2	**BG50G10-../D06LA4**	51	10000	-
0,06	1,2	315	2,2	1219	**BG50G10-../D06LA4**	51	10000	-
0,06	0,95	445	1,55	1452	**BG50G10-../D06LA4**	51	10000	-
0,06	0,8	550	1,25	1729	**BG50G10-../D06LA4**	51	10000	-
0,06	0,7	660	1,05	2076	**BG50G10-../D06LA4**	51	10000	-

Крутящий момент обозначенный (*) является максимально допустимым значением при коэффициенте эксплуатации f_B=1,0.

0,06 кВт

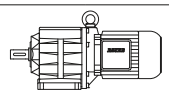

P_N	50 Гц			i	Тип	m	F_{RN}	F_{RV}
	n_2	M_2	f_B					
[кВт]	[об/мин]	[Нм]	[—]	[:1]		[кг]	[N]	[N]
0,06	0,8	445	2,9	1741	**BG60G20-../D06LA4**	100	16000	-
0,06	0,75	490	2,7	1880	**BG60G20-../D06LA4**	100	16000	-
0,06	0,65	610	2,1	2249	**BG60G20-../D06LA4**	100	16000	-
0,06	0,48	920	1,4	2818	**BG60G20-../D06LA4**	100	16000	-
0,06	0,42	1090	1,2	3234	**BG60G20-../D06LA4**	100	16000	-
0,06	0,38	1230	1,05	3592	**BG60G20-../D06LA4**	100	16000	-
0,06	0,49	930	2,7	2774	**BG70G20-../D06LA4**	130	20000	-
0,06	0,43	1090	2,3	3184	**BG70G20-../D06LA4**	130	20000	-
0,06	0,35	1390	1,8	3925	**BG70G20-../D06LA4**	130	20000	-

0,09 кВт

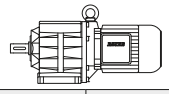

P_N	50 Гц			i	Тип	m	F_{RN}	F_{RV}
	n_2	M_2	f_B					
[кВт]	[об/мин]	[Нм]	[—]	[:1]		[кг]	[N]	[N]
0,09	540	1,59	2,5	2,51	**BG04-../D04LA4**	4,4	340	-
0,09	370	2,3	2,2	3,65	**BG04-../D04LA4**	4,4	390	-
0,09	310	2,75	2,5	4,39	**BG04-../D04LA4**	4,4	380	-
0,09	255	3,35	2,7	5,36	**BG04-../D04LA4**	4,4	380	-
0,09	220	3,9	2,8	6,18	**BG04-../D04LA4**	4,4	415	-
0,09	205	4,15	2,4	6,67	**BG04-../D04LA4**	4,4	410	-
0,09	199	4,3	2,6	6,80	**BG04-../D04LA4**	4,4	420	-
0,09	158	5,4	2,0	8,58	**BG04-../D04LA4**	4,4	410	-
0,09	150	5,7	2,1	9,00	**BG04-../D04LA4**	4,4	470	-
0,09	137	6,2	2,1	9,90	**BG04-../D04LA4**	4,4	480	-
0,09	125	6,8	2,1	10,82	**BG04-../D04LA4**	4,4	480	-
0,09	114	7,5	2,0	11,90	**BG04-../D04LA4**	4,4	490	-
0,09	108	7,9	1,9	12,55	**BG04-../D04LA4**	4,4	490	-
0,09	103	8,3	1,95	13,20	**BG04-../D04LA4**	4,4	500	-
0,09	93	9,2	1,85	14,52	**BG04-../D04LA4**	4,4	510	-
0,09	83	10,3	1,75	16,44	**BG04-../D04LA4**	4,4	530	-
0,09	75	11,4	1,6	18,08	**BG04-../D04LA4**	4,4	540	-
0,09	64	13,4	1,4	21,12	**BG04-../D04LA4**	4,4	560	-
0,09	59	14,5	1,4	23,23	**BG04-../D04LA4**	4,4	600	-
0,09	56	15,3	1,3	24,45	**BG04-../D04LA4**	4,4	610	-
0,09	51	16,8	1,2	26,89	**BG04-../D04LA4**	4,4	650	-
0,09	44	19,5	1,05	30,91	**BG04-../D04LA4**	4,4	690	-
0,09	40	21	0,95	34,00	**BG04-../D04LA4**	4,4	720	-
0,09	38,5	22	0,91	35,35	**BG04-../D04LA4**	4,4	730	-
0,09	35	24,5	0,82	38,89	**BG04-../D04LA4**	4,4	750	-
0,09	128	6,7	3,0	10,59	**BG05-../D04LA4**	5,1	590	-
0,09	117	7,3	2,9	11,55	**BG05-../D04LA4**	5,1	600	-
0,09	113	7,6	2,8	12,05	**BG05-../D04LA4**	5,1	510	-
0,09	108	7,9	2,8	12,60	**BG05-../D04LA4**	5,1	610	-
0,09	99	8,6	2,7	13,75	**BG05-../D04LA4**	5,1	630	-
0,09	89	9,6	2,5	15,23	**BG05-../D04LA4**	5,1	640	-
0,09	82	10,4	2,4	16,62	**BG05-../D04LA4**	5,1	660	-
0,09	72	11,9	2,2	18,82	**BG05-../D04LA4**	5,1	680	-
0,09	66	13	2,1	20,53	**BG05-../D04LA4**	5,1	700	-
0,09	57	15	1,85	24,00	**BG05-../D04LA4**	5,1	740	-
0,09	52	16,5	1,75	26,18	**BG05-../D04LA4**	5,1	760	-
0,09	49	17,5	1,7	27,82	**BG05-../D04LA4**	5,1	770	-
0,09	44,5	19,3	1,55	30,35	**BG05-../D04LA4**	5,1	760	-
0,09	39	22	1,35	35,00	**BG05-../D04LA4**	5,1	810	-
0,09	35,5	24	1,25	38,18	**BG05-../D04LA4**	5,1	850	-
0,09	34	25	1,2	39,94	**BG05-../D04LA4**	5,1	860	-
0,09	31	27,5	1,1	43,57	**BG05-../D04LA4**	5,1	900	-
0,09	29	29,5	1,0	47,00	**BG05-../D04LA4**	5,1	930	-
0,09	26,5	32	0,94	51,27	**BG05-../D04LA4**	5,1	970	-
0,09	25,5	33,5	0,9	53,44	**BG05-../D04LA4**	5,1	980	-
0,09	23,5	36,5	0,82	58,30	**BG05-../D04LA4**	5,1	1000	-
0,09	18	45,5	0,88	75,99	**BG06G04-../D04LA4**	8,4	1070	-
0,09	16,5	49,5	0,87	82,89	**BG06G04-../D04LA4**	8,4	1070	-
0,09	15	54	0,83	93,00	**BG06G04-../D04LA4**	8,4	1070	-

Крутящий момент обозначенный (*) является максимально допустимым значением при коэффициенте эксплуатации f_B=1,0.

0,09 кВт

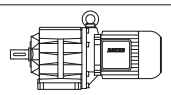

P_N	50 Гц			i	Тип	m	F_{RN}	F_{RV}
	n_2	M_2	f_B					
[кВт]	[об/мин]	[Нм]	[—]	[:1]		[кг]	[N]	[N]
0,09	65	13,2	3,0	20,82	**BG06-../D04LA4**	6,1	800	-
0,09	60	14,3	3,0	22,71	**BG06-../D04LA4**	6,1	810	-
0,09	53	16,2	2,8	25,48	**BG06-../D04LA4**	6,1	850	-
0,09	49	17,5	2,6	27,80	**BG06-../D04LA4**	6,1	840	-
0,09	42	20	2,3	32,22	**BG06-../D04LA4**	6,1	890	-
0,09	38,5	22	2,0	35,15	**BG06-../D04LA4**	6,1	880	-
0,09	37	23	1,95	36,91	**BG06-../D04LA4**	6,1	890	-
0,09	34	25	1,8	40,26	**BG06-../D04LA4**	6,1	890	-
0,09	29,5	29	1,55	46,19	**BG06-../D04LA4**	6,1	890	-
0,09	27	31,5	1,45	50,38	**BG06-../D04LA4**	6,1	940	-
0,09	26	33	1,35	52,56	**BG06-../D04LA4**	6,1	950	-
0,09	24	35,5	1,25	57,34	**BG06-../D04LA4**	6,1	1000	-
0,09	22,5	38	1,2	61,22	**BG06-../D04LA4**	6,1	1020	-
0,09	20,5	41,5	1,1	66,79	**BG06-../D04LA4**	6,1	1070	-
0,09	23,5	36,5	3,3	57,48	**BG10-../D06LA4**	13	2000	2800
0,09	21,5	39,5	3,0	63,69	**BG10-../D06LA4**	13	2000	2800
0,09	20,5	41,5	2,9	66,00	**BG10-../D06LA4**	13	2000	2800
0,09	18,5	46	2,6	73,13	**BG10-../D06LA4**	13	2000	2800
0,09	17,5	49	2,4	77,40	**BG10Z-../D06LA4**	14	2000	2800
0,09	16	53	2,3	85,76	**BG10Z-../D06LA4**	14	2000	2800
0,09	15	57	2,1	92,19	**BG10Z-../D06LA4**	14	2000	2800
0,09	13,5	63	1,9	102,1	**BG10Z-../D06LA4**	14	2000	2800
0,09	12,5	68	1,75	109,8	**BG10Z-../D06LA4**	14	2000	2800
0,09	11,5	74	1,6	121,7	**BG10Z-../D06LA4**	14	2000	2800
0,09	10,5	81	1,5	131,8	**BG10Z-../D06LA4**	14	2000	2800
0,09	9,3	92	1,3	146,0	**BG10Z-../D06LA4**	14	2000	2800
0,09	8,2	104	1,15	166,0	**BG10Z-../D06LA4**	14	2000	2800
0,09	7,4	116	1,05	184,0	**BG10Z-../D06LA4**	14	2000	2800
0,09	7,0	122	0,98	194,6	**BG10Z-../D06LA4**	14	2000	2800
0,09	6,3	136	0,88	215,7	**BG10Z-../D06LA4**	14	2000	2800
0,09	5,7	150	0,8	240,4	**BG10Z-../D06LA4**	14	2000	2800
0,09	4,9	146	0,89	276,4	**BG10G06-../D06LA4**	18	2000	2800
0,09	13	66	3,0	104,7	**BG20Z-../D06LA4**	16	5000	-
0,09	12	71	2,8	112,8	**BG20Z-../D06LA4**	16	5000	-
0,09	11	78	2,6	125,3	**BG20Z-../D06LA4**	16	5000	-
0,09	9,6	89	2,2	141,3	**BG20Z-../D06LA4**	16	5000	-
0,09	8,4	102	1,95	162,2	**BG20Z-../D06LA4**	16	5000	-
0,09	7,5	114	1,75	180,1	**BG20Z-../D06LA4**	16	5000	-
0,09	6,8	126	1,6	199,9	**BG20Z-../D06LA4**	16	5000	-
0,09	6,1	140	1,45	222,1	**BG20Z-../D06LA4**	16	5000	-
0,09	5,5	130	1,7	248,0	**BG20G06-../D06LA4**	20	5000	2100
0,09	4,6	157	1,4	297,9	**BG20G06-../D06LA4**	20	5000	2100
0,09	3,9	192	1,15	352,1	**BG20G06-../D06LA4**	20	5000	2100
0,09	3,5	210	1,05	391,1	**BG20G06-../D06LA4**	20	5000	2100
0,09	3,0	250	0,88	460,0	**BG20G06-../D06LA4**	20	5000	2100
0,09	9,5	90	3,3	142,5	**BG30Z-../D06LA4**	22	6000	-
0,09	9,0	95	3,2	151,5	**BG30Z-../D06LA4**	22	6000	-
0,09	8,1	106	2,8	168,1	**BG30Z-../D06LA4**	22	6000	-
0,09	7,4	116	2,6	182,9	**BG30Z-../D06LA4**	22	6000	-
0,09	6,7	128	2,3	202,9	**BG30Z-../D06LA4**	22	6000	-
0,09	6,0	143	2,1	225,9	**BG30Z-../D06LA4**	22	6000	-
0,09	5,2	165	1,8	261,9	**BG30Z-../D06LA4**	22	6000	-
0,09	4,7	182	1,65	290,5	**BG30Z-../D06LA4**	22	6000	-
0,09	4,5	161	2,0	306,2	**BG30G06-../D06LA4**	25	6000	-
0,09	3,9	192	1,7	346,8	**BG30G06-../D06LA4**	25	6000	-
0,09	3,4	220	1,5	401,9	**BG30G06-../D06LA4**	25	6000	-
0,09	2,9	260	1,25	472,8	**BG30G06-../D06LA4**	25	6000	-
0,09	2,4	320	1,0	565,8	**BG30G06-../D06LA4**	25	6000	-
0,09	2,0	385	0,84	690,6	**BG30G06-../D06LA4**	25	6000	-
0,09	6,1	140	3,0	221,9	**BG40Z-../D06LA4**	38	7000	-
0,09	5,5	156	2,7	246,5	**BG40Z-../D06LA4**	38	7000	-
0,09	5,0	171	2,5	273,6	**BG40Z-../D06LA4**	38	7000	-
0,09	3,1	170	2,7	448,8	**BG40G10-../D06LA4**	43	7000	-
0,09	2,6	210	2,2	534,2	**BG40G10-../D06LA4**	43	7000	-
0,09	2,2	275	1,7	640,0	**BG40G10-../D06LA4**	43	7000	-
0,09	1,9	325	1,45	710,9	**BG40G10-../D06LA4**	43	7000	-

Крутящий момент обозначенный (*) является максимально допустимым значением при коэффициенте эксплуатации f_B=1,0.

0,09 кВт

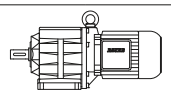

P_N	50 Гц			i	Тип	m	F_{RN}	F_{RV}
	n_2	M_2	f_B					
[кВт]	[об/мин]	[Нм]	[—]	[:1]		[кг]	[N]	[N]
0,09	1,8	335	1,4	789,1	**BG40G10-../D06LA4**	43	7000	-
0,09	1,4	460	1,0	965,2	**BG40G10-../D06LA4**	43	7000	-
0,09	1,2	550	0,85	1225	**BG40G10-../D06LA4**	43	7000	-
0,09	2,6	210	3,3	531,5	**BG50G10-../D06LA4**	51	10000	-
0,09	2,2	280	2,5	621,3	**BG50G10-../D06LA4**	51	10000	-
0,09	2,0	300	2,3	708,3	**BG50G10-../D06LA4**	51	10000	-
0,09	1,8	335	2,1	785,1	**BG50G10-../D06LA4**	51	10000	-
0,09	1,5	420	1,65	960,2	**BG50G10-../D06LA4**	51	10000	-
0,09	1,2	550	1,25	1219	**BG50G10-../D06LA4**	51	10000	-
0,09	1,3	420	3,1	1051	**BG60G20-../D06LA4**	100	16000	-
0,09	1,2	465	2,8	1168	**BG60G20-../D06LA4**	100	16000	-
0,09	1,1	510	2,5	1346	**BG60G20-../D06LA4**	100	16000	-
0,09	0,95	630	2,1	1496	**BG60G20-../D06LA4**	100	16000	-
0,09	0,8	800	1,65	1741	**BG60G20-../D06LA4**	100	16000	-
0,09	0,75	870	1,5	1880	**BG60G20-../D06LA4**	100	16000	-
0,09	0,65	1050	1,25	2249	**BG60G20-../D06LA4**	100	16000	-
0,09	0,85	770	3,2	1666	**BG70G20-../D06LA4**	130	20000	-
0,09	0,7	980	2,6	1994	**BG70G20-../D06LA4**	130	20000	-
0,09	0,65	1080	2,3	2215	**BG70G20-../D06LA4**	130	20000	-
0,09	0,49	1510	1,65	2774	**BG70G20-../D06LA4**	130	20000	-
0,09	0,43	1750	1,45	3184	**BG70G20-../D06LA4**	130	20000	-
0,09	0,35	2200	1,15	3925	**BG70G20-../D06LA4**	130	20000	-

0,11 кВт

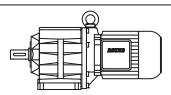

P_N	50 Гц			i	Тип	m	F_{RN}	F_{RV}
	n_2	M_2	f_B					
[кВт]	[об/мин]	[Нм]	[—]	[:1]		[кг]	[N]	[N]
0,11	540	1,94	2,1	2,51	**BG04-../D04LA4**	4,4	340	-
0,11	370	2,8	1,8	3,65	**BG04-../D04LA4**	4,4	390	-
0,11	310	3,35	2,1	4,39	**BG04-../D04LA4**	4,4	380	-
0,11	255	4,1	2,2	5,36	**BG04-../D04LA4**	4,4	380	-
0,11	220	4,75	2,3	6,18	**BG04-../D04LA4**	4,4	415	-
0,11	205	5,1	1,95	6,67	**BG04-../D04LA4**	4,4	410	-
0,11	199	5,2	2,1	6,80	**BG04-../D04LA4**	4,4	420	-
0,11	158	6,6	1,65	8,58	**BG04-../D04LA4**	4,4	410	-
0,11	150	7,0	1,7	9,00	**BG04-../D04LA4**	4,4	470	-
0,11	137	7,6	1,7	9,90	**BG04-../D04LA4**	4,4	480	-
0,11	125	8,4	1,65	10,82	**BG04-../D04LA4**	4,4	480	-
0,11	114	9,2	1,65	11,90	**BG04-../D04LA4**	4,4	490	-
0,11	108	9,7	1,55	12,55	**BG04-../D04LA4**	4,4	490	-
0,11	103	10,1	1,6	13,20	**BG04-../D04LA4**	4,4	500	-
0,11	93	11,2	1,5	14,52	**BG04-../D04LA4**	4,4	510	-
0,11	83	12,6	1,45	16,44	**BG04-../D04LA4**	4,4	530	-
0,11	75	14	1,3	18,08	**BG04-../D04LA4**	4,4	540	-
0,11	64	16,4	1,15	21,12	**BG04-../D04LA4**	4,4	560	-
0,11	59	17,8	1,1	23,23	**BG04-../D04LA4**	4,4	600	-
0,11	56	18,7	1,05	24,45	**BG04-../D04LA4**	4,4	610	-
0,11	51	20,5	0,98	26,89	**BG04-../D04LA4**	4,4	650	-
0,11	44	23,5	0,85	30,91	**BG04-../D04LA4**	4,4	690	-
0,11	250	4,2	3,3	5,46	**BG05-../D04LA4**	5,1	490	-
0,11	205	5,1	3,3	6,64	**BG05-../D04LA4**	5,1	500	-
0,11	174	6,0	3,0	7,80	**BG05-../D04LA4**	5,1	530	-
0,11	166	6,3	2,9	8,15	**BG05-../D04LA4**	5,1	510	-
0,11	159	6,6	2,9	8,51	**BG05-../D04LA4**	5,1	550	-
0,11	128	8,2	2,4	10,59	**BG05-../D04LA4**	5,1	590	-
0,11	117	8,9	2,4	11,55	**BG05-../D04LA4**	5,1	600	-
0,11	113	9,2	2,3	12,05	**BG05-../D04LA4**	5,1	510	-
0,11	108	9,7	2,3	12,60	**BG05-../D04LA4**	5,1	610	-
0,11	99	10,6	2,2	13,75	**BG05-../D04LA4**	5,1	630	-
0,11	89	11,8	2,0	15,23	**BG05-../D04LA4**	5,1	640	-
0,11	82	12,8	1,95	16,62	**BG05-../D04LA4**	5,1	660	-
0,11	72	14,5	1,8	18,82	**BG05-../D04LA4**	5,1	680	-

Крутящий момент обозначенный (*) является максимально допустимым значением при коэффициенте эксплуатации f_B=1,0.

0,11 кВт

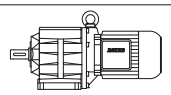

P_N	50 Гц			i	Тип	m	F_{RN}	F_{RV}
	n_2	M_2	f_B					
[кВт]	[об/мин]	[Нм]	[—]	[:1]		[кг]	[N]	[N]
0,11	66	15,9	1,7	20,53	**BG05-../D04LA4**	5,1	700	-
0,11	57	18,4	1,5	24,00	**BG05-../D04LA4**	5,1	740	-
0,11	52	20	1,45	26,18	**BG05-../D04LA4**	5,1	760	-
0,11	49	21	1,45	27,82	**BG05-../D04LA4**	5,1	770	-
0,11	44,5	23,5	1,3	30,35	**BG05-../D04LA4**	5,1	760	-
0,11	39	26,5	1,15	35,00	**BG05-../D04LA4**	5,1	810	-
0,11	35,5	29,5	1,0	38,18	**BG05-../D04LA4**	5,1	850	-
0,11	34	30,5	0,98	39,94	**BG05-../D04LA4**	5,1	860	-
0,11	31	33,5	0,9	43,57	**BG05-../D04LA4**	5,1	900	-
0,11	29	36	0,83	47,00	**BG05-../D04LA4**	5,1	930	-
0,11	18	40*	1,0	75,99	**BG06G04-../D04LA4**	8,4	1070	-
0,11	16,5	43*	1,0	82,89	**BG06G04-../D04LA4**	8,4	1070	-
0,11	15	45*	1,0	93,00	**BG06G04-../D04LA4**	8,4	1070	-
0,11	13,5	45*	1,0	101,5	**BG06G04-../D04LA4**	8,4	1070	-
0,11	11,5	45*	1,0	122,0	**BG06G04-../D04LA4**	8,4	1070	-
0,11	9,1	45*	1,0	149,0	**BG06G04-../D04LA4**	8,4	1070	-
0,11	7,3	45*	1,0	185,4	**BG06G04-../D04LA4**	8,4	1070	-
0,11	5,4	45*	1,0	250,2	**BG06G04-../D04LA4**	8,4	1070	-
0,11	5,0	45*	1,0	275,2	**BG06G04-../D04LA4**	8,4	1070	-
0,11	4,1	45*	1,0	330,8	**BG06G04-../D04LA4**	8,4	1070	-
0,11	3,7	45*	1,0	367,0	**BG06G04-../D04LA4**	8,4	1070	-
0,11	3,0	45*	1,0	457,0	**BG06G04-../D04LA4**	8,4	1070	-
0,11	2,7	45*	1,0	502,6	**BG06G04-../D04LA4**	8,4	1070	-
0,11	2,3	45*	1,0	587,1	**BG06G04-../D04LA4**	8,4	1070	-
0,11	2,1	45*	1,0	645,8	**BG06G04-../D04LA4**	8,4	1070	-
0,11	1,9	45*	1,0	747,5	**BG06G04-../D04LA4**	8,4	1070	-
0,11	1,6	45*	1,0	859,3	**BG06G04-../D04LA4**	8,4	1070	-
0,11	1,5	45*	1,0	945,2	**BG06G04-../D04LA4**	8,4	1070	-
0,11	1,3	45*	1,0	1081	**BG06G04-../D04LA4**	8,4	1070	-
0,11	1,2	45*	1,0	1174	**BG06G04-../D04LA4**	8,4	1070	-
0,11	1,1	45*	1,0	1321	**BG06G04-../D04LA4**	8,4	1070	-
0,11	0,9	45*	1,0	1528	**BG06G04-../D04LA4**	8,4	1070	-
0,11	0,85	45*	1,0	1681	**BG06G04-../D04LA4**	8,4	1070	-
0,11	0,7	45*	1,0	1948	**BG06G04-../D04LA4**	8,4	1070	-
0,11	0,65	45*	1,0	2126	**BG06G04-../D04LA4**	8,4	1070	-
0,11	0,6	45*	1,0	2435	**BG06G04-../D04LA4**	8,4	1070	-
0,11	105	10	3,3	12,98	**BG06-../D04LA4**	6,1	600	-
0,11	92	11,4	3,0	14,78	**BG06-../D04LA4**	6,1	730	-
0,11	84	12,5	2,8	16,13	**BG06-../D04LA4**	6,1	740	-
0,11	78	13,4	2,8	17,40	**BG06-../D04LA4**	6,1	760	-
0,11	72	14,5	2,8	18,98	**BG06-../D04LA4**	6,1	770	-
0,11	65	16,1	2,5	20,82	**BG06-../D04LA4**	6,1	800	-
0,11	60	17,5	2,5	22,71	**BG06-../D04LA4**	6,1	810	-
0,11	53	19,8	2,3	25,48	**BG06-../D04LA4**	6,1	850	-
0,11	49	21	2,1	27,80	**BG06-../D04LA4**	6,1	840	-
0,11	42	25	1,8	32,22	**BG06-../D04LA4**	6,1	890	-
0,11	38,5	27	1,65	35,15	**BG06-../D04LA4**	6,1	880	-
0,11	37	28	1,6	36,91	**BG06-../D04LA4**	6,1	890	-
0,11	34	30,5	1,5	40,26	**BG06-../D04LA4**	6,1	890	-
0,11	29,5	35,5	1,25	46,19	**BG06-../D04LA4**	6,1	890	-
0,11	27	38,5	1,15	50,38	**BG06-../D04LA4**	6,1	940	-
0,11	26	40	1,15	52,56	**BG06-../D04LA4**	6,1	950	-
0,11	24	43,5	1,05	57,34	**BG06-../D04LA4**	6,1	1000	-
0,11	22,5	46,5	0,97	61,22	**BG06-../D04LA4**	6,1	1020	-
0,11	20,5	51	0,88	66,79	**BG06-../D04LA4**	6,1	1070	-
0,11	20	52	2,0	67,54	**BG10Z-../D04LA4**	11	2000	2800
0,11	17,5	60	2,0	77,40	**BG10Z-../D04LA4**	11	2000	2800
0,11	16	65	1,85	85,76	**BG10Z-../D04LA4**	11	2000	2800
0,11	15	70	1,7	92,19	**BG10Z-../D04LA4**	11	2000	2800
0,11	13,5	77	1,55	102,1	**BG10Z-../D04LA4**	11	2000	2800
0,11	12,5	84	1,45	109,8	**BG10Z-../D04LA4**	11	2000	2800
0,11	11,5	91	1,3	121,7	**BG10Z-../D04LA4**	11	2000	2800
0,11	10,5	100	1,2	131,8	**BG10Z-../D04LA4**	11	2000	2800
0,11	9,3	112	1,05	146,0	**BG10Z-../D04LA4**	11	2000	2800
0,11	8,2	128	0,94	166,0	**BG10Z-../D04LA4**	11	2000	2800
0,11	7,4	141	0,85	184,0	**BG10Z-../D04LA4**	11	2000	2800
0,11	7,0	150	0,8	194,6	**BG10Z-../D04LA4**	11	2000	2800

Крутящий момент обозначенный (*) является максимально допустимым значением при коэффициенте эксплуатации f_B=1,0.

0,11 кВт

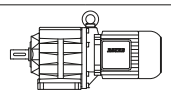

P_N	50 Гц			i	Тип	m	F_{RN}	F_{RV}
	n_2	M_2	f_B					
[кВт]	[об/мин]	[Нм]	[—]	[:1]		[кг]	[N]	[N]
0,11	5,7	158	0,82	240,7	**BG10G06-../D04LA4**	14	2000	2800
0,11	4,9	130*	1,0	276,4	**BG10G06-../D04LA4**	14	2000	2800
0,11	4,1	130*	1,0	332,0	**BG10G06-../D04LA4**	14	2000	2800
0,11	3,6	130*	1,0	379,6	**BG10G06-../D04LA4**	14	2000	2800
0,11	3,1	130*	1,0	435,9	**BG10G06-../D04LA4**	14	2000	2800
0,11	2,7	130*	1,0	512,6	**BG10G06-../D04LA4**	14	2000	2800
0,11	2,3	130*	1,0	613,6	**BG10G06-../D04LA4**	14	2000	2800
0,11	1,9	130*	1,0	748,9	**BG10G06-../D04LA4**	14	2000	2800
0,11	1,6	130*	1,0	899,5	**BG10G06-../D04LA4**	14	2000	2800
0,11	1,3	130*	1,0	1081	**BG10G06-../D04LA4**	14	2000	2800
0,11	1,1	130*	1,0	1272	**BG10G06-../D04LA4**	14	2000	2800
0,11	0,9	130*	1,0	1523	**BG10G06-../D04LA4**	14	2000	2800
0,11	0,75	130*	1,0	1863	**BG10G06-../D04LA4**	14	2000	2800
0,11	0,6	130*	1,0	2356	**BG10G06-../D04LA4**	14	2000	2800
0,11	0,55	130*	1,0	2699	**BG10G06-../D04LA4**	14	2000	2800
0,11	0,46	130*	1,0	2944	**BG10G06-../D04LA4**	14	2000	2800
0,11	0,4	130*	1,0	3378	**BG10G06-../D04LA4**	14	2000	2800
0,11	0,37	130*	1,0	3684	**BG10G06-../D04LA4**	14	2000	2800
0,11	0,31	130*	1,0	4477	**BG10G06-../D04LA4**	14	2000	2800
0,11	0,28	130*	1,0	4884	**BG10G06-../D04LA4**	14	2000	2800
0,11	17,5	60	3,3	78,60	**BG20Z-../D04LA4**	13	5000	-
0,11	15,5	67	3,0	87,30	**BG20Z-../D04LA4**	13	5000	-
0,11	14,5	72	2,8	94,27	**BG20Z-../D04LA4**	13	5000	-
0,11	13	80	2,5	104,7	**BG20Z-../D04LA4**	13	5000	-
0,11	12	87	2,3	112,8	**BG20Z-../D04LA4**	13	5000	-
0,11	11	95	2,1	125,3	**BG20Z-../D04LA4**	13	5000	-
0,11	9,6	109	1,85	141,3	**BG20Z-../D04LA4**	13	5000	-
0,11	8,4	125	1,6	162,2	**BG20Z-../D04LA4**	13	5000	-
0,11	7,5	140	1,45	180,1	**BG20Z-../D04LA4**	13	5000	-
0,11	6,8	154	1,3	199,9	**BG20Z-../D04LA4**	13	5000	-
0,11	6,1	172	1,15	222,1	**BG20Z-../D04LA4**	13	5000	-
0,11	5,5	164	1,35	248,0	**BG20G06-../D04LA4**	17	5000	2100
0,11	4,6	199	1,1	297,9	**BG20G06-../D04LA4**	17	5000	2100
0,11	3,9	240	0,92	352,1	**BG20G06-../D04LA4**	17	5000	2100
0,11	3,5	265	0,83	391,1	**BG20G06-../D04LA4**	17	5000	2100
0,11	3,0	220*	1,0	460,0	**BG20G06-../D04LA4**	17	5000	2100
0,11	2,5	220*	1,0	550,6	**BG20G06-../D04LA4**	17	5000	2100
0,11	2,1	220*	1,0	671,9	**BG20G06-../D04LA4**	17	5000	2100
0,11	1,7	220*	1,0	807,1	**BG20G06-../D04LA4**	17	5000	2100
0,11	1,4	220*	1,0	969,9	**BG20G06-../D04LA4**	17	5000	2100
0,11	1,2	220*	1,0	1142	**BG20G06-../D04LA4**	17	5000	2100
0,11	1,0	220*	1,0	1366	**BG20G06-../D04LA4**	17	5000	2100
0,11	0,85	220*	1,0	1672	**BG20G06-../D04LA4**	17	5000	2100
0,11	0,75	220*	1,0	1824	**BG20G06-../D04LA4**	17	5000	2100
0,11	0,65	220*	1,0	2114	**BG20G06-../D04LA4**	17	5000	2100
0,11	0,6	220*	1,0	2422	**BG20G06-../D04LA4**	17	5000	2100
0,11	0,55	220*	1,0	2642	**BG20G06-../D04LA4**	17	5000	2100
0,11	0,45	220*	1,0	3031	**BG20G06-../D04LA4**	17	5000	2100
0,11	0,41	220*	1,0	3306	**BG20G06-../D04LA4**	17	5000	2100
0,11	0,34	220*	1,0	4017	**BG20G06-../D04LA4**	17	5000	2100
0,11	0,31	220*	1,0	4383	**BG20G06-../D04LA4**	17	5000	2100
0,11	5,3	171	1,9	254,9	**BG30G06-../D04LA4**	21	6000	-
0,11	4,5	200	1,65	306,2	**BG30G06-../D04LA4**	21	6000	-
0,11	3,9	240	1,35	346,8	**BG30G06-../D04LA4**	21	6000	-
0,11	3,4	275	1,2	401,9	**BG30G06-../D04LA4**	21	6000	-
0,11	2,9	325	1,0	472,8	**BG30G06-../D04LA4**	21	6000	-
0,11	2,4	395	0,82	565,8	**BG30G06-../D04LA4**	21	6000	-
0,11	2,0	325*	1,0	690,6	**BG30G06-../D04LA4**	21	6000	-
0,11	1,8	325*	1,0	760,7	**BG30G06-../D04LA4**	21	6000	-
0,11	1,7	325*	1,0	829,5	**BG30G06-../D04LA4**	21	6000	-
0,11	1,4	325*	1,0	996,8	**BG30G06-../D04LA4**	21	6000	-
0,11	1,3	325*	1,0	1088	**BG30G06-../D04LA4**	21	6000	-
0,11	1,1	325*	1,0	1280	**BG30G06-../D04LA4**	21	6000	-
0,11	1,0	325*	1,0	1404	**BG30G06-../D04LA4**	21	6000	-
0,11	0,8	325*	1,0	1718	**BG30G06-../D04LA4**	21	6000	-
0,11	0,75	325*	1,0	1875	**BG30G06-../D04LA4**	21	6000	-
0,11	0,65	325*	1,0	2173	**BG30G06-../D04LA4**	21	6000	-
0,11	0,5	325*	1,0	2715	**BG30G06-../D04LA4**	21	6000	-

Крутящий момент обозначенный (*) является максимально допустимым значением при коэффициенте эксплуатации f_B=1,0.

0,11 кВт

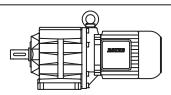

P_N	50 Гц			i	Тип	m	F_{RN}	F_{RV}
	n_2	M_2	f_B					
[кВт]	[об/мин]	[Нм]	[—]	[:1]		[кг]	[N]	[N]
0,11	0,44	325*	1,0	3115	**BG30G06-../D04LA4**	21	6000	-
0,11	0,4	325*	1,0	3398	**BG30G06-../D04LA4**	21	6000	-
0,11	0,35	325*	1,0	3867	**BG30G06-../D04LA4**	21	6000	-
0,11	0,3	325*	1,0	4504	**BG30G06-../D04LA4**	21	6000	-

0,12 кВт

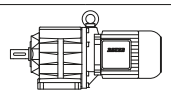

P_N	50 Гц			i	Тип	m	F_{RN}	F_{RV}
	n_2	M_2	f_B					
[кВт]	[об/мин]	[Нм]	[—]	[:1]		[кг]	[N]	[N]
0,12	540	2,1	4,3	2,64	**BG05-../DPE05LA4**	7,0	420	-
0,12	420	2,7	3,7	3,38	**BG05-../DPE05LA4**	7,0	460	-
0,12	310	3,65	3,3	4,59	**BG05-../DPE05LA4**	7,0	490	-
0,12	260	4,4	3,2	5,46	**BG05-../DPE05LA4**	7,0	490	-
0,12	235	4,85	3,5	6,09	**BG05-../DPE05LA4**	7,0	480	-
0,12	215	5,3	3,2	6,64	**BG05-../DPE05LA4**	7,0	500	-
0,12	181	6,3	2,9	7,80	**BG05-../DPE05LA4**	7,0	530	-
0,12	173	6,6	2,7	8,15	**BG05-../DPE05LA4**	7,0	510	-
0,12	166	6,9	2,8	8,51	**BG05-../DPE05LA4**	7,0	550	-
0,12	136	8,4	2,3	10,40	**BG05-../DPE05LA4**	7,0	510	-
0,12	133	8,6	2,3	10,59	**BG05-../DPE05LA4**	7,0	590	-
0,12	122	9,3	2,3	11,55	**BG05-../DPE05LA4**	7,0	600	-
0,12	117	9,7	2,2	12,05	**BG05-../DPE05LA4**	7,0	510	-
0,12	112	10,2	2,2	12,60	**BG05-../DPE05LA4**	7,0	610	-
0,12	103	11,1	2,1	13,75	**BG05-../DPE05LA4**	7,0	630	-
0,12	93	12,3	1,95	15,23	**BG05-../DPE05LA4**	7,0	640	-
0,12	85	13,4	1,85	16,62	**BG05-../DPE05LA4**	7,0	660	-
0,12	75	15,2	1,7	18,82	**BG05-../DPE05LA4**	7,0	680	-
0,12	69	16,6	1,65	20,53	**BG05-../DPE05LA4**	7,0	700	-
0,12	59	19,4	1,45	24,00	**BG05-../DPE05LA4**	7,0	740	-
0,12	54	21	1,4	26,18	**BG05-../DPE05LA4**	7,0	760	-
0,12	51	22	1,35	27,82	**BG05-../DPE05LA4**	7,0	770	-
0,12	46,5	24,5	1,2	30,35	**BG05-../DPE05LA4**	7,0	760	-
0,12	40,5	28	1,05	35,00	**BG05-../DPE05LA4**	7,0	810	-
0,12	37	30,5	0,98	38,18	**BG05-../DPE05LA4**	7,0	850	-
0,12	35,5	32	0,94	39,94	**BG05-../DPE05LA4**	7,0	860	-
0,12	32,5	35	0,86	43,57	**BG05-../DPE05LA4**	7,0	900	-
0,12	115	9,9	3,3	12,30	**BG06-../DPE05LA4**	8,0	670	-
0,12	109	10,5	3,1	12,98	**BG06-../DPE05LA4**	8,0	600	-
0,12	96	11,9	2,9	14,78	**BG06-../DPE05LA4**	8,0	730	-
0,12	88	13	2,7	16,13	**BG06-../DPE05LA4**	8,0	740	-
0,12	81	14,1	2,7	17,40	**BG06-../DPE05LA4**	8,0	760	-
0,12	75	15,2	2,6	18,98	**BG06-../DPE05LA4**	8,0	770	-
0,12	68	16,8	2,4	20,82	**BG06-../DPE05LA4**	8,0	800	-
0,12	62	18,4	2,3	22,71	**BG06-../DPE05LA4**	8,0	810	-
0,12	56	20	2,3	25,48	**BG06-../DPE05LA4**	8,0	850	-
0,12	51	22	2,0	27,80	**BG06-../DPE05LA4**	8,0	840	-
0,12	44	26	1,75	32,22	**BG06-../DPE05LA4**	8,0	890	-
0,12	40	28,5	1,6	35,15	**BG06-../DPE05LA4**	8,0	880	-
0,12	38,5	29,5	1,55	36,91	**BG06-../DPE05LA4**	8,0	890	-
0,12	35	32,5	1,4	40,26	**BG06-../DPE05LA4**	8,0	890	-
0,12	30,5	37,5	1,2	46,19	**BG06-../DPE05LA4**	8,0	890	-
0,12	28	40,5	1,1	50,38	**BG06-../DPE05LA4**	8,0	940	-
0,12	27	42	1,05	52,56	**BG06-../DPE05LA4**	8,0	950	-
0,12	25	45,5	0,99	57,34	**BG06-../DPE05LA4**	8,0	1000	-
0,12	23	49,5	0,91	61,22	**BG06-../DPE05LA4**	8,0	1020	-
0,12	21,5	53	0,85	66,79	**BG06-../DPE05LA4**	8,0	1070	-
0,12	30,5	37,5	3,2	46,55	**BG10-../DPE06LA4**	13	1920	2650
0,12	27,5	41,5	2,9	51,57	**BG10-../DPE06LA4**	13	2000	2800
0,12	24,5	46,5	2,6	57,48	**BG10-../DPE06LA4**	13	2000	2800
0,12	21,5	53	2,3	66,00	**BG10-../DPE06LA4**	13	2000	2800
0,12	19,5	58	2,1	73,13	**BG10-../DPE06LA4**	13	2000	2800
0,12	18,5	61	1,95	77,40	**BG10Z-../DPE06LA4**	14	2000	2800
0,12	16,5	69	1,75	85,76	**BG10Z-../DPE06LA4**	14	2000	2800
0,12	15,5	73	1,65	92,19	**BG10Z-../DPE06LA4**	14	2000	2800

Крутящий момент обозначенный (*) является максимально допустимым значением при коэффициенте эксплуатации f_B=1,0.

0,12 кВт

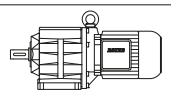

P_N	50 Гц			i	Тип	m	F_{RN}	F_{RV}
	n_2	M_2	f_B					
[кВт]	[об/мин]	[Нм]	[—]	[:1]		[кг]	[N]	[N]
0,12	14	81	1,5	102,1	**BG10Z-../DPE06LA4**	14	2000	2800
0,12	13	88	1,35	109,8	**BG10Z-../DPE06LA4**	14	2000	2800
0,12	12	95	1,25	121,7	**BG10Z-../DPE06LA4**	14	2000	2800
0,12	11	104	1,15	131,8	**BG10Z-../DPE06LA4**	14	2000	2800
0,12	9,6	119	1,0	146,0	**BG10Z-../DPE06LA4**	14	2000	2800
0,12	8,5	134	0,9	166,0	**BG10Z-../DPE06LA4**	14	2000	2800
0,12	7,7	148	0,81	184,0	**BG10Z-../DPE06LA4**	14	2000	2800
0,12	7,2	138	0,94	194,9	**BG10G06-../DPE06LA4**	18	2000	2800
0,12	5,9	130*	1,0	240,7	**BG10G06-../DPE06LA4**	18	2000	2800
0,12	5,1	130*	1,0	276,4	**BG10G06-../DPE06LA4**	18	2000	2800
0,12	4,3	130*	1,0	332,0	**BG10G06-../DPE06LA4**	18	2000	2800
0,12	3,7	130*	1,0	379,6	**BG10G06-../DPE06LA4**	18	2000	2800
0,12	3,3	130*	1,0	435,9	**BG10G06-../DPE06LA4**	18	2000	2800
0,12	2,8	130*	1,0	512,6	**BG10G06-../DPE06LA4**	18	2000	2800
0,12	2,3	130*	1,0	613,6	**BG10G06-../DPE06LA4**	18	2000	2800
0,12	1,9	130*	1,0	748,9	**BG10G06-../DPE06LA4**	18	2000	2800
0,12	1,6	130*	1,0	899,5	**BG10G06-../DPE06LA4**	18	2000	2800
0,12	1,3	130*	1,0	1081	**BG10G06-../DPE06LA4**	18	2000	2800
0,12	1,2	130*	1,0	1272	**BG10G06-../DPE06LA4**	18	2000	2800
0,12	0,95	130*	1,0	1523	**BG10G06-../DPE06LA4**	18	2000	2800
0,12	0,8	130*	1,0	1863	**BG10G06-../DPE06LA4**	18	2000	2800
0,12	0,6	130*	1,0	2356	**BG10G06-../DPE06LA4**	18	2000	2800
0,12	0,55	130*	1,0	2699	**BG10G06-../DPE06LA4**	18	2000	2800
0,12	0,48	130*	1,0	2944	**BG10G06-../DPE06LA4**	18	2000	2800
0,12	0,42	130*	1,0	3378	**BG10G06-../DPE06LA4**	18	2000	2800
0,12	0,39	130*	1,0	3684	**BG10G06-../DPE06LA4**	18	2000	2800
0,12	0,32	130*	1,0	4477	**BG10G06-../DPE06LA4**	18	2000	2800
0,12	0,29	130*	1,0	4884	**BG10G06-../DPE06LA4**	18	2000	2800
0,12	19	60	3,3	75,00	**BG20Z-../DPE06LA4**	16	5000	-
0,12	18	63	3,2	78,60	**BG20Z-../DPE06LA4**	16	5000	-
0,12	16,5	69	2,9	87,30	**BG20Z-../DPE06LA4**	16	5000	-
0,12	15	76	2,6	94,27	**BG20Z-../DPE06LA4**	16	5000	-
0,12	13,5	84	2,4	104,7	**BG20Z-../DPE06LA4**	16	5000	-
0,12	12,5	91	2,2	112,8	**BG20Z-../DPE06LA4**	16	5000	-
0,12	11,5	99	2,0	125,3	**BG20Z-../DPE06LA4**	16	5000	-
0,12	10	114	1,75	141,3	**BG20Z-../DPE06LA4**	16	5000	-
0,12	8,7	131	1,55	162,2	**BG20Z-../DPE06LA4**	16	5000	-
0,12	7,8	146	1,35	180,1	**BG20Z-../DPE06LA4**	16	5000	-
0,12	7,1	161	1,25	199,9	**BG20Z-../DPE06LA4**	16	5000	-
0,12	6,4	179	1,1	222,1	**BG20Z-../DPE06LA4**	16	5000	-
0,12	5,7	174	1,25	248,0	**BG20G06-../DPE06LA4**	20	5000	2100
0,12	4,7	210	1,05	297,9	**BG20G06-../DPE06LA4**	20	5000	2100
0,12	4,0	255	0,86	352,1	**BG20G06-../DPE06LA4**	20	5000	2100
0,12	3,6	220*	1,0	391,1	**BG20G06-../DPE06LA4**	20	5000	2100
0,12	3,1	220*	1,0	460,0	**BG20G06-../DPE06LA4**	20	5000	2100
0,12	2,6	220*	1,0	550,6	**BG20G06-../DPE06LA4**	20	5000	2100
0,12	2,1	220*	1,0	671,9	**BG20G06-../DPE06LA4**	20	5000	2100
0,12	1,8	220*	1,0	807,1	**BG20G06-../DPE06LA4**	20	5000	2100
0,12	1,5	220*	1,0	969,9	**BG20G06-../DPE06LA4**	20	5000	2100
0,12	1,3	220*	1,0	1142	**BG20G06-../DPE06LA4**	20	5000	2100
0,12	1,1	220*	1,0	1366	**BG20G06-../DPE06LA4**	20	5000	2100
0,12	0,85	220*	1,0	1672	**BG20G06-../DPE06LA4**	20	5000	2100
0,12	0,8	220*	1,0	1824	**BG20G06-../DPE06LA4**	20	5000	2100
0,12	0,7	220*	1,0	2114	**BG20G06-../DPE06LA4**	20	5000	2100
0,12	0,6	220*	1,0	2422	**BG20G06-../DPE06LA4**	20	5000	2100
0,12	0,55	220*	1,0	2642	**BG20G06-../DPE06LA4**	20	5000	2100
0,12	0,47	220*	1,0	3031	**BG20G06-../DPE06LA4**	20	5000	2100
0,12	0,43	220*	1,0	3306	**BG20G06-../DPE06LA4**	20	5000	2100
0,12	0,35	220*	1,0	4017	**BG20G06-../DPE06LA4**	20	5000	2100
0,12	0,32	220*	1,0	4383	**BG20G06-../DPE06LA4**	20	5000	2100
0,12	12	95	3,2	121,6	**BG30Z-../DPE06LA4**	22	6000	-
0,12	11	104	2,9	128,5	**BG30Z-../DPE06LA4**	22	6000	-
0,12	9,9	115	2,6	142,5	**BG30Z-../DPE06LA4**	22	6000	-
0,12	9,3	123	2,4	151,5	**BG30Z-../DPE06LA4**	22	6000	-
0,12	8,4	136	2,2	168,1	**BG30Z-../DPE06LA4**	22	6000	-
0,12	7,7	148	2,0	182,9	**BG30Z-../DPE06LA4**	22	6000	-
0,12	6,9	166	1,8	202,9	**BG30Z-../DPE06LA4**	22	6000	-
0,12	6,2	184	1,65	225,9	**BG30Z-../DPE06LA4**	22	6000	-

Крутящий момент обозначенный (*) является максимально допустимым значением при коэффициенте эксплуатации f_B=1,0.

0,12 кВт

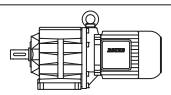

P_N	50 Гц			i	Тип	m	F_{RN}	F_{RV}
	n_2	M_2	f_B					
[кВт]	[об/мин]	[Нм]	[—]	[:1]		[кг]	[N]	[N]
0,12	5,4	210	1,45	261,9	**BG30Z-../DPE06LA4**	22	6000	-
0,12	4,9	230	1,3	290,5	**BG30Z-../DPE06LA4**	22	6000	-
0,12	4,6	215	1,5	306,2	**BG30G06-../DPE06LA4**	25	6000	-
0,12	4,1	250	1,3	346,8	**BG30G06-../DPE06LA4**	25	6000	-
0,12	3,5	295	1,1	401,9	**BG30G06-../DPE06LA4**	25	6000	-
0,12	3,0	345	0,94	472,8	**BG30G06-../DPE06LA4**	25	6000	-
0,12	2,5	325*	1,0	565,8	**BG30G06-../DPE06LA4**	25	6000	-
0,12	2,1	325*	1,0	690,6	**BG30G06-../DPE06LA4**	25	6000	-
0,12	1,9	325*	1,0	760,7	**BG30G06-../DPE06LA4**	25	6000	-
0,12	1,7	325*	1,0	829,5	**BG30G06-../DPE06LA4**	25	6000	-
0,12	1,5	325*	1,0	996,8	**BG30G06-../DPE06LA4**	25	6000	-
0,12	1,3	325*	1,0	1088	**BG30G06-../DPE06LA4**	25	6000	-
0,12	1,1	325*	1,0	1280	**BG30G06-../DPE06LA4**	25	6000	-
0,12	1,0	325*	1,0	1404	**BG30G06-../DPE06LA4**	25	6000	-
0,12	0,85	325*	1,0	1718	**BG30G06-../DPE06LA4**	25	6000	-
0,12	0,75	325*	1,0	1875	**BG30G06-../DPE06LA4**	25	6000	-
0,12	0,65	325*	1,0	2173	**BG30G06-../DPE06LA4**	25	6000	-
0,12	0,55	325*	1,0	2715	**BG30G06-../DPE06LA4**	25	6000	-
0,12	0,45	325*	1,0	3115	**BG30G06-../DPE06LA4**	25	6000	-
0,12	0,42	325*	1,0	3398	**BG30G06-../DPE06LA4**	25	6000	-
0,12	0,37	325*	1,0	3867	**BG30G06-../DPE06LA4**	25	6000	-
0,12	0,32	325*	1,0	4504	**BG30G06-../DPE06LA4**	25	6000	-
0,12	9,0	127	3,3	156,9	**BG40Z-../DPE06LA4**	38	7000	-
0,12	8,5	134	3,2	166,1	**BG40Z-../DPE06LA4**	38	7000	-
0,12	7,6	150	2,8	184,4	**BG40Z-../DPE06LA4**	38	7000	-
0,12	7,1	161	2,6	199,9	**BG40Z-../DPE06LA4**	38	7000	-
0,12	6,4	179	2,4	221,9	**BG40Z-../DPE06LA4**	38	7000	-
0,12	5,7	200	2,1	246,5	**BG40Z-../DPE06LA4**	38	7000	-
0,12	5,2	220	1,95	273,6	**BG40Z-../DPE06LA4**	38	7000	-
0,12	4,9	143	3,3	288,6	**BG40G10-../DPE06LA4**	43	7000	-
0,12	4,0	187	2,5	353,5	**BG40G10-../DPE06LA4**	43	7000	-
0,12	3,2	250	1,85	448,8	**BG40G10-../DPE06LA4**	43	7000	-
0,12	2,7	305	1,5	534,2	**BG40G10-../DPE06LA4**	43	7000	-
0,12	2,2	405	1,15	640,0	**BG40G10-../DPE06LA4**	43	7000	-
0,12	2,0	445	1,05	710,9	**BG40G10-../DPE06LA4**	43	7000	-
0,12	1,8	495	0,94	789,1	**BG40G10-../DPE06LA4**	43	7000	-
0,12	1,5	465*	1,0	965,2	**BG40G10-../DPE06LA4**	43	7000	-
0,12	1,2	465*	1,0	1225	**BG40G10-../DPE06LA4**	43	7000	-
0,12	1,0	465*	1,0	1459	**BG40G10-../DPE06LA4**	43	7000	-
0,12	0,85	465*	1,0	1738	**BG40G10-../DPE06LA4**	43	7000	-
0,12	0,7	465*	1,0	2087	**BG40G10-../DPE06LA4**	43	7000	-
0,12	0,55	465*	1,0	2628	**BG40G10-../DPE06LA4**	43	7000	-
0,12	0,46	465*	1,0	3082	**BG40G10-../DPE06LA4**	43	7000	-
0,12	0,37	465*	1,0	3805	**BG40G10-../DPE06LA4**	43	7000	-
0,12	0,34	465*	1,0	4216	**BG40G10-../DPE06LA4**	43	7000	-
0,12	0,29	465*	1,0	4841	**BG40G10-../DPE06LA4**	43	7000	-
0,12	5,5	205	3,1	258,6	**BG50Z-../DPE06LA4**	47	10000	-
0,12	4,9	230	2,7	286,7	**BG50Z-../DPE06LA4**	47	10000	-
0,12	3,2	250	2,8	446,5	**BG50G10-../DPE06LA4**	51	10000	-
0,12	2,7	305	2,3	531,5	**BG50G10-../DPE06LA4**	51	10000	-
0,12	2,3	385	1,8	621,3	**BG50G10-../DPE06LA4**	51	10000	-
0,12	2,0	445	1,55	708,3	**BG50G10-../DPE06LA4**	51	10000	-
0,12	1,8	495	1,4	785,1	**BG50G10-../DPE06LA4**	51	10000	-
0,12	1,5	610	1,15	960,2	**BG50G10-../DPE06LA4**	51	10000	-
0,12	1,2	790	0,87	1219	**BG50G10-../DPE06LA4**	51	10000	-
0,12	1,0	690*	1,0	1452	**BG50G10-../DPE06LA4**	51	10000	-
0,12	0,85	690*	1,0	1729	**BG50G10-../DPE06LA4**	51	10000	-
0,12	0,7	690*	1,0	2076	**BG50G10-../DPE06LA4**	51	10000	-
0,12	0,55	690*	1,0	2615	**BG50G10-../DPE06LA4**	51	10000	-
0,12	0,46	690*	1,0	3066	**BG50G10-../DPE06LA4**	51	10000	-
0,12	0,37	690*	1,0	3786	**BG50G10-../DPE06LA4**	51	10000	-
0,12	0,34	690*	1,0	4195	**BG50G10-../DPE06LA4**	51	10000	-
0,12	0,3	690*	1,0	4816	**BG50G10-../DPE06LA4**	51	10000	-
0,12	1,8	430	3,0	804,5	**BG60G20-../DPE06LA4**	100	16000	-
0,12	1,6	490	2,7	891,5	**BG60G20-../DPE06LA4**	100	16000	-
0,12	1,4	570	2,3	1051	**BG60G20-../DPE06LA4**	100	16000	-
0,12	1,2	700	1,85	1168	**BG60G20-../DPE06LA4**	100	16000	-

Крутящий момент обозначенный (*) является максимально допустимым значением при коэффициенте эксплуатации f_B=1,0.

0,12 кВт

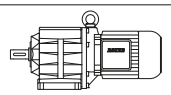

P_N	50 Гц			i	Тип	m	F_{RN}	F_{RV}
	n_2	M_2	f_B					
[кВт]	[об/мин]	[Нм]	[—]	[:1]		[кг]	[N]	[N]
0,12	1,1	770	1,7	1346	**BG60G20-../DPE06LA4**	100	16000	-
0,12	0,95	930	1,4	1496	**BG60G20-../DPE06LA4**	100	16000	-
0,12	0,85	1070	1,2	1741	**BG60G20-../DPE06LA4**	100	16000	-
0,12	0,75	1250	1,05	1880	**BG60G20-../DPE06LA4**	100	16000	-
0,12	0,65	1300*	1,0	2249	**BG60G20-../DPE06LA4**	100	16000	-
0,12	0,5	1300*	1,0	2818	**BG60G20-../DPE06LA4**	100	16000	-
0,12	0,44	1300*	1,0	3234	**BG60G20-../DPE06LA4**	100	16000	-
0,12	0,39	1300*	1,0	3592	**BG60G20-../DPE06LA4**	100	16000	-
0,12	0,32	1300*	1,0	4429	**BG60G20-../DPE06LA4**	100	16000	-
0,12	1,1	800	3,1	1389	**BG70G20-../DPE06LA4**	130	20000	-
0,12	0,95	960	2,6	1543	**BG70G20-../DPE06LA4**	130	20000	-
0,12	0,85	1100	2,3	1666	**BG70G20-../DPE06LA4**	130	20000	-
0,12	0,75	1280	1,95	1994	**BG70G20-../DPE06LA4**	130	20000	-
0,12	0,65	1520	1,65	2215	**BG70G20-../DPE06LA4**	130	20000	-
0,12	0,55	1840	1,35	2774	**BG70G20-../DPE06LA4**	130	20000	-
0,12	0,44	2350	1,05	3184	**BG70G20-../DPE06LA4**	130	20000	-
0,12	0,36	2500*	1,0	3925	**BG70G20-../DPE06LA4**	130	20000	-

0,18 кВт

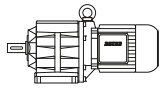

P_N	50 Гц			i	Тип	m	F_{RN}	F_{RV}
	n_2	M_2	f_B					
[кВт]	[об/мин]	[Нм]	[—]	[:1]		[кг]	[N]	[N]
0,18	540	3,15	2,9	2,64	**BG05-../DPE07LA4**	11	420	-
0,18	415	4,1	2,4	3,38	**BG05-../DPE07LA4**	11	460	-
0,18	310	5,5	2,2	4,59	**BG05-../DPE07LA4**	11	490	-
0,18	260	6,6	2,1	5,46	**BG05-../DPE07LA4**	11	490	-
0,18	230	7,4	2,3	6,09	**BG05-../DPE07LA4**	11	480	-
0,18	215	7,9	2,2	6,64	**BG05-../DPE07LA4**	11	500	-
0,18	180	9,5	1,9	7,80	**BG05-../DPE07LA4**	11	530	-
0,18	172	9,9	1,8	8,15	**BG05-../DPE07LA4**	11	510	-
0,18	165	10,4	1,85	8,51	**BG05-../DPE07LA4**	11	550	-
0,18	133	12,9	1,55	10,59	**BG05-../DPE07LA4**	11	590	-
0,18	122	14	1,5	11,55	**BG05-../DPE07LA4**	11	600	-
0,18	117	14,6	1,45	12,05	**BG05-../DPE07LA4**	11	510	-
0,18	112	15,3	1,45	12,60	**BG05-../DPE07LA4**	11	610	-
0,18	102	16,8	1,35	13,75	**BG05-../DPE07LA4**	11	630	-
0,18	92	18,6	1,3	15,23	**BG05-../DPE07LA4**	11	640	-
0,18	85	20	1,25	16,62	**BG05-../DPE07LA4**	11	660	-
0,18	75	22,5	1,15	18,82	**BG05-../DPE07LA4**	11	680	-
0,18	69	24,5	1,1	20,53	**BG05-../DPE07LA4**	11	700	-
0,18	59	29	0,97	24,00	**BG05-../DPE07LA4**	11	740	-
0,18	54	31,5	0,92	26,18	**BG05-../DPE07LA4**	11	760	-
0,18	51	33,5	0,9	27,82	**BG05-../DPE07LA4**	11	770	-
0,18	46,5	36,5	0,82	30,35	**BG05-../DPE07LA4**	11	760	-
0,18	235	7,3	3,3	5,96	**BG06-../DPE07LA4**	12	570	-
0,18	200	8,5	3,1	7,01	**BG06-../DPE07LA4**	12	580	-
0,18	167	10,2	2,7	8,39	**BG06-../DPE07LA4**	12	600	-
0,18	150	11,4	2,6	9,38	**BG06-../DPE07LA4**	12	640	-
0,18	137	12,5	2,5	10,24	**BG06-../DPE07LA4**	12	640	-
0,18	125	13,7	2,3	11,28	**BG06-../DPE07LA4**	12	670	-
0,18	114	15	2,2	12,30	**BG06-../DPE07LA4**	12	670	-
0,18	108	15,9	2,1	12,98	**BG06-../DPE07LA4**	12	600	-
0,18	95	18	1,9	14,78	**BG06-../DPE07LA4**	12	730	-
0,18	87	19,7	1,8	16,13	**BG06-../DPE07LA4**	12	740	-
0,18	81	21	1,8	17,40	**BG06-../DPE07LA4**	12	760	-
0,18	74	23	1,75	18,98	**BG06-../DPE07LA4**	12	770	-
0,18	68	25	1,6	20,82	**BG06-../DPE07LA4**	12	800	-
0,18	62	27,5	1,55	22,71	**BG06-../DPE07LA4**	12	810	-
0,18	55	31	1,45	25,48	**BG06-../DPE07LA4**	12	850	-
0,18	51	33,5	1,35	27,80	**BG06-../DPE07LA4**	12	840	-
0,18	43,5	39,5	1,15	32,22	**BG06-../DPE07LA4**	12	890	-
0,18	40	42,5	1,05	35,15	**BG06-../DPE07LA4**	12	880	-
0,18	38	45	1,0	36,91	**BG06-../DPE07LA4**	12	890	-
0,18	35	49	0,92	40,26	**BG06-../DPE07LA4**	12	890	-

Крутящий момент обозначенный (*) является максимально допустимым значением при коэффициенте эксплуатации f_B=1,0.

0,18 кВт

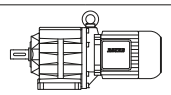

P_N	50 Гц			i	Тип	m	F_{RN}	F_{RV}
	n_2	M_2	f_B					
[кВт]	[об/мин]	[Нм]	[—]	[:1]		[кг]	[N]	[N]
0,18	30,5	56	0,8	46,19	**BG06-../DPE07LA4**	12	890	-
0,18	44,5	38,5	3,1	31,52	**BG10-../DPE07LA4**	15	1600	2200
0,18	40,5	42	2,9	34,92	**BG10-../DPE07LA4**	15	1690	2350
0,18	35,5	48	2,5	39,70	**BG10-../DPE07LA4**	15	1780	2450
0,18	32	53	2,3	43,99	**BG10-../DPE07LA4**	15	1880	2600
0,18	30,5	56	2,1	46,55	**BG10-../DPE07LA4**	15	1920	2650
0,18	27,5	62	1,95	51,57	**BG10-../DPE07LA4**	15	2000	2800
0,18	24,5	70	1,7	57,48	**BG10-../DPE07LA4**	15	2000	2800
0,18	21,5	79	1,5	66,00	**BG10-../DPE07LA4**	15	2000	2800
0,18	19,5	88	1,35	73,13	**BG10-../DPE07LA4**	15	2000	2800
0,18	18,5	92	1,3	77,40	**BG10Z-../DPE07LA4**	16	2000	2800
0,18	16,5	104	1,15	85,76	**BG10Z-../DPE07LA4**	16	2000	2800
0,18	15,5	110	1,1	92,19	**BG10Z-../DPE07LA4**	16	2000	2800
0,18	14	122	0,98	102,1	**BG10Z-../DPE07LA4**	16	2000	2800
0,18	13	132	0,91	109,8	**BG10Z-../DPE07LA4**	16	2000	2800
0,18	12	143	0,84	121,7	**BG10Z-../DPE07LA4**	16	2000	2800
0,18	37	46	3,3	37,90	**BG15-../DPE07LA4**	15	3000	6000
0,18	26,5	64	3,1	53,22	**BG20-../DPE07LA4**	18	4950	-
0,18	24	71	2,8	59,07	**BG20-../DPE07LA4**	18	5000	-
0,18	21,5	79	2,5	65,62	**BG20-../DPE07LA4**	18	5000	-
0,18	21	81	2,5	67,53	**BG20Z-../DPE07LA4**	19	5000	-
0,18	19	90	2,2	75,00	**BG20Z-../DPE07LA4**	19	5000	-
0,18	18	95	2,1	78,60	**BG20Z-../DPE07LA4**	19	5000	-
0,18	16,5	104	1,9	87,30	**BG20Z-../DPE07LA4**	19	5000	-
0,18	15	114	1,75	94,27	**BG20Z-../DPE07LA4**	19	5000	-
0,18	13,5	127	1,55	104,7	**BG20Z-../DPE07LA4**	19	5000	-
0,18	12,5	137	1,45	112,8	**BG20Z-../DPE07LA4**	19	5000	-
0,18	11,5	149	1,35	125,3	**BG20Z-../DPE07LA4**	19	5000	-
0,18	10	171	1,15	141,3	**BG20Z-../DPE07LA4**	19	5000	-
0,18	8,7	197	1,0	162,2	**BG20Z-../DPE07LA4**	19	5000	-
0,18	7,8	220	0,91	180,1	**BG20Z-../DPE07LA4**	19	5000	-
0,18	7,1	240	0,83	199,9	**BG20Z-../DPE07LA4**	19	5000	-
0,18	5,7	275	0,8	248,0	**BG20G06-../DPE07LA4**	23	5000	2100
0,18	17,5	98	3,1	81,55	**BG30Z-../DPE07LA4**	25	6000	-
0,18	16,5	104	2,9	86,13	**BG30Z-../DPE07LA4**	25	6000	-
0,18	15	114	2,6	95,55	**BG30Z-../DPE07LA4**	25	6000	-
0,18	13	132	2,3	109,6	**BG30Z-../DPE07LA4**	25	6000	-
0,18	12	143	2,1	121,6	**BG30Z-../DPE07LA4**	25	6000	-
0,18	11	156	1,9	128,5	**BG30Z-../DPE07LA4**	25	6000	-
0,18	9,9	173	1,75	142,5	**BG30Z-../DPE07LA4**	25	6000	-
0,18	9,3	184	1,65	151,5	**BG30Z-../DPE07LA4**	25	6000	-
0,18	8,4	200	1,5	168,1	**BG30Z-../DPE07LA4**	25	6000	-
0,18	7,7	220	1,35	182,9	**BG30Z-../DPE07LA4**	25	6000	-
0,18	6,9	245	1,2	202,9	**BG30Z-../DPE07LA4**	25	6000	-
0,18	6,2	275	1,1	225,9	**BG30Z-../DPE07LA4**	25	6000	-
0,18	5,4	315	0,95	261,9	**BG30Z-../DPE07LA4**	25	6000	-
0,18	4,9	350	0,86	290,5	**BG30Z-../DPE07LA4**	25	6000	-
0,18	4,6	340	0,96	306,2	**BG30G06-../DPE07LA4**	27	6000	-
0,18	4,1	390	0,83	346,8	**BG30G06-../DPE07LA4**	27	6000	-
0,18	13,5	127	3,3	107,5	**BG40Z-../DPE07LA4**	40	7000	-
0,18	12	143	3,0	121,3	**BG40Z-../DPE07LA4**	40	7000	-
0,18	10,5	163	2,6	134,6	**BG40Z-../DPE07LA4**	40	7000	-
0,18	10	171	2,5	141,4	**BG40Z-../DPE07LA4**	40	7000	-
0,18	9,0	191	2,2	156,9	**BG40Z-../DPE07LA4**	40	7000	-
0,18	8,5	200	2,1	166,1	**BG40Z-../DPE07LA4**	40	7000	-
0,18	7,6	225	1,9	184,4	**BG40Z-../DPE07LA4**	40	7000	-
0,18	7,1	240	1,75	199,9	**BG40Z-../DPE07LA4**	40	7000	-
0,18	6,4	265	1,6	221,9	**BG40Z-../DPE07LA4**	40	7000	-
0,18	5,7	300	1,4	246,5	**BG40Z-../DPE07LA4**	40	7000	-
0,18	5,2	330	1,3	273,6	**BG40Z-../DPE07LA4**	40	7000	-
0,18	4,9	260	1,8	288,6	**BG40G10-../DPE07LA4**	46	7000	-
0,18	4,0	330	1,4	353,5	**BG40G10-../DPE07LA4**	46	7000	-
0,18	3,2	425	1,1	448,8	**BG40G10-../DPE07LA4**	46	7000	-
0,18	2,7	520	0,89	534,2	**BG40G10-../DPE07LA4**	46	7000	-

Крутящий момент обозначенный (*) является максимально допустимым значением при коэффициенте эксплуатации f_B=1,0.

0,18 кВт

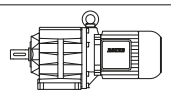

P_N	50 Гц			i	Тип	m	F_{RN}	F_{RV}
	n_2	M_2	f_B					
[кВт]	[об/мин]	[Нм]	[—]	[:1]		[кг]	[N]	[N]
0,18	8,5	200	3,2	164,9	**BG50Z-../DPE07LA4**	50	10000	-
0,18	7,7	220	2,9	182,8	**BG50Z-../DPE07LA4**	50	10000	-
0,18	6,9	245	2,6	204,7	**BG50Z-../DPE07LA4**	50	10000	-
0,18	6,2	275	2,3	226,9	**BG50Z-../DPE07LA4**	50	10000	-
0,18	5,5	310	2,0	258,6	**BG50Z-../DPE07LA4**	50	10000	-
0,18	4,9	350	1,8	286,7	**BG50Z-../DPE07LA4**	50	10000	-
0,18	4,0	330	2,1	351,7	**BG50G10-../DPE07LA4**	54	10000	-
0,18	3,2	430	1,6	446,5	**BG50G10-../DPE07LA4**	54	10000	-
0,18	2,7	520	1,35	531,5	**BG50G10-../DPE07LA4**	54	10000	-
0,18	2,3	630	1,1	621,3	**BG50G10-../DPE07LA4**	54	10000	-
0,18	2,0	730	0,95	708,3	**BG50G10-../DPE07LA4**	54	10000	-
0,18	1,8	810	0,85	785,1	**BG50G10-../DPE07LA4**	54	10000	-
0,18	2,8	465	2,8	504,9	**BG60G20-../DPE07LA4**	102	16000	-
0,18	2,6	495	2,6	559,5	**BG60G20-../DPE07LA4**	102	16000	-
0,18	2,2	610	2,1	651,3	**BG60G20-../DPE07LA4**	102	16000	-
0,18	1,8	750	1,75	804,5	**BG60G20-../DPE07LA4**	102	16000	-
0,18	1,6	840	1,55	891,5	**BG60G20-../DPE07LA4**	102	16000	-
0,18	1,4	980	1,35	1051	**BG60G20-../DPE07LA4**	102	16000	-
0,18	1,2	1180	1,1	1168	**BG60G20-../DPE07LA4**	102	16000	-
0,18	1,1	1290	1,0	1346	**BG60G20-../DPE07LA4**	102	16000	-
0,18	1,8	750	3,3	790,2	**BG70G20-../DPE07LA4**	132	20000	-
0,18	1,6	860	2,9	877,6	**BG70G20-../DPE07LA4**	132	20000	-
0,18	1,4	1000	2,5	1035	**BG70G20-../DPE07LA4**	132	20000	-
0,18	1,2	1190	2,1	1193	**BG70G20-../DPE07LA4**	132	20000	-
0,18	1,1	1320	1,9	1389	**BG70G20-../DPE07LA4**	132	20000	-
0,18	0,95	1570	1,6	1543	**BG70G20-../DPE07LA4**	132	20000	-
0,18	0,85	1780	1,4	1666	**BG70G20-../DPE07LA4**	132	20000	-
0,18	0,75	2050	1,2	1994	**BG70G20-../DPE07LA4**	132	20000	-
0,18	0,65	2400	1,05	2215	**BG70G20-../DPE07LA4**	132	20000	-

0,25 кВт

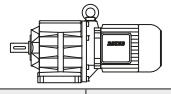

P_N	50 Гц			i	Тип	m	F_{RN}	F_{RV}
	n_2	M_2	f_B					
[кВт]	[об/мин]	[Нм]	[—]	[:1]		[кг]	[N]	[N]
0,25	520	4,55	4,0	2,82	**BG06-../DPE08MA4**	16	470	-
0,25	385	6,2	3,2	3,78	**BG06-../DPE08MA4**	16	520	-
0,25	320	7,4	3,0	4,54	**BG06-../DPE08MA4**	16	530	-
0,25	245	9,7	2,5	5,96	**BG06-../DPE08MA4**	16	570	-
0,25	210	11,3	2,3	7,01	**BG06-../DPE08MA4**	16	580	-
0,25	189	12,6	2,2	7,65	**BG06-../DPE08MA4**	16	580	-
0,25	172	13,8	2,0	8,39	**BG06-../DPE08MA4**	16	600	-
0,25	154	15,5	1,95	9,38	**BG06-../DPE08MA4**	16	640	-
0,25	141	16,9	1,85	10,24	**BG06-../DPE08MA4**	16	640	-
0,25	128	18,6	1,7	11,28	**BG06-../DPE08MA4**	16	670	-
0,25	118	20	1,65	12,30	**BG06-../DPE08MA4**	16	670	-
0,25	111	21,5	1,55	12,98	**BG06-../DPE08MA4**	16	600	-
0,25	98	24	1,4	14,78	**BG06-../DPE08MA4**	16	730	-
0,25	90	26,5	1,3	16,13	**BG06-../DPE08MA4**	16	740	-
0,25	83	28,5	1,35	17,40	**BG06-../DPE08MA4**	16	760	-
0,25	76	31	1,3	18,98	**BG06-../DPE08MA4**	16	770	-
0,25	70	34	1,2	20,82	**BG06-../DPE08MA4**	16	800	-
0,25	64	37	1,15	22,71	**BG06-../DPE08MA4**	16	810	-
0,25	57	41,5	1,1	25,48	**BG06-../DPE08MA4**	16	850	-
0,25	52	45,5	0,99	27,80	**BG06-../DPE08MA4**	16	840	-
0,25	45	53	0,85	32,22	**BG06-../DPE08MA4**	16	890	-
0,25	66	36	3,3	22,04	**BG10-../DPE08MA4**	16	1330	1860
0,25	59	40	3,0	24,42	**BG10-../DPE08MA4**	16	1410	1970
0,25	55	43	2,8	26,26	**BG10-../DPE08MA4**	16	1460	2000
0,25	50	47,5	2,5	29,09	**BG10-../DPE08MA4**	16	1540	2150
0,25	46	51	2,4	31,52	**BG10-../DPE08MA4**	16	1600	2200
0,25	41,5	57	2,1	34,92	**BG10-../DPE08MA4**	16	1690	2350
0,25	36,5	65	1,85	39,70	**BG10-../DPE08MA4**	16	1780	2450
0,25	33	72	1,65	43,99	**BG10-../DPE08MA4**	16	1880	2600

Крутящий момент обозначенный (*) является максимально допустимым значением при коэффициенте эксплуатации f_B=1,0.

0,25 кВт

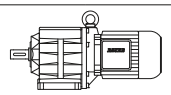

P_N	50 Гц			i	Тип	m	F_{RN}	F_{RV}
	n_2	M_2	f_B					
[кВт]	[об/мин]	[Нм]	[—]	[:1]		[кг]	[N]	[N]
0,25	31	77	1,55	46,55	**BG10-../DPE08MA4**	16	1920	2650
0,25	28	85	1,4	51,57	**BG10-../DPE08MA4**	16	2000	2800
0,25	25,5	93	1,3	57,48	**BG10-../DPE08MA4**	16	2000	2800
0,25	23	103	1,15	63,69	**BG10-../DPE08MA4**	16	2000	2800
0,25	21,5	111	0,93	67,54	**BG10Z-../DPE08MA4**	18	2000	2800
0,25	19	125	0,96	77,40	**BG10Z-../DPE08MA4**	18	2000	2800
0,25	17	140	0,86	85,76	**BG10Z-../DPE08MA4**	18	2000	2800
0,25	16	149	0,81	92,19	**BG10Z-../DPE08MA4**	18	2000	2800
0,25	48	49,5	3,0	30,08	**BG15-../DPE08MA4**	16	3000	6000
0,25	42,5	56	2,7	34,20	**BG15-../DPE08MA4**	16	3000	6000
0,25	38	62	2,4	37,90	**BG15-../DPE08MA4**	16	3000	6000
0,25	39	61	3,3	37,02	**BG20-../DPE08MA4**	19	4300	-
0,25	34,5	69	2,9	41,76	**BG20-../DPE08MA4**	19	4500	-
0,25	31,5	75	2,7	46,38	**BG20-../DPE08MA4**	19	4700	-
0,25	30,5	78	2,6	47,92	**BG20-../DPE08MA4**	19	4750	-
0,25	27,5	86	2,3	53,22	**BG20-../DPE08MA4**	19	4950	-
0,25	24,5	97	2,1	59,07	**BG20-../DPE08MA4**	19	5000	-
0,25	22	108	1,85	65,62	**BG20-../DPE08MA4**	19	5000	-
0,25	21,5	111	1,8	67,53	**BG20Z-../DPE08MA4**	20	5000	-
0,25	19,5	122	1,65	75,00	**BG20Z-../DPE08MA4**	20	5000	-
0,25	18,5	129	1,55	78,60	**BG20Z-../DPE08MA4**	20	5000	-
0,25	16,5	144	1,4	87,30	**BG20Z-../DPE08MA4**	20	5000	-
0,25	15,5	154	1,3	94,27	**BG20Z-../DPE08MA4**	20	5000	-
0,25	14	170	1,2	104,7	**BG20Z-../DPE08MA4**	20	5000	-
0,25	13	183	1,1	112,8	**BG20Z-../DPE08MA4**	20	5000	-
0,25	11,5	205	0,98	125,3	**BG20Z-../DPE08MA4**	20	5000	-
0,25	10,5	225	0,89	141,3	**BG20Z-../DPE08MA4**	20	5000	-
0,25	25	95	3,2	58,18	**BG30-../DPE08MA4**	23	6000	-
0,25	24	99	3,0	60,79	**BG30-../DPE08MA4**	23	6000	-
0,25	21,5	111	2,7	67,44	**BG30-../DPE08MA4**	23	6000	-
0,25	20	119	2,5	73,51	**BG30Z-../DPE08MA4**	26	6000	-
0,25	18	132	2,3	81,55	**BG30Z-../DPE08MA4**	26	6000	-
0,25	17	140	2,1	86,13	**BG30Z-../DPE08MA4**	26	6000	-
0,25	15,5	154	1,95	95,55	**BG30Z-../DPE08MA4**	26	6000	-
0,25	13,5	176	1,7	109,6	**BG30Z-../DPE08MA4**	26	6000	-
0,25	12	198	1,5	121,6	**BG30Z-../DPE08MA4**	26	6000	-
0,25	11,5	205	1,45	128,5	**BG30Z-../DPE08MA4**	26	6000	-
0,25	10,5	225	1,35	142,5	**BG30Z-../DPE08MA4**	26	6000	-
0,25	9,6	245	1,2	151,5	**BG30Z-../DPE08MA4**	26	6000	-
0,25	8,6	275	1,1	168,1	**BG30Z-../DPE08MA4**	26	6000	-
0,25	7,9	300	1,0	182,9	**BG30Z-../DPE08MA4**	26	6000	-
0,25	7,1	335	0,9	202,9	**BG30Z-../DPE08MA4**	26	6000	-
0,25	6,4	370	0,81	225,9	**BG30Z-../DPE08MA4**	26	6000	-
0,25	5,7	390	0,83	254,9	**BG30G06-../DPE08MA4**	32	6000	-
0,25	18	132	3,2	82,00	**BG40Z-../DPE08MA4**	42	7000	-
0,25	16	149	2,9	91,02	**BG40Z-../DPE08MA4**	42	7000	-
0,25	15	159	2,7	96,86	**BG40Z-../DPE08MA4**	42	7000	-
0,25	13,5	176	2,4	107,5	**BG40Z-../DPE08MA4**	42	7000	-
0,25	12	198	2,1	121,3	**BG40Z-../DPE08MA4**	42	7000	-
0,25	11	215	2,0	134,6	**BG40Z-../DPE08MA4**	42	7000	-
0,25	10,5	225	1,9	141,4	**BG40Z-../DPE08MA4**	42	7000	-
0,25	9,2	255	1,65	156,9	**BG40Z-../DPE08MA4**	42	7000	-
0,25	8,7	270	1,55	166,1	**BG40Z-../DPE08MA4**	42	7000	-
0,25	7,9	300	1,4	184,4	**BG40Z-../DPE08MA4**	42	7000	-
0,25	7,3	325	1,3	199,9	**BG40Z-../DPE08MA4**	42	7000	-
0,25	6,5	365	1,15	221,9	**BG40Z-../DPE08MA4**	42	7000	-
0,25	5,9	400	1,05	246,5	**BG40Z-../DPE08MA4**	42	7000	-
0,25	5,3	450	0,94	273,6	**BG40Z-../DPE08MA4**	42	7000	-
0,25	5,0	385	1,2	288,6	**BG40G10-../DPE08MA4**	47	7000	-
0,25	4,1	480	0,97	353,5	**BG40G10-../DPE08MA4**	47	7000	-
0,25	11,5	205	3,1	128,9	**BG50Z-../DPE08MA4**	51	10000	-
0,25	10,5	225	2,8	142,9	**BG50Z-../DPE08MA4**	51	10000	-
0,25	8,8	270	2,3	164,9	**BG50Z-../DPE08MA4**	51	10000	-
0,25	7,9	300	2,1	182,8	**BG50Z-../DPE08MA4**	51	10000	-
0,25	7,1	335	1,9	204,7	**BG50Z-../DPE08MA4**	51	10000	-

Крутящий момент обозначенный (*) является максимально допустимым значением при коэффициенте эксплуатации f_B=1,0.

0,25 кВт

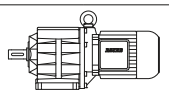

P_N	50 Гц			i	Тип	m	F_{RN}	F_{RV}
	n_2	M_2	f_B					
[кВт]	[об/мин]	[Нм]	[—]	[:1]		[кг]	[N]	[N]
0,25	6,4	370	1,7	226,9	**BG50Z-../DPE08MA4**	51	10000	-
0,25	5,6	425	1,5	258,6	**BG50Z-../DPE08MA4**	51	10000	-
0,25	5,1	465	1,35	286,7	**BG50Z-../DPE08MA4**	51	10000	-
0,25	4,1	480	1,45	351,7	**BG50G10-../DPE08MA4**	55	10000	-
0,25	3,3	610	1,15	446,5	**BG50G10-../DPE08MA4**	55	10000	-
0,25	2,8	730	0,95	531,5	**BG50G10-../DPE08MA4**	55	10000	-
0,25	6,4	370	3,2	226,7	**BG60Z-../DPE08MA4**	96	16000	-
0,25	5,9	400	3,0	247,7	**BG60Z-../DPE08MA4**	96	16000	-
0,25	5,3	450	2,7	274,5	**BG60Z-../DPE08MA4**	96	16000	-
0,25	4,4	400	3,3	334,3	**BG60G20-../DPE08MA4**	103	16000	-
0,25	3,9	455	2,9	370,5	**BG60G20-../DPE08MA4**	103	16000	-
0,25	3,3	550	2,4	437,3	**BG60G20-../DPE08MA4**	103	16000	-
0,25	2,9	670	1,95	504,9	**BG60G20-../DPE08MA4**	103	16000	-
0,25	2,6	750	1,75	559,5	**BG60G20-../DPE08MA4**	103	16000	-
0,25	2,3	870	1,5	651,3	**BG60G20-../DPE08MA4**	103	16000	-
0,25	1,8	1120	1,15	804,5	**BG60G20-../DPE08MA4**	103	16000	-
0,25	1,7	1170	1,1	891,5	**BG60G20-../DPE08MA4**	103	16000	-
0,25	1,4	1460	0,89	1051	**BG60G20-../DPE08MA4**	103	16000	-
0,25	1,3	1580	0,82	1168	**BG60G20-../DPE08MA4**	103	16000	-
0,25	2,5	800	3,1	577,3	**BG70G20-../DPE08MA4**	133	20000	-
0,25	2,2	910	2,7	665,8	**BG70G20-../DPE08MA4**	133	20000	-
0,25	1,9	1050	2,4	790,2	**BG70G20-../DPE08MA4**	133	20000	-
0,25	1,7	1190	2,1	877,6	**BG70G20-../DPE08MA4**	133	20000	-
0,25	1,4	1480	1,7	1035	**BG70G20-../DPE08MA4**	133	20000	-
0,25	1,3	1600	1,55	1193	**BG70G20-../DPE08MA4**	133	20000	-
0,25	1,1	1930	1,3	1389	**BG70G20-../DPE08MA4**	133	20000	-
0,25	0,95	2250	1,1	1543	**BG70G20-../DPE08MA4**	133	20000	-
0,25	0,9	2400	1,05	1666	**BG70G20-../DPE08MA4**	133	20000	-
0,25	1,2	1440	3,2	1261	**BG80G40-../DPE08MA4**	215	26000	-
0,25	1,1	1630	2,8	1400	**BG80G40-../DPE08MA4**	215	26000	-
0,25	0,9	2100	2,2	1653	**BG80G40-../DPE08MA4**	215	26000	-
0,25	0,7	2850	1,6	2070	**BG80G40-../DPE08MA4**	215	26000	-
0,25	0,6	3400	1,35	2413	**BG80G40-../DPE08MA4**	215	26000	-
0,25	0,55	3800	1,2	2836	**BG80G40-../DPE08MA4**	215	26000	-
0,25	0,6	3300	2,8	2514	**BG90G50-../DPE08MA4**	324	65000	-
0,25	0,55	3650	2,5	2786	**BG90G50-../DPE08MA4**	324	65000	-
0,25	0,46	4500	2,0	3177	**BG90G50-../DPE08MA4**	324	65000	-
0,25	0,41	5100	1,8	3521	**BG90G50-../DPE08MA4**	324	65000	-
0,25	0,25	7000	2,6	5888	**BG100G50-../DPE08MA4**	512	90000	-
0,25	0,23	7800	2,4	6529	**BG100G50-../DPE08MA4**	512	90000	-
0,25	0,2	9400	1,95	7533	**BG100G50-../DPE08MA4**	512	90000	-
0,25	0,18	10700	1,75	8350	**BG100G50-../DPE08MA4**	512	90000	-
0,25	0,16	12400	1,5	9348	**BG100G50-../DPE08MA4**	512	90000	-

0,37 кВт

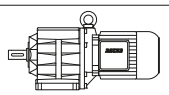

P_N	50 Гц			i	Тип	m	F_{RN}	F_{RV}
	n_2	M_2	f_B					
[кВт]	[об/мин]	[Нм]	[—]	[:1]		[кг]	[N]	[N]
0,37	520	6,7	2,7	2,82	**BG06-../DPE08LA4**	18	470	-
0,37	385	9,1	2,2	3,78	**BG06-../DPE08LA4**	18	520	-
0,37	320	11	2,0	4,54	**BG06-../DPE08LA4**	18	530	-
0,37	245	14,4	1,65	5,96	**BG06-../DPE08LA4**	18	570	-
0,37	210	16,8	1,55	7,01	**BG06-../DPE08LA4**	18	580	-
0,37	189	18,6	1,5	7,65	**BG06-../DPE08LA4**	18	580	-
0,37	173	20	1,4	8,39	**BG06-../DPE08LA4**	18	600	-
0,37	155	22,5	1,35	9,38	**BG06-../DPE08LA4**	18	640	-
0,37	142	24,5	1,25	10,24	**BG06-../DPE08LA4**	18	640	-
0,37	129	27	1,2	11,28	**BG06-../DPE08LA4**	18	670	-
0,37	118	29,5	1,1	12,30	**BG06-../DPE08LA4**	18	670	-
0,37	112	31,5	1,05	12,98	**BG06-../DPE08LA4**	18	600	-
0,37	98	36	0,94	14,78	**BG06-../DPE08LA4**	18	730	-

Крутящий момент обозначенный (*) является максимально допустимым значением при коэффициенте эксплуатации f_B=1,0.

0,37 кВт

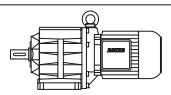

P_N	50 Гц			i	Тип	m	F_{RN}	F_{RV}
	n_2	M_2	f_B					
[кВт]	[об/мин]	[Нм]	[—]	[:1]		[кг]	[N]	[N]
0,37	90	39	0,9	16,13	**BG06-../DPE08LA4**	18	740	-
0,37	84	42	0,9	17,40	**BG06-../DPE08LA4**	18	760	-
0,37	77	45,5	0,88	18,98	**BG06-../DPE08LA4**	18	770	-
0,37	70	50	0,8	20,82	**BG06-../DPE08LA4**	18	800	-
0,37	100	35	3,3	14,58	**BG10-../DPE08LA4**	18	1100	1540
0,37	90	39	3,0	16,15	**BG10-../DPE08LA4**	18	1140	1590
0,37	79	44,5	2,7	18,51	**BG10-../DPE08LA4**	18	1210	1690
0,37	71	49,5	2,4	20,51	**BG10-../DPE08LA4**	18	1290	1800
0,37	66	53	2,3	22,04	**BG10-../DPE08LA4**	18	1330	1860
0,37	60	58	2,1	24,42	**BG10-../DPE08LA4**	18	1410	1970
0,37	56	63	1,9	26,26	**BG10-../DPE08LA4**	18	1460	2000
0,37	50	70	1,7	29,09	**BG10-../DPE08LA4**	18	1540	2150
0,37	46	76	1,6	31,52	**BG10-../DPE08LA4**	18	1600	2200
0,37	41,5	85	1,4	34,92	**BG10-../DPE08LA4**	18	1690	2350
0,37	36,5	96	1,25	39,70	**BG10-../DPE08LA4**	18	1780	2450
0,37	33	107	1,1	43,99	**BG10-../DPE08LA4**	18	1880	2600
0,37	31,5	112	1,05	46,55	**BG10-../DPE08LA4**	18	1920	2650
0,37	28,5	123	0,98	51,57	**BG10-../DPE08LA4**	18	2000	2800
0,37	25,5	138	0,87	57,48	**BG10-../DPE08LA4**	18	2000	2800
0,37	54	65	2,3	27,08	**BG15-../DPE08LA4**	18	3000	6000
0,37	48,5	72	2,1	30,08	**BG15-../DPE08LA4**	18	3000	6000
0,37	42,5	83	1,8	34,20	**BG15-../DPE08LA4**	18	3000	6000
0,37	38,5	91	1,65	37,90	**BG15-../DPE08LA4**	18	3000	6000
0,37	57	61	3,3	25,79	**BG20-../DPE08LA4**	20	3700	-
0,37	52	67	3,0	27,85	**BG20-../DPE08LA4**	20	3800	-
0,37	47	75	2,7	30,94	**BG20-../DPE08LA4**	20	4000	-
0,37	43,5	81	2,5	33,33	**BG20-../DPE08LA4**	20	4100	-
0,37	39,5	89	2,2	37,02	**BG20-../DPE08LA4**	20	4300	-
0,37	35	100	2,0	41,76	**BG20-../DPE08LA4**	20	4500	-
0,37	31,5	112	1,8	46,38	**BG20-../DPE08LA4**	20	4700	-
0,37	30,5	115	1,75	47,92	**BG20-../DPE08LA4**	20	4750	-
0,37	27,5	128	1,55	53,22	**BG20-../DPE08LA4**	20	4950	-
0,37	24,5	144	1,4	59,07	**BG20-../DPE08LA4**	20	5000	-
0,37	22,5	157	1,25	65,62	**BG20-../DPE08LA4**	20	5000	-
0,37	21,5	164	1,2	67,53	**BG20Z-../DPE08LA4**	22	5000	-
0,37	19,5	181	1,1	75,00	**BG20Z-../DPE08LA4**	22	5000	-
0,37	18,5	191	1,05	78,60	**BG20Z-../DPE08LA4**	22	5000	-
0,37	17	205	0,98	87,30	**BG20Z-../DPE08LA4**	22	5000	-
0,37	15,5	225	0,89	94,27	**BG20Z-../DPE08LA4**	22	5000	-
0,37	14	250	0,8	104,7	**BG20Z-../DPE08LA4**	22	5000	-
0,37	37,5	94	3,2	39,02	**BG30-../DPE08LA4**	25	5800	-
0,37	34,5	102	2,9	42,46	**BG30-../DPE08LA4**	25	5900	-
0,37	31	113	2,7	47,11	**BG30-../DPE08LA4**	25	6000	-
0,37	28	126	2,4	52,44	**BG30-../DPE08LA4**	25	6000	-
0,37	25	141	2,1	58,18	**BG30-../DPE08LA4**	25	6000	-
0,37	24	147	2,0	60,79	**BG30-../DPE08LA4**	25	6000	-
0,37	21,5	164	1,85	67,44	**BG30-../DPE08LA4**	25	6000	-
0,37	20	176	1,7	73,51	**BG30Z-../DPE08LA4**	28	6000	-
0,37	18	196	1,55	81,55	**BG30Z-../DPE08LA4**	28	6000	-
0,37	17	205	1,45	86,13	**BG30Z-../DPE08LA4**	28	6000	-
0,37	15,5	225	1,35	95,55	**BG30Z-../DPE08LA4**	28	6000	-
0,37	13,5	260	1,15	109,6	**BG30Z-../DPE08LA4**	28	6000	-
0,37	12	290	1,05	121,6	**BG30Z-../DPE08LA4**	28	6000	-
0,37	11,5	305	0,98	128,5	**BG30Z-../DPE08LA4**	28	6000	-
0,37	10,5	335	0,9	142,5	**BG30Z-../DPE08LA4**	28	6000	-
0,37	9,6	365	0,82	151,5	**BG30Z-../DPE08LA4**	28	6000	-
0,37	27	130	3,3	53,69	**BG40-../DPE08LA4**	40	7000	-
0,37	24,5	144	3,0	59,64	**BG40-../DPE08LA4**	40	7000	-
0,37	22	160	2,7	66,20	**BG40-../DPE08LA4**	40	7000	-
0,37	21,5	164	2,6	67,74	**BG40Z-../DPE08LA4**	43	7000	-
0,37	19,5	181	2,3	75,19	**BG40Z-../DPE08LA4**	43	7000	-
0,37	18	196	2,2	82,00	**BG40Z-../DPE08LA4**	43	7000	-
0,37	16	220	1,95	91,02	**BG40Z-../DPE08LA4**	43	7000	-
0,37	15	235	1,8	96,86	**BG40Z-../DPE08LA4**	43	7000	-
0,37	13,5	260	1,65	107,5	**BG40Z-../DPE08LA4**	43	7000	-

Крутящий момент обозначенный (*) является максимально допустимым значением при коэффициенте эксплуатации f_B=1,0.

0,37 кВт

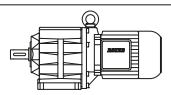

P_N	50 Гц			i	Тип	m	F_{RN}	F_{RV}
	n_2	M_2	f_B					
[кВт]	[об/мин]	[Нм]	[—]	[:1]		[кг]	[N]	[N]
0,37	12	290	1,45	121,3	**BG40Z-../DPE08LA4**	43	7000	-
0,37	11	320	1,35	134,6	**BG40Z-../DPE08LA4**	43	7000	-
0,37	10,5	335	1,25	141,4	**BG40Z-../DPE08LA4**	43	7000	-
0,37	9,3	375	1,15	156,9	**BG40Z-../DPE08LA4**	43	7000	-
0,37	8,7	405	1,05	166,1	**BG40Z-../DPE08LA4**	43	7000	-
0,37	7,9	445	0,96	184,4	**BG40Z-../DPE08LA4**	43	7000	-
0,37	7,3	480	0,89	199,9	**BG40Z-../DPE08LA4**	43	7000	-
0,37	6,6	530	0,8	221,9	**BG40Z-../DPE08LA4**	43	7000	-
0,37	18,5	191	3,3	79,78	**BG50Z-../DPE08LA4**	52	10000	-
0,37	15,5	225	2,8	95,58	**BG50Z-../DPE08LA4**	52	10000	-
0,37	14	250	2,5	106,0	**BG50Z-../DPE08LA4**	52	10000	-
0,37	11,5	305	2,1	128,9	**BG50Z-../DPE08LA4**	52	10000	-
0,37	10,5	335	1,9	142,9	**BG50Z-../DPE08LA4**	52	10000	-
0,37	8,8	400	1,6	164,9	**BG50Z-../DPE08LA4**	52	10000	-
0,37	8,0	440	1,45	182,8	**BG50Z-../DPE08LA4**	52	10000	-
0,37	7,1	495	1,25	204,7	**BG50Z-../DPE08LA4**	52	10000	-
0,37	6,4	550	1,15	226,9	**BG50Z-../DPE08LA4**	52	10000	-
0,37	5,6	630	1,0	258,6	**BG50Z-../DPE08LA4**	52	10000	-
0,37	5,1	690	0,91	286,7	**BG50Z-../DPE08LA4**	52	10000	-
0,37	4,2	740	0,93	351,7	**BG50G10-../DPE08LA4**	56	10000	-
0,37	9,2	380	3,2	158,0	**BG60Z-../DPE08LA4**	97	16000	-
0,37	8,3	425	2,8	175,1	**BG60Z-../DPE08LA4**	97	16000	-
0,37	7,1	495	2,4	204,6	**BG60Z-../DPE08LA4**	97	16000	-
0,37	6,4	550	2,2	226,7	**BG60Z-../DPE08LA4**	97	16000	-
0,37	5,9	590	2,0	247,7	**BG60Z-../DPE08LA4**	97	16000	-
0,37	5,3	660	1,8	274,5	**BG60Z-../DPE08LA4**	97	16000	-
0,37	4,8	600	2,2	306,1	**BG60G20-../DPE08LA4**	105	16000	-
0,37	4,4	660	1,95	334,3	**BG60G20-../DPE08LA4**	105	16000	-
0,37	4,0	720	1,8	370,5	**BG60G20-../DPE08LA4**	105	16000	-
0,37	3,4	870	1,5	437,3	**BG60G20-../DPE08LA4**	105	16000	-
0,37	2,9	1060	1,25	504,9	**BG60G20-../DPE08LA4**	105	16000	-
0,37	2,6	1190	1,1	559,5	**BG60G20-../DPE08LA4**	105	16000	-
0,37	2,3	1370	0,95	651,3	**BG60G20-../DPE08LA4**	105	16000	-
0,37	3,8	780	3,2	387,6	**BG70G20-../DPE08LA4**	135	20000	-
0,37	3,5	880	2,8	417,8	**BG70G20-../DPE08LA4**	135	20000	-
0,37	3,0	1030	2,4	495,9	**BG70G20-../DPE08LA4**	135	20000	-
0,37	2,6	1210	2,1	577,3	**BG70G20-../DPE08LA4**	135	20000	-
0,37	2,2	1430	1,75	665,8	**BG70G20-../DPE08LA4**	135	20000	-
0,37	1,9	1650	1,5	790,2	**BG70G20-../DPE08LA4**	135	20000	-
0,37	1,7	1870	1,35	877,6	**BG70G20-../DPE08LA4**	135	20000	-
0,37	1,4	2300	1,1	1035	**BG70G20-../DPE08LA4**	135	20000	-
0,37	1,3	2450	1,0	1193	**BG70G20-../DPE08LA4**	135	20000	-
0,37	1,1	2950	0,85	1389	**BG70G20-../DPE08LA4**	135	20000	-
0,37	1,8	1440	3,2	817,4	**BG80G40-../DPE08LA4**	216	26000	-
0,37	1,6	1670	2,8	907,6	**BG80G40-../DPE08LA4**	216	26000	-
0,37	1,4	1980	2,3	1042	**BG80G40-../DPE08LA4**	216	26000	-
0,37	1,2	2400	1,9	1261	**BG80G40-../DPE08LA4**	216	26000	-
0,37	1,1	2650	1,75	1400	**BG80G40-../DPE08LA4**	216	26000	-
0,37	0,9	3350	1,35	1653	**BG80G40-../DPE08LA4**	216	26000	-
0,37	0,7	4500	1,0	2070	**BG80G40-../DPE08LA4**	216	26000	-
0,37	0,95	3000	3,1	1583	**BG90G50-../DPE08LA4**	326	65000	-
0,37	0,85	3450	2,7	1756	**BG90G50-../DPE08LA4**	326	65000	-
0,37	0,75	4000	2,3	2026	**BG90G50-../DPE08LA4**	326	65000	-
0,37	0,6	5200	1,75	2514	**BG90G50-../DPE08LA4**	326	65000	-
0,37	0,55	5700	1,6	2786	**BG90G50-../DPE08LA4**	326	65000	-
0,37	0,46	7000	1,3	3177	**BG90G50-../DPE08LA4**	326	65000	-
0,37	0,42	7700	1,2	3521	**BG90G50-../DPE08LA4**	326	65000	-
0,37	0,4	6300	2,9	3644	**BG100G50-../DPE08LA4**	513	90000	-
0,37	0,34	7800	2,4	4366	**BG100G50-../DPE08LA4**	513	90000	-
0,37	0,3	9200	2,0	4839	**BG100G50-../DPE08LA4**	513	90000	-
0,37	0,25	11600	1,6	5888	**BG100G50-../DPE08LA4**	513	90000	-
0,37	0,23	12800	1,45	6529	**BG100G50-../DPE08LA4**	513	90000	-
0,37	0,2	15100	1,25	7533	**BG100G50-../DPE08LA4**	513	90000	-
0,37	0,18	17100	1,1	8350	**BG100G50-../DPE08LA4**	513	90000	-

Крутящий момент обозначенный (*) является максимально допустимым значением при коэффициенте эксплуатации f_B=1,0.

0,55 кВт

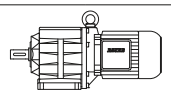

P_N	50 Гц			i	Тип	m	F_{RN}	F_{RV}
	n_2	M_2	f_B					
[кВт]	[об/мин]	[Нм]	[—]	[:1]		[кг]	[N]	[N]
0,55	510	10,2	1,75	2,82	**BG06-../DPE08XA4**	19	470	-
0,55	380	13,8	1,45	3,78	**BG06-../DPE08XA4**	19	520	-
0,55	315	16,6	1,35	4,54	**BG06-../DPE08XA4**	19	530	-
0,55	240	21,5	1,1	5,96	**BG06-../DPE08XA4**	19	570	-
0,55	205	25,5	1,0	7,01	**BG06-../DPE08XA4**	19	580	-
0,55	187	28	1,0	7,65	**BG06-../DPE08XA4**	19	580	-
0,55	171	30,5	0,92	8,39	**BG06-../DPE08XA4**	19	600	-
0,55	153	34	0,88	9,38	**BG06-../DPE08XA4**	19	640	-
0,55	140	37,5	0,83	10,24	**BG06-../DPE08XA4**	19	640	-
0,55	188	27,5	3,2	7,63	**BG10-../DPE08XA4**	19	900	1250
0,55	178	29,5	3,0	8,07	**BG10-../DPE08XA4**	19	660	920
0,55	154	34	2,9	9,33	**BG10-../DPE08XA4**	19	950	1330
0,55	139	37,5	2,6	10,34	**BG10-../DPE08XA4**	19	1000	1400
0,55	120	43,5	2,4	11,92	**BG10-../DPE08XA4**	19	1030	1440
0,55	109	48	2,3	13,21	**BG10-../DPE08XA4**	19	1070	1490
0,55	99	53	2,2	14,58	**BG10-../DPE08XA4**	19	1100	1540
0,55	89	59	2,0	16,15	**BG10-../DPE08XA4**	19	1140	1590
0,55	78	67	1,8	18,51	**BG10-../DPE08XA4**	19	1210	1690
0,55	70	75	1,6	20,51	**BG10-../DPE08XA4**	19	1290	1800
0,55	65	80	1,5	22,04	**BG10-../DPE08XA4**	19	1330	1860
0,55	59	89	1,35	24,42	**BG10-../DPE08XA4**	19	1410	1970
0,55	55	95	1,25	26,26	**BG10-../DPE08XA4**	19	1460	2000
0,55	49,5	106	1,15	29,09	**BG10-../DPE08XA4**	19	1540	2150
0,55	45,5	115	1,05	31,52	**BG10-../DPE08XA4**	19	1600	2200
0,55	41	128	0,94	34,92	**BG10-../DPE08XA4**	19	1690	2350
0,55	36,5	143	0,84	39,70	**BG10-../DPE08XA4**	19	1780	2450
0,55	53	99	1,5	27,08	**BG15-../DPE08XA4**	19	3000	6000
0,55	48	109	1,4	30,08	**BG15-../DPE08XA4**	19	3000	6000
0,55	42	125	1,2	34,20	**BG15-../DPE08XA4**	19	3000	6000
0,55	38	138	1,1	37,90	**BG15-../DPE08XA4**	19	3000	6000
0,55	98	53	3,2	14,67	**BG20-../DPE08XA4**	22	3050	-
0,55	92	57	3,1	15,58	**BG20-../DPE08XA4**	22	3100	-
0,55	83	63	2,9	17,31	**BG20-../DPE08XA4**	22	3200	-
0,55	72	72	2,7	19,95	**BG20-../DPE08XA4**	22	3350	-
0,55	65	80	2,5	22,16	**BG20-../DPE08XA4**	22	3500	-
0,55	62	84	2,4	23,22	**BG20-../DPE08XA4**	22	3550	-
0,55	56	93	2,2	25,79	**BG20-../DPE08XA4**	22	3700	-
0,55	52	101	2,0	27,85	**BG20-../DPE08XA4**	22	3800	-
0,55	46,5	112	1,8	30,94	**BG20-../DPE08XA4**	22	4000	-
0,55	43	122	1,65	33,33	**BG20-../DPE08XA4**	22	4100	-
0,55	39	134	1,5	37,02	**BG20-../DPE08XA4**	22	4300	-
0,55	34,5	152	1,3	41,76	**BG20-../DPE08XA4**	22	4500	-
0,55	31	169	1,2	46,38	**BG20-../DPE08XA4**	22	4700	-
0,55	30	175	1,15	47,92	**BG20-../DPE08XA4**	22	4750	-
0,55	27	194	1,05	53,22	**BG20-../DPE08XA4**	22	4950	-
0,55	24,5	210	0,95	59,07	**BG20-../DPE08XA4**	22	5000	-
0,55	22	235	0,85	65,62	**BG20-../DPE08XA4**	22	5000	-
0,55	21,5	240	0,83	67,53	**BG20Z-../DPE08XA4**	23	5000	-
0,55	57	92	3,3	25,45	**BG30-../DPE08XA4**	26	4850	-
0,55	51	102	2,9	28,24	**BG30-../DPE08XA4**	26	5100	-
0,55	48	109	2,8	29,83	**BG30-../DPE08XA4**	26	5200	-
0,55	43,5	120	2,5	33,09	**BG30-../DPE08XA4**	26	5400	-
0,55	41	128	2,3	35,17	**BG30-../DPE08XA4**	26	5500	-
0,55	37	141	2,1	39,02	**BG30-../DPE08XA4**	26	5800	-
0,55	34	154	1,95	42,46	**BG30-../DPE08XA4**	26	5900	-
0,55	30,5	172	1,75	47,11	**BG30-../DPE08XA4**	26	6000	-
0,55	27,5	191	1,55	52,44	**BG30-../DPE08XA4**	26	6000	-
0,55	25	210	1,45	58,18	**BG30-../DPE08XA4**	26	6000	-
0,55	24	215	1,4	60,79	**BG30-../DPE08XA4**	26	6000	-
0,55	21,5	240	1,25	67,44	**BG30-../DPE08XA4**	26	6000	-
0,55	19,5	265	1,15	73,51	**BG30Z-../DPE08XA4**	28	6000	-
0,55	18	290	1,05	81,55	**BG30Z-../DPE08XA4**	28	6000	-
0,55	17	305	0,98	86,13	**BG30Z-../DPE08XA4**	28	6000	-
0,55	15	350	0,86	95,55	**BG30Z-../DPE08XA4**	28	6000	-
0,55	38	138	3,1	37,96	**BG40-../DPE08XA4**	41	7000	-

Крутящий момент обозначенный (*) является максимально допустимым значением при коэффициенте эксплуатации f_B=1,0.

0,55 кВт

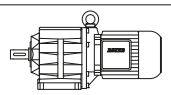

P_N	50 Гц			i	Тип	m	F_{RN}	F_{RV}
	n_2	M_2	f_B					
[кВт]	[об/мин]	[Нм]	[—]	[:1]		[кг]	[N]	[N]
0,55	36	145	2,9	40,19	**BG40-../DPE08XA4**	41	7000	-
0,55	32,5	161	2,6	44,62	**BG40-../DPE08XA4**	41	7000	-
0,55	30	175	2,4	48,36	**BG40-../DPE08XA4**	41	7000	-
0,55	27	194	2,2	53,69	**BG40-../DPE08XA4**	41	7000	-
0,55	24	215	2,0	59,64	**BG40-../DPE08XA4**	41	7000	-
0,55	22	235	1,8	66,20	**BG40-../DPE08XA4**	41	7000	-
0,55	21,5	240	1,75	67,74	**BG40Z-../DPE08XA4**	44	7000	-
0,55	19,5	265	1,6	75,19	**BG40Z-../DPE08XA4**	44	7000	-
0,55	17,5	300	1,4	82,00	**BG40Z-../DPE08XA4**	44	7000	-
0,55	16	325	1,3	91,02	**BG40Z-../DPE08XA4**	44	7000	-
0,55	15	350	1,2	96,86	**BG40Z-../DPE08XA4**	44	7000	-
0,55	13,5	385	1,1	107,5	**BG40Z-../DPE08XA4**	44	7000	-
0,55	12	435	0,98	121,3	**BG40Z-../DPE08XA4**	44	7000	-
0,55	11	475	0,89	134,6	**BG40Z-../DPE08XA4**	44	7000	-
0,55	10,5	500	0,85	141,4	**BG40Z-../DPE08XA4**	44	7000	-
0,55	27,5	191	3,3	52,12	**BG50-../DPE08XA4**	48	10000	-
0,55	24,5	210	3,0	59,42	**BG50-../DPE08XA4**	48	10000	-
0,55	22	235	2,7	65,86	**BG50-../DPE08XA4**	48	10000	-
0,55	20	260	2,4	71,97	**BG50Z-../DPE08XA4**	53	10000	-
0,55	18	290	2,2	79,78	**BG50Z-../DPE08XA4**	53	10000	-
0,55	15	350	1,8	95,58	**BG50Z-../DPE08XA4**	53	10000	-
0,55	13,5	385	1,65	106,0	**BG50Z-../DPE08XA4**	53	10000	-
0,55	11,5	455	1,4	128,9	**BG50Z-../DPE08XA4**	53	10000	-
0,55	10,5	500	1,25	142,9	**BG50Z-../DPE08XA4**	53	10000	-
0,55	8,7	600	1,05	164,9	**BG50Z-../DPE08XA4**	53	10000	-
0,55	7,9	660	0,95	182,8	**BG50Z-../DPE08XA4**	53	10000	-
0,55	7,0	750	0,84	204,7	**BG50Z-../DPE08XA4**	53	10000	-
0,55	14,5	360	3,3	101,0	**BG60Z-../DPE08XA4**	98	16000	-
0,55	12	435	2,8	119,2	**BG60Z-../DPE08XA4**	98	16000	-
0,55	11	475	2,5	132,1	**BG60Z-../DPE08XA4**	98	16000	-
0,55	9,1	570	2,1	158,0	**BG60Z-../DPE08XA4**	98	16000	-
0,55	8,2	640	1,9	175,1	**BG60Z-../DPE08XA4**	98	16000	-
0,55	7,0	750	1,6	204,6	**BG60Z-../DPE08XA4**	98	16000	-
0,55	6,4	820	1,45	226,7	**BG60Z-../DPE08XA4**	98	16000	-
0,55	5,8	900	1,35	247,7	**BG60Z-../DPE08XA4**	98	16000	-
0,55	5,3	990	1,2	274,5	**BG60Z-../DPE08XA4**	98	16000	-
0,55	5,2	890	1,45	276,2	**BG60G20-../DPE08XA4**	106	16000	-
0,55	4,7	980	1,35	306,1	**BG60G20-../DPE08XA4**	106	16000	-
0,55	4,3	1080	1,2	334,3	**BG60G20-../DPE08XA4**	106	16000	-
0,55	3,9	1190	1,1	370,5	**BG60G20-../DPE08XA4**	106	16000	-
0,55	3,3	1420	0,92	437,3	**BG60G20-../DPE08XA4**	106	16000	-
0,55	7,4	700	3,3	194,4	**BG70Z-../DPE08XA4**	138	20000	-
0,55	6,8	770	3,0	210,5	**BG70Z-../DPE08XA4**	138	20000	-
0,55	5,8	900	2,6	249,8	**BG70Z-../DPE08XA4**	138	20000	-
0,55	5,6	830	3,0	255,5	**BG70G20-../DPE08XA4**	136	20000	-
0,55	5,2	890	2,8	276,7	**BG70G20-../DPE08XA4**	136	20000	-
0,55	4,4	1050	2,4	328,4	**BG70G20-../DPE08XA4**	136	20000	-
0,55	3,7	1270	1,95	387,6	**BG70G20-../DPE08XA4**	136	20000	-
0,55	3,5	1370	1,8	417,8	**BG70G20-../DPE08XA4**	136	20000	-
0,55	2,9	1660	1,5	495,9	**BG70G20-../DPE08XA4**	136	20000	-
0,55	2,5	1950	1,3	577,3	**BG70G20-../DPE08XA4**	136	20000	-
0,55	2,2	2200	1,15	665,8	**BG70G20-../DPE08XA4**	136	20000	-
0,55	1,9	2550	0,98	790,2	**BG70G20-../DPE08XA4**	136	20000	-
0,55	1,7	2850	0,88	877,6	**BG70G20-../DPE08XA4**	136	20000	-
0,55	2,5	1720	2,7	572,0	**BG80G40-../DPE08XA4**	217	26000	-
0,55	2,2	1900	2,4	657,8	**BG80G40-../DPE08XA4**	217	26000	-
0,55	2,0	2100	2,2	730,3	**BG80G40-../DPE08XA4**	217	26000	-
0,55	1,8	2350	1,95	817,4	**BG80G40-../DPE08XA4**	217	26000	-
0,55	1,6	2700	1,7	907,6	**BG80G40-../DPE08XA4**	217	26000	-
0,55	1,4	3200	1,45	1042	**BG80G40-../DPE08XA4**	217	26000	-
0,55	1,2	3800	1,2	1261	**BG80G40-../DPE08XA4**	217	26000	-
0,55	1,1	4200	1,1	1400	**BG80G40-../DPE08XA4**	217	26000	-
0,55	1,3	3350	2,7	1174	**BG90G50-../DPE08XA4**	327	65000	-
0,55	1,1	4100	2,2	1301	**BG90G50-../DPE08XA4**	327	65000	-
0,55	0,95	4850	1,9	1583	**BG90G50-../DPE08XA4**	327	65000	-

Крутящий момент обозначенный (*) является максимально допустимым значением при коэффициенте эксплуатации f_B=1,0.

0,55 кВт

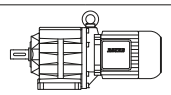

P_N	50 Гц			i	Тип	m	F_{RN}	F_{RV}
	n_2	M_2	f_B					
[кВт]	[об/мин]	[Нм]	[—]	[:1]		[кг]	[N]	[N]
0,55	0,85	5500	1,65	1756	**BG90G50-../DPE08XA4**	327	65000	-
0,55	0,75	6300	1,45	2026	**BG90G50-../DPE08XA4**	327	65000	-
0,55	0,6	8000	1,15	2514	**BG90G50-../DPE08XA4**	327	65000	-
0,55	0,55	8800	1,05	2786	**BG90G50-../DPE08XA4**	327	65000	-
0,55	0,55	7100	2,6	2656	**BG100G50-../DPE08XA4**	514	90000	-
0,55	0,49	8400	2,2	2952	**BG100G50-../DPE08XA4**	514	90000	-
0,55	0,44	9400	1,95	3286	**BG100G50-../DPE08XA4**	514	90000	-
0,55	0,4	10600	1,75	3644	**BG100G50-../DPE08XA4**	514	90000	-
0,55	0,33	13400	1,4	4366	**BG100G50-../DPE08XA4**	514	90000	-
0,55	0,3	15000	1,25	4839	**BG100G50-../DPE08XA4**	514	90000	-

0,75 кВт

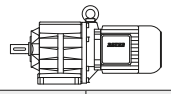

P_N	50 Гц			i	Тип	m	F_{RN}	F_{RV}
	n_2	M_2	f_B					
[кВт]	[об/мин]	[Нм]	[—]	[:1]		[кг]	[N]	[N]
0,75	510	14	1,3	2,82	**BG06-../DPE08XB4**	19	470	-
0,75	380	18,8	1,05	3,78	**BG06-../DPE08XB4**	19	520	-
0,75	315	22,5	0,98	4,54	**BG06-../DPE08XB4**	19	530	-
0,75	240	29,5	0,81	5,96	**BG06-../DPE08XB4**	19	570	-
0,75	330	21,5	3,2	4,36	**BG10-../DPE08XB4**	19	650	910
0,75	270	26,5	2,8	5,34	**BG10-../DPE08XB4**	19	620	910
0,75	215	33	2,5	6,78	**BG10-../DPE08XB4**	19	660	920
0,75	210	34	2,6	6,89	**BG10-../DPE08XB4**	19	850	1200
0,75	187	38	2,3	7,63	**BG10-../DPE08XB4**	19	900	1250
0,75	177	40	2,2	8,07	**BG10-../DPE08XB4**	19	660	920
0,75	153	46,5	2,1	9,33	**BG10-../DPE08XB4**	19	950	1330
0,75	138	51	1,95	10,34	**BG10-../DPE08XB4**	19	1000	1400
0,75	120	59	1,8	11,92	**BG10-../DPE08XB4**	19	1030	1440
0,75	108	66	1,65	13,21	**BG10-../DPE08XB4**	19	1070	1490
0,75	98	73	1,55	14,58	**BG10-../DPE08XB4**	19	1100	1540
0,75	89	80	1,45	16,15	**BG10-../DPE08XB4**	19	1140	1590
0,75	77	93	1,3	18,51	**BG10-../DPE08XB4**	19	1210	1690
0,75	70	102	1,2	20,51	**BG10-../DPE08XB4**	19	1290	1800
0,75	65	110	1,1	22,04	**BG10-../DPE08XB4**	19	1330	1860
0,75	59	121	0,99	24,42	**BG10-../DPE08XB4**	19	1410	1970
0,75	55	130	0,92	26,26	**BG10-../DPE08XB4**	19	1460	2000
0,75	49	146	0,82	29,09	**BG10-../DPE08XB4**	19	1540	2150
0,75	53	135	1,1	27,08	**BG15-../DPE08XB4**	19	3000	6000
0,75	47,5	150	1,0	30,08	**BG15-../DPE08XB4**	19	3000	6000
0,75	42	170	0,88	34,20	**BG15-../DPE08XB4**	19	3000	6000
0,75	38	188	0,8	37,90	**BG15-../DPE08XB4**	19	3000	6000
0,75	172	41,5	2,9	8,29	**BG20-../DPE08XB4**	22	2250	-
0,75	160	44,5	3,2	8,91	**BG20-../DPE08XB4**	22	2600	-
0,75	148	48	2,5	9,65	**BG20-../DPE08XB4**	22	2250	-
0,75	136	52	3,0	10,54	**BG20-../DPE08XB4**	22	2700	-
0,75	122	58	2,7	11,71	**BG20-../DPE08XB4**	22	2800	-
0,75	108	66	2,5	13,21	**BG20-../DPE08XB4**	22	2900	-
0,75	98	73	2,4	14,67	**BG20-../DPE08XB4**	22	3050	-
0,75	92	77	2,3	15,58	**BG20-../DPE08XB4**	22	3100	-
0,75	83	86	2,1	17,31	**BG20-../DPE08XB4**	22	3200	-
0,75	72	99	1,95	19,95	**BG20-../DPE08XB4**	22	3350	-
0,75	65	110	1,8	22,16	**BG20-../DPE08XB4**	22	3500	-
0,75	62	115	1,75	23,22	**BG20-../DPE08XB4**	22	3550	-
0,75	56	127	1,55	25,79	**BG20-../DPE08XB4**	22	3700	-
0,75	52	137	1,45	27,85	**BG20-../DPE08XB4**	22	3800	-
0,75	46,5	154	1,3	30,94	**BG20-../DPE08XB4**	22	4000	-
0,75	43	166	1,2	33,33	**BG20-../DPE08XB4**	22	4100	-
0,75	38,5	186	1,1	37,02	**BG20-../DPE08XB4**	22	4300	-
0,75	34,5	205	0,98	41,76	**BG20-../DPE08XB4**	22	4500	-
0,75	31	230	0,87	46,38	**BG20-../DPE08XB4**	22	4700	-
0,75	30	235	0,85	47,92	**BG20-../DPE08XB4**	22	4750	-

Крутящий момент обозначенный (*) является максимально допустимым значением при коэффициенте эксплуатации f_B=1,0.

0,75 кВт

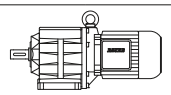

P_N	50 Гц			i	Тип	m	F_{RN}	F_{RV}
	n_2	M_2	f_B					
[кВт]	[об/мин]	[Нм]	[—]	[:1]		[кг]	[N]	[N]
0,75	76	94	3,2	18,93	**BG30-../DPE08XB4**	26	4100	-
0,75	72	99	3,0	19,99	**BG30-../DPE08XB4**	26	4200	-
0,75	65	110	2,7	22,18	**BG30-../DPE08XB4**	26	4600	-
0,75	56	127	2,4	25,45	**BG30-../DPE08XB4**	26	4850	-
0,75	51	140	2,1	28,24	**BG30-../DPE08XB4**	26	5100	-
0,75	48	149	2,0	29,83	**BG30-../DPE08XB4**	26	5200	-
0,75	43,5	164	1,85	33,09	**BG30-../DPE08XB4**	26	5400	-
0,75	41	174	1,7	35,17	**BG30-../DPE08XB4**	26	5500	-
0,75	37	193	1,55	39,02	**BG30-../DPE08XB4**	26	5800	-
0,75	34	210	1,45	42,46	**BG30-../DPE08XB4**	26	5900	-
0,75	30,5	230	1,3	47,11	**BG30-../DPE08XB4**	26	6000	-
0,75	27,5	260	1,15	52,44	**BG30-../DPE08XB4**	26	6000	-
0,75	24,5	290	1,05	58,18	**BG30-../DPE08XB4**	26	6000	-
0,75	23,5	300	1,0	60,79	**BG30-../DPE08XB4**	26	6000	-
0,75	21,5	330	0,91	67,44	**BG30-../DPE08XB4**	26	6000	-
0,75	19,5	365	0,82	73,51	**BG30Z-../DPE08XB4**	29	6000	-
0,75	55	130	3,3	26,01	**BG40-../DPE08XB4**	41	6500	-
0,75	49	146	2,9	29,34	**BG40-../DPE08XB4**	41	6800	-
0,75	44	162	2,6	32,57	**BG40-../DPE08XB4**	41	7000	-
0,75	42	170	2,5	34,20	**BG40-../DPE08XB4**	41	7000	-
0,75	38	188	2,3	37,96	**BG40-../DPE08XB4**	41	7000	-
0,75	35,5	200	2,1	40,19	**BG40-../DPE08XB4**	41	7000	-
0,75	32	220	1,95	44,62	**BG40-../DPE08XB4**	41	7000	-
0,75	29,5	240	1,75	48,36	**BG40-../DPE08XB4**	41	7000	-
0,75	27	265	1,6	53,69	**BG40-../DPE08XB4**	41	7000	-
0,75	24	295	1,45	59,64	**BG40-../DPE08XB4**	41	7000	-
0,75	22	325	1,3	66,20	**BG40-../DPE08XB4**	41	7000	-
0,75	21,5	330	1,3	67,74	**BG40Z-../DPE08XB4**	44	7000	-
0,75	19	375	1,15	75,19	**BG40Z-../DPE08XB4**	44	7000	-
0,75	17,5	405	1,05	82,00	**BG40Z-../DPE08XB4**	44	7000	-
0,75	16	445	0,96	91,02	**BG40Z-../DPE08XB4**	44	7000	-
0,75	15	475	0,89	96,86	**BG40Z-../DPE08XB4**	44	7000	-
0,75	13,5	530	0,8	107,5	**BG40Z-../DPE08XB4**	44	7000	-
0,75	34	210	3,0	42,00	**BG50-../DPE08XB4**	49	10000	-
0,75	30,5	230	2,7	47,02	**BG50-../DPE08XB4**	49	10000	-
0,75	27,5	260	2,4	52,12	**BG50-../DPE08XB4**	49	10000	-
0,75	24	295	2,1	59,42	**BG50-../DPE08XB4**	49	10000	-
0,75	22	325	1,95	65,86	**BG50-../DPE08XB4**	49	10000	-
0,75	20	355	1,75	71,97	**BG50Z-../DPE08XB4**	54	10000	-
0,75	18	395	1,6	79,78	**BG50Z-../DPE08XB4**	54	10000	-
0,75	15	475	1,35	95,58	**BG50Z-../DPE08XB4**	54	10000	-
0,75	13,5	530	1,2	106,0	**BG50Z-../DPE08XB4**	54	10000	-
0,75	11,5	620	1,0	128,9	**BG50Z-../DPE08XB4**	54	10000	-
0,75	10	710	0,89	142,9	**BG50Z-../DPE08XB4**	54	10000	-
0,75	19	375	3,2	75,71	**BG60Z-../DPE08XB4**	99	16000	-
0,75	16	445	2,7	91,09	**BG60Z-../DPE08XB4**	99	16000	-
0,75	14,5	490	2,4	101,0	**BG60Z-../DPE08XB4**	99	16000	-
0,75	12	590	2,0	119,2	**BG60Z-../DPE08XB4**	99	16000	-
0,75	11	650	1,85	132,1	**BG60Z-../DPE08XB4**	99	16000	-
0,75	9,1	780	1,55	158,0	**BG60Z-../DPE08XB4**	99	16000	-
0,75	8,2	870	1,4	175,1	**BG60Z-../DPE08XB4**	99	16000	-
0,75	7,0	1020	1,2	204,6	**BG60Z-../DPE08XB4**	99	16000	-
0,75	6,3	1130	1,05	226,7	**BG60Z-../DPE08XB4**	99	16000	-
0,75	5,8	1230	0,98	247,7	**BG60Z-../DPE08XB4**	99	16000	-
0,75	5,2	1370	0,88	274,5	**BG60Z-../DPE08XB4**	99	16000	-
0,75	4,7	1390	0,94	306,1	**BG60G20-../DPE08XB4**	106	16000	-
0,75	4,3	1520	0,86	334,3	**BG60G20-../DPE08XB4**	106	16000	-
0,75	9,7	730	3,2	147,2	**BG70Z-../DPE08XB4**	138	20000	-
0,75	8,7	820	2,8	163,8	**BG70Z-../DPE08XB4**	138	20000	-
0,75	7,4	960	2,4	194,4	**BG70Z-../DPE08XB4**	138	20000	-
0,75	6,8	1050	2,2	210,5	**BG70Z-../DPE08XB4**	138	20000	-
0,75	5,8	1230	1,85	249,8	**BG70Z-../DPE08XB4**	138	20000	-
0,75	5,6	1170	2,1	255,5	**BG70G20-../DPE08XB4**	136	20000	-
0,75	5,2	1260	2,0	276,7	**BG70G20-../DPE08XB4**	136	20000	-
0,75	4,4	1490	1,7	328,4	**BG70G20-../DPE08XB4**	136	20000	-
0,75	3,7	1780	1,4	387,6	**BG70G20-../DPE08XB4**	136	20000	-

Крутящий момент обозначенный (*) является максимально допустимым значением при коэффициенте эксплуатации f_B=1,0.

0,75 кВт

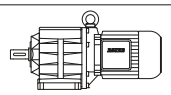

P_N	50 Гц			i	Тип	m	F_{RN}	F_{RV}
	n_2	M_2	f_B					
[кВт]	[об/мин]	[Нм]	[—]	[:1]		[кг]	[N]	[N]
0,75	3,5	1920	1,3	417,8	**BG70G20-../DPE08XB4**	136	20000	-
0,75	2,9	2300	1,1	495,9	**BG70G20-../DPE08XB4**	136	20000	-
0,75	2,5	2700	0,93	577,3	**BG70G20-../DPE08XB4**	136	20000	-
0,75	2,2	3050	0,82	665,8	**BG70G20-../DPE08XB4**	136	20000	-
0,75	4,0	1450	3,2	360,0	**BG80G40-../DPE08XB4**	218	26000	-
0,75	3,6	1610	2,9	399,8	**BG80G40-../DPE08XB4**	218	26000	-
0,75	3,3	1830	2,5	436,2	**BG80G40-../DPE08XB4**	218	26000	-
0,75	3,0	2000	2,3	484,3	**BG80G40-../DPE08XB4**	218	26000	-
0,75	2,5	2450	1,9	572,0	**BG80G40-../DPE08XB4**	218	26000	-
0,75	2,2	2750	1,65	657,8	**BG80G40-../DPE08XB4**	218	26000	-
0,75	2,0	3050	1,5	730,3	**BG80G40-../DPE08XB4**	218	26000	-
0,75	1,8	3450	1,35	817,4	**BG80G40-../DPE08XB4**	218	26000	-
0,75	1,6	3900	1,2	907,6	**BG80G40-../DPE08XB4**	218	26000	-
0,75	1,4	4550	1,0	1042	**BG80G40-../DPE08XB4**	218	26000	-
0,75	1,2	5400	0,85	1261	**BG80G40-../DPE08XB4**	218	26000	-
0,75	2,0	2900	3,2	714,2	**BG90G50-../DPE08XB4**	328	65000	-
0,75	1,7	3500	2,6	883,7	**BG90G50-../DPE08XB4**	328	65000	-
0,75	1,3	4800	1,9	1174	**BG90G50-../DPE08XB4**	328	65000	-
0,75	1,1	5800	1,6	1301	**BG90G50-../DPE08XB4**	328	65000	-
0,75	0,95	6800	1,35	1583	**BG90G50-../DPE08XB4**	328	65000	-
0,75	0,85	7700	1,2	1756	**BG90G50-../DPE08XB4**	328	65000	-
0,75	0,75	8800	1,05	2026	**BG90G50-../DPE08XB4**	328	65000	-
0,75	1,0	5700	3,2	1444	**BG100G50-../DPE08XB4**	514	90000	-
0,75	0,85	6800	2,7	1678	**BG100G50-../DPE08XB4**	514	90000	-
0,75	0,8	7100	2,6	1867	**BG100G50-../DPE08XB4**	514	90000	-
0,75	0,7	8100	2,3	2154	**BG100G50-../DPE08XB4**	514	90000	-
0,75	0,55	10600	1,75	2656	**BG100G50-../DPE08XB4**	514	90000	-
0,75	0,49	12300	1,5	2952	**BG100G50-../DPE08XB4**	514	90000	-
0,75	0,44	13700	1,35	3286	**BG100G50-../DPE08XB4**	514	90000	-
0,75	0,4	15400	1,2	3644	**BG100G50-../DPE08XB4**	514	90000	-

1,1 кВт

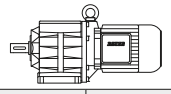

P_N	50 Гц			i	Тип	m	F_{RN}	F_{RV}
	n_2	M_2	f_B					
[кВт]	[об/мин]	[Нм]	[—]	[:1]		[кг]	[N]	[N]
1,1	580	18,1	3,1	2,52	**BG10-../DPE09XA4**	30	570	790
1,1	425	24,5	2,5	3,42	**BG10-../DPE09XA4**	30	630	880
1,1	335	31	2,2	4,36	**BG10-../DPE09XA4**	30	650	910
1,1	270	38,5	1,95	5,34	**BG10-../DPE09XA4**	30	620	910
1,1	215	48,5	1,65	6,78	**BG10-../DPE09XA4**	30	660	920
1,1	210	50	1,75	6,89	**BG10-../DPE09XA4**	30	850	1200
1,1	189	55	1,6	7,63	**BG10-../DPE09XA4**	30	900	1250
1,1	179	58	1,5	8,07	**BG10-../DPE09XA4**	30	660	920
1,1	155	67	1,45	9,33	**BG10-../DPE09XA4**	30	950	1330
1,1	140	75	1,3	10,34	**BG10-../DPE09XA4**	30	1000	1400
1,1	121	86	1,2	11,92	**BG10-../DPE09XA4**	30	1030	1440
1,1	110	95	1,15	13,21	**BG10-../DPE09XA4**	30	1070	1490
1,1	99	106	1,1	14,58	**BG10-../DPE09XA4**	30	1100	1540
1,1	90	116	1,0	16,15	**BG10-../DPE09XA4**	30	1140	1590
1,1	78	134	0,9	18,51	**BG10-../DPE09XA4**	30	1210	1690
1,1	71	147	0,82	20,51	**BG10-../DPE09XA4**	30	1290	1800
1,1	330	31,5	3,3	4,38	**BG20-../DPE09XA4**	32	1990	-
1,1	265	39,5	2,9	5,49	**BG20-../DPE09XA4**	32	2100	-
1,1	240	43,5	2,9	6,06	**BG20-../DPE09XA4**	32	2250	-
1,1	225	46,5	2,6	6,48	**BG20-../DPE09XA4**	32	2250	-
1,1	215	48,5	2,7	6,73	**BG20-../DPE09XA4**	32	2350	2100
1,1	180	58	2,4	8,02	**BG20-../DPE09XA4**	32	2500	-
1,1	174	60	2,0	8,29	**BG20-../DPE09XA4**	32	2250	-
1,1	162	64	2,2	8,91	**BG20-../DPE09XA4**	32	2600	-
1,1	150	70	1,75	9,65	**BG20-../DPE09XA4**	32	2250	-
1,1	137	76	2,0	10,54	**BG20-../DPE09XA4**	32	2700	-
1,1	123	85	1,85	11,71	**BG20-../DPE09XA4**	32	2800	-

Крутящий момент обозначенный (*) является максимально допустимым значением при коэффициенте эксплуатации f_B=1,0.

1,1 кВт

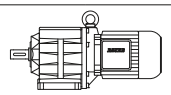

P_N	50 Гц			i	Тип	m	F_{RN}	F_{RV}
	n_2	M_2	f_B					
[кВт]	[об/мин]	[Нм]	[—]	[:1]		[кг]	[N]	[N]
1,1	110	95	1,75	13,21	**BG20-../DPE09XA4**	32	2900	-
1,1	99	106	1,6	14,67	**BG20-../DPE09XA4**	32	3050	-
1,1	93	112	1,6	15,58	**BG20-../DPE09XA4**	32	3100	-
1,1	84	125	1,45	17,31	**BG20-../DPE09XA4**	32	3200	-
1,1	73	143	1,35	19,95	**BG20-../DPE09XA4**	32	3350	-
1,1	65	161	1,25	22,16	**BG20-../DPE09XA4**	32	3500	-
1,1	63	166	1,2	23,22	**BG20-../DPE09XA4**	32	3550	-
1,1	56	187	1,05	25,79	**BG20-../DPE09XA4**	32	3700	-
1,1	52	200	1,0	27,85	**BG20-../DPE09XA4**	32	3800	-
1,1	47	220	0,91	30,94	**BG20-../DPE09XA4**	32	4000	-
1,1	43,5	240	0,83	33,33	**BG20-../DPE09XA4**	32	4100	-
1,1	122	86	3,2	11,82	**BG30-../DPE09XA4**	37	3200	-
1,1	105	100	2,9	13,77	**BG30-../DPE09XA4**	37	3150	-
1,1	95	110	2,7	15,27	**BG30-../DPE09XA4**	37	3450	-
1,1	85	123	2,4	17,06	**BG30-../DPE09XA4**	37	3700	-
1,1	77	136	2,2	18,93	**BG30-../DPE09XA4**	37	4100	-
1,1	73	143	2,1	19,99	**BG30-../DPE09XA4**	37	4200	-
1,1	65	161	1,85	22,18	**BG30-../DPE09XA4**	37	4600	-
1,1	57	184	1,65	25,45	**BG30-../DPE09XA4**	37	4850	-
1,1	51	205	1,45	28,24	**BG30-../DPE09XA4**	37	5100	-
1,1	48,5	215	1,4	29,83	**BG30-../DPE09XA4**	37	5200	-
1,1	44	235	1,3	33,09	**BG30-../DPE09XA4**	37	5400	-
1,1	41	255	1,2	35,17	**BG30-../DPE09XA4**	37	5500	-
1,1	37	280	1,05	39,02	**BG30-../DPE09XA4**	37	5800	-
1,1	34	305	0,98	42,46	**BG30-../DPE09XA4**	37	5900	-
1,1	31	335	0,9	47,11	**BG30-../DPE09XA4**	37	6000	-
1,1	80	131	3,2	18,19	**BG40-../DPE09XA4**	51	5600	-
1,1	73	143	3,0	19,84	**BG40-../DPE09XA4**	51	5800	-
1,1	66	159	2,7	22,02	**BG40-../DPE09XA4**	51	6000	-
1,1	62	169	2,5	23,43	**BG40-../DPE09XA4**	51	6200	-
1,1	56	187	2,3	26,01	**BG40-../DPE09XA4**	51	6500	-
1,1	49,5	210	2,0	29,34	**BG40-../DPE09XA4**	51	6800	-
1,1	44,5	235	1,8	32,57	**BG40-../DPE09XA4**	51	7000	-
1,1	42,5	245	1,75	34,20	**BG40-../DPE09XA4**	51	7000	-
1,1	38	275	1,55	37,96	**BG40-../DPE09XA4**	51	7000	-
1,1	36	290	1,45	40,19	**BG40-../DPE09XA4**	51	7000	-
1,1	32,5	320	1,35	44,62	**BG40-../DPE09XA4**	51	7000	-
1,1	30	350	1,2	48,36	**BG40-../DPE09XA4**	51	7000	-
1,1	27	385	1,1	53,69	**BG40-../DPE09XA4**	51	7000	-
1,1	24,5	425	1,0	59,64	**BG40-../DPE09XA4**	51	7000	-
1,1	22	475	0,89	66,20	**BG40-../DPE09XA4**	51	7000	-
1,1	21,5	485	0,88	67,74	**BG40Z-../DPE09XA4**	55	7000	-
1,1	19,5	530	0,8	75,19	**BG40Z-../DPE09XA4**	55	7000	-
1,1	49	210	3,0	29,62	**BG50-../DPE09XA4**	59	8000	-
1,1	44	235	2,7	32,84	**BG50-../DPE09XA4**	59	8700	-
1,1	38,5	270	2,3	37,89	**BG50-../DPE09XA4**	59	10000	-
1,1	34,5	300	2,1	42,00	**BG50-../DPE09XA4**	59	10000	-
1,1	31	335	1,9	47,02	**BG50-../DPE09XA4**	59	10000	-
1,1	28	375	1,7	52,12	**BG50-../DPE09XA4**	59	10000	-
1,1	24,5	425	1,5	59,42	**BG50-../DPE09XA4**	59	10000	-
1,1	22	475	1,35	65,86	**BG50-../DPE09XA4**	59	10000	-
1,1	20,5	510	1,25	71,97	**BG50Z-../DPE09XA4**	64	10000	-
1,1	18,5	560	1,15	79,78	**BG50Z-../DPE09XA4**	64	10000	-
1,1	15,5	670	0,94	95,58	**BG50Z-../DPE09XA4**	64	10000	-
1,1	14	750	0,84	106,0	**BG50Z-../DPE09XA4**	64	10000	-
1,1	29	360	3,3	50,31	**BG60-../DPE09XA4**	90	16000	-
1,1	26	400	3,0	55,76	**BG60-../DPE09XA4**	90	16000	-
1,1	24	435	2,8	60,90	**BG60-../DPE09XA4**	90	16000	-
1,1	21,5	485	2,5	67,49	**BG60-../DPE09XA4**	90	16000	-
1,1	19,5	530	2,3	75,71	**BG60Z-../DPE09XA4**	109	16000	-
1,1	16	650	1,85	91,09	**BG60Z-../DPE09XA4**	109	16000	-
1,1	14,5	720	1,65	101,0	**BG60Z-../DPE09XA4**	109	16000	-
1,1	12,5	840	1,45	119,2	**BG60Z-../DPE09XA4**	109	16000	-
1,1	11	950	1,25	132,1	**BG60Z-../DPE09XA4**	109	16000	-
1,1	9,2	1140	1,05	158,0	**BG60Z-../DPE09XA4**	109	16000	-
1,1	8,3	1260	0,95	175,1	**BG60Z-../DPE09XA4**	109	16000	-

Крутящий момент обозначенный (*) является максимально допустимым значением при коэффициенте эксплуатации f_B=1,0.

1,1 кВт

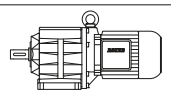

P_N	50 Гц			i	Тип	m	F_{RN}	F_{RV}
	n_2	M_2	f_B					
[кВт]	[об/мин]	[Нм]	[—]	[:1]		[кг]	[N]	[N]
1,1	7,1	1470	0,82	204,6	**BG60Z-../DPE09XA4**	109	16000	-
1,1	13	800	2,9	113,6	**BG70Z-../DPE09XA4**	149	20000	-
1,1	12	870	2,6	124,0	**BG70Z-../DPE09XA4**	149	20000	-
1,1	9,8	1070	2,1	147,2	**BG70Z-../DPE09XA4**	149	20000	-
1,1	8,8	1190	1,95	163,8	**BG70Z-../DPE09XA4**	149	20000	-
1,1	7,5	1400	1,65	194,4	**BG70Z-../DPE09XA4**	149	20000	-
1,1	6,9	1520	1,5	210,5	**BG70Z-../DPE09XA4**	149	20000	-
1,1	5,8	1810	1,25	249,8	**BG70Z-../DPE09XA4**	149	20000	-
1,1	5,7	1730	1,45	255,5	**BG70G20-../DPE09XA4**	146	20000	-
1,1	5,3	1860	1,35	276,7	**BG70G20-../DPE09XA4**	146	20000	-
1,1	4,4	2200	1,15	328,4	**BG70G20-../DPE09XA4**	146	20000	-
1,1	3,8	2600	0,96	387,6	**BG70G20-../DPE09XA4**	146	20000	-
1,1	3,5	2850	0,88	417,8	**BG70G20-../DPE09XA4**	146	20000	-
1,1	7,8	1340	3,1	186,8	**BG80Z-../DPE09XA4**	217	26000	-
1,1	7,0	1500	2,8	207,4	**BG80Z-../DPE09XA4**	217	26000	-
1,1	5,8	1500	3,1	252,3	**BG80G40-../DPE09XA4**	228	26000	-
1,1	5,1	1750	2,6	282,8	**BG80G40-../DPE09XA4**	228	26000	-
1,1	4,6	1940	2,4	314,0	**BG80G40-../DPE09XA4**	228	26000	-
1,1	4,0	2250	2,0	360,0	**BG80G40-../DPE09XA4**	228	26000	-
1,1	3,7	2450	1,9	399,8	**BG80G40-../DPE09XA4**	228	26000	-
1,1	3,4	2750	1,65	436,2	**BG80G40-../DPE09XA4**	228	26000	-
1,1	3,0	3100	1,5	484,3	**BG80G40-../DPE09XA4**	228	26000	-
1,1	2,6	3650	1,25	572,0	**BG80G40-../DPE09XA4**	228	26000	-
1,1	2,2	4250	1,1	657,8	**BG80G40-../DPE09XA4**	228	26000	-
1,1	2,0	4750	0,97	730,3	**BG80G40-../DPE09XA4**	228	26000	-
1,1	1,8	5300	0,87	817,4	**BG80G40-../DPE09XA4**	228	26000	-
1,1	2,9	3100	3,0	504,7	**BG90G50-../DPE09XA4**	338	65000	-
1,1	2,5	3600	2,6	588,8	**BG90G50-../DPE09XA4**	338	65000	-
1,1	2,3	3950	2,3	644,7	**BG90G50-../DPE09XA4**	338	65000	-
1,1	2,1	4350	2,1	714,2	**BG90G50-../DPE09XA4**	338	65000	-
1,1	1,7	5500	1,65	883,7	**BG90G50-../DPE09XA4**	338	65000	-
1,1	1,3	7400	1,25	1174	**BG90G50-../DPE09XA4**	338	65000	-
1,1	1,2	8000	1,15	1301	**BG90G50-../DPE09XA4**	338	65000	-
1,1	1,8	5800	3,2	845,1	**BG100Z-../DPE09XA4**	526	90000	-
1,1	1,4	6100	3,0	1043	**BG100G50-../DPE09XA4**	525	90000	-
1,1	1,2	7100	2,6	1204	**BG100G50-../DPE09XA4**	525	90000	-
1,1	1,0	9100	2,0	1444	**BG100G50-../DPE09XA4**	525	90000	-
1,1	0,9	10000	1,85	1678	**BG100G50-../DPE09XA4**	525	90000	-
1,1	0,8	11300	1,65	1867	**BG100G50-../DPE09XA4**	525	90000	-
1,1	0,7	12900	1,45	2154	**BG100G50-../DPE09XA4**	525	90000	-
1,1	0,55	16700	1,1	2656	**BG100G50-../DPE09XA4**	525	90000	-

1,5 кВт

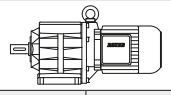

P_N	50 Гц			i	Тип	m	F_{RN}	F_{RV}
	n_2	M_2	f_B					
[кВт]	[об/мин]	[Нм]	[—]	[:1]		[кг]	[N]	[N]
1,5	570	25	2,2	2,52	**BG10-../DPE09XB4**	30	570	790
1,5	420	34	1,8	3,42	**BG10-../DPE09XB4**	30	630	880
1,5	330	43	1,6	4,36	**BG10-../DPE09XB4**	30	650	910
1,5	270	53	1,4	5,34	**BG10-../DPE09XB4**	30	620	910
1,5	215	66	1,25	6,78	**BG10-../DPE09XB4**	30	660	920
1,5	210	68	1,3	6,89	**BG10-../DPE09XB4**	30	850	1200
1,5	189	75	1,2	7,63	**BG10-../DPE09XB4**	30	900	1250
1,5	178	80	1,1	8,07	**BG10-../DPE09XB4**	30	660	920
1,5	154	93	1,05	9,33	**BG10-../DPE09XB4**	30	950	1330
1,5	139	103	0,96	10,34	**BG10-../DPE09XB4**	30	1000	1400
1,5	121	118	0,89	11,92	**BG10-../DPE09XB4**	30	1030	1440
1,5	109	131	0,84	13,21	**BG10-../DPE09XB4**	30	1070	1490
1,5	435	32,5	2,8	3,33	**BG20-../DPE09XB4**	32	1830	-
1,5	330	43	2,4	4,38	**BG20-../DPE09XB4**	32	1990	-
1,5	265	54	2,1	5,49	**BG20-../DPE09XB4**	32	2100	-

Крутящий момент обозначенный (*) является максимально допустимым значением при коэффициенте эксплуатации f_B=1,0.

1,5 кВт

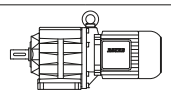

P_N	50 Гц			i	Тип	m	F_{RN}	F_{RV}
	n_2	M_2	f_B					
[кВт]	[об/мин]	[Нм]	[—]	[:1]		[кг]	[N]	[N]
1,5	240	59	2,1	6,06	**BG20-../DPE09XB4**	32	2250	-
1,5	225	63	1,95	6,48	**BG20-../DPE09XB4**	32	2250	-
1,5	215	66	1,95	6,73	**BG20-../DPE09XB4**	32	2350	2100
1,5	179	80	1,7	8,02	**BG20-../DPE09XB4**	32	2500	-
1,5	174	82	1,5	8,29	**BG20-../DPE09XB4**	32	2250	-
1,5	162	88	1,65	8,91	**BG20-../DPE09XB4**	32	2600	-
1,5	149	96	1,25	9,65	**BG20-../DPE09XB4**	32	2250	-
1,5	137	104	1,5	10,54	**BG20-../DPE09XB4**	32	2700	-
1,5	123	116	1,35	11,71	**BG20-../DPE09XB4**	32	2800	-
1,5	109	131	1,25	13,21	**BG20-../DPE09XB4**	32	2900	-
1,5	98	146	1,2	14,67	**BG20-../DPE09XB4**	32	3050	-
1,5	93	154	1,15	15,58	**BG20-../DPE09XB4**	32	3100	-
1,5	83	172	1,05	17,31	**BG20-../DPE09XB4**	32	3200	-
1,5	72	198	0,98	19,95	**BG20-../DPE09XB4**	32	3350	-
1,5	65	220	0,91	22,16	**BG20-../DPE09XB4**	32	3500	-
1,5	62	230	0,87	23,22	**BG20-../DPE09XB4**	32	3550	-
1,5	215	66	3,3	6,75	**BG30-../DPE09XB4**	37	1760	-
1,5	192	74	3,1	7,50	**BG30-../DPE09XB4**	37	2750	-
1,5	182	78	2,8	7,91	**BG30-../DPE09XB4**	37	1760	-
1,5	167	85	2,9	8,60	**BG30-../DPE09XB4**	37	2800	-
1,5	151	94	2,7	9,55	**BG30-../DPE09XB4**	37	3000	-
1,5	135	106	2,5	10,65	**BG30-../DPE09XB4**	37	2950	-
1,5	122	117	2,3	11,82	**BG30-../DPE09XB4**	37	3200	-
1,5	105	136	2,2	13,77	**BG30-../DPE09XB4**	37	3150	-
1,5	94	152	1,95	15,27	**BG30-../DPE09XB4**	37	3450	-
1,5	85	168	1,8	17,06	**BG30-../DPE09XB4**	37	3700	-
1,5	76	188	1,6	18,93	**BG30-../DPE09XB4**	37	4100	-
1,5	72	198	1,5	19,99	**BG30-../DPE09XB4**	37	4200	-
1,5	65	220	1,35	22,18	**BG30-../DPE09XB4**	37	4600	-
1,5	57	250	1,2	25,45	**BG30-../DPE09XB4**	37	4850	-
1,5	51	280	1,05	28,24	**BG30-../DPE09XB4**	37	5100	-
1,5	48,5	295	1,0	29,83	**BG30-../DPE09XB4**	37	5200	-
1,5	43,5	325	0,92	33,09	**BG30-../DPE09XB4**	37	5400	-
1,5	41	345	0,87	35,17	**BG30-../DPE09XB4**	37	5500	-
1,5	160	89	3,3	9,00	**BG40-../DPE09XB4**	51	2650	-
1,5	112	127	3,2	12,86	**BG40-../DPE09XB4**	51	4500	-
1,5	101	141	3,0	14,28	**BG40-../DPE09XB4**	51	4900	-
1,5	88	162	2,6	16,39	**BG40-../DPE09XB4**	51	5300	-
1,5	79	181	2,3	18,19	**BG40-../DPE09XB4**	51	5600	-
1,5	73	196	2,2	19,84	**BG40-../DPE09XB4**	51	5800	-
1,5	66	215	2,0	22,02	**BG40-../DPE09XB4**	51	6000	-
1,5	62	230	1,85	23,43	**BG40-../DPE09XB4**	51	6200	-
1,5	56	255	1,65	26,01	**BG40-../DPE09XB4**	51	6500	-
1,5	49	290	1,45	29,34	**BG40-../DPE09XB4**	51	6800	-
1,5	44,5	320	1,35	32,57	**BG40-../DPE09XB4**	51	7000	-
1,5	42	340	1,25	34,20	**BG40-../DPE09XB4**	51	7000	-
1,5	38	375	1,15	37,96	**BG40-../DPE09XB4**	51	7000	-
1,5	36	395	1,1	40,19	**BG40-../DPE09XB4**	51	7000	-
1,5	32,5	440	0,97	44,62	**BG40-../DPE09XB4**	51	7000	-
1,5	30	475	0,89	48,36	**BG40-../DPE09XB4**	51	7000	-
1,5	27	530	0,8	53,69	**BG40-../DPE09XB4**	51	7000	-
1,5	66	215	2,9	21,96	**BG50-../DPE09XB4**	59	8000	-
1,5	59	240	2,6	24,34	**BG50-../DPE09XB4**	59	8700	-
1,5	48,5	295	2,1	29,62	**BG50-../DPE09XB4**	59	8000	-
1,5	44	325	1,95	32,84	**BG50-../DPE09XB4**	59	8700	-
1,5	38	375	1,7	37,89	**BG50-../DPE09XB4**	59	10000	-
1,5	34,5	415	1,5	42,00	**BG50-../DPE09XB4**	59	10000	-
1,5	31	460	1,35	47,02	**BG50-../DPE09XB4**	59	10000	-
1,5	28	510	1,25	52,12	**BG50-../DPE09XB4**	59	10000	-
1,5	24,5	580	1,1	59,42	**BG50-../DPE09XB4**	59	10000	-
1,5	22	650	0,97	65,86	**BG50-../DPE09XB4**	59	10000	-
1,5	20	710	0,89	71,97	**BG50Z-../DPE09XB4**	64	10000	-
1,5	18	790	0,8	79,78	**BG50Z-../DPE09XB4**	64	10000	-
1,5	37	385	3,1	38,85	**BG60-../DPE09XB4**	90	16000	-
1,5	33,5	425	2,8	43,05	**BG60-../DPE09XB4**	90	16000	-
1,5	29	490	2,4	50,31	**BG60-../DPE09XB4**	90	16000	-

Крутящий момент обозначенный (*) является максимально допустимым значением при коэффициенте эксплуатации f_B=1,0.

1,5 кВт

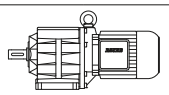

P_N	50 Гц			i	Тип	m	F_{RN}	F_{RV}
	n_2	M_2	f_B					
[кВт]	[об/мин]	[Нм]	[—]	[:1]		[кг]	[N]	[N]
1,5	26	550	2,2	55,76	**BG60-../DPE09XB4**	90	16000	-
1,5	24	590	2,0	60,90	**BG60-../DPE09XB4**	90	16000	-
1,5	21,5	660	1,8	67,49	**BG60-../DPE09XB4**	90	16000	-
1,5	19	750	1,6	75,71	**BG60Z-../DPE09XB4**	109	16000	-
1,5	16	890	1,35	91,09	**BG60Z-../DPE09XB4**	109	16000	-
1,5	14,5	980	1,2	101,0	**BG60Z-../DPE09XB4**	109	16000	-
1,5	12,5	1140	1,05	119,2	**BG60Z-../DPE09XB4**	109	16000	-
1,5	11	1300	0,92	132,1	**BG60Z-../DPE09XB4**	109	16000	-
1,5	19,5	730	3,2	73,82	**BG70Z-../DPE09XB4**	149	20000	-
1,5	16,5	860	2,7	87,61	**BG70Z-../DPE09XB4**	149	20000	-
1,5	15	950	2,4	95,74	**BG70Z-../DPE09XB4**	149	20000	-
1,5	13	1100	2,1	113,6	**BG70Z-../DPE09XB4**	149	20000	-
1,5	12	1190	1,95	124,0	**BG70Z-../DPE09XB4**	149	20000	-
1,5	9,8	1460	1,6	147,2	**BG70Z-../DPE09XB4**	149	20000	-
1,5	8,8	1620	1,4	163,8	**BG70Z-../DPE09XB4**	149	20000	-
1,5	7,4	1930	1,2	194,4	**BG70Z-../DPE09XB4**	149	20000	-
1,5	6,9	2050	1,1	210,5	**BG70Z-../DPE09XB4**	149	20000	-
1,5	5,8	2450	0,94	249,8	**BG70Z-../DPE09XB4**	149	20000	-
1,5	5,7	2400	1,05	255,5	**BG70G20-../DPE09XB4**	146	20000	-
1,5	5,2	2600	0,96	276,7	**BG70G20-../DPE09XB4**	146	20000	-
1,5	4,4	3100	0,81	328,4	**BG70G20-../DPE09XB4**	146	20000	-
1,5	9,9	1440	2,9	145,4	**BG80Z-../DPE09XB4**	217	26000	-
1,5	8,9	1600	2,6	161,5	**BG80Z-../DPE09XB4**	217	26000	-
1,5	7,7	1860	2,3	186,8	**BG80Z-../DPE09XB4**	217	26000	-
1,5	7,0	2000	2,1	207,4	**BG80Z-../DPE09XB4**	217	26000	-
1,5	6,4	1950	2,4	227,2	**BG80G40-../DPE09XB4**	228	26000	-
1,5	5,7	2200	2,1	252,3	**BG80G40-../DPE09XB4**	228	26000	-
1,5	5,1	2500	1,85	282,8	**BG80G40-../DPE09XB4**	228	26000	-
1,5	4,6	2750	1,65	314,0	**BG80G40-../DPE09XB4**	228	26000	-
1,5	4,0	3200	1,45	360,0	**BG80G40-../DPE09XB4**	228	26000	-
1,5	3,6	3600	1,3	399,8	**BG80G40-../DPE09XB4**	228	26000	-
1,5	3,3	4000	1,15	436,2	**BG80G40-../DPE09XB4**	228	26000	-
1,5	3,0	4350	1,05	484,3	**BG80G40-../DPE09XB4**	228	26000	-
1,5	2,6	5100	0,9	572,0	**BG80G40-../DPE09XB4**	228	26000	-
1,5	4,0	3100	3,0	360,3	**BG90G50-../DPE09XB4**	338	65000	-
1,5	3,3	3950	2,3	435,8	**BG90G50-../DPE09XB4**	338	65000	-
1,5	2,9	4450	2,1	504,7	**BG90G50-../DPE09XB4**	338	65000	-
1,5	2,5	5100	1,8	588,8	**BG90G50-../DPE09XB4**	338	65000	-
1,5	2,3	5600	1,65	644,7	**BG90G50-../DPE09XB4**	338	65000	-
1,5	2,1	6100	1,5	714,2	**BG90G50-../DPE09XB4**	338	65000	-
1,5	1,7	7700	1,2	883,7	**BG90G50-../DPE09XB4**	338	65000	-
1,5	1,3	10300	0,89	1174	**BG90G50-../DPE09XB4**	338	65000	-
1,5	1,2	11200	0,82	1301	**BG90G50-../DPE09XB4**	338	65000	-
1,5	2,5	5700	3,2	591,1	**BG100Z-../DPE09XB4**	526	90000	-
1,5	2,2	6500	2,8	658,1	**BG100Z-../DPE09XB4**	526	90000	-
1,5	1,9	7500	2,5	759,0	**BG100Z-../DPE09XB4**	526	90000	-
1,5	1,7	8400	2,2	845,1	**BG100Z-../DPE09XB4**	526	90000	-
1,5	1,5	7900	2,3	976,1	**BG100G50-../DPE09XB4**	525	90000	-
1,5	1,4	8800	2,1	1043	**BG100G50-../DPE09XB4**	525	90000	-
1,5	1,2	10300	1,8	1204	**BG100G50-../DPE09XB4**	525	90000	-
1,5	1,0	12900	1,45	1444	**BG100G50-../DPE09XB4**	525	90000	-
1,5	0,9	14300	1,3	1678	**BG100G50-../DPE09XB4**	525	90000	-
1,5	0,8	16100	1,15	1867	**BG100G50-../DPE09XB4**	525	90000	-
1,5	0,7	18400	1,0	2154	**BG100G50-../DPE09XB4**	525	90000	-

2,2 кВт

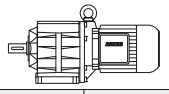

P_N	50 Гц			i	Тип	m	F_{RN}	F_{RV}
	n_2	M_2	f_B					
[кВт]	[об/мин]	[Нм]	[—]	[:1]		[кг]	[N]	[N]
2,2	580	36	1,55	2,52	**BG10-../DPE09XB4C**	30	570	790
2,2	425	49	1,25	3,42	**BG10-../DPE09XB4C**	30	630	880
2,2	335	62	1,1	4,36	**BG10-../DPE09XB4C**	30	650	910

Крутящий момент обозначенный (*) является максимально допустимым значением при коэффициенте эксплуатации f_B=1,0.

2,2 кВт

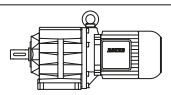

P_N	50 Гц			i	Тип	m	F_{RN}	F_{RV}
	n_2	M_2	f_B					
[кВт]	[об/мин]	[Нм]	[—]	[:1]		[кг]	[N]	[N]
2,2	275	76	0,99	5,34	**BG10-../DPE09XB4C**	30	620	910
2,2	215	97	0,91	6,89	**BG10-../DPE09XB4C**	30	850	1200
2,2	191	110	0,81	7,63	**BG10-../DPE09XB4C**	30	900	1250
2,2	580	36	2,3	2,52	**BG20-../DPE09XB4C**	32	1650	-
2,2	440	47,5	1,95	3,33	**BG20-../DPE09XB4C**	32	1830	-
2,2	335	62	1,7	4,38	**BG20-../DPE09XB4C**	32	1990	-
2,2	265	79	1,45	5,49	**BG20-../DPE09XB4C**	32	2100	-
2,2	240	87	1,45	6,06	**BG20-../DPE09XB4C**	32	2250	-
2,2	225	93	1,3	6,48	**BG20-../DPE09XB4C**	32	2250	-
2,2	220	95	1,35	6,73	**BG20-../DPE09XB4C**	32	2350	2100
2,2	181	116	1,2	8,02	**BG20-../DPE09XB4C**	32	2500	-
2,2	175	120	1,0	8,29	**BG20-../DPE09XB4C**	32	2250	-
2,2	163	128	1,1	8,91	**BG20-../DPE09XB4C**	32	2600	-
2,2	151	139	0,88	9,65	**BG20-../DPE09XB4C**	32	2250	-
2,2	138	152	1,0	10,54	**BG20-../DPE09XB4C**	32	2700	-
2,2	124	169	0,93	11,71	**BG20-../DPE09XB4C**	32	2800	-
2,2	110	191	0,87	13,21	**BG20-../DPE09XB4C**	32	2900	-
2,2	99	210	0,82	14,67	**BG20-../DPE09XB4C**	32	3050	-
2,2	94	220	0,8	15,58	**BG20-../DPE09XB4C**	32	3100	-
2,2	430	48,5	2,9	3,40	**BG30-../DPE09XB4C**	37	1580	-
2,2	345	60	2,9	4,21	**BG30-../DPE09XB4C**	37	1630	-
2,2	270	77	2,6	5,44	**BG30-../DPE09XB4C**	37	1670	-
2,2	215	97	2,3	6,76	**BG30-../DPE09XB4C**	37	2550	-
2,2	194	108	2,1	7,50	**BG30-../DPE09XB4C**	37	2750	-
2,2	184	114	1,9	7,91	**BG30-../DPE09XB4C**	37	1760	-
2,2	169	124	2,0	8,60	**BG30-../DPE09XB4C**	37	2800	-
2,2	152	138	1,85	9,55	**BG30-../DPE09XB4C**	37	3000	-
2,2	137	153	1,75	10,65	**BG30-../DPE09XB4C**	37	2950	-
2,2	123	170	1,6	11,82	**BG30-../DPE09XB4C**	37	3200	-
2,2	106	198	1,5	13,77	**BG30-../DPE09XB4C**	37	3150	-
2,2	95	220	1,35	15,27	**BG30-../DPE09XB4C**	37	3450	-
2,2	85	245	1,2	17,06	**BG30-../DPE09XB4C**	37	3700	-
2,2	77	270	1,1	18,93	**BG30-../DPE09XB4C**	37	4100	-
2,2	73	285	1,05	19,99	**BG30-../DPE09XB4C**	37	4200	-
2,2	66	315	0,95	22,18	**BG30-../DPE09XB4C**	37	4600	-
2,2	57	365	0,82	25,45	**BG30-../DPE09XB4C**	37	4850	-
2,2	235	89	3,3	6,29	**BG40-../DPE09XB4C**	51	2600	-
2,2	205	102	3,2	7,11	**BG40-../DPE09XB4C**	51	3950	-
2,2	191	110	2,7	7,62	**BG40-../DPE09XB4C**	51	2650	-
2,2	175	120	2,9	8,31	**BG40-../DPE09XB4C**	51	4100	-
2,2	162	129	2,3	9,00	**BG40-../DPE09XB4C**	51	2650	-
2,2	158	132	2,7	9,23	**BG40-../DPE09XB4C**	51	4350	-
2,2	141	149	2,5	10,35	**BG40-../DPE09XB4C**	51	4350	-
2,2	127	165	2,4	11,49	**BG40-../DPE09XB4C**	51	4600	-
2,2	113	185	2,2	12,86	**BG40-../DPE09XB4C**	51	4500	-
2,2	102	205	2,1	14,28	**BG40-../DPE09XB4C**	51	4900	-
2,2	89	235	1,8	16,39	**BG40-../DPE09XB4C**	51	5300	-
2,2	80	260	1,65	18,19	**BG40-../DPE09XB4C**	51	5600	-
2,2	74	280	1,5	19,84	**BG40-../DPE09XB4C**	51	5800	-
2,2	66	315	1,35	22,02	**BG40-../DPE09XB4C**	51	6000	-
2,2	62	335	1,25	23,43	**BG40-../DPE09XB4C**	51	6200	-
2,2	56	375	1,15	26,01	**BG40-../DPE09XB4C**	51	6500	-
2,2	49,5	420	1,0	29,34	**BG40-../DPE09XB4C**	51	6800	-
2,2	45	465	0,91	32,57	**BG40-../DPE09XB4C**	51	7000	-
2,2	42,5	490	0,87	34,20	**BG40-../DPE09XB4C**	51	7000	-
2,2	121	173	3,3	12,06	**BG50-../DPE09XB4C**	59	5700	-
2,2	109	192	3,1	13,36	**BG50-../DPE09XB4C**	59	6100	-
2,2	88	235	2,7	16,53	**BG50-../DPE09XB4C**	59	6500	-
2,2	80	260	2,4	18,33	**BG50-../DPE09XB4C**	59	7200	-
2,2	67	310	2,0	21,96	**BG50-../DPE09XB4C**	59	8000	-
2,2	60	350	1,8	24,34	**BG50-../DPE09XB4C**	59	8700	-
2,2	49	425	1,5	29,62	**BG50-../DPE09XB4C**	59	8000	-
2,2	44,5	470	1,35	32,84	**BG50-../DPE09XB4C**	59	8700	-
2,2	38,5	540	1,15	37,89	**BG50-../DPE09XB4C**	59	10000	-
2,2	35	600	1,05	42,00	**BG50-../DPE09XB4C**	59	10000	-
2,2	31	670	0,94	47,02	**BG50-../DPE09XB4C**	59	10000	-

Крутящий момент обозначенный (*) является максимально допустимым значением при коэффициенте эксплуатации f_B=1,0.

2,2 кВт

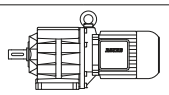

P_N	50 Гц			i	Тип	m	F_{RN}	F_{RV}
	n_2	M_2	f_B					
[кВт]	[об/мин]	[Нм]	[—]	[:1]		[кг]	[N]	[N]
2,2	28	750	0,84	52,12	**BG50-../DPE09XB4C**	59	10000	-
2,2	49,5	420	2,9	29,31	**BG60-../DPE09XB4C**	90	14800	-
2,2	45	465	2,6	32,48	**BG60-../DPE09XB4C**	90	15400	-
2,2	37,5	560	2,1	38,85	**BG60-../DPE09XB4C**	90	16000	-
2,2	34	610	1,95	43,05	**BG60-../DPE09XB4C**	90	16000	-
2,2	29	720	1,65	50,31	**BG60-../DPE09XB4C**	90	16000	-
2,2	26,5	790	1,5	55,76	**BG60-../DPE09XB4C**	90	16000	-
2,2	24	870	1,4	60,90	**BG60-../DPE09XB4C**	90	16000	-
2,2	21,5	970	1,25	67,49	**BG60-../DPE09XB4C**	90	16000	-
2,2	19,5	1070	1,1	75,71	**BG60Z-../DPE09XB4C**	109	16000	-
2,2	16	1310	0,92	91,09	**BG60Z-../DPE09XB4C**	109	16000	-
2,2	14,5	1440	0,83	101,0	**BG60Z-../DPE09XB4C**	109	16000	-
2,2	29	720	3,2	50,40	**BG70-../DPE09XB4C**	128	20000	-
2,2	24,5	850	2,7	59,82	**BG70-../DPE09XB4C**	128	20000	-
2,2	22,5	930	2,5	64,85	**BG70Z-../DPE09XB4C**	149	20000	-
2,2	20	1050	2,2	73,82	**BG70Z-../DPE09XB4C**	149	20000	-
2,2	17	1230	1,85	87,61	**BG70Z-../DPE09XB4C**	149	20000	-
2,2	15,5	1350	1,7	95,74	**BG70Z-../DPE09XB4C**	149	20000	-
2,2	13	1610	1,45	113,6	**BG70Z-../DPE09XB4C**	149	20000	-
2,2	12	1750	1,3	124,0	**BG70Z-../DPE09XB4C**	149	20000	-
2,2	9,9	2100	1,1	147,2	**BG70Z-../DPE09XB4C**	149	20000	-
2,2	8,9	2350	0,98	163,8	**BG70Z-../DPE09XB4C**	149	20000	-
2,2	7,5	2800	0,82	194,4	**BG70Z-../DPE09XB4C**	149	20000	-
2,2	15,5	1350	3,1	93,89	**BG80Z-../DPE09XB4C**	217	26000	-
2,2	13	1610	2,6	112,4	**BG80Z-../DPE09XB4C**	217	26000	-
2,2	12	1750	2,4	124,8	**BG80Z-../DPE09XB4C**	217	26000	-
2,2	10	2100	2,0	145,4	**BG80Z-../DPE09XB4C**	217	26000	-
2,2	9,0	2300	1,85	161,5	**BG80Z-../DPE09XB4C**	217	26000	-
2,2	7,8	2650	1,6	186,8	**BG80Z-../DPE09XB4C**	217	26000	-
2,2	7,0	3000	1,4	207,4	**BG80Z-../DPE09XB4C**	217	26000	-
2,2	6,4	3000	1,55	227,2	**BG80G40-../DPE09XB4C**	228	26000	-
2,2	5,8	3300	1,4	252,3	**BG80G40-../DPE09XB4C**	228	26000	-
2,2	5,2	3700	1,25	282,8	**BG80G40-../DPE09XB4C**	228	26000	-
2,2	4,7	4100	1,1	314,0	**BG80G40-../DPE09XB4C**	228	26000	-
2,2	4,1	4750	0,97	360,0	**BG80G40-../DPE09XB4C**	228	26000	-
2,2	3,7	5300	0,87	399,8	**BG80G40-../DPE09XB4C**	228	26000	-
2,2	8,2	2550	3,3	178,5	**BG90Z-../DPE09XB4C**	327	65000	-
2,2	7,0	3000	2,8	208,3	**BG90Z-../DPE09XB4C**	327	65000	-
2,2	6,4	3250	2,6	228,1	**BG90Z-../DPE09XB4C**	327	65000	-
2,2	5,6	3300	2,8	262,5	**BG90G50-../DPE09XB4C**	338	65000	-
2,2	4,9	4000	2,3	298,8	**BG90G50-../DPE09XB4C**	338	65000	-
2,2	4,1	4600	2,0	360,3	**BG90G50-../DPE09XB4C**	338	65000	-
2,2	3,4	5700	1,6	435,8	**BG90G50-../DPE09XB4C**	338	65000	-
2,2	2,9	6700	1,35	504,7	**BG90G50-../DPE09XB4C**	338	65000	-
2,2	2,5	7800	1,2	588,8	**BG90G50-../DPE09XB4C**	338	65000	-
2,2	2,3	8500	1,1	644,7	**BG90G50-../DPE09XB4C**	338	65000	-
2,2	2,1	9300	0,99	714,2	**BG90G50-../DPE09XB4C**	338	65000	-
2,2	3,2	6500	2,8	456,7	**BG100Z-../DPE09XB4C**	526	90000	-
2,2	2,9	7200	2,6	508,5	**BG100Z-../DPE09XB4C**	526	90000	-
2,2	2,5	8400	2,2	591,1	**BG100Z-../DPE09XB4C**	526	90000	-
2,2	2,3	9100	2,0	658,1	**BG100Z-../DPE09XB4C**	526	90000	-
2,2	2,0	10500	1,75	759,0	**BG100Z-../DPE09XB4C**	526	90000	-
2,2	1,8	11600	1,6	845,1	**BG100Z-../DPE09XB4C**	526	90000	-
2,2	1,5	12400	1,5	976,1	**BG100G50-../DPE09XB4C**	525	90000	-
2,2	1,4	13600	1,35	1043	**BG100G50-../DPE09XB4C**	525	90000	-
2,2	1,3	14500	1,3	1204	**BG100G50-../DPE09XB4C**	525	90000	-
2,2	1,1	17700	1,05	1444	**BG100G50-../DPE09XB4C**	525	90000	-

Крутящий момент обозначенный (*) является максимально допустимым значением при коэффициенте эксплуатации f_B=1,0.

3 кВт

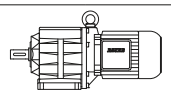

P_N	50 Гц			i	Тип	m	F_{RN}	F_{RV}
	n_2	M_2	f_B					
[кВт]	[об/мин]	[Нм]	[—]	[:1]		[кг]	[N]	[N]
3	550	52	2,5	2,67	**BG30-../DPE11LA4**	58	1450	-
3	430	66	2,1	3,40	**BG30-../DPE11LA4**	58	1580	-
3	350	81	2,1	4,21	**BG30-../DPE11LA4**	58	1630	-
3	270	106	1,9	5,44	**BG30-../DPE11LA4**	58	1670	-
3	220	130	1,75	6,76	**BG30-../DPE11LA4**	58	2550	-
3	194	147	1,55	7,50	**BG30-../DPE11LA4**	58	2750	-
3	184	155	1,4	7,91	**BG30-../DPE11LA4**	58	1760	-
3	170	168	1,45	8,60	**BG30-../DPE11LA4**	58	2800	-
3	153	187	1,35	9,55	**BG30-../DPE11LA4**	58	3000	-
3	137	205	1,3	10,65	**BG30-../DPE11LA4**	58	2950	-
3	124	230	1,2	11,82	**BG30-../DPE11LA4**	58	3200	-
3	106	270	1,1	13,77	**BG30-../DPE11LA4**	58	3150	-
3	96	295	1,0	15,27	**BG30-../DPE11LA4**	58	3450	-
3	86	330	0,91	17,06	**BG30-../DPE11LA4**	58	3700	-
3	77	370	0,81	18,93	**BG30-../DPE11LA4**	58	4100	-
3	370	77	3,2	3,97	**BG40-../DPE11LA4**	77	2400	-
3	295	97	2,8	4,94	**BG40-../DPE11LA4**	77	2450	-
3	235	121	2,4	6,29	**BG40-../DPE11LA4**	77	2600	-
3	230	124	2,5	6,40	**BG40-../DPE11LA4**	77	3750	-
3	205	139	2,3	7,11	**BG40-../DPE11LA4**	77	3950	-
3	191	150	1,95	7,62	**BG40-../DPE11LA4**	77	2650	-
3	176	162	2,1	8,31	**BG40-../DPE11LA4**	77	4100	-
3	162	176	1,7	9,00	**BG40-../DPE11LA4**	77	2650	-
3	158	181	1,95	9,23	**BG40-../DPE11LA4**	77	4350	-
3	141	200	1,9	10,35	**BG40-../DPE11LA4**	77	4350	-
3	127	225	1,75	11,49	**BG40-../DPE11LA4**	77	4600	-
3	114	250	1,65	12,86	**BG40-../DPE11LA4**	77	4500	-
3	102	280	1,5	14,28	**BG40-../DPE11LA4**	77	4900	-
3	89	320	1,35	16,39	**BG40-../DPE11LA4**	77	5300	-
3	80	355	1,2	18,19	**BG40-../DPE11LA4**	77	5600	-
3	74	385	1,1	19,84	**BG40-../DPE11LA4**	77	5800	-
3	67	425	1,0	22,02	**BG40-../DPE11LA4**	77	6000	-
3	63	450	0,94	23,43	**BG40-../DPE11LA4**	77	6200	-
3	56	510	0,83	26,01	**BG40-../DPE11LA4**	77	6500	-
3	168	170	3,0	8,70	**BG50-../DPE11LA4**	86	5300	-
3	151	189	2,8	9,65	**BG50-../DPE11LA4**	86	5600	-
3	121	235	2,5	12,06	**BG50-../DPE11LA4**	86	5700	-
3	109	260	2,3	13,36	**BG50-../DPE11LA4**	86	6100	-
3	89	320	1,95	16,53	**BG50-../DPE11LA4**	86	6500	-
3	80	355	1,75	18,33	**BG50-../DPE11LA4**	86	7200	-
3	67	425	1,5	21,96	**BG50-../DPE11LA4**	86	8000	-
3	60	475	1,35	24,34	**BG50-../DPE11LA4**	86	8700	-
3	49,5	570	1,1	29,62	**BG50-../DPE11LA4**	86	8000	-
3	44,5	640	0,98	32,84	**BG50-../DPE11LA4**	86	8700	-
3	38,5	740	0,85	37,89	**BG50-../DPE11LA4**	86	10000	-
3	79	360	3,2	18,62	**BG60-../DPE11LA4**	119	12400	-
3	65	440	2,7	22,40	**BG60-../DPE11LA4**	119	13300	-
3	59	485	2,5	24,82	**BG60-../DPE11LA4**	119	13800	-
3	50	570	2,1	29,31	**BG60-../DPE11LA4**	119	14800	-
3	45	630	1,9	32,48	**BG60-../DPE11LA4**	119	15400	-
3	37,5	760	1,6	38,85	**BG60-../DPE11LA4**	119	16000	-
3	34	840	1,45	43,05	**BG60-../DPE11LA4**	119	16000	-
3	29	980	1,2	50,31	**BG60-../DPE11LA4**	119	16000	-
3	26,5	1080	1,1	55,76	**BG60-../DPE11LA4**	119	16000	-
3	24	1190	1,0	60,90	**BG60-../DPE11LA4**	119	16000	-
3	22	1300	0,92	67,49	**BG60-../DPE11LA4**	119	16000	-
3	21,5	1330	0,9	68,32	**BG60Z-../DPE11LA4**	135	16000	-
3	19,5	1460	0,82	75,71	**BG60Z-../DPE11LA4**	135	16000	-
3	41,5	690	3,3	35,24	**BG70-../DPE11LA4**	149	18300	-
3	37,5	760	3,0	39,22	**BG70-../DPE11LA4**	149	19100	-
3	31,5	900	2,6	46,54	**BG70-../DPE11LA4**	149	20000	-
3	29	980	2,3	50,40	**BG70-../DPE11LA4**	149	20000	-
3	24,5	1160	2,0	59,82	**BG70-../DPE11LA4**	149	20000	-
3	22,5	1270	1,8	64,85	**BG70Z-../DPE11LA4**	176	20000	-
3	20	1430	1,6	73,82	**BG70Z-../DPE11LA4**	176	20000	-
3	17	1680	1,35	87,61	**BG70Z-../DPE11LA4**	176	20000	-

Крутящий момент обозначенный (*) является максимально допустимым значением при коэффициенте эксплуатации f_B=1,0.

3 кВт

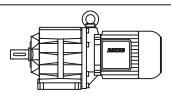

P_N	50 Гц			i	Тип	m	F_{RN}	F_{RV}
	n_2	M_2	f_B					
[кВт]	[об/мин]	[Нм]	[—]	[:1]		[кг]	[N]	[N]
3	15,5	1840	1,25	95,74	**BG70Z-../DPE11LA4**	176	20000	-
3	13	2200	1,05	113,6	**BG70Z-../DPE11LA4**	176	20000	-
3	12	2350	0,98	124,0	**BG70Z-../DPE11LA4**	176	20000	-
3	9,9	2850	0,81	147,2	**BG70Z-../DPE11LA4**	176	20000	-
3	22	1300	3,2	66,40	**BG80Z-../DPE11LA4**	246	26000	-
3	20	1430	2,9	73,73	**BG80Z-../DPE11LA4**	246	26000	-
3	17,5	1630	2,6	84,55	**BG80Z-../DPE11LA4**	246	26000	-
3	15,5	1840	2,3	93,89	**BG80Z-../DPE11LA4**	246	26000	-
3	13	2200	1,9	112,4	**BG80Z-../DPE11LA4**	246	26000	-
3	12	2350	1,8	124,8	**BG80Z-../DPE11LA4**	246	26000	-
3	10,5	2700	1,55	145,4	**BG80Z-../DPE11LA4**	246	26000	-
3	9,1	3100	1,35	161,5	**BG80Z-../DPE11LA4**	246	26000	-
3	7,8	3650	1,15	186,8	**BG80Z-../DPE11LA4**	246	26000	-
3	7,1	4000	1,05	207,4	**BG80Z-../DPE11LA4**	246	26000	-
3	6,5	4100	1,1	227,2	**BG80G40-../DPE11LA4**	254	26000	-
3	5,8	4600	1,0	252,3	**BG80G40-../DPE11LA4**	254	26000	-
3	5,2	5200	0,88	282,8	**BG80G40-../DPE11LA4**	254	26000	-
3	4,7	5700	0,81	314,0	**BG80G40-../DPE11LA4**	254	26000	-
3	10,5	2700	3,1	139,2	**BG90Z-../DPE11LA4**	348	65000	-
3	9,0	3150	2,7	163,0	**BG90Z-../DPE11LA4**	348	65000	-
3	8,2	3450	2,4	178,5	**BG90Z-../DPE11LA4**	348	65000	-
3	7,0	4050	2,1	208,3	**BG90Z-../DPE11LA4**	348	65000	-
3	6,4	4450	1,9	228,1	**BG90Z-../DPE11LA4**	348	65000	-
3	5,6	4650	2,0	262,5	**BG90G50-../DPE11LA4**	365	65000	-
3	4,9	5500	1,65	298,8	**BG90G50-../DPE11LA4**	365	65000	-
3	4,1	6500	1,4	360,3	**BG90G50-../DPE11LA4**	365	65000	-
3	3,4	8000	1,15	435,8	**BG90G50-../DPE11LA4**	365	65000	-
3	2,9	9300	0,99	504,7	**BG90G50-../DPE11LA4**	365	65000	-
3	2,5	10800	0,85	588,8	**BG90G50-../DPE11LA4**	365	65000	-
3	4,9	5800	3,2	300,4	**BG100Z-../DPE11LA4**	555	90000	-
3	4,3	6600	2,8	343,6	**BG100Z-../DPE11LA4**	555	90000	-
3	3,9	7300	2,5	382,6	**BG100Z-../DPE11LA4**	555	90000	-
3	3,2	8900	2,1	456,7	**BG100Z-../DPE11LA4**	555	90000	-
3	2,9	9800	1,9	508,5	**BG100Z-../DPE11LA4**	555	90000	-
3	2,5	11400	1,6	591,1	**BG100Z-../DPE11LA4**	555	90000	-
3	2,3	12400	1,5	658,1	**BG100Z-../DPE11LA4**	555	90000	-
3	2,0	14300	1,3	759,0	**BG100Z-../DPE11LA4**	555	90000	-
3	1,8	15900	1,15	845,1	**BG100Z-../DPE11LA4**	555	90000	-
3	1,5	17500	1,05	976,1	**BG100G50-../DPE11LA4**	552	90000	-
3	1,4	19000	0,97	1043	**BG100G50-../DPE11LA4**	552	90000	-
3	1,3	20400	0,91	1204	**BG100G50-../DPE11LA4**	552	90000	-

4 кВт

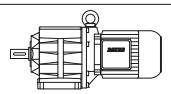

P_N	50 Гц			i	Тип	m	F_{RN}	F_{RV}
	n_2	M_2	f_B					
[кВт]	[об/мин]	[Нм]	[—]	[:1]		[кг]	[N]	[N]
4	550	69	1,85	2,67	**BG30-../DPE11LB4**	58	1450	-
4	430	88	1,6	3,40	**BG30-../DPE11LB4**	58	1580	-
4	345	110	1,55	4,21	**BG30-../DPE11LB4**	58	1630	-
4	270	141	1,4	5,44	**BG30-../DPE11LB4**	58	1670	-
4	215	177	1,3	6,76	**BG30-../DPE11LB4**	58	2550	-
4	194	196	1,2	7,50	**BG30-../DPE11LB4**	58	2750	-
4	184	205	1,05	7,91	**BG30-../DPE11LB4**	58	1760	-
4	169	225	1,1	8,60	**BG30-../DPE11LB4**	58	2800	-
4	152	250	1,0	9,55	**BG30-../DPE11LB4**	58	3000	-
4	137	275	0,97	10,65	**BG30-../DPE11LB4**	58	2950	-
4	123	310	0,88	11,82	**BG30-../DPE11LB4**	58	3200	-
4	106	360	0,82	13,77	**BG30-../DPE11LB4**	58	3150	-
4	590	64	3,2	2,46	**BG40-../DPE11LB4**	77	2150	-
4	455	83	2,7	3,19	**BG40-../DPE11LB4**	77	2350	-
4	370	103	2,4	3,97	**BG40-../DPE11LB4**	77	2400	-
4	295	129	2,1	4,94	**BG40-../DPE11LB4**	77	2450	-

Крутящий момент обозначенный (*) является максимально допустимым значением при коэффициенте эксплуатации f_B=1,0.

4 кВт

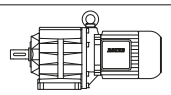

P_N	50 Гц			i	Тип	m	F_{RN}	F_{RV}
	n_2	M_2	f_B					
[кВт]	[об/мин]	[Нм]	[—]	[:1]		[кг]	[N]	[N]
4	235	162	1,8	6,29	**BG40-../DPE11LB4**	77	2600	-
4	230	166	1,9	6,40	**BG40-../DPE11LB4**	77	3750	-
4	205	186	1,75	7,11	**BG40-../DPE11LB4**	77	3950	-
4	191	200	1,5	7,62	**BG40-../DPE11LB4**	77	2650	-
4	175	215	1,6	8,31	**BG40-../DPE11LB4**	77	4100	-
4	162	235	1,25	9,00	**BG40-../DPE11LB4**	77	2650	-
4	158	240	1,5	9,23	**BG40-../DPE11LB4**	77	4350	-
4	141	270	1,4	10,35	**BG40-../DPE11LB4**	77	4350	-
4	127	300	1,3	11,49	**BG40-../DPE11LB4**	77	4600	-
4	113	335	1,25	12,86	**BG40-../DPE11LB4**	77	4500	-
4	102	370	1,15	14,28	**BG40-../DPE11LB4**	77	4900	-
4	89	425	1,0	16,39	**BG40-../DPE11LB4**	77	5300	-
4	80	475	0,89	18,19	**BG40-../DPE11LB4**	77	5600	-
4	74	510	0,83	19,84	**BG40-../DPE11LB4**	77	5800	-
4	300	127	3,1	4,91	**BG50-../DPE11LB4**	86	3500	-
4	240	159	2,8	6,07	**BG50-../DPE11LB4**	86	4700	-
4	220	173	2,6	6,74	**BG50-../DPE11LB4**	86	3750	-
4	167	225	2,3	8,70	**BG50-../DPE11LB4**	86	5300	-
4	151	250	2,1	9,65	**BG50-../DPE11LB4**	86	5600	-
4	121	315	1,85	12,06	**BG50-../DPE11LB4**	86	5700	-
4	109	350	1,7	13,36	**BG50-../DPE11LB4**	86	6100	-
4	88	430	1,45	16,53	**BG50-../DPE11LB4**	86	6500	-
4	80	475	1,35	18,33	**BG50-../DPE11LB4**	86	7200	-
4	67	570	1,1	21,96	**BG50-../DPE11LB4**	86	8000	-
4	60	630	1,0	24,34	**BG50-../DPE11LB4**	86	8700	-
4	49	770	0,82	29,62	**BG50-../DPE11LB4**	86	8000	-
4	120	315	3,1	12,16	**BG60-../DPE11LB4**	119	10800	-
4	108	350	2,9	13,47	**BG60-../DPE11LB4**	119	11200	-
4	87	435	2,5	16,80	**BG60-../DPE11LB4**	119	12000	-
4	78	485	2,4	18,62	**BG60-../DPE11LB4**	119	12400	-
4	65	580	2,1	22,40	**BG60-../DPE11LB4**	119	13300	-
4	59	640	1,9	24,82	**BG60-../DPE11LB4**	119	13800	-
4	49,5	770	1,55	29,31	**BG60-../DPE11LB4**	119	14800	-
4	45	840	1,45	32,48	**BG60-../DPE11LB4**	119	15400	-
4	37,5	1010	1,2	38,85	**BG60-../DPE11LB4**	119	16000	-
4	34	1120	1,05	43,05	**BG60-../DPE11LB4**	119	16000	-
4	29	1310	0,92	50,31	**BG60-../DPE11LB4**	119	16000	-
4	26,5	1440	0,83	55,76	**BG60-../DPE11LB4**	119	16000	-
4	54	700	3,3	27,21	**BG70-../DPE11LB4**	149	16400	-
4	49	770	3,0	29,69	**BG70-../DPE11LB4**	149	16900	-
4	41,5	920	2,5	35,24	**BG70-../DPE11LB4**	149	18300	-
4	37	1030	2,2	39,22	**BG70-../DPE11LB4**	149	19100	-
4	31,5	1210	1,9	46,54	**BG70-../DPE11LB4**	149	20000	-
4	29	1310	1,75	50,40	**BG70-../DPE11LB4**	149	20000	-
4	24,5	1550	1,5	59,82	**BG70-../DPE11LB4**	149	20000	-
4	22,5	1690	1,35	64,85	**BG70Z-../DPE11LB4**	176	20000	-
4	20	1910	1,2	73,82	**BG70Z-../DPE11LB4**	176	20000	-
4	17	2200	1,05	87,61	**BG70Z-../DPE11LB4**	176	20000	-
4	15,5	2450	0,94	95,74	**BG70Z-../DPE11LB4**	176	20000	-
4	30	1270	3,3	48,80	**BG80-../DPE11LB4**	204	23800	-
4	25,5	1490	2,8	57,24	**BG80-../DPE11LB4**	204	25400	-
4	23	1660	2,5	63,56	**BG80-../DPE11LB4**	204	26000	-
4	22	1730	2,4	66,40	**BG80Z-../DPE11LB4**	246	26000	-
4	20	1910	2,2	73,73	**BG80Z-../DPE11LB4**	246	26000	-
4	17,5	2150	1,95	84,55	**BG80Z-../DPE11LB4**	246	26000	-
4	15,5	2450	1,7	93,89	**BG80Z-../DPE11LB4**	246	26000	-
4	13	2900	1,45	112,4	**BG80Z-../DPE11LB4**	246	26000	-
4	12	3150	1,35	124,8	**BG80Z-../DPE11LB4**	246	26000	-
4	10	3800	1,1	145,4	**BG80Z-../DPE11LB4**	246	26000	-
4	9,0	4200	1,0	161,5	**BG80Z-../DPE11LB4**	246	26000	-
4	7,8	4850	0,87	186,8	**BG80Z-../DPE11LB4**	246	26000	-
4	6,4	5600	0,82	227,2	**BG80G40-../DPE11LB4**	254	26000	-
4	14	2700	3,1	105,7	**BG90Z-../DPE11LB4**	348	65000	-
4	11,5	3300	2,5	127,1	**BG90Z-../DPE11LB4**	348	65000	-
4	10,5	3600	2,3	139,2	**BG90Z-../DPE11LB4**	348	65000	-

Крутящий момент обозначенный (*) является максимально допустимым значением при коэффициенте эксплуатации f_B=1,0.

4 кВт

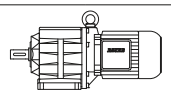

P_N	50 Гц			i	Тип	m	F_{RN}	F_{RV}
	n_2	M_2	f_B					
[кВт]	[об/мин]	[Нм]	[—]	[:1]		[кг]	[N]	[N]
4	8,9	4250	2,0	163,0	**BG90Z-../DPE11LB4**	348	65000	-
4	8,2	4650	1,8	178,5	**BG90Z-../DPE11LB4**	348	65000	-
4	7,0	5400	1,55	208,3	**BG90Z-../DPE11LB4**	348	65000	-
4	6,4	5900	1,4	228,1	**BG90Z-../DPE11LB4**	348	65000	-
4	5,6	6300	1,45	262,5	**BG90G50-../DPE11LB4**	365	65000	-
4	4,9	7500	1,25	298,8	**BG90G50-../DPE11LB4**	365	65000	-
4	4,1	8800	1,05	360,3	**BG90G50-../DPE11LB4**	365	65000	-
4	3,4	10800	0,85	435,8	**BG90G50-../DPE11LB4**	365	65000	-
4	7,3	5200	3,2	198,8	**BG100-../DPE11LB4**	465	90000	-
4	6,3	6000	2,8	232,6	**BG100-../DPE11LB4**	465	90000	-
4	5,6	6800	2,5	259,0	**BG100-../DPE11LB4**	465	90000	-
4	5,4	7000	2,6	269,8	**BG100Z-../DPE11LB4**	555	90000	-
4	4,9	7700	2,4	300,4	**BG100Z-../DPE11LB4**	555	90000	-
4	4,3	8800	2,1	343,6	**BG100Z-../DPE11LB4**	555	90000	-
4	3,8	10000	1,85	382,6	**BG100Z-../DPE11LB4**	555	90000	-
4	3,2	11900	1,55	456,7	**BG100Z-../DPE11LB4**	555	90000	-
4	2,9	13100	1,4	508,5	**BG100Z-../DPE11LB4**	555	90000	-
4	2,5	15200	1,2	591,1	**BG100Z-../DPE11LB4**	555	90000	-
4	2,3	16600	1,1	658,1	**BG100Z-../DPE11LB4**	555	90000	-
4	2,0	19100	0,97	759,0	**BG100Z-../DPE11LB4**	555	90000	-
4	1,8	21200	0,87	845,1	**BG100Z-../DPE11LB4**	555	90000	-

5,5 кВт

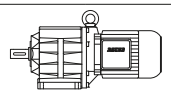

P_N	50 Гц			i	Тип	m	F_{RN}	F_{RV}
	n_2	M_2	f_B					
[кВт]	[об/мин]	[Нм]	[—]	[:1]		[кг]	[N]	[N]
5,5	550	95	1,35	2,67	**BG30-../DPE11LB4C**	62	1450	-
5,5	435	120	1,15	3,40	**BG30-../DPE11LB4C**	62	1580	-
5,5	350	150	1,15	4,21	**BG30-../DPE11LB4C**	62	1630	-
5,5	270	194	1,05	5,44	**BG30-../DPE11LB4C**	62	1670	-
5,5	220	235	0,96	6,76	**BG30-../DPE11LB4C**	62	2550	-
5,5	196	265	0,87	7,50	**BG30-../DPE11LB4C**	62	2750	-
5,5	171	305	0,81	8,60	**BG30-../DPE11LB4C**	62	2800	-
5,5	600	87	2,3	2,46	**BG40-../DPE11LB4C**	81	2150	-
5,5	460	114	1,95	3,19	**BG40-../DPE11LB4C**	81	2350	-
5,5	370	141	1,75	3,97	**BG40-../DPE11LB4C**	81	2400	-
5,5	300	175	1,55	4,94	**BG40-../DPE11LB4C**	81	2450	-
5,5	235	220	1,35	6,29	**BG40-../DPE11LB4C**	81	2600	-
5,5	230	225	1,4	6,40	**BG40-../DPE11LB4C**	81	3750	-
5,5	210	250	1,3	7,11	**BG40-../DPE11LB4C**	81	3950	-
5,5	193	270	1,1	7,62	**BG40-../DPE11LB4C**	81	2650	-
5,5	177	295	1,15	8,31	**BG40-../DPE11LB4C**	81	4100	-
5,5	163	320	0,92	9,00	**BG40-../DPE11LB4C**	81	2650	-
5,5	159	330	1,1	9,23	**BG40-../DPE11LB4C**	81	4350	-
5,5	142	365	1,05	10,35	**BG40-../DPE11LB4C**	81	4350	-
5,5	128	410	0,95	11,49	**BG40-../DPE11LB4C**	81	4600	-
5,5	114	460	0,89	12,86	**BG40-../DPE11LB4C**	81	4500	-
5,5	103	500	0,84	14,28	**BG40-../DPE11LB4C**	81	4900	-
5,5	415	126	2,8	3,55	**BG50-../DPE11LB4C**	90	3300	-
5,5	300	175	2,3	4,91	**BG50-../DPE11LB4C**	90	3500	-
5,5	245	210	2,1	6,07	**BG50-../DPE11LB4C**	90	4700	-
5,5	220	235	1,9	6,74	**BG50-../DPE11LB4C**	90	3750	-
5,5	169	310	1,65	8,70	**BG50-../DPE11LB4C**	90	5300	-
5,5	152	345	1,5	9,65	**BG50-../DPE11LB4C**	90	5600	-
5,5	122	430	1,35	12,06	**BG50-../DPE11LB4C**	90	5700	-
5,5	110	475	1,25	13,36	**BG50-../DPE11LB4C**	90	6100	-
5,5	89	590	1,05	16,53	**BG50-../DPE11LB4C**	90	6500	-
5,5	80	650	0,97	18,33	**BG50-../DPE11LB4C**	90	7200	-
5,5	67	780	0,81	21,96	**BG50-../DPE11LB4C**	90	8000	-
5,5	215	240	3,3	6,88	**BG60-../DPE11LB4C**	123	8600	-
5,5	161	325	2,7	9,13	**BG60-../DPE11LB4C**	123	9800	-
5,5	145	360	2,5	10,12	**BG60-../DPE11LB4C**	123	10200	-

Крутящий момент обозначенный (*) является максимально допустимым значением при коэффициенте эксплуатации f_B=1,0.

5,5 кВт

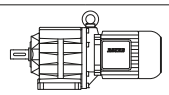

P_N	50 Гц			i	Тип	m	F_{RN}	F_{RV}
	n_2	M_2	f_B					
[кВт]	[об/мин]	[Нм]	[—]	[:1]		[кг]	[N]	[N]
5,5	121	430	2,3	12,16	**BG60-../DPE11LB4C**	123	10800	-
5,5	109	480	2,1	13,47	**BG60-../DPE11LB4C**	123	11200	-
5,5	88	590	1,9	16,80	**BG60-../DPE11LB4C**	123	12000	-
5,5	79	660	1,75	18,62	**BG60-../DPE11LB4C**	123	12400	-
5,5	66	790	1,5	22,40	**BG60-../DPE11LB4C**	123	13300	-
5,5	60	870	1,4	24,82	**BG60-../DPE11LB4C**	123	13800	-
5,5	50	1050	1,15	29,31	**BG60-../DPE11LB4C**	123	14800	-
5,5	45,5	1150	1,05	32,48	**BG60-../DPE11LB4C**	123	15400	-
5,5	38	1380	0,87	38,85	**BG60-../DPE11LB4C**	123	16000	-
5,5	70	750	3,1	20,98	**BG70-../DPE11LB4C**	153	14600	-
5,5	64	820	2,8	22,92	**BG70-../DPE11LB4C**	153	15100	-
5,5	54	970	2,4	27,21	**BG70-../DPE11LB4C**	153	16400	-
5,5	49,5	1060	2,2	29,69	**BG70-../DPE11LB4C**	153	16900	-
5,5	42	1250	1,85	35,24	**BG70-../DPE11LB4C**	153	18300	-
5,5	37,5	1400	1,65	39,22	**BG70-../DPE11LB4C**	153	19100	-
5,5	31,5	1660	1,4	46,54	**BG70-../DPE11LB4C**	153	20000	-
5,5	29,5	1780	1,3	50,40	**BG70-../DPE11LB4C**	153	20000	-
5,5	24,5	2100	1,1	59,82	**BG70-../DPE11LB4C**	153	20000	-
5,5	23	2250	1,0	64,85	**BG70Z-../DPE11LB4C**	180	20000	-
5,5	20	2600	0,88	73,82	**BG70Z-../DPE11LB4C**	180	20000	-
5,5	39	1340	3,1	38,00	**BG80-../DPE11LB4C**	208	21300	-
5,5	33,5	1560	2,7	43,94	**BG80-../DPE11LB4C**	208	22600	-
5,5	30,5	1720	2,4	48,80	**BG80-../DPE11LB4C**	208	23800	-
5,5	26	2000	2,1	57,24	**BG80-../DPE11LB4C**	208	25400	-
5,5	23,5	2200	1,9	63,56	**BG80-../DPE11LB4C**	208	26000	-
5,5	22,5	2300	1,85	66,40	**BG80Z-../DPE11LB4C**	250	26000	-
5,5	20	2600	1,6	73,73	**BG80Z-../DPE11LB4C**	250	26000	-
5,5	17,5	3000	1,4	84,55	**BG80Z-../DPE11LB4C**	250	26000	-
5,5	16	3250	1,3	93,89	**BG80Z-../DPE11LB4C**	250	26000	-
5,5	13,5	3850	1,1	112,4	**BG80Z-../DPE11LB4C**	250	26000	-
5,5	12	4350	0,97	124,8	**BG80Z-../DPE11LB4C**	250	26000	-
5,5	10,5	5000	0,84	145,4	**BG80Z-../DPE11LB4C**	250	26000	-
5,5	19,5	2650	3,2	76,61	**BG90Z-../DPE11LB4C**	352	65000	-
5,5	17,5	3000	2,8	83,91	**BG90Z-../DPE11LB4C**	352	65000	-
5,5	15,5	3350	2,5	96,53	**BG90Z-../DPE11LB4C**	352	65000	-
5,5	14	3750	2,2	105,7	**BG90Z-../DPE11LB4C**	352	65000	-
5,5	12	4350	1,95	127,1	**BG90Z-../DPE11LB4C**	352	65000	-
5,5	11	4750	1,75	139,2	**BG90Z-../DPE11LB4C**	352	65000	-
5,5	9,0	5800	1,45	163,0	**BG90Z-../DPE11LB4C**	352	65000	-
5,5	8,3	6300	1,35	178,5	**BG90Z-../DPE11LB4C**	352	65000	-
5,5	7,1	7300	1,15	208,3	**BG90Z-../DPE11LB4C**	352	65000	-
5,5	6,5	8000	1,05	228,1	**BG90Z-../DPE11LB4C**	352	65000	-
5,5	5,6	8900	1,05	262,5	**BG90G50-../DPE11LB4C**	369	65000	-
5,5	5,0	10200	0,9	298,8	**BG90G50-../DPE11LB4C**	369	65000	-
5,5	9,5	5500	3,1	154,8	**BG100-../DPE11LB4C**	469	90000	-
5,5	8,3	6300	2,7	178,6	**BG100-../DPE11LB4C**	469	90000	-
5,5	7,4	7000	2,4	198,8	**BG100-../DPE11LB4C**	469	90000	-
5,5	6,3	8300	2,0	232,6	**BG100-../DPE11LB4C**	469	90000	-
5,5	5,7	9200	1,85	259,0	**BG100-../DPE11LB4C**	469	90000	-
5,5	5,5	9500	1,95	269,8	**BG100Z-../DPE11LB4C**	559	90000	-
5,5	4,9	10700	1,75	300,4	**BG100Z-../DPE11LB4C**	559	90000	-
5,5	4,3	12200	1,5	343,6	**BG100Z-../DPE11LB4C**	559	90000	-
5,5	3,9	13400	1,4	382,6	**BG100Z-../DPE11LB4C**	559	90000	-
5,5	3,3	15900	1,15	456,7	**BG100Z-../DPE11LB4C**	559	90000	-
5,5	2,9	18100	1,0	508,5	**BG100Z-../DPE11LB4C**	559	90000	-
5,5	2,5	21000	0,88	591,1	**BG100Z-../DPE11LB4C**	559	90000	-
5,5	2,3	22800	0,81	658,1	**BG100Z-../DPE11LB4C**	559	90000	-

Крутящий момент обозначенный (*) является максимально допустимым значением при коэффициенте эксплуатации f_B=1,0.

7,5 кВт

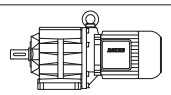

P_N	50 Гц			i	Тип	m	F_{RN}	F_{RV}
	n_2	M_2	f_B					
[кВт]	[об/мин]	[Нм]	[—]	[:1]		[кг]	[N]	[N]
7,5	600	119	2,6	2,47	**BG50-../DPE13XA4**	102	2900	-
7,5	415	172	2,0	3,55	**BG50-../DPE13XA4**	102	3300	-
7,5	300	235	1,7	4,91	**BG50-../DPE13XA4**	102	3500	-
7,5	245	290	1,55	6,07	**BG50-../DPE13XA4**	102	4700	-
7,5	220	325	1,4	6,74	**BG50-../DPE13XA4**	102	3750	-
7,5	168	425	1,2	8,70	**BG50-../DPE13XA4**	102	5300	-
7,5	152	470	1,1	9,65	**BG50-../DPE13XA4**	102	5600	-
7,5	122	580	0,99	12,06	**BG50-../DPE13XA4**	102	5700	-
7,5	110	650	0,91	13,36	**BG50-../DPE13XA4**	102	6100	-
7,5	295	240	2,9	4,98	**BG60-../DPE13XA4**	136	7800	-
7,5	240	295	2,6	6,16	**BG60-../DPE13XA4**	136	8500	-
7,5	215	330	2,4	6,88	**BG60-../DPE13XA4**	136	8600	-
7,5	160	445	2,0	9,13	**BG60-../DPE13XA4**	136	9800	-
7,5	145	490	1,85	10,12	**BG60-../DPE13XA4**	136	10200	-
7,5	121	590	1,7	12,16	**BG60-../DPE13XA4**	136	10800	-
7,5	109	650	1,55	13,47	**BG60-../DPE13XA4**	136	11200	-
7,5	87	820	1,35	16,80	**BG60-../DPE13XA4**	136	12000	-
7,5	79	900	1,25	18,62	**BG60-../DPE13XA4**	136	12400	-
7,5	66	1080	1,1	22,40	**BG60-../DPE13XA4**	136	13300	-
7,5	59	1210	0,99	24,82	**BG60-../DPE13XA4**	136	13800	-
7,5	50	1430	0,84	29,31	**BG60-../DPE13XA4**	136	14800	-
7,5	95	750	3,1	15,53	**BG70-../DPE13XA4**	166	12700	-
7,5	83	860	2,7	17,68	**BG70-../DPE13XA4**	166	13400	-
7,5	70	1020	2,3	20,98	**BG70-../DPE13XA4**	166	14600	-
7,5	64	1110	2,1	22,92	**BG70-../DPE13XA4**	166	15100	-
7,5	54	1320	1,75	27,21	**BG70-../DPE13XA4**	166	16400	-
7,5	49,5	1440	1,6	29,69	**BG70-../DPE13XA4**	166	16900	-
7,5	41,5	1720	1,35	35,24	**BG70-../DPE13XA4**	166	18300	-
7,5	37,5	1910	1,2	39,22	**BG70-../DPE13XA4**	166	19100	-
7,5	31,5	2250	1,0	46,54	**BG70-../DPE13XA4**	166	20000	-
7,5	29	2450	0,94	50,40	**BG70-../DPE13XA4**	166	20000	-
7,5	56	1270	3,3	26,44	**BG80-../DPE13XA4**	220	17900	-
7,5	50	1430	2,9	29,36	**BG80-../DPE13XA4**	220	18900	-
7,5	43	1660	2,5	34,22	**BG80-../DPE13XA4**	220	20200	-
7,5	38,5	1860	2,3	38,00	**BG80-../DPE13XA4**	220	21300	-
7,5	33,5	2100	2,0	43,94	**BG80-../DPE13XA4**	220	22600	-
7,5	30	2350	1,8	48,80	**BG80-../DPE13XA4**	220	23800	-
7,5	26	2750	1,55	57,24	**BG80-../DPE13XA4**	220	25400	-
7,5	23	3100	1,35	63,56	**BG80-../DPE13XA4**	220	26000	-
7,5	22	3250	1,3	66,40	**BG80Z-../DPE13XA4**	263	26000	-
7,5	20	3550	1,2	73,73	**BG80Z-../DPE13XA4**	263	26000	-
7,5	17,5	4050	1,05	84,55	**BG80Z-../DPE13XA4**	263	26000	-
7,5	16	4450	0,94	93,89	**BG80Z-../DPE13XA4**	263	26000	-
7,5	27,5	2600	3,2	53,46	**BG90-../DPE13XA4**	309	65000	-
7,5	26	2750	2,5	57,04	**BG90Z-../DPE13XA4**	365	65000	-
7,5	23,5	3000	2,5	62,47	**BG90Z-../DPE13XA4**	365	65000	-
7,5	19,5	3650	2,3	76,61	**BG90Z-../DPE13XA4**	365	65000	-
7,5	17,5	4050	2,1	83,91	**BG90Z-../DPE13XA4**	365	65000	-
7,5	15,5	4600	1,85	96,53	**BG90Z-../DPE13XA4**	365	65000	-
7,5	14	5100	1,65	105,7	**BG90Z-../DPE13XA4**	365	65000	-
7,5	11,5	6200	1,35	127,1	**BG90Z-../DPE13XA4**	365	65000	-
7,5	10,5	6800	1,25	139,2	**BG90Z-../DPE13XA4**	365	65000	-
7,5	9,0	7900	1,05	163,0	**BG90Z-../DPE13XA4**	365	65000	-
7,5	8,2	8700	0,97	178,5	**BG90Z-../DPE13XA4**	365	65000	-
7,5	7,1	10000	0,84	208,3	**BG90Z-../DPE13XA4**	365	65000	-
7,5	6,7	10300	0,89	219,9	**BG90G50-../DPE13XA4**	381	65000	-
7,5	14	5100	3,3	107,5	**BG100-../DPE13XA4**	481	90000	-
7,5	12,5	5700	2,9	119,7	**BG100-../DPE13XA4**	481	90000	-
7,5	10,5	6800	2,5	139,1	**BG100-../DPE13XA4**	481	90000	-
7,5	9,5	7500	2,2	154,8	**BG100-../DPE13XA4**	481	90000	-
7,5	8,2	8700	1,95	178,6	**BG100-../DPE13XA4**	481	90000	-
7,5	7,4	9600	1,75	198,8	**BG100-../DPE13XA4**	481	90000	-
7,5	6,3	11300	1,5	232,6	**BG100-../DPE13XA4**	481	90000	-
7,5	5,7	12500	1,35	259,0	**BG100-../DPE13XA4**	481	90000	-
7,5	5,5	13000	1,4	269,8	**BG100Z-../DPE13XA4**	572	90000	-

Крутящий момент обозначенный (*) является максимально допустимым значением при коэффициенте эксплуатации f_B=1,0.

7,5 кВт

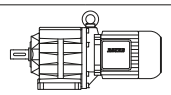

P_N	50 Гц			i	Тип	m	F_{RN}	F_{RV}
	n_2	M_2	f_B					
[кВт]	[об/мин]	[Нм]	[—]	[:1]		[кг]	[N]	[N]
7,5	4,9	14600	1,25	300,4	**BG100Z-../DPE13XA4**	572	90000	-
7,5	4,3	16600	1,1	343,6	**BG100Z-../DPE13XA4**	572	90000	-
7,5	3,9	18300	1,0	382,6	**BG100Z-../DPE13XA4**	572	90000	-
7,5	3,2	22300	0,83	456,7	**BG100Z-../DPE13XA4**	572	90000	-

9,5 кВт

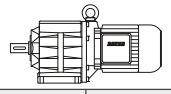

P_N	50 Гц			i	Тип	m	F_{RN}	F_{RV}
	n_2	M_2	f_B					
[кВт]	[об/мин]	[Нм]	[—]	[:1]		[кг]	[N]	[N]
9,5	600	151	2,0	2,47	**BG50-../DPE16LB4**	138	2900	-
9,5	420	215	1,6	3,55	**BG50-../DPE16LB4**	138	3300	-
9,5	305	295	1,35	4,91	**BG50-../DPE16LB4**	138	3500	-
9,5	245	370	1,2	6,07	**BG50-../DPE16LB4**	138	4700	-
9,5	220	410	1,1	6,74	**BG50-../DPE16LB4**	138	3750	-
9,5	170	530	0,96	8,70	**BG50-../DPE16LB4**	138	5300	-
9,5	153	590	0,89	9,65	**BG50-../DPE16LB4**	138	5600	-
9,5	395	225	2,7	3,74	**BG60-../DPE16LB4**	172	7100	-
9,5	300	300	2,3	4,98	**BG60-../DPE16LB4**	172	7800	-
9,5	240	375	2,1	6,16	**BG60-../DPE16LB4**	172	8500	-
9,5	220	410	1,95	6,82	**BG60-../DPE16LB4**	172	8900	-
9,5	215	420	1,85	6,88	**BG60-../DPE16LB4**	172	8600	-
9,5	162	560	1,6	9,13	**BG60-../DPE16LB4**	172	9800	-
9,5	146	620	1,45	10,12	**BG60-../DPE16LB4**	172	10200	-
9,5	122	740	1,35	12,16	**BG60-../DPE16LB4**	172	10800	-
9,5	110	820	1,25	13,47	**BG60-../DPE16LB4**	172	11200	-
9,5	88	1030	1,1	16,80	**BG60-../DPE16LB4**	172	12000	-
9,5	80	1130	1,0	18,62	**BG60-../DPE16LB4**	172	12400	-
9,5	66	1370	0,88	22,40	**BG60-../DPE16LB4**	172	13300	-
9,5	124	730	3,2	11,97	**BG70-../DPE16LB4**	206	11200	-
9,5	113	800	2,9	13,08	**BG70-../DPE16LB4**	206	11600	-
9,5	95	950	2,4	15,53	**BG70-../DPE16LB4**	206	12700	-
9,5	84	1080	2,1	17,68	**BG70-../DPE16LB4**	206	13400	-
9,5	71	1270	1,8	20,98	**BG70-../DPE16LB4**	206	14600	-
9,5	65	1390	1,65	22,92	**BG70-../DPE16LB4**	206	15100	-
9,5	55	1640	1,4	27,21	**BG70-../DPE16LB4**	206	16400	-
9,5	50	1810	1,25	29,69	**BG70-../DPE16LB4**	206	16900	-
9,5	42	2150	1,05	35,24	**BG70-../DPE16LB4**	206	18300	-
9,5	38	2350	0,98	39,22	**BG70-../DPE16LB4**	206	19100	-
9,5	32	2800	0,82	46,54	**BG70-../DPE16LB4**	206	20000	-
9,5	67	1350	3,1	22,09	**BG80-../DPE16LB4**	256	16500	-
9,5	56	1620	2,6	26,44	**BG80-../DPE16LB4**	256	17900	-
9,5	51	1770	2,4	29,36	**BG80-../DPE16LB4**	256	18900	-
9,5	43,5	2050	2,0	34,22	**BG80-../DPE16LB4**	256	20200	-
9,5	39	2300	1,85	38,00	**BG80-../DPE16LB4**	256	21300	-
9,5	34	2650	1,6	43,94	**BG80-../DPE16LB4**	256	22600	-
9,5	30,5	2950	1,4	48,80	**BG80-../DPE16LB4**	256	23800	-
9,5	26	3450	1,2	57,24	**BG80-../DPE16LB4**	256	25400	-
9,5	23,5	3850	1,1	63,56	**BG80-../DPE16LB4**	256	26000	-
9,5	22,5	4000	1,05	66,40	**BG80Z-../DPE16LB4**	299	26000	-
9,5	20,5	4400	0,95	73,73	**BG80Z-../DPE16LB4**	299	26000	-
9,5	17,5	5100	0,82	84,55	**BG80Z-../DPE16LB4**	299	26000	-
9,5	35,5	2550	3,3	41,85	**BG90-../DPE16LB4**	346	65000	-
9,5	30,5	2950	2,8	48,82	**BG90-../DPE16LB4**	346	65000	-
9,5	28	3200	2,6	53,46	**BG90-../DPE16LB4**	346	65000	-
9,5	26	3450	1,95	57,04	**BG90Z-../DPE16LB4**	405	65000	-
9,5	24	3750	2,0	62,47	**BG90Z-../DPE16LB4**	405	65000	-
9,5	19,5	4650	1,8	76,61	**BG90Z-../DPE16LB4**	405	65000	-
9,5	18	5000	1,7	83,91	**BG90Z-../DPE16LB4**	405	65000	-
9,5	15,5	5800	1,45	96,53	**BG90Z-../DPE16LB4**	405	65000	-
9,5	14	6400	1,3	105,7	**BG90Z-../DPE16LB4**	405	65000	-
9,5	12	7500	1,1	127,1	**BG90Z-../DPE16LB4**	405	65000	-
9,5	11	8200	1,0	139,2	**BG90Z-../DPE16LB4**	405	65000	-

Крутящий момент обозначенный (*) является максимально допустимым значением при коэффициенте эксплуатации f_B=1,0.

9,5 кВт

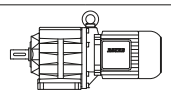

P_N	50 Гц			i	Тип	m	F_{RN}	F_{RV}
	n_2	M_2	f_B					
[кВт]	[об/мин]	[Нм]	[—]	[:1]		[кг]	[N]	[N]
9,5	9,1	9900	0,85	163,0	**BG90Z-../DPE16LB4**	405	65000	-
9,5	16,5	5400	3,1	90,02	**BG100-../DPE16LB4**	516	90000	-
9,5	14	6400	2,6	107,5	**BG100-../DPE16LB4**	516	90000	-
9,5	12,5	7200	2,3	119,7	**BG100-../DPE16LB4**	516	90000	-
9,5	11	8200	2,0	139,1	**BG100-../DPE16LB4**	516	90000	-
9,5	9,6	9400	1,8	154,8	**BG100-../DPE16LB4**	516	90000	-
9,5	8,3	10900	1,55	178,6	**BG100-../DPE16LB4**	516	90000	-
9,5	7,5	12000	1,4	198,8	**BG100-../DPE16LB4**	516	90000	-
9,5	6,4	14100	1,2	232,6	**BG100-../DPE16LB4**	516	90000	-
9,5	5,7	15900	1,05	259,0	**BG100-../DPE16LB4**	516	90000	-
9,5	5,5	16400	1,15	269,8	**BG100Z-../DPE16LB4**	608	90000	-
9,5	5,0	18100	1,0	300,4	**BG100Z-../DPE16LB4**	608	90000	-
9,5	4,3	21000	0,88	343,6	**BG100Z-../DPE16LB4**	608	90000	-
9,5	3,9	23200	0,8	382,6	**BG100Z-../DPE16LB4**	608	90000	-

11 кВт

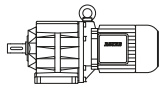

P_N	50 Гц			i	Тип	m	F_{RN}	F_{RV}
	n_2	M_2	f_B					
[кВт]	[об/мин]	[Нм]	[—]	[:1]		[кг]	[N]	[N]
11	600	175	1,75	2,47	**BG50-../DPE16LB4**	138	2900	-
11	420	250	1,4	3,55	**BG50-../DPE16LB4**	138	3300	-
11	305	340	1,15	4,91	**BG50-../DPE16LB4**	138	3500	-
11	245	425	1,05	6,07	**BG50-../DPE16LB4**	138	4700	-
11	220	475	0,95	6,74	**BG50-../DPE16LB4**	138	3750	-
11	170	610	0,83	8,70	**BG50-../DPE16LB4**	138	5300	-
11	590	178	3,0	2,52	**BG60-../DPE16LB4**	172	6200	-
11	395	265	2,3	3,74	**BG60-../DPE16LB4**	172	7100	-
11	300	350	1,95	4,98	**BG60-../DPE16LB4**	172	7800	-
11	240	435	1,75	6,16	**BG60-../DPE16LB4**	172	8500	-
11	220	475	1,7	6,82	**BG60-../DPE16LB4**	172	8900	-
11	215	485	1,6	6,88	**BG60-../DPE16LB4**	172	8600	-
11	162	640	1,4	9,13	**BG60-../DPE16LB4**	172	9800	-
11	146	710	1,3	10,12	**BG60-../DPE16LB4**	172	10200	-
11	122	860	1,15	12,16	**BG60-../DPE16LB4**	172	10800	-
11	110	950	1,05	13,47	**BG60-../DPE16LB4**	172	11200	-
11	88	1190	0,93	16,80	**BG60-../DPE16LB4**	172	12000	-
11	80	1310	0,87	18,62	**BG60-../DPE16LB4**	172	12400	-
11	147	710	3,2	10,09	**BG70-../DPE16LB4**	206	10200	-
11	124	840	2,7	11,97	**BG70-../DPE16LB4**	206	11200	-
11	113	920	2,5	13,08	**BG70-../DPE16LB4**	206	11600	-
11	95	1100	2,1	15,53	**BG70-../DPE16LB4**	206	12700	-
11	84	1250	1,85	17,68	**BG70-../DPE16LB4**	206	13400	-
11	71	1470	1,55	20,98	**BG70-../DPE16LB4**	206	14600	-
11	65	1610	1,45	22,92	**BG70-../DPE16LB4**	206	15100	-
11	55	1910	1,2	27,21	**BG70-../DPE16LB4**	206	16400	-
11	50	2100	1,1	29,69	**BG70-../DPE16LB4**	206	16900	-
11	42	2500	0,92	35,24	**BG70-../DPE16LB4**	206	18300	-
11	38	2750	0,84	39,22	**BG70-../DPE16LB4**	206	19100	-
11	75	1400	3,0	19,89	**BG80-../DPE16LB4**	256	15500	-
11	67	1560	2,7	22,09	**BG80-../DPE16LB4**	256	16500	-
11	56	1870	2,2	26,44	**BG80-../DPE16LB4**	256	17900	-
11	51	2050	2,0	29,36	**BG80-../DPE16LB4**	256	18900	-
11	43,5	2400	1,75	34,22	**BG80-../DPE16LB4**	256	20200	-
11	39	2650	1,6	38,00	**BG80-../DPE16LB4**	256	21300	-
11	34	3050	1,4	43,94	**BG80-../DPE16LB4**	256	22600	-
11	30,5	3400	1,25	48,80	**BG80-../DPE16LB4**	256	23800	-
11	26	4000	1,05	57,24	**BG80-../DPE16LB4**	256	25400	-
11	23,5	4450	0,94	63,56	**BG80-../DPE16LB4**	256	26000	-
11	22,5	4650	0,9	66,40	**BG80Z-../DPE16LB4**	299	26000	-
11	20,5	5100	0,82	73,73	**BG80Z-../DPE16LB4**	299	26000	-
11	39	2650	3,2	38,21	**BG90-../DPE16LB4**	346	65000	-

Крутящий момент обозначенный (*) является максимально допустимым значением при коэффициенте эксплуатации f_B=1,0.

11 кВт

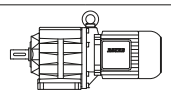

P_N	50 Гц			i	Тип	m	F_{RN}	F_{RV}
	n_2	M_2	f_B					
[кВт]	[об/мин]	[Нм]	[—]	[:1]		[кг]	[N]	[N]
11	35,5	2950	2,8	41,85	**BG90-../DPE16LB4**	346	65000	-
11	30,5	3400	2,5	48,82	**BG90-../DPE16LB4**	346	65000	-
11	28	3750	2,2	53,46	**BG90-../DPE16LB4**	346	65000	-
11	26	4000	1,7	57,04	**BG90Z-../DPE16LB4**	405	65000	-
11	24	4350	1,7	62,47	**BG90Z-../DPE16LB4**	405	65000	-
11	19,5	5300	1,6	76,61	**BG90Z-../DPE16LB4**	405	65000	-
11	18	5800	1,45	83,91	**BG90Z-../DPE16LB4**	405	65000	-
11	15,5	6700	1,25	96,53	**BG90Z-../DPE16LB4**	405	65000	-
11	14	7500	1,1	105,7	**BG90Z-../DPE16LB4**	405	65000	-
11	12	8700	0,97	127,1	**BG90Z-../DPE16LB4**	405	65000	-
11	11	9500	0,88	139,2	**BG90Z-../DPE16LB4**	405	65000	-
11	21	5000	3,2	70,69	**BG100-../DPE16LB4**	516	90000	-
11	18,5	5600	3,0	80,85	**BG100-../DPE16LB4**	516	90000	-
11	16,5	6300	2,7	90,02	**BG100-../DPE16LB4**	516	90000	-
11	14	7500	2,2	107,5	**BG100-../DPE16LB4**	516	90000	-
11	12,5	8400	2,0	119,7	**BG100-../DPE16LB4**	516	90000	-
11	11	9500	1,75	139,1	**BG100-../DPE16LB4**	516	90000	-
11	9,6	10900	1,55	154,8	**BG100-../DPE16LB4**	516	90000	-
11	8,3	12600	1,35	178,6	**BG100-../DPE16LB4**	516	90000	-
11	7,5	14000	1,2	198,8	**BG100-../DPE16LB4**	516	90000	-
11	6,4	16400	1,0	232,6	**BG100-../DPE16LB4**	516	90000	-
11	5,7	18400	0,91	259,0	**BG100-../DPE16LB4**	516	90000	-
11	5,5	19100	0,97	269,8	**BG100Z-../DPE16LB4**	608	90000	-
11	5,0	21000	0,88	300,4	**BG100Z-../DPE16LB4**	608	90000	-

15 кВт

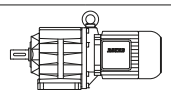

P_N	50 Гц			i	Тип	m	F_{RN}	F_{RV}
	n_2	M_2	f_B					
[кВт]	[об/мин]	[Нм]	[—]	[:1]		[кг]	[N]	[N]
15	600	235	1,3	2,47	**BG50-../DPE16XB4**	148	2900	-
15	420	340	1,0	3,55	**BG50-../DPE16XB4**	148	3300	-
15	305	465	0,86	4,91	**BG50-../DPE16XB4**	148	3500	-
15	590	240	2,2	2,52	**BG60-../DPE16XB4**	182	6200	-
15	395	360	1,7	3,74	**BG60-../DPE16XB4**	182	7100	-
15	300	475	1,45	4,98	**BG60-../DPE16XB4**	182	7800	-
15	240	590	1,3	6,16	**BG60-../DPE16XB4**	182	8500	-
15	220	650	1,25	6,82	**BG60-../DPE16XB4**	182	8900	-
15	215	660	1,2	6,88	**BG60-../DPE16XB4**	182	8600	-
15	162	880	1,0	9,13	**BG60-../DPE16XB4**	182	9800	-
15	146	980	0,93	10,12	**BG60-../DPE16XB4**	182	10200	-
15	122	1170	0,85	12,16	**BG60-../DPE16XB4**	182	10800	-
15	210	680	3,2	7,14	**BG70-../DPE16XB4**	216	8800	-
15	174	820	2,8	8,48	**BG70-../DPE16XB4**	216	9500	-
15	147	970	2,4	10,09	**BG70-../DPE16XB4**	216	10200	-
15	124	1150	2,0	11,97	**BG70-../DPE16XB4**	216	11200	-
15	113	1260	1,85	13,08	**BG70-../DPE16XB4**	216	11600	-
15	95	1500	1,55	15,53	**BG70-../DPE16XB4**	216	12700	-
15	84	1700	1,35	17,68	**BG70-../DPE16XB4**	216	13400	-
15	71	2000	1,15	20,98	**BG70-../DPE16XB4**	216	14600	-
15	65	2200	1,05	22,92	**BG70-../DPE16XB4**	216	15100	-
15	55	2600	0,88	27,21	**BG70-../DPE16XB4**	216	16400	-
15	50	2850	0,81	29,69	**BG70-../DPE16XB4**	216	16900	-
15	95	1500	2,8	15,62	**BG80-../DPE16XB4**	266	13700	-
15	86	1660	2,5	17,35	**BG80-../DPE16XB4**	266	14600	-
15	75	1910	2,2	19,89	**BG80-../DPE16XB4**	266	15500	-
15	67	2100	2,0	22,09	**BG80-../DPE16XB4**	266	16500	-
15	56	2550	1,65	26,44	**BG80-../DPE16XB4**	266	17900	-
15	51	2800	1,5	29,36	**BG80-../DPE16XB4**	266	18900	-
15	43,5	3250	1,3	34,22	**BG80-../DPE16XB4**	266	20200	-
15	39	3650	1,15	38,00	**BG80-../DPE16XB4**	266	21300	-
15	34	4200	1,0	43,94	**BG80-../DPE16XB4**	266	22600	-
15	30,5	4650	0,9	48,80	**BG80-../DPE16XB4**	266	23800	-

Крутящий момент обозначенный (*) является максимально допустимым значением при коэффициенте эксплуатации f_B=1,0.

15 кВт

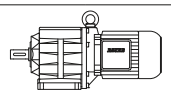

P_N	50 Гц			i	Тип	m	F_{RN}	F_{RV}
	n_2	M_2	f_B					
[кВт]	[об/мин]	[Нм]	[—]	[:1]		[кг]	[N]	[N]
15	50	2850	2,9	29,78	**BG90-../DPE16XB4**	356	65000	-
15	45,5	3100	2,7	32,62	**BG90-../DPE16XB4**	356	65000	-
15	39	3650	2,3	38,21	**BG90-../DPE16XB4**	356	65000	-
15	35,5	4000	2,1	41,85	**BG90-../DPE16XB4**	356	65000	-
15	30,5	4650	1,8	48,82	**BG90-../DPE16XB4**	356	65000	-
15	28	5100	1,65	53,46	**BG90-../DPE16XB4**	356	65000	-
15	26	5500	1,25	57,04	**BG90Z-../DPE16XB4**	415	65000	-
15	24	5900	1,25	62,47	**BG90Z-../DPE16XB4**	415	65000	-
15	19,5	7300	1,15	76,61	**BG90Z-../DPE16XB4**	415	65000	-
15	18	7900	1,05	83,91	**BG90Z-../DPE16XB4**	415	65000	-
15	15,5	9200	0,91	96,53	**BG90Z-../DPE16XB4**	415	65000	-
15	14	10200	0,82	105,7	**BG90Z-../DPE16XB4**	415	65000	-
15	32	4450	3,2	46,43	**BG100-../DPE16XB4**	526	90000	-
15	29	4900	2,9	51,70	**BG100-../DPE16XB4**	526	90000	-
15	23,5	6000	2,6	63,49	**BG100-../DPE16XB4**	526	90000	-
15	21	6800	2,3	70,69	**BG100-../DPE16XB4**	526	90000	-
15	18,5	7700	2,1	80,85	**BG100-../DPE16XB4**	526	90000	-
15	16,5	8600	1,95	90,02	**BG100-../DPE16XB4**	526	90000	-
15	14	10200	1,65	107,5	**BG100-../DPE16XB4**	526	90000	-
15	12,5	11400	1,45	119,7	**BG100-../DPE16XB4**	526	90000	-
15	11	13000	1,3	139,1	**BG100-../DPE16XB4**	526	90000	-
15	9,6	14900	1,15	154,8	**BG100-../DPE16XB4**	526	90000	-
15	8,3	17200	0,98	178,6	**BG100-../DPE16XB4**	526	90000	-
15	7,5	19100	0,88	198,8	**BG100-../DPE16XB4**	526	90000	-

18,5 кВт

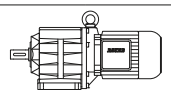

P_N	50 Гц			i	Тип	m	F_{RN}	F_{RV}
	n_2	M_2	f_B					
[кВт]	[об/мин]	[Нм]	[—]	[:1]		[кг]	[N]	[N]
18,5	600	290	1,05	2,47	**BG50-../DPE18LB4**	200	2900	-
18,5	420	420	0,83	3,55	**BG50-../DPE18LB4**	200	3300	-
18,5	590	295	1,8	2,52	**BG60-../DPE18LB4**	229	6200	-
18,5	400	440	1,4	3,74	**BG60-../DPE18LB4**	229	7100	-
18,5	300	580	1,2	4,98	**BG60-../DPE18LB4**	229	7800	-
18,5	220	800	0,98	6,88	**BG60-../DPE18LB4**	229	8600	-
18,5	163	1080	0,82	9,13	**BG60-../DPE18LB4**	229	9800	-
18,5	300	580	2,6	4,95	**BG70-../DPE18LB4**	257	6900	-
18,5	255	690	2,5	5,87	**BG70-../DPE18LB4**	257	8200	-
18,5	210	840	2,6	7,14	**BG70-../DPE18LB4**	257	8800	-
18,5	175	1000	2,3	8,48	**BG70-../DPE18LB4**	257	9500	-
18,5	147	1200	1,9	10,09	**BG70-../DPE18LB4**	257	10200	-
18,5	124	1420	1,6	11,97	**BG70-../DPE18LB4**	257	11200	-
18,5	114	1540	1,5	13,08	**BG70-../DPE18LB4**	257	11600	-
18,5	96	1840	1,25	15,53	**BG70-../DPE18LB4**	257	12700	-
18,5	84	2100	1,1	17,68	**BG70-../DPE18LB4**	257	13400	-
18,5	71	2450	0,94	20,98	**BG70-../DPE18LB4**	257	14600	-
18,5	65	2700	0,85	22,92	**BG70-../DPE18LB4**	257	15100	-
18,5	130	1350	3,1	11,43	**BG80-../DPE18LB4**	311	11600	-
18,5	117	1510	2,8	12,69	**BG80-../DPE18LB4**	311	12400	-
18,5	95	1850	2,3	15,62	**BG80-../DPE18LB4**	311	13700	-
18,5	86	2050	2,0	17,35	**BG80-../DPE18LB4**	311	14600	-
18,5	75	2350	1,8	19,89	**BG80-../DPE18LB4**	311	15500	-
18,5	67	2600	1,6	22,09	**BG80-../DPE18LB4**	311	16500	-
18,5	56	3150	1,35	26,44	**BG80-../DPE18LB4**	311	17900	-
18,5	51	3450	1,2	29,36	**BG80-../DPE18LB4**	311	18900	-
18,5	43,5	4050	1,05	34,22	**BG80-../DPE18LB4**	311	20200	-
18,5	39	4500	0,93	38,00	**BG80-../DPE18LB4**	311	21300	-
18,5	34	5100	0,82	43,94	**BG80-../DPE18LB4**	311	22600	-
18,5	66	2650	3,2	22,62	**BG90-../DPE18LB4**	402	65000	-
18,5	60	2900	2,9	24,78	**BG90-../DPE18LB4**	402	65000	-
18,5	50	3500	2,4	29,78	**BG90-../DPE18LB4**	402	65000	-

Крутящий момент обозначенный (*) является максимально допустимым значением при коэффициенте эксплуатации f_B=1,0.

18,5 кВт

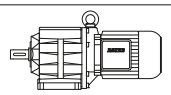

P_N	50 Гц			i	Тип	m	F_{RN}	F_{RV}
	n_2	M_2	f_B					
[кВт]	[об/мин]	[Нм]	[—]	[:1]		[кг]	[N]	[N]
18,5	45,5	3850	2,2	32,62	**BG90-../DPE18LB4**	402	65000	-
18,5	39	4500	1,85	38,21	**BG90-../DPE18LB4**	402	65000	-
18,5	35,5	4950	1,7	41,85	**BG90-../DPE18LB4**	402	65000	-
18,5	30,5	5700	1,45	48,82	**BG90-../DPE18LB4**	402	65000	-
18,5	28	6300	1,35	53,46	**BG90-../DPE18LB4**	402	65000	-
18,5	26	6700	1,0	57,04	**BG90Z-../DPE18LB4**	456	65000	-
18,5	24	7300	1,05	62,47	**BG90Z-../DPE18LB4**	456	65000	-
18,5	19,5	9000	0,93	76,61	**BG90Z-../DPE18LB4**	456	65000	-
18,5	18	9800	0,86	83,91	**BG90Z-../DPE18LB4**	456	65000	-
18,5	44	4000	3,2	33,71	**BG100-../DPE18LB4**	572	88500	-
18,5	39,5	4450	3,0	37,54	**BG100-../DPE18LB4**	572	90000	-
18,5	32	5500	2,6	46,43	**BG100-../DPE18LB4**	572	90000	-
18,5	29	6000	2,4	51,70	**BG100-../DPE18LB4**	572	90000	-
18,5	23,5	7500	2,1	63,49	**BG100-../DPE18LB4**	572	90000	-
18,5	21	8400	1,9	70,69	**BG100-../DPE18LB4**	572	90000	-
18,5	18,5	9500	1,75	80,85	**BG100-../DPE18LB4**	572	90000	-
18,5	16,5	10700	1,55	90,02	**BG100-../DPE18LB4**	572	90000	-
18,5	14	12600	1,35	107,5	**BG100-../DPE18LB4**	572	90000	-
18,5	12,5	14100	1,2	119,7	**BG100-../DPE18LB4**	572	90000	-
18,5	11	16000	1,05	139,1	**BG100-../DPE18LB4**	572	90000	-
18,5	9,6	18400	0,91	154,8	**BG100-../DPE18LB4**	572	90000	-

22 кВт

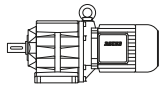

P_N	50 Гц			i	Тип	m	F_{RN}	F_{RV}
	n_2	M_2	f_B					
[кВт]	[об/мин]	[Нм]	[—]	[:1]		[кг]	[N]	[N]
22	600	350	0,87	2,47	**BG50-../DPE18XB4**	218	2900	-
22	590	355	1,5	2,52	**BG60-../DPE18XB4**	247	6200	-
22	395	530	1,15	3,74	**BG60-../DPE18XB4**	247	7100	-
22	300	700	0,98	4,98	**BG60-../DPE18XB4**	247	7800	-
22	215	970	0,8	6,88	**BG60-../DPE18XB4**	247	8600	-
22	300	700	2,1	4,95	**BG70-../DPE18XB4**	275	6900	-
22	255	820	2,1	5,87	**BG70-../DPE18XB4**	275	8200	-
22	210	1000	2,2	7,14	**BG70-../DPE18XB4**	275	8800	-
22	174	1200	1,9	8,48	**BG70-../DPE18XB4**	275	9500	-
22	147	1420	1,6	10,09	**BG70-../DPE18XB4**	275	10200	-
22	124	1690	1,35	11,97	**BG70-../DPE18XB4**	275	11200	-
22	113	1850	1,25	13,08	**BG70-../DPE18XB4**	275	11600	-
22	95	2200	1,05	15,53	**BG70-../DPE18XB4**	275	12700	-
22	84	2500	0,92	17,68	**BG70-../DPE18XB4**	275	13400	-
22	250	840	3,2	5,94	**BG80-../DPE18XB4**	329	8300	-
22	225	930	3,2	6,60	**BG80-../DPE18XB4**	329	9100	-
22	178	1180	3,2	8,30	**BG80-../DPE18XB4**	329	10400	-
22	161	1300	3,0	9,21	**BG80-../DPE18XB4**	329	10800	-
22	130	1610	2,6	11,43	**BG80-../DPE18XB4**	329	11600	-
22	117	1790	2,3	12,69	**BG80-../DPE18XB4**	329	12400	-
22	95	2200	1,9	15,62	**BG80-../DPE18XB4**	329	13700	-
22	86	2400	1,75	17,35	**BG80-../DPE18XB4**	329	14600	-
22	75	2800	1,5	19,89	**BG80-../DPE18XB4**	329	15500	-
22	67	3100	1,35	22,09	**BG80-../DPE18XB4**	329	16500	-
22	56	3750	1,1	26,44	**BG80-../DPE18XB4**	329	17900	-
22	51	4100	1,0	29,36	**BG80-../DPE18XB4**	329	18900	-
22	43,5	4800	0,88	34,22	**BG80-../DPE18XB4**	329	20200	-
22	83	2500	3,3	17,96	**BG90-../DPE18XB4**	420	59800	-
22	75	2800	3,0	19,67	**BG90-../DPE18XB4**	420	62400	-
22	66	3150	2,7	22,62	**BG90-../DPE18XB4**	420	65000	-
22	60	3500	2,4	24,78	**BG90-../DPE18XB4**	420	65000	-
22	50	4200	2,0	29,78	**BG90-../DPE18XB4**	420	65000	-
22	45,5	4600	1,85	32,62	**BG90-../DPE18XB4**	420	65000	-
22	39	5300	1,6	38,21	**BG90-../DPE18XB4**	420	65000	-
22	35,5	5900	1,4	41,85	**BG90-../DPE18XB4**	420	65000	-

Крутящий момент обозначенный (*) является максимально допустимым значением при коэффициенте эксплуатации f_B=1,0.

22 кВт

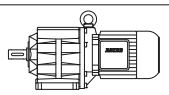

P_N	50 Гц			i	Тип	m	F_{RN}	F_{RV}
	n_2	M_2	f_B					
[кВт]	[об/мин]	[Нм]	[—]	[:1]		[кг]	[N]	[N]
22	30,5	6800	1,25	48,82	**BG90-../DPE18XB4**	420	65000	-
22	28	7500	1,1	53,46	**BG90-../DPE18XB4**	420	65000	-
22	26	8000	0,85	57,04	**BG90Z-../DPE18XB4**	474	65000	-
22	24	8700	0,86	62,47	**BG90Z-../DPE18XB4**	474	65000	-
22	44	4750	2,7	33,71	**BG100-../DPE18XB4**	590	88500	-
22	39,5	5300	2,5	37,54	**BG100-../DPE18XB4**	590	90000	-
22	32	6500	2,2	46,43	**BG100-../DPE18XB4**	590	90000	-
22	29	7200	2,0	51,70	**BG100-../DPE18XB4**	590	90000	-
22	23,5	8900	1,75	63,49	**BG100-../DPE18XB4**	590	90000	-
22	21	10000	1,6	70,69	**BG100-../DPE18XB4**	590	90000	-
22	18,5	11300	1,45	80,85	**BG100-../DPE18XB4**	590	90000	-
22	16,5	12700	1,3	90,02	**BG100-../DPE18XB4**	590	90000	-
22	14	15000	1,1	107,5	**BG100-../DPE18XB4**	590	90000	-
22	12,5	16800	1,0	119,7	**BG100-../DPE18XB4**	590	90000	-
22	11	19100	0,88	139,1	**BG100-../DPE18XB4**	590	90000	-

30 кВт

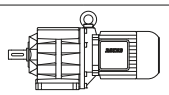

P_N	50 Гц			i	Тип	m	F_{RN}	F_{RV}
	n_2	M_2	f_B					
[кВт]	[об/мин]	[Нм]	[—]	[:1]		[кг]	[N]	[N]
30	300	950	1,55	4,95	**BG70-../DPE20XA4**	430	6900	-
30	255	1120	1,55	5,87	**BG70-../DPE20XA4**	430	8200	-
30	210	1360	1,6	7,14	**BG70-../DPE20XA4**	430	8800	-
30	175	1630	1,4	8,48	**BG70-../DPE20XA4**	430	9500	-
30	147	1940	1,2	10,09	**BG70-../DPE20XA4**	430	10200	-
30	124	2300	1,0	11,97	**BG70-../DPE20XA4**	430	11200	-
30	114	2500	0,92	13,08	**BG70-../DPE20XA4**	430	11600	-
30	250	1140	2,3	5,94	**BG80-../DPE20XA4**	482	8300	-
30	225	1270	2,3	6,60	**BG80-../DPE20XA4**	482	9100	-
30	179	1600	2,4	8,30	**BG80-../DPE20XA4**	482	10400	-
30	161	1770	2,2	9,21	**BG80-../DPE20XA4**	482	10800	-
30	130	2200	1,9	11,43	**BG80-../DPE20XA4**	482	11600	-
30	117	2400	1,75	12,69	**BG80-../DPE20XA4**	482	12400	-
30	95	3000	1,4	15,62	**BG80-../DPE20XA4**	482	13700	-
30	86	3300	1,25	17,35	**BG80-../DPE20XA4**	482	14600	-
30	75	3800	1,1	19,89	**BG80-../DPE20XA4**	482	15500	-
30	67	4250	0,99	22,09	**BG80-../DPE20XA4**	482	16500	-
30	56	5100	0,82	26,44	**BG80-../DPE20XA4**	482	17900	-
30	136	2100	3,3	10,90	**BG90-../DPE20XA4**	574	52300	-
30	111	2550	2,9	13,37	**BG90-../DPE20XA4**	574	55000	-
30	102	2800	2,8	14,64	**BG90-../DPE20XA4**	574	57000	-
30	83	3450	2,4	17,96	**BG90-../DPE20XA4**	574	59800	-
30	76	3750	2,2	19,67	**BG90-../DPE20XA4**	574	62400	-
30	66	4300	1,95	22,62	**BG90-../DPE20XA4**	574	65000	-
30	60	4750	1,75	24,78	**BG90-../DPE20XA4**	574	65000	-
30	50	5700	1,45	29,78	**BG90-../DPE20XA4**	574	65000	-
30	45,5	6200	1,35	32,62	**BG90-../DPE20XA4**	574	65000	-
30	39	7300	1,15	38,21	**BG90-../DPE20XA4**	574	65000	-
30	35,5	8000	1,05	41,85	**BG90-../DPE20XA4**	574	65000	-
30	30,5	9300	0,9	48,82	**BG90-../DPE20XA4**	574	65000	-
30	28	10200	0,82	53,46	**BG90-../DPE20XA4**	574	65000	-
30	119	2400	3,0	12,45	**BG100-../DPE20XA4**	743	72100	-
30	86	3300	3,1	17,39	**BG100-../DPE20XA4**	743	82400	-
30	62	4600	2,4	23,95	**BG100-../DPE20XA4**	743	87900	-
30	44	6500	2,0	33,71	**BG100-../DPE20XA4**	743	88500	-
30	39,5	7200	1,85	37,54	**BG100-../DPE20XA4**	743	90000	-
30	32	8900	1,6	46,43	**BG100-../DPE20XA4**	743	90000	-
30	29	9800	1,45	51,70	**BG100-../DPE20XA4**	743	90000	-
30	23,5	12100	1,25	63,49	**BG100-../DPE20XA4**	743	90000	-
30	21	13600	1,15	70,69	**BG100-../DPE20XA4**	743	90000	-
30	18,5	15400	1,05	80,85	**BG100-../DPE20XA4**	743	90000	-
30	16,5	17300	0,97	90,02	**BG100-../DPE20XA4**	743	90000	-

Крутящий момент обозначенный (*) является максимально допустимым значением при коэффициенте эксплуатации f_B=1,0.

30 кВт

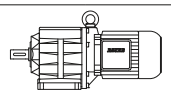

P_N	50 Гц			i	Тип	m	F_{RN}	F_{RV}
	n_2	M_2	f_B					
[кВт]	[об/мин]	[Нм]	[—]	[:1]		[кг]	[N]	[N]
30	14	20400	0,82	107,5	**BG100-../DPE20XA4**	743	90000	-

37 кВт

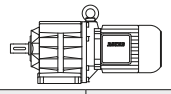

P_N	50 Гц			i	Тип	m	F_{RN}	F_{RV}
	n_2	M_2	f_B					
[кВт]	[об/мин]	[Нм]	[—]	[:1]		[кг]	[N]	[N]
37	300	1170	1,3	4,95	**BG70-../DPE22MA4**	486	6900	-
37	255	1380	1,25	5,87	**BG70-../DPE22MA4**	486	8200	-
37	210	1680	1,3	7,14	**BG70-../DPE22MA4**	486	8800	-
37	175	2000	1,15	8,48	**BG70-../DPE22MA4**	486	9500	-
37	250	1410	1,9	5,94	**BG80-../DPE22MA4**	538	8300	-
37	225	1570	1,9	6,60	**BG80-../DPE22MA4**	538	9100	-
37	179	1970	1,9	8,30	**BG80-../DPE22MA4**	538	10400	-
37	161	2150	1,85	9,21	**BG80-../DPE22MA4**	538	10800	-
37	130	2700	1,55	11,43	**BG80-../DPE22MA4**	538	11600	-
37	117	3000	1,4	12,69	**BG80-../DPE22MA4**	538	12400	-
37	95	3700	1,15	15,62	**BG80-../DPE22MA4**	538	13700	-
37	86	4100	1,0	17,35	**BG80-../DPE22MA4**	538	14600	-
37	186	1890	3,3	7,97	**BG90-../DPE22MA4**	630	47900	-
37	149	2350	2,9	9,95	**BG90-../DPE22MA4**	630	50500	-
37	136	2550	2,7	10,90	**BG90-../DPE22MA4**	630	52300	-
37	111	3150	2,4	13,37	**BG90-../DPE22MA4**	630	55000	-
37	102	3450	2,2	14,64	**BG90-../DPE22MA4**	630	57000	-
37	83	4250	1,95	17,96	**BG90-../DPE22MA4**	630	59800	-
37	76	4600	1,85	19,67	**BG90-../DPE22MA4**	630	62400	-
37	66	5300	1,6	22,62	**BG90-../DPE22MA4**	630	65000	-
37	60	5800	1,45	24,78	**BG90-../DPE22MA4**	630	65000	-
37	50	7000	1,2	29,78	**BG90-../DPE22MA4**	630	65000	-
37	45,5	7700	1,1	32,62	**BG90-../DPE22MA4**	630	65000	-
37	119	2950	2,5	12,45	**BG100-../DPE22MA4**	799	72100	-
37	86	4100	2,5	17,39	**BG100-../DPE22MA4**	799	82400	-
37	62	5600	2,0	23,95	**BG100-../DPE22MA4**	799	87900	-
37	44	8000	1,6	33,71	**BG100-../DPE22MA4**	799	88500	-
37	39,5	8900	1,5	37,54	**BG100-../DPE22MA4**	799	90000	-
37	32	11000	1,3	46,43	**BG100-../DPE22MA4**	799	90000	-
37	29	12100	1,2	51,70	**BG100-../DPE22MA4**	799	90000	-
37	23,5	15000	1,05	63,49	**BG100-../DPE22MA4**	799	90000	-

Крутящий момент обозначенный (*) является максимально допустимым значением при коэффициенте эксплуатации f_B=1,0.

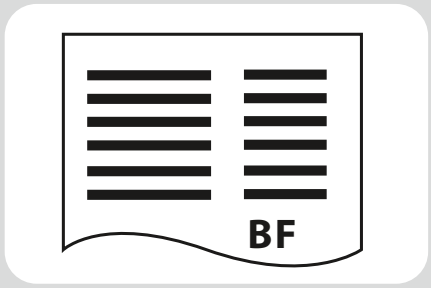

7

Плоские цилиндрические мотор-редукторы серии BF - Таблицы подбора

Описание плоского цилиндрического редуктора 219
Типоразмеры 219
Коэффициенты эксплуатации (f_B) плоских цилиндрических мотор-редукторов Bauer 219
Непрерывный режим работы без частых включений Z ≤1/ч 219
Повторно-кратковременный режим 219
Коэффициент эксплуатации Bauer 219
Классификация типов нагрузки 219
Пояснение условных обозначений 220
Подбор плоских цилиндрических мотор-редукторов 220
Таблицы подбора плоских цилиндрических мотор-редукторов DSE - IE1 221
Таблицы подбора плоских цилиндрических мотор-редукторов DHE - IE2 253
Таблицы подбора плоских цилиндрических мотор-редукторов DPE - IE3 287

Типоразмеры

Плоские цилиндрические мотор-редукторы Bauer серии BF поставляются в 10 типоразмерах с крутящим моментом от 90 до 18 500 Нм. Более высокий крутящий момент - по запросу. Редукторы имеют прочный литой корпус.

Коэффициенты эксплуатации (f_B) плоских цилиндрических мотор-редукторов Bauer

Общая нагрузка на редуктор определяется воздействием многочисленных факторов, к наиболее важным из них относятся:

- Средний крутящий момент (номинальный момент)
- Ежедневное время эксплуатация
- Величина пиков крутящего момента (класс ударной нагрузки)
- Частота пиков крутящего момента (частота переключений)

На практике эти факторы можно упрощенно обозначить как **коэффициент эксплуатации**. В таблицах, приведенных ниже, и пояснениях к ним вместо классификации приводимых в движение ведомых механизмов мы пытаемся дать объективное описание **типов нагрузки**.
Исходя из опыта, можно сказать, что наряду с ударами крутящего момента (M_x/M_N), вызываемыми приводимыми в движение ведомыми механизмами, решающую роль играют прежде всего передающие средства (муфты, цепи и т. д.), а также отношение масс.

Более подробную информацию см. в специальном документе Bauer SD32 (по запросу).. .

Непрерывный режим работы без частых включений Z ≤1/ч

Коэффициент f_1 для типа нагрузки и времени работы

Тип нагрузки	Время эксплуатации в течение одного дня t_d	>4 ч	>8 ч	>16 ч
		≤8 ч	≤16 ч	≤24 ч
I		0,8	1,0	1,2
II		1,05	1,25	1,45
III		1,45	1,55	1,7

Повторно-кратковременный режим

Коэффициент f_2 для типа нагрузки и частоты включения

Частота включений при односменном режиме работы t_d ≤8 ч/день

Тип нагрузки	1 <Z ≤100	100 <Z ≤1000	1000 <Z
I	0,95	1,1	1,15
II	1,2	1,35	1,4
III	1,55	1,6	1,6

Частота включений при многосменном режиме работы t_d >8 ч/день

Тип нагрузки	1 <Z ≤100	100 <Z ≤1000	1000 <Z
I	1,3	1,45	1,5
II	1,5	1,6	1,65
III	1,75	1,8	1,8

Коэффициент эксплуатации Bauer

Коэффициент эксплуатации Bauer $f_B = f_1$ или $f_B = f_2$

Пример: Тип нагрузки II при Z = 100 включений в час и многосменной работе дает коэффициент эксплуатации $f_B = f_2 = 1,5$

Классификация типов нагрузки

Тип нагрузки I:
Равномерно, без ударов. Должны быть выполнены все следующие условия:

- FI ≤ 1,3
- M_x/M_N ≤1,0
- Передающие средства, амортизирующие удары (например: высокоупругая муфта без люфта, φ N ≥5°)

Тип нагрузки II:
Удары средней силы. Должно выполняться как минимум одно из следующих условий:
- $1{,}3 < FI \leq 4$
- $1 < M_x/M_N \leq 1{,}6$
- Передающие средства не амортизируют удары (например: шестерни, жесткая муфта упругая муфта с $\varphi N < 5°$)

Тип нагрузки III:
Сильные удары. Должно выполняться как минимум одно из следующих условий:
- $FI > 4$
- $1{,}6 < M_x/M_N \leq 2{,}0$
- Передающие средства, усиливающие удары (например: муфта с люфтом или цепной привод)

Пояснение условных обозначений

Z	Повторно-кратковременный режим: включений в час
t_d	Ежедневное время работы, в часах (час/день)
Fl	Коэффициент инерции $FI = (J_{ext} + J_{rot})/J_{rot}$
J_{ext}	Момент инерции массы входного устройства, приведенный к валу ротора двигателя (кгм^2)
J_{rot}	Момент инерции массы ротора двигателя (кгм^2)
M_x	Максимальный ударный момент, который может возникнуть при эксплуатации или в случае неисправности в результате превышения статического момента нагрузки
M_N	Требуемый для применения статический момент нагрузки
M_x/M_N	Коэффициент относительного ударного момента
φ_N	Угол кручения упругой муфты сцепления при номинальном моменте

Подбор плоских цилиндрических мотор-редукторов

Пояснение сокращений

P	Номинальная мощность
n_2	Номинальная скорость вращения рабочего вала
i	Передаточное число редуктора
M_2	Номинальный крутящий момент на рабочем валу
f_B	Коэффициент эксплуатации Bauer
F_{RN}	Максимально допустимое радиальное усилие с нормальным подшипником
F_{RV}	Максимально допустимое радиальное усилие со стандартным цельным валом при усиленном подшипнике (Код -.1 и -.2)

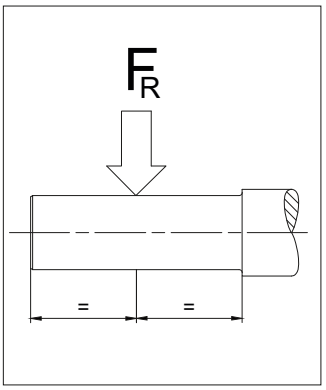

С помощью таблиц выбора можно определить размер мотор-редуктора. Исполнение редуктора и рабочего вала можно однозначно определить по кодовым числам (см. главу 11 «Плоские цилиндрические мотор-редукторы серии BF - Габаритные чертежи»)

Защита двигателя от перегрузки
Расчет номинальной мощности двигателя особенно в сочетании с четырех- и многоступенчатыми редукторами выполнен частично с запасом. По этой причине, а также при небольшой мощности двигателя, номинальное значение тока не является критерием нагрузки редуктора и не может использоваться для защиты редуктора от перегрузки. В случае опасности возникновения чрезмерной нагрузки или блокировки, рекомендуется защитить редуктор с помощью механического приспособления (например: предохранительной муфты, проскальзывающей втулки, срезного штифта и т. п.).

0,03 кВт

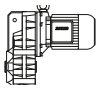

P_N	50 Гц			i	Тип	m	F_{RN}	F_{RV}
	n_2	M_2	f_B					
[кВт]	[об/мин]	[Нм]	[—]	[:1]		[кг]	[N]	[N]
0,03	9,0	31,5	7,6	151,2	**BF10Z-../D04LA4**	21	6400	-
0,03	8,2	34,5	7,0	166,2	**BF10Z-../D04LA4**	21	6400	-
0,03	7,5	38	6,3	180,1	**BF10Z-../D04LA4**	21	6400	-
0,03	6,9	41,5	5,8	198,0	**BF10Z-../D04LA4**	21	6400	-
0,03	6,3	45	5,3	214,5	**BF10Z-../D04LA4**	21	6400	-
0,03	5,8	49	4,9	235,8	**BF10Z-../D04LA4**	21	6400	-
0,03	5,3	54	4,4	257,4	**BF10Z-../D04LA4**	21	6400	-
0,03	4,8	59	4,1	283,1	**BF10Z-../D04LA4**	21	6400	-
0,03	4,2	68	3,5	324,3	**BF10Z-../D04LA4**	21	6400	-
0,03	3,8	75	3,2	356,6	**BF10Z-../D04LA4**	21	6400	-
0,03	3,6	79	3,0	380,2	**BF10Z-../D04LA4**	21	6400	-
0,03	3,3	86	2,8	418,0	**BF10Z-../D04LA4**	21	6400	-
0,03	2,9	98	2,4	469,5	**BF10Z-../D04LA4**	21	6400	-
0,03	2,6	110	2,2	539,1	**BF10Z-../D04LA4**	21	6400	-
0,03	2,3	124	1,95	592,8	**BF10Z-../D04LA4**	21	6400	-
0,03	1,8	97	2,7	768,2	**BF10G06-../D04LA4**	25	6400	-
0,03	1,6	110	2,4	845,1	**BF10G06-../D04LA4**	25	6400	-
0,03	1,4	130	2,0	994,0	**BF10G06-../D04LA4**	25	6400	-
0,03	1,2	159	1,65	1190	**BF10G06-../D04LA4**	25	6400	-
0,03	0,95	210	1,25	1452	**BF10G06-../D04LA4**	25	6400	-
0,03	0,8	260*	1,0	1744	**BF10G06-../D04LA4**	25	6400	-
0,03	0,65	260*	1,0	2096	**BF10G06-../D04LA4**	25	6400	-
0,03	0,55	260*	1,0	2467	**BF10G06-../D04LA4**	25	6400	-
0,03	0,46	260*	1,0	2952	**BF10G06-../D04LA4**	25	6400	-
0,03	0,42	260*	1,0	3220	**BF10G06-../D04LA4**	25	6400	-
0,03	0,35	260*	1,0	3942	**BF10G06-../D04LA4**	25	6400	-
0,03	0,3	260*	1,0	4569	**BF10G06-../D04LA4**	25	6400	-
0,03	0,24	260*	1,0	5709	**BF10G06-../D04LA4**	25	6400	-
0,03	0,21	260*	1,0	6550	**BF10G06-../D04LA4**	25	6400	-
0,03	0,19	260*	1,0	7144	**BF10G06-../D04LA4**	25	6400	-
0,03	0,16	260*	1,0	8681	**BF10G06-../D04LA4**	25	6400	-
0,03	0,15	260*	1,0	9471	**BF10G06-../D04LA4**	25	6400	-
0,03	1,2	162	2,8	1140	**BF20G06-../D04LA4**	31	7900	-
0,03	1,0	200	2,3	1392	**BF20G06-../D04LA4**	31	7900	-
0,03	0,9	230	2,0	1533	**BF20G06-../D04LA4**	31	7900	-
0,03	0,8	265	1,75	1764	**BF20G06-../D04LA4**	31	7900	-
0,03	0,65	345	1,35	2192	**BF20G06-../D04LA4**	31	7900	-
0,03	0,55	410	1,1	2579	**BF20G06-../D04LA4**	31	7900	-
0,03	0,48	460*	1,0	2829	**BF20G06-../D04LA4**	31	7900	-
0,03	0,44	460*	1,0	3086	**BF20G06-../D04LA4**	31	7900	-
0,03	0,36	460*	1,0	3778	**BF20G06-../D04LA4**	31	7900	-
0,03	0,31	460*	1,0	4379	**BF20G06-../D04LA4**	31	7900	-
0,03	0,25	460*	1,0	5471	**BF20G06-../D04LA4**	31	7900	-
0,03	0,2	460*	1,0	6847	**BF20G06-../D04LA4**	31	7900	-
0,03	0,17	460*	1,0	8320	**BF20G06-../D04LA4**	31	7900	-
0,03	0,15	460*	1,0	9077	**BF20G06-../D04LA4**	31	7900	-
0,03	1,0	200	3,2	1404	**BF30G06-../D04LA4**	41	7400	-
0,03	0,85	245	2,6	1686	**BF30G06-../D04LA4**	41	7400	-
0,03	0,7	315	2,0	2026	**BF30G06-../D04LA4**	41	7400	-
0,03	0,6	370	1,7	2386	**BF30G06-../D04LA4**	41	7400	-
0,03	0,48	485	1,3	2854	**BF30G06-../D04LA4**	41	7400	-
0,03	0,39	610	1,05	3493	**BF30G06-../D04LA4**	41	7400	-
0,03	0,36	630*	1,0	3811	**BF30G06-../D04LA4**	41	7400	-
0,03	0,31	630*	1,0	4417	**BF30G06-../D04LA4**	41	7400	-
0,03	0,27	630*	1,0	5060	**BF30G06-../D04LA4**	41	7400	-
0,03	0,22	630*	1,0	6333	**BF30G06-../D04LA4**	41	7400	-
0,03	0,19	630*	1,0	7206	**BF30G06-../D04LA4**	41	7400	-
0,03	0,18	630*	1,0	7861	**BF30G06-../D04LA4**	41	7400	-
0,03	0,15	630*	1,0	9157	**BF30G06-../D04LA4**	41	7400	-

Крутящий момент обозначенный (*) является максимально допустимым значением при коэффициенте эксплуатации f_B=1,0.

0,04 кВт

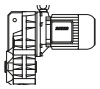

P_N	50 Гц			i	Тип	m	F_{RN}	F_{RV}
	n_2	M_2	f_B					
[кВт]	[об/мин]	[Нм]	[—]	[:1]		[кг]	[N]	[N]
0,04	9,0	42	5,7	151,2	**BF10Z-../D04LA4**	21	6400	-
0,04	8,2	46,5	5,2	166,2	**BF10Z-../D04LA4**	21	6400	-
0,04	7,5	50	4,8	180,1	**BF10Z-../D04LA4**	21	6400	-
0,04	6,9	55	4,4	198,0	**BF10Z-../D04LA4**	21	6400	-
0,04	6,3	60	4,0	214,5	**BF10Z-../D04LA4**	21	6400	-
0,04	5,8	65	3,7	235,8	**BF10Z-../D04LA4**	21	6400	-
0,04	5,3	72	3,3	257,4	**BF10Z-../D04LA4**	21	6400	-
0,04	4,8	79	3,0	283,1	**BF10Z-../D04LA4**	21	6400	-
0,04	4,2	90	2,7	324,3	**BF10Z-../D04LA4**	21	6400	-
0,04	3,8	100	2,4	356,6	**BF10Z-../D04LA4**	21	6400	-
0,04	3,6	106	2,3	380,2	**BF10Z-../D04LA4**	21	6400	-
0,04	3,3	115	2,1	418,0	**BF10Z-../D04LA4**	21	6400	-
0,04	2,9	131	1,85	469,5	**BF10Z-../D04LA4**	21	6400	-
0,04	2,6	146	1,65	539,1	**BF10Z-../D04LA4**	21	6400	-
0,04	2,3	166	1,45	592,8	**BF10Z-../D04LA4**	21	6400	-
0,04	2,1	119	2,2	643,8	**BF10G06-../D04LA4**	25	6400	-
0,04	1,8	150	1,75	768,2	**BF10G06-../D04LA4**	25	6400	-
0,04	1,6	170	1,55	845,1	**BF10G06-../D04LA4**	25	6400	-
0,04	1,4	199	1,3	994,0	**BF10G06-../D04LA4**	25	6400	-
0,04	1,2	235	1,1	1190	**BF10G06-../D04LA4**	25	6400	-
0,04	3,0	127	3,3	460,0	**BF20Z-../D04LA4**	28	7900	-
0,04	1,9	141	3,3	736,1	**BF20G06-../D04LA4**	31	7900	-
0,04	1,7	159	2,9	810,0	**BF20G06-../D04LA4**	31	7900	-
0,04	1,5	183	2,5	952,7	**BF20G06-../D04LA4**	31	7900	-
0,04	1,2	240	1,9	1140	**BF20G06-../D04LA4**	31	7900	-
0,04	1,0	295	1,55	1392	**BF20G06-../D04LA4**	31	7900	-
0,04	0,9	335	1,35	1533	**BF20G06-../D04LA4**	31	7900	-
0,04	0,8	385	1,2	1764	**BF20G06-../D04LA4**	31	7900	-
0,04	1,2	240	2,6	1150	**BF30G06-../D04LA4**	41	7400	-
0,04	1,1	265	2,4	1286	**BF30G06-../D04LA4**	41	7400	-
0,04	1,0	295	2,1	1404	**BF30G06-../D04LA4**	41	7400	-
0,04	0,85	355	1,75	1686	**BF30G06-../D04LA4**	41	7400	-
0,04	0,7	450	1,4	2026	**BF30G06-../D04LA4**	41	7400	-
0,04	0,6	530	1,2	2386	**BF30G06-../D04LA4**	41	7400	-

0,06 кВт

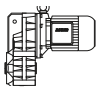

P_N	50 Гц			i	Тип	m	F_{RN}	F_{RV}
	n_2	M_2	f_B					
[кВт]	[об/мин]	[Нм]	[—]	[:1]		[кг]	[N]	[N]
0,06	24	23,5	10	56,39	**BF10-../D06LA4**	23	4550	-
0,06	22	26	9,2	61,55	**BF10-../D06LA4**	23	4700	-
0,06	20	28,5	8,4	67,69	**BF10-../D06LA4**	23	4900	-
0,06	17,5	32,5	7,4	77,55	**BF10-../D06LA4**	23	5100	-
0,06	16	35,5	6,8	85,27	**BF10-../D06LA4**	23	5300	-
0,06	15	38	6,3	90,91	**BF10-../D06LA4**	23	5400	-
0,06	14	40,5	5,9	99,97	**BF10-../D06LA4**	23	5600	-
0,06	12,5	45,5	5,3	112,3	**BF10-../D06LA4**	23	5900	-
0,06	11	52	4,6	123,5	**BF10-../D06LA4**	23	6100	-
0,06	10,5	54	4,4	128,9	**BF10-../D06LA4**	23	6200	-
0,06	9,6	59	4,1	141,8	**BF10-../D06LA4**	23	6400	-
0,06	7,5	76	3,2	180,1	**BF10Z-../D06LA4**	24	6400	-
0,06	6,9	83	2,9	198,0	**BF10Z-../D06LA4**	24	6400	-
0,06	6,3	90	2,7	214,5	**BF10Z-../D06LA4**	24	6400	-
0,06	5,8	98	2,4	235,8	**BF10Z-../D06LA4**	24	6400	-
0,06	5,3	108	2,2	257,4	**BF10Z-../D06LA4**	24	6400	-
0,06	4,8	119	2,0	283,1	**BF10Z-../D06LA4**	24	6400	-
0,06	4,2	136	1,75	324,3	**BF10Z-../D06LA4**	24	6400	-
0,06	3,8	150	1,6	356,6	**BF10Z-../D06LA4**	24	6400	-
0,06	3,6	159	1,5	380,2	**BF10Z-../D06LA4**	24	6400	-
0,06	3,3	173	1,4	418,0	**BF10Z-../D06LA4**	24	6400	-
0,06	2,9	197	1,2	469,5	**BF10Z-../D06LA4**	24	6400	-
0,06	2,6	220	1,1	539,1	**BF10Z-../D06LA4**	24	6400	-
0,06	2,3	245	0,98	592,8	**BF10Z-../D06LA4**	24	6400	-

Крутящий момент обозначенный (*) является максимально допустимым значением при коэффициенте эксплуатации f_B=1,0.

0,06 кВт

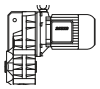

P_N	50 Гц			i	Тип	m	F_{RN}	F_{RV}
	n_2	M_2	f_B					
[кВт]	[об/мин]	[Нм]	[—]	[:1]		[кг]	[N]	[N]
0,06	2,1	210	1,25	643,8	**BF10G06-../D06LA4**	28	6400	-
0,06	1,8	255	1,0	768,2	**BF10G06-../D06LA4**	28	6400	-
0,06	1,6	290	0,9	845,1	**BF10G06-../D06LA4**	28	6400	-
0,06	4,2	136	3,1	325,2	**BF20Z-../D06LA4**	31	7900	-
0,06	4,0	143	2,9	339,1	**BF20Z-../D06LA4**	31	7900	-
0,06	3,7	154	2,7	373,1	**BF20Z-../D06LA4**	31	7900	-
0,06	3,3	173	2,4	418,1	**BF20Z-../D06LA4**	31	7900	-
0,06	3,0	191	2,2	460,0	**BF20Z-../D06LA4**	31	7900	-
0,06	2,7	157	2,9	513,7	**BF20G06-../D06LA4**	34	7900	-
0,06	2,2	200	2,3	617,0	**BF20G06-../D06LA4**	34	7900	-
0,06	1,9	240	1,9	736,1	**BF20G06-../D06LA4**	34	7900	-
0,06	1,7	270	1,7	810,0	**BF20G06-../D06LA4**	34	7900	-
0,06	1,5	310	1,5	952,7	**BF20G06-../D06LA4**	34	7900	-
0,06	1,2	400	1,15	1140	**BF20G06-../D06LA4**	34	7900	-
0,06	1,0	485	0,95	1392	**BF20G06-../D06LA4**	34	7900	-
0,06	3,3	173	3,3	412,6	**BF30Z-../D06LA4**	42	7400	-
0,06	3,0	191	3,0	463,3	**BF30Z-../D06LA4**	42	7400	-
0,06	2,6	220	2,6	537,0	**BF30Z-../D06LA4**	42	7400	-
0,06	2,3	245	2,3	590,7	**BF30Z-../D06LA4**	42	7400	-
0,06	2,2	200	3,2	622,4	**BF30G06-../D06LA4**	45	7400	-
0,06	2,0	225	2,8	705,1	**BF30G06-../D06LA4**	45	7400	-
0,06	1,7	270	2,3	817,1	**BF30G06-../D06LA4**	45	7400	-
0,06	1,5	310	2,0	961,1	**BF30G06-../D06LA4**	45	7400	-
0,06	1,2	400	1,6	1150	**BF30G06-../D06LA4**	45	7400	-
0,06	1,1	435	1,45	1286	**BF30G06-../D06LA4**	45	7400	-
0,06	1,0	485	1,3	1404	**BF30G06-../D06LA4**	45	7400	-
0,06	0,85	580	1,1	1686	**BF30G06-../D06LA4**	45	7400	-
0,06	0,95	340	2,9	1484	**BF40G10-../D06LA4**	58	10600	-
0,06	0,75	460	2,2	1810	**BF40G10-../D06LA4**	58	10600	-
0,06	0,7	500	2,0	1997	**BF40G10-../D06LA4**	58	10600	-
0,06	0,55	710	1,4	2536	**BF40G10-../D06LA4**	58	10600	-
0,06	0,49	840	1,2	2810	**BF40G10-../D06LA4**	58	10600	-
0,06	0,7	520	2,7	2059	**BF50G10-../D06LA4**	86	13600	-
0,06	0,6	640	2,2	2360	**BF50G10-../D06LA4**	86	13600	-
0,06	0,49	860	1,65	2810	**BF50G10-../D06LA4**	86	13600	-
0,06	0,41	1090	1,3	3348	**BF50G10-../D06LA4**	86	13600	-
0,06	0,34	1370	1,0	4019	**BF50G10-../D06LA4**	86	13600	-
0,06	0,42	860	2,9	3237	**BF60G20-../D06LA4**	134	15300	43300
0,06	0,35	1130	2,2	3883	**BF60G20-../D06LA4**	134	15300	43300
0,06	0,3	1400	1,8	4646	**BF60G20-../D06LA4**	134	15300	43300
0,06	0,26	1700	1,45	5241	**BF60G20-../D06LA4**	134	15300	43300
0,06	0,23	1980	1,25	6014	**BF60G20-../D06LA4**	134	15300	43300
0,06	0,21	2200	1,15	6679	**BF60G20-../D06LA4**	134	15300	43300
0,06	0,24	1890	3,0	5691	**BF70G20-../D06LA4**	212	16100	47700
0,06	0,21	2200	2,6	6530	**BF70G20-../D06LA4**	212	16100	47700
0,06	0,19	2500	2,3	7248	**BF70G20-../D06LA4**	212	16100	47700
0,06	0,17	2850	2,0	8052	**BF70G20-../D06LA4**	212	16100	47700

0,09 кВт

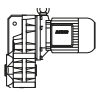

P_N	50 Гц			i	Тип	m	F_{RN}	F_{RV}
	n_2	M_2	f_B					
[кВт]	[об/мин]	[Нм]	[—]	[:1]		[кг]	[N]	[N]
0,09	34	25	9,6	39,75	**BF10-../D06LA4**	23	3950	-
0,09	31,5	27	8,9	43,06	**BF10-../D06LA4**	23	4100	-
0,09	29	29,5	8,1	47,35	**BF10-../D06LA4**	23	4250	-
0,09	26,5	32	7,5	51,28	**BF10-../D06LA4**	23	4400	-
0,09	24	35,5	6,8	56,39	**BF10-../D06LA4**	23	4550	-
0,09	22	39	6,2	61,55	**BF10-../D06LA4**	23	4700	-
0,09	20	42,5	5,6	67,69	**BF10-../D06LA4**	23	4900	-

Крутящий момент обозначенный (*) является максимально допустимым значением при коэффициенте эксплуатации f_B=1,0.

0,09 кВт

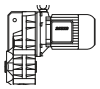

P_N	50 Гц			i	Тип	m	F_{RN}	F_{RV}
	n_2	M_2	f_B					
[кВт]	[об/мин]	[Нм]	[—]	[:1]		[кг]	[N]	[N]
0,09	17,5	49	4,9	77,55	**BF10-../D06LA4**	23	5100	-
0,09	16	53	4,5	85,27	**BF10-../D06LA4**	23	5300	-
0,09	15	57	4,2	90,91	**BF10-../D06LA4**	23	5400	-
0,09	14	61	3,9	99,97	**BF10-../D06LA4**	23	5600	-
0,09	12,5	68	3,5	112,3	**BF10-../D06LA4**	23	5900	-
0,09	11	78	3,1	123,5	**BF10-../D06LA4**	23	6100	-
0,09	10,5	81	3,0	128,9	**BF10-../D06LA4**	23	6200	-
0,09	9,6	89	2,7	141,8	**BF10-../D06LA4**	23	6400	-
0,09	9,0	95	2,5	151,2	**BF10Z-../D06LA4**	24	6400	-
0,09	8,2	104	2,3	166,2	**BF10Z-../D06LA4**	24	6400	-
0,09	7,5	114	2,1	180,1	**BF10Z-../D06LA4**	24	6400	-
0,09	6,9	124	1,95	198,0	**BF10Z-../D06LA4**	24	6400	-
0,09	6,3	136	1,75	214,5	**BF10Z-../D06LA4**	24	6400	-
0,09	5,8	148	1,6	235,8	**BF10Z-../D06LA4**	24	6400	-
0,09	5,3	162	1,5	257,4	**BF10Z-../D06LA4**	24	6400	-
0,09	4,8	179	1,35	283,1	**BF10Z-../D06LA4**	24	6400	-
0,09	4,2	200	1,2	324,3	**BF10Z-../D06LA4**	24	6400	-
0,09	3,8	225	1,05	356,6	**BF10Z-../D06LA4**	24	6400	-
0,09	3,6	235	1,0	380,2	**BF10Z-../D06LA4**	24	6400	-
0,09	3,3	260	0,92	418,0	**BF10Z-../D06LA4**	24	6400	-
0,09	2,9	295	0,81	469,5	**BF10Z-../D06LA4**	24	6400	-
0,09	2,6	270	0,96	536,0	**BF10G06-../D06LA4**	28	6400	-
0,09	6,3	136	3,1	216,9	**BF20Z-../D06LA4**	31	7900	-
0,09	5,8	148	2,8	235,9	**BF20Z-../D06LA4**	31	7900	-
0,09	5,3	162	2,6	259,6	**BF20Z-../D06LA4**	31	7900	-
0,09	4,6	186	2,3	295,5	**BF20Z-../D06LA4**	31	7900	-
0,09	4,2	200	2,1	325,2	**BF20Z-../D06LA4**	31	7900	-
0,09	4,0	210	2,0	339,1	**BF20Z-../D06LA4**	31	7900	-
0,09	3,7	230	1,85	373,1	**BF20Z-../D06LA4**	31	7900	-
0,09	3,3	260	1,6	418,1	**BF20Z-../D06LA4**	31	7900	-
0,09	3,0	285	1,45	460,0	**BF20Z-../D06LA4**	31	7900	-
0,09	2,7	260	1,75	513,7	**BF20G06-../D06LA4**	34	7900	-
0,09	2,2	330	1,4	617,0	**BF20G06-../D06LA4**	34	7900	-
0,09	1,9	390	1,2	736,1	**BF20G06-../D06LA4**	34	7900	-
0,09	1,7	440	1,05	810,0	**BF20G06-../D06LA4**	34	7900	-
0,09	1,5	500	0,92	952,7	**BF20G06-../D06LA4**	34	7900	-
0,09	4,7	182	3,2	289,8	**BF30Z-../D06LA4**	42	7400	-
0,09	4,4	195	2,9	310,7	**BF30Z-../D06LA4**	42	7400	-
0,09	4,0	210	2,7	341,8	**BF30Z-../D06LA4**	42	7400	-
0,09	3,6	235	2,4	375,1	**BF30Z-../D06LA4**	42	7400	-
0,09	3,3	260	2,2	412,6	**BF30Z-../D06LA4**	42	7400	-
0,09	3,0	285	2,0	463,3	**BF30Z-../D06LA4**	42	7400	-
0,09	2,6	330	1,75	537,0	**BF30Z-../D06LA4**	42	7400	-
0,09	2,3	370	1,55	590,7	**BF30Z-../D06LA4**	42	7400	-
0,09	2,2	330	1,9	622,4	**BF30G06-../D06LA4**	45	7400	-
0,09	2,0	370	1,7	705,1	**BF30G06-../D06LA4**	45	7400	-
0,09	1,7	435	1,45	817,1	**BF30G06-../D06LA4**	45	7400	-
0,09	1,5	500	1,25	961,1	**BF30G06-../D06LA4**	45	7400	-
0,09	1,2	630	1,0	1150	**BF30G06-../D06LA4**	45	7400	-
0,09	1,1	690	0,91	1286	**BF30G06-../D06LA4**	45	7400	-
0,09	1,0	770	0,82	1404	**BF30G06-../D06LA4**	45	7400	-
0,09	3,0	285	3,2	459,1	**BF40Z-../D06LA4**	53	10600	-
0,09	2,7	315	2,9	514,6	**BF40Z-../D06LA4**	53	10600	-
0,09	2,4	355	2,5	566,1	**BF40Z-../D06LA4**	53	10600	-
0,09	1,5	350	2,9	928,9	**BF40G10-../D06LA4**	58	10600	-
0,09	1,3	420	2,4	1106	**BF40G10-../D06LA4**	58	10600	-
0,09	1,1	540	1,85	1324	**BF40G10-../D06LA4**	58	10600	-
0,09	0,95	640	1,55	1484	**BF40G10-../D06LA4**	58	10600	-
0,09	0,75	840	1,2	1810	**BF40G10-../D06LA4**	58	10600	-
0,09	0,7	910	1,1	1997	**BF40G10-../D06LA4**	58	10600	-
0,09	1,2	500	2,8	1203	**BF50G10-../D06LA4**	86	13600	-
0,09	1,0	620	2,3	1359	**BF50G10-../D06LA4**	86	13600	-
0,09	0,9	680	2,1	1520	**BF50G10-../D06LA4**	86	13600	-
0,09	0,85	730	1,9	1684	**BF50G10-../D06LA4**	86	13600	-
0,09	0,7	920	1,5	2059	**BF50G10-../D06LA4**	86	13600	-
0,09	0,6	1120	1,25	2360	**BF50G10-../D06LA4**	86	13600	-

Крутящий момент обозначенный (*) является максимально допустимым значением при коэффициенте эксплуатации f_B=1,0.

0,09 кВт

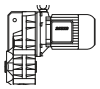

P_N	50 Гц			i	Тип	m	F_{RN}	F_{RV}
	n_2	M_2	f_B					
[кВт]	[об/мин]	[Нм]	[—]	[:1]		[кг]	[N]	[N]
0,09	0,7	780	3,2	1955	**BF60G20-../D06LA4**	134	15300	43300
0,09	0,65	860	2,9	2172	**BF60G20-../D06LA4**	134	15300	43300
0,09	0,49	1250	2,0	2781	**BF60G20-../D06LA4**	134	15300	43300
0,09	0,42	1540	1,6	3237	**BF60G20-../D06LA4**	134	15300	43300
0,09	0,35	1950	1,3	3883	**BF60G20-../D06LA4**	134	15300	43300
0,09	0,3	2350	1,05	4646	**BF60G20-../D06LA4**	134	15300	43300
0,09	0,34	2000	2,9	4090	**BF70G20-../D06LA4**	212	16100	47700
0,09	0,3	2350	2,4	4542	**BF70G20-../D06LA4**	212	16100	47700
0,09	0,27	2650	2,2	5124	**BF70G20-../D06LA4**	212	16100	47700
0,09	0,24	3050	1,85	5691	**BF70G20-../D06LA4**	212	16100	47700
0,09	0,21	3600	1,6	6530	**BF70G20-../D06LA4**	212	16100	47700
0,09	0,19	4000	1,45	7248	**BF70G20-../D06LA4**	212	16100	47700
0,09	0,17	4550	1,25	8052	**BF70G20-../D06LA4**	212	16100	47700

0,11 кВт

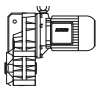

P_N	50 Гц			i	Тип	m	F_{RN}	F_{RV}
	n_2	M_2	f_B					
[кВт]	[об/мин]	[Нм]	[—]	[:1]		[кг]	[N]	[N]
0,11	9,0	116	2,1	151,2	**BF10Z-../D04LA4**	21	6400	-
0,11	8,2	128	1,9	166,2	**BF10Z-../D04LA4**	21	6400	-
0,11	7,5	140	1,7	180,1	**BF10Z-../D04LA4**	21	6400	-
0,11	6,9	152	1,6	198,0	**BF10Z-../D04LA4**	21	6400	-
0,11	6,3	166	1,45	214,5	**BF10Z-../D04LA4**	21	6400	-
0,11	5,8	181	1,35	235,8	**BF10Z-../D04LA4**	21	6400	-
0,11	5,3	198	1,2	257,4	**BF10Z-../D04LA4**	21	6400	-
0,11	4,8	215	1,1	283,1	**BF10Z-../D04LA4**	21	6400	-
0,11	4,2	250	0,96	324,3	**BF10Z-../D04LA4**	21	6400	-
0,11	3,8	275	0,87	356,6	**BF10Z-../D04LA4**	21	6400	-
0,11	3,6	290	0,83	380,2	**BF10Z-../D04LA4**	21	6400	-
0,11	3,2	280	0,93	424,5	**BF10G06-../D04LA4**	25	6400	-
0,11	2,6	260*	1,0	536,0	**BF10G06-../D04LA4**	25	6400	-
0,11	2,1	260*	1,0	643,8	**BF10G06-../D04LA4**	25	6400	-
0,11	1,8	260*	1,0	768,2	**BF10G06-../D04LA4**	25	6400	-
0,11	1,6	260*	1,0	845,1	**BF10G06-../D04LA4**	25	6400	-
0,11	1,4	260*	1,0	994,0	**BF10G06-../D04LA4**	25	6400	-
0,11	1,2	260*	1,0	1190	**BF10G06-../D04LA4**	25	6400	-
0,11	0,95	260*	1,0	1452	**BF10G06-../D04LA4**	25	6400	-
0,11	0,8	260*	1,0	1744	**BF10G06-../D04LA4**	25	6400	-
0,11	0,65	260*	1,0	2096	**BF10G06-../D04LA4**	25	6400	-
0,11	0,55	260*	1,0	2467	**BF10G06-../D04LA4**	25	6400	-
0,11	0,46	260*	1,0	2952	**BF10G06-../D04LA4**	25	6400	-
0,11	0,42	260*	1,0	3220	**BF10G06-../D04LA4**	25	6400	-
0,11	0,35	260*	1,0	3942	**BF10G06-../D04LA4**	25	6400	-
0,11	0,3	260*	1,0	4569	**BF10G06-../D04LA4**	25	6400	-
0,11	0,24	260*	1,0	5709	**BF10G06-../D04LA4**	25	6400	-
0,11	0,21	260*	1,0	6550	**BF10G06-../D04LA4**	25	6400	-
0,11	0,19	260*	1,0	7144	**BF10G06-../D04LA4**	25	6400	-
0,11	0,16	260*	1,0	8681	**BF10G06-../D04LA4**	25	6400	-
0,11	0,15	260*	1,0	9471	**BF10G06-../D04LA4**	25	6400	-
0,11	8,3	126	3,3	164,3	**BF20Z-../D04LA4**	28	7900	-
0,11	7,5	140	3,0	180,8	**BF20Z-../D04LA4**	28	7900	-
0,11	6,9	152	2,8	197,1	**BF20Z-../D04LA4**	28	7900	-
0,11	6,3	166	2,5	216,9	**BF20Z-../D04LA4**	28	7900	-
0,11	5,8	181	2,3	235,9	**BF20Z-../D04LA4**	28	7900	-
0,11	5,3	198	2,1	259,6	**BF20Z-../D04LA4**	28	7900	-
0,11	4,6	225	1,85	295,5	**BF20Z-../D04LA4**	28	7900	-
0,11	4,2	250	1,7	325,2	**BF20Z-../D04LA4**	28	7900	-
0,11	4,0	260	1,6	339,1	**BF20Z-../D04LA4**	28	7900	-
0,11	3,7	280	1,5	373,1	**BF20Z-../D04LA4**	28	7900	-
0,11	3,3	315	1,35	418,1	**BF20Z-../D04LA4**	28	7900	-
0,11	3,0	350	1,2	460,0	**BF20Z-../D04LA4**	28	7900	-
0,11	2,7	330	1,4	513,7	**BF20G06-../D04LA4**	31	7900	-
0,11	2,2	415	1,1	617,0	**BF20G06-../D04LA4**	31	7900	-

Крутящий момент обозначенный (*) является максимально допустимым значением при коэффициенте эксплуатации f_B=1,0.

0,11 кВт

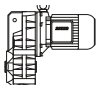

P_N	50 Гц			i	Тип	m	F_{RN}	F_{RV}
	n_2	M_2	f_B					
[кВт]	[об/мин]	[Нм]	[—]	[:1]		[кг]	[N]	[N]
0,11	1,9	490	0,94	736,1	**BF20G06-../D04LA4**	31	7900	-
0,11	1,7	550	0,84	810,0	**BF20G06-../D04LA4**	31	7900	-
0,11	1,5	460*	1,0	952,7	**BF20G06-../D04LA4**	31	7900	-
0,11	1,2	460*	1,0	1140	**BF20G06-../D04LA4**	31	7900	-
0,11	1,0	460*	1,0	1392	**BF20G06-../D04LA4**	31	7900	-
0,11	0,9	460*	1,0	1533	**BF20G06-../D04LA4**	31	7900	-
0,11	0,8	460*	1,0	1764	**BF20G06-../D04LA4**	31	7900	-
0,11	0,65	460*	1,0	2192	**BF20G06-../D04LA4**	31	7900	-
0,11	0,55	460*	1,0	2579	**BF20G06-../D04LA4**	31	7900	-
0,11	0,48	460*	1,0	2829	**BF20G06-../D04LA4**	31	7900	-
0,11	0,44	460*	1,0	3086	**BF20G06-../D04LA4**	31	7900	-
0,11	0,36	460*	1,0	3778	**BF20G06-../D04LA4**	31	7900	-
0,11	0,31	460*	1,0	4379	**BF20G06-../D04LA4**	31	7900	-
0,11	0,25	460*	1,0	5471	**BF20G06-../D04LA4**	31	7900	-
0,11	0,2	460*	1,0	6847	**BF20G06-../D04LA4**	31	7900	-
0,11	0,17	460*	1,0	8320	**BF20G06-../D04LA4**	31	7900	-
0,11	0,15	460*	1,0	9077	**BF20G06-../D04LA4**	31	7900	-
0,11	2,2	415	1,5	622,4	**BF30G06-../D04LA4**	41	7400	-
0,11	2,0	465	1,35	705,1	**BF30G06-../D04LA4**	41	7400	-
0,11	1,7	550	1,15	817,1	**BF30G06-../D04LA4**	41	7400	-
0,11	1,5	620	1,0	961,1	**BF30G06-../D04LA4**	41	7400	-
0,11	1,2	790	0,8	1150	**BF30G06-../D04LA4**	41	7400	-
0,11	1,1	630*	1,0	1286	**BF30G06-../D04LA4**	41	7400	-
0,11	1,0	630*	1,0	1404	**BF30G06-../D04LA4**	41	7400	-
0,11	0,85	630*	1,0	1686	**BF30G06-../D04LA4**	41	7400	-
0,11	0,7	630*	1,0	2026	**BF30G06-../D04LA4**	41	7400	-
0,11	0,6	630*	1,0	2386	**BF30G06-../D04LA4**	41	7400	-
0,11	0,48	630*	1,0	2854	**BF30G06-../D04LA4**	41	7400	-
0,11	0,39	630*	1,0	3493	**BF30G06-../D04LA4**	41	7400	-
0,11	0,36	630*	1,0	3811	**BF30G06-../D04LA4**	41	7400	-
0,11	0,31	630*	1,0	4417	**BF30G06-../D04LA4**	41	7400	-
0,11	0,27	630*	1,0	5060	**BF30G06-../D04LA4**	41	7400	-
0,11	0,22	630*	1,0	6333	**BF30G06-../D04LA4**	41	7400	-
0,11	0,19	630*	1,0	7206	**BF30G06-../D04LA4**	41	7400	-
0,11	0,18	630*	1,0	7861	**BF30G06-../D04LA4**	41	7400	-
0,11	0,15	630*	1,0	9157	**BF30G06-../D04LA4**	41	7400	-

0,12 кВт

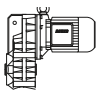

P_N	50 Гц			i	Тип	m	F_{RN}	F_{RV}
	n_2	M_2	f_B					
[кВт]	[об/мин]	[Нм]	[—]	[:1]		[кг]	[N]	[N]
0,12	9,0	127	1,9	151,2	**BF10Z-../DSE04LA4**	21	6400	-
0,12	8,2	139	1,75	166,2	**BF10Z-../DSE04LA4**	21	6400	-
0,12	7,5	152	1,6	180,1	**BF10Z-../DSE04LA4**	21	6400	-
0,12	6,9	166	1,45	198,0	**BF10Z-../DSE04LA4**	21	6400	-
0,12	6,3	181	1,35	214,5	**BF10Z-../DSE04LA4**	21	6400	-
0,12	5,8	197	1,2	235,8	**BF10Z-../DSE04LA4**	21	6400	-
0,12	5,3	215	1,1	257,4	**BF10Z-../DSE04LA4**	21	6400	-
0,12	4,8	235	1,0	283,1	**BF10Z-../DSE04LA4**	21	6400	-
0,12	4,2	270	0,89	324,3	**BF10Z-../DSE04LA4**	21	6400	-
0,12	3,8	300	0,8	356,6	**BF10Z-../DSE04LA4**	21	6400	-
0,12	3,6	275	0,95	377,9	**BF10G06-../DSE04LA4**	25	6400	-
0,12	3,2	310	0,84	424,5	**BF10G06-../DSE04LA4**	25	6400	-
0,12	2,6	260*	1,0	536,0	**BF10G06-../DSE04LA4**	25	6400	-
0,12	2,1	260*	1,0	643,8	**BF10G06-../DSE04LA4**	25	6400	-
0,12	1,8	260*	1,0	768,2	**BF10G06-../DSE04LA4**	25	6400	-
0,12	1,6	260*	1,0	845,1	**BF10G06-../DSE04LA4**	25	6400	-
0,12	1,4	260*	1,0	994,0	**BF10G06-../DSE04LA4**	25	6400	-
0,12	1,2	260*	1,0	1190	**BF10G06-../DSE04LA4**	25	6400	-
0,12	0,95	260*	1,0	1452	**BF10G06-../DSE04LA4**	25	6400	-
0,12	0,8	260*	1,0	1744	**BF10G06-../DSE04LA4**	25	6400	-
0,12	0,65	260*	1,0	2096	**BF10G06-../DSE04LA4**	25	6400	-
0,12	0,55	260*	1,0	2467	**BF10G06-../DSE04LA4**	25	6400	-
0,12	0,46	260*	1,0	2952	**BF10G06-../DSE04LA4**	25	6400	-

Крутящий момент обозначенный (*) является максимально допустимым значением при коэффициенте эксплуатации f_B=1,0.

0,12 кВт

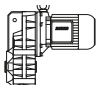

P_N	50 Гц			i	Тип	m	F_{RN}	F_{RV}
	n_2	M_2	f_B					
[кВт]	[об/мин]	[Нм]	[—]	[:1]		[кг]	[N]	[N]
0,12	0,42	260*	1,0	3220	**BF10G06-../DSE04LA4**	25	6400	-
0,12	0,35	260*	1,0	3942	**BF10G06-../DSE04LA4**	25	6400	-
0,12	0,3	260*	1,0	4569	**BF10G06-../DSE04LA4**	25	6400	-
0,12	0,24	260*	1,0	5709	**BF10G06-../DSE04LA4**	25	6400	-
0,12	0,21	260*	1,0	6550	**BF10G06-../DSE04LA4**	25	6400	-
0,12	0,19	260*	1,0	7144	**BF10G06-../DSE04LA4**	25	6400	-
0,12	0,16	260*	1,0	8681	**BF10G06-../DSE04LA4**	25	6400	-
0,12	0,15	260*	1,0	9471	**BF10G06-../DSE04LA4**	25	6400	-
0,12	8,7	131	3,2	155,4	**BF20Z-../DSE04LA4**	28	7900	-
0,12	8,3	138	3,0	164,3	**BF20Z-../DSE04LA4**	28	7900	-
0,12	7,5	152	2,8	180,8	**BF20Z-../DSE04LA4**	28	7900	-
0,12	6,9	166	2,5	197,1	**BF20Z-../DSE04LA4**	28	7900	-
0,12	6,3	181	2,3	216,9	**BF20Z-../DSE04LA4**	28	7900	-
0,12	5,8	197	2,1	235,9	**BF20Z-../DSE04LA4**	28	7900	-
0,12	5,3	215	1,95	259,6	**BF20Z-../DSE04LA4**	28	7900	-
0,12	4,6	245	1,7	295,5	**BF20Z-../DSE04LA4**	28	7900	-
0,12	4,2	270	1,55	325,2	**BF20Z-../DSE04LA4**	28	7900	-
0,12	4,0	285	1,45	339,1	**BF20Z-../DSE04LA4**	28	7900	-
0,12	3,7	305	1,4	373,1	**BF20Z-../DSE04LA4**	28	7900	-
0,12	3,3	345	1,2	418,1	**BF20Z-../DSE04LA4**	28	7900	-
0,12	3,0	380	1,1	460,0	**BF20Z-../DSE04LA4**	28	7900	-
0,12	2,7	370	1,25	513,7	**BF20G06-../DSE04LA4**	31	7900	-
0,12	2,2	460	1,0	617,0	**BF20G06-../DSE04LA4**	31	7900	-
0,12	1,9	540	0,85	736,1	**BF20G06-../DSE04LA4**	31	7900	-
0,12	1,7	460*	1,0	810,0	**BF20G06-../DSE04LA4**	31	7900	-
0,12	1,5	460*	1,0	952,7	**BF20G06-../DSE04LA4**	31	7900	-
0,12	1,2	460*	1,0	1140	**BF20G06-../DSE04LA4**	31	7900	-
0,12	1,0	460*	1,0	1392	**BF20G06-../DSE04LA4**	31	7900	-
0,12	0,9	460*	1,0	1533	**BF20G06-../DSE04LA4**	31	7900	-
0,12	0,8	460*	1,0	1764	**BF20G06-../DSE04LA4**	31	7900	-
0,12	0,65	460*	1,0	2192	**BF20G06-../DSE04LA4**	31	7900	-
0,12	0,55	460*	1,0	2579	**BF20G06-../DSE04LA4**	31	7900	-
0,12	0,48	460*	1,0	2829	**BF20G06-../DSE04LA4**	31	7900	-
0,12	0,44	460*	1,0	3086	**BF20G06-../DSE04LA4**	31	7900	-
0,12	0,36	460*	1,0	3778	**BF20G06-../DSE04LA4**	31	7900	-
0,12	0,31	460*	1,0	4379	**BF20G06-../DSE04LA4**	31	7900	-
0,12	0,25	460*	1,0	5471	**BF20G06-../DSE04LA4**	31	7900	-
0,12	0,2	460*	1,0	6847	**BF20G06-../DSE04LA4**	31	7900	-
0,12	0,17	460*	1,0	8320	**BF20G06-../DSE04LA4**	31	7900	-
0,12	0,15	460*	1,0	9077	**BF20G06-../DSE04LA4**	31	7900	-
0,12	2,2	460	1,35	622,4	**BF30G06-../DSE04LA4**	41	7400	-
0,12	2,0	510	1,25	705,1	**BF30G06-../DSE04LA4**	41	7400	-
0,12	1,7	600	1,05	817,1	**BF30G06-../DSE04LA4**	41	7400	-
0,12	1,5	690	0,91	961,1	**BF30G06-../DSE04LA4**	41	7400	-
0,12	1,2	630*	1,0	1150	**BF30G06-../DSE04LA4**	41	7400	-
0,12	1,1	630*	1,0	1286	**BF30G06-../DSE04LA4**	41	7400	-
0,12	1,0	630*	1,0	1404	**BF30G06-../DSE04LA4**	41	7400	-
0,12	0,85	630*	1,0	1686	**BF30G06-../DSE04LA4**	41	7400	-
0,12	0,7	630*	1,0	2026	**BF30G06-../DSE04LA4**	41	7400	-
0,12	0,6	630*	1,0	2386	**BF30G06-../DSE04LA4**	41	7400	-
0,12	0,48	630*	1,0	2854	**BF30G06-../DSE04LA4**	41	7400	-
0,12	0,39	630*	1,0	3493	**BF30G06-../DSE04LA4**	41	7400	-
0,12	0,36	630*	1,0	3811	**BF30G06-../DSE04LA4**	41	7400	-
0,12	0,31	630*	1,0	4417	**BF30G06-../DSE04LA4**	41	7400	-
0,12	0,27	630*	1,0	5060	**BF30G06-../DSE04LA4**	41	7400	-
0,12	0,22	630*	1,0	6333	**BF30G06-../DSE04LA4**	41	7400	-
0,12	0,19	630*	1,0	7206	**BF30G06-../DSE04LA4**	41	7400	-
0,12	0,18	630*	1,0	7861	**BF30G06-../DSE04LA4**	41	7400	-
0,12	0,15	630*	1,0	9157	**BF30G06-../DSE04LA4**	41	7400	-

Крутящий момент обозначенный (*) является максимально допустимым значением при коэффициенте эксплуатации f_B=1,0.

0,18 кВт

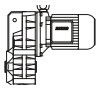

P_N	50 Гц			i	Тип	m	F_{RN}	F_{RV}
	n_2	M_2	f_B					
[кВт]	[об/мин]	[Нм]	[—]	[:1]		[кг]	[N]	[N]
0,18	177	9,7	7,0	7,66	**BF06-../DSE05LA4**	10	1800	-
0,18	147	11,6	6,0	9,21	**BF06-../DSE05LA4**	10	1900	-
0,18	112	15,3	4,9	12,07	**BF06-../DSE05LA4**	10	2000	-
0,18	96	17,9	4,7	14,21	**BF06-../DSE05LA4**	10	2100	-
0,18	80	21	4,5	16,99	**BF06-../DSE05LA4**	10	2500	-
0,18	67	25,5	3,7	20,42	**BF06-../DSE05LA4**	10	2700	-
0,18	51	33,5	2,8	26,76	**BF06-../DSE05LA4**	10	3000	-
0,18	43	39,5	2,4	31,50	**BF06-../DSE05LA4**	10	3200	-
0,18	36	47,5	2,0	37,69	**BF06-../DSE05LA4**	10	3500	-
0,18	29,5	58	1,65	46,14	**BF06-../DSE05LA4**	10	3800	-
0,18	23,5	73	1,3	58,33	**BF06-../DSE05LA4**	10	4000	-
0,18	20,5	83	1,15	66,82	**BF06-../DSE05LA4**	10	4000	-
0,18	16,5	104	0,91	83,61	**BF06-../DSE05LA4**	10	4000	-
0,18	14,5	118	0,81	95,16	**BF06-../DSE05LA4**	10	4000	-
0,18	22	78	3,1	61,55	**BF10-../DSE06LA4**	23	4700	-
0,18	20	85	2,8	67,69	**BF10-../DSE06LA4**	23	4900	-
0,18	17,5	98	2,4	77,55	**BF10-../DSE06LA4**	23	5100	-
0,18	16	107	2,2	85,27	**BF10-../DSE06LA4**	23	5300	-
0,18	15	114	2,1	90,91	**BF10-../DSE06LA4**	23	5400	-
0,18	14	122	1,95	99,97	**BF10-../DSE06LA4**	23	5600	-
0,18	12,5	137	1,75	112,3	**BF10-../DSE06LA4**	23	5900	-
0,18	11	156	1,55	123,5	**BF10-../DSE06LA4**	23	6100	-
0,18	10,5	163	1,45	128,9	**BF10-../DSE06LA4**	23	6200	-
0,18	9,6	179	1,35	141,8	**BF10-../DSE06LA4**	23	6400	-
0,18	9,0	191	1,25	151,2	**BF10Z-../DSE06LA4**	24	6400	-
0,18	8,2	205	1,15	166,2	**BF10Z-../DSE06LA4**	24	6400	-
0,18	7,5	225	1,05	180,1	**BF10Z-../DSE06LA4**	24	6400	-
0,18	6,9	245	0,98	198,0	**BF10Z-../DSE06LA4**	24	6400	-
0,18	6,3	270	0,89	214,5	**BF10Z-../DSE06LA4**	24	6400	-
0,18	5,8	295	0,81	235,8	**BF10Z-../DSE06LA4**	24	6400	-
0,18	13,5	127	3,3	100,2	**BF20-../DSE06LA4**	30	7000	-
0,18	12,5	137	3,1	110,2	**BF20-../DSE06LA4**	30	7300	-
0,18	11	156	2,7	123,5	**BF20-../DSE06LA4**	30	7600	-
0,18	10	171	2,5	135,9	**BF20-../DSE06LA4**	30	7900	-
0,18	9,6	179	2,3	141,2	**BF20Z-../DSE06LA4**	31	7900	-
0,18	8,7	197	2,1	155,4	**BF20Z-../DSE06LA4**	31	7900	-
0,18	8,3	205	2,0	164,3	**BF20Z-../DSE06LA4**	31	7900	-
0,18	7,5	225	1,85	180,8	**BF20Z-../DSE06LA4**	31	7900	-
0,18	6,9	245	1,7	197,1	**BF20Z-../DSE06LA4**	31	7900	-
0,18	6,3	270	1,55	216,9	**BF20Z-../DSE06LA4**	31	7900	-
0,18	5,8	295	1,4	235,9	**BF20Z-../DSE06LA4**	31	7900	-
0,18	5,3	320	1,3	259,6	**BF20Z-../DSE06LA4**	31	7900	-
0,18	4,6	370	1,15	295,5	**BF20Z-../DSE06LA4**	31	7900	-
0,18	4,2	405	1,05	325,2	**BF20Z-../DSE06LA4**	31	7900	-
0,18	4,0	425	0,99	339,1	**BF20Z-../DSE06LA4**	31	7900	-
0,18	3,7	460	0,91	373,1	**BF20Z-../DSE06LA4**	31	7900	-
0,18	3,3	520	0,81	418,1	**BF20Z-../DSE06LA4**	31	7900	-
0,18	9,9	173	3,3	137,1	**BF30-../DSE06LA4**	40	7400	-
0,18	9,0	191	3,0	150,7	**BF30Z-../DSE06LA4**	42	7400	-
0,18	8,2	205	2,8	165,8	**BF30Z-../DSE06LA4**	42	7400	-
0,18	7,7	220	2,6	176,6	**BF30Z-../DSE06LA4**	42	7400	-
0,18	7,0	245	2,3	194,3	**BF30Z-../DSE06LA4**	42	7400	-
0,18	6,1	280	2,1	224,8	**BF30Z-../DSE06LA4**	42	7400	-
0,18	5,5	310	1,85	247,3	**BF30Z-../DSE06LA4**	42	7400	-
0,18	5,2	330	1,75	263,5	**BF30Z-../DSE06LA4**	42	7400	-
0,18	4,7	365	1,6	289,8	**BF30Z-../DSE06LA4**	42	7400	-
0,18	4,4	390	1,45	310,7	**BF30Z-../DSE06LA4**	42	7400	-
0,18	4,0	425	1,35	341,8	**BF30Z-../DSE06LA4**	42	7400	-
0,18	3,6	475	1,2	375,1	**BF30Z-../DSE06LA4**	42	7400	-
0,18	3,3	520	1,1	412,6	**BF30Z-../DSE06LA4**	42	7400	-
0,18	3,0	570	1,0	463,3	**BF30Z-../DSE06LA4**	42	7400	-
0,18	2,6	660	0,87	537,0	**BF30Z-../DSE06LA4**	42	7400	-
0,18	2,2	720	0,88	622,4	**BF30G06-../DSE06LA4**	45	7400	-
0,18	6,1	280	3,2	222,4	**BF40Z-../DSE06LA4**	53	10600	-
0,18	5,4	315	2,9	253,2	**BF40Z-../DSE06LA4**	53	10600	-
0,18	4,9	350	2,6	278,5	**BF40Z-../DSE06LA4**	53	10600	-

Крутящий момент обозначенный (*) является максимально допустимым значением при коэффициенте эксплуатации f_B=1,0.

0,18 кВт

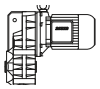

P_N	50 Гц			i	Тип	m	F_{RN}	F_{RV}
	n_2	M_2	f_B					
[кВт]	[об/мин]	[Нм]	[—]	[:1]		[кг]	[N]	[N]
0,18	4,6	370	2,4	295,1	**BF40Z-../DSE06LA4**	53	10600	-
0,18	4,2	405	2,2	324,7	**BF40Z-../DSE06LA4**	53	10600	-
0,18	3,9	440	2,0	346,8	**BF40Z-../DSE06LA4**	53	10600	-
0,18	3,6	475	1,9	381,5	**BF40Z-../DSE06LA4**	53	10600	-
0,18	3,3	520	1,75	417,3	**BF40Z-../DSE06LA4**	53	10600	-
0,18	3,0	570	1,6	459,1	**BF40Z-../DSE06LA4**	53	10600	-
0,18	2,7	630	1,45	514,6	**BF40Z-../DSE06LA4**	53	10600	-
0,18	2,4	710	1,25	566,1	**BF40Z-../DSE06LA4**	53	10600	-
0,18	2,3	560	1,8	597,3	**BF40G10-../DSE06LA4**	58	10600	-
0,18	1,9	690	1,45	731,6	**BF40G10-../DSE06LA4**	58	10600	-
0,18	1,5	920	1,1	928,9	**BF40G10-../DSE06LA4**	58	10600	-
0,18	1,3	1080	0,93	1106	**BF40G10-../DSE06LA4**	58	10600	-
0,18	4,3	395	3,3	316,6	**BF50Z-../DSE06LA4**	82	13600	-
0,18	3,9	440	3,0	354,0	**BF50Z-../DSE06LA4**	82	13600	-
0,18	3,5	490	2,7	392,8	**BF50Z-../DSE06LA4**	82	13600	-
0,18	3,1	550	2,4	439,3	**BF50Z-../DSE06LA4**	82	13600	-
0,18	2,8	610	2,1	496,4	**BF50Z-../DSE06LA4**	82	13600	-
0,18	2,5	680	1,9	555,2	**BF50Z-../DSE06LA4**	82	13600	-
0,18	2,0	660	2,1	680,9	**BF50G10-../DSE06LA4**	86	13600	-
0,18	1,6	860	1,65	864,5	**BF50G10-../DSE06LA4**	86	13600	-
0,18	1,4	1000	1,4	1029	**BF50G10-../DSE06LA4**	86	13600	-
0,18	1,2	1220	1,15	1203	**BF50G10-../DSE06LA4**	86	13600	-
0,18	1,0	1470	0,95	1359	**BF50G10-../DSE06LA4**	86	13600	-
0,18	1,5	870	2,9	937,6	**BF60G20-../DSE06LA4**	134	15300	43300
0,18	1,2	1120	2,2	1211	**BF60G20-../DSE06LA4**	134	15300	43300
0,18	0,95	1430	1,75	1494	**BF60G20-../DSE06LA4**	134	15300	43300
0,18	0,85	1600	1,55	1658	**BF60G20-../DSE06LA4**	134	15300	43300
0,18	0,7	2000	1,25	1955	**BF60G20-../DSE06LA4**	134	15300	43300
0,18	0,65	2150	1,15	2172	**BF60G20-../DSE06LA4**	134	15300	43300
0,18	0,75	1850	3,1	1912	**BF70G20-../DSE06LA4**	212	16100	47700
0,18	0,6	2350	2,4	2448	**BF70G20-../DSE06LA4**	212	16100	47700
0,18	0,48	3050	1,85	2849	**BF70G20-../DSE06LA4**	212	16100	47700
0,18	0,4	3800	1,5	3417	**BF70G20-../DSE06LA4**	212	16100	47700
0,18	0,34	4550	1,25	4090	**BF70G20-../DSE06LA4**	212	16100	47700
0,18	0,3	5200	1,1	4542	**BF70G20-../DSE06LA4**	212	16100	47700

0,25 кВт

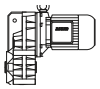

P_N	50 Гц			i	Тип	m	F_{RN}	F_{RV}
	n_2	M_2	f_B					
[кВт]	[об/мин]	[Нм]	[—]	[:1]		[кг]	[N]	[N]
0,25	177	13,4	5,1	7,66	**BF06-../DSE05LA4**	10	1800	-
0,25	147	16,2	4,3	9,21	**BF06-../DSE05LA4**	10	1900	-
0,25	112	21	3,6	12,07	**BF06-../DSE05LA4**	10	2000	-
0,25	96	24,5	3,5	14,21	**BF06-../DSE05LA4**	10	2100	-
0,25	80	29,5	3,2	16,99	**BF06-../DSE05LA4**	10	2500	-
0,25	67	35,5	2,7	20,42	**BF06-../DSE05LA4**	10	2700	-
0,25	51	46,5	2,0	26,76	**BF06-../DSE05LA4**	10	3000	-
0,25	43	55	1,75	31,50	**BF06-../DSE05LA4**	10	3200	-
0,25	36	66	1,45	37,69	**BF06-../DSE05LA4**	10	3500	-
0,25	29,5	80	1,2	46,14	**BF06-../DSE05LA4**	10	3800	-
0,25	23,5	101	0,94	58,33	**BF06-../DSE05LA4**	10	4000	-
0,25	20,5	116	0,82	66,82	**BF06-../DSE05LA4**	10	4000	-
0,25	31,5	75	3,2	43,06	**BF10-../DSE06LA4**	23	4100	-
0,25	29	82	2,9	47,35	**BF10-../DSE06LA4**	23	4250	-
0,25	26,5	90	2,7	51,28	**BF10-../DSE06LA4**	23	4400	-
0,25	24	99	2,4	56,39	**BF10-../DSE06LA4**	23	4550	-
0,25	22	108	2,2	61,55	**BF10-../DSE06LA4**	23	4700	-
0,25	20	119	2,0	67,69	**BF10-../DSE06LA4**	23	4900	-
0,25	17,5	136	1,75	77,55	**BF10-../DSE06LA4**	23	5100	-
0,25	16	149	1,6	85,27	**BF10-../DSE06LA4**	23	5300	-
0,25	15	159	1,5	90,91	**BF10-../DSE06LA4**	23	5400	-

Крутящий момент обозначенный (*) является максимально допустимым значением при коэффициенте эксплуатации f_B=1,0.

0,25 кВт

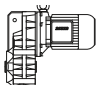

P_N	50 Гц			i	Тип	m	F_{RN}	F_{RV}
	n_2	M_2	f_B					
[кВт]	[об/мин]	[Нм]	[—]	[:1]		[кг]	[N]	[N]
0,25	14	170	1,4	99,97	**BF10-../DSE06LA4**	23	5600	-
0,25	12,5	191	1,25	112,3	**BF10-../DSE06LA4**	23	5900	-
0,25	11	215	1,1	123,5	**BF10-../DSE06LA4**	23	6100	-
0,25	10,5	225	1,05	128,9	**BF10-../DSE06LA4**	23	6200	-
0,25	9,6	245	0,98	141,8	**BF10-../DSE06LA4**	23	6400	-
0,25	9,0	265	0,91	151,2	**BF10Z-../DSE06LA4**	24	6400	-
0,25	8,2	290	0,83	166,2	**BF10Z-../DSE06LA4**	24	6400	-
0,25	18	132	3,2	76,69	**BF20-../DSE06LA4**	30	6300	-
0,25	15,5	154	2,7	87,31	**BF20-../DSE06LA4**	30	6600	-
0,25	14,5	164	2,6	96,08	**BF20-../DSE06LA4**	30	6900	-
0,25	13,5	176	2,4	100,2	**BF20-../DSE06LA4**	30	7000	-
0,25	12,5	191	2,2	110,2	**BF20-../DSE06LA4**	30	7300	-
0,25	11	215	1,95	123,5	**BF20-../DSE06LA4**	30	7600	-
0,25	10	235	1,8	135,9	**BF20-../DSE06LA4**	30	7900	-
0,25	9,6	245	1,7	141,2	**BF20Z-../DSE06LA4**	31	7900	-
0,25	8,7	270	1,55	155,4	**BF20Z-../DSE06LA4**	31	7900	-
0,25	8,3	285	1,45	164,3	**BF20Z-../DSE06LA4**	31	7900	-
0,25	7,5	315	1,35	180,8	**BF20Z-../DSE06LA4**	31	7900	-
0,25	6,9	345	1,2	197,1	**BF20Z-../DSE06LA4**	31	7900	-
0,25	6,3	375	1,1	216,9	**BF20Z-../DSE06LA4**	31	7900	-
0,25	5,8	410	1,0	235,9	**BF20Z-../DSE06LA4**	31	7900	-
0,25	5,3	450	0,93	259,6	**BF20Z-../DSE06LA4**	31	7900	-
0,25	4,6	510	0,82	295,5	**BF20Z-../DSE06LA4**	31	7900	-
0,25	13	183	3,1	107,6	**BF30-../DSE06LA4**	40	6700	-
0,25	11,5	205	2,8	118,3	**BF30-../DSE06LA4**	40	7000	-
0,25	11	215	2,7	124,7	**BF30-../DSE06LA4**	40	7100	-
0,25	9,9	240	2,4	137,1	**BF30-../DSE06LA4**	40	7400	-
0,25	9,0	265	2,2	150,7	**BF30Z-../DSE06LA4**	42	7400	-
0,25	8,2	290	2,0	165,8	**BF30Z-../DSE06LA4**	42	7400	-
0,25	7,7	310	1,85	176,6	**BF30Z-../DSE06LA4**	42	7400	-
0,25	7,0	340	1,7	194,3	**BF30Z-../DSE06LA4**	42	7400	-
0,25	6,1	390	1,45	224,8	**BF30Z-../DSE06LA4**	42	7400	-
0,25	5,5	430	1,35	247,3	**BF30Z-../DSE06LA4**	42	7400	-
0,25	5,2	455	1,25	263,5	**BF30Z-../DSE06LA4**	42	7400	-
0,25	4,7	500	1,15	289,8	**BF30Z-../DSE06LA4**	42	7400	-
0,25	4,4	540	1,05	310,7	**BF30Z-../DSE06LA4**	42	7400	-
0,25	4,0	590	0,97	341,8	**BF30Z-../DSE06LA4**	42	7400	-
0,25	3,6	660	0,87	375,1	**BF30Z-../DSE06LA4**	42	7400	-
0,25	3,3	720	0,8	412,6	**BF30Z-../DSE06LA4**	42	7400	-
0,25	8,7	270	3,3	155,6	**BF40Z-../DSE06LA4**	53	10600	-
0,25	7,9	300	3,0	171,2	**BF40Z-../DSE06LA4**	53	10600	-
0,25	7,2	330	2,7	188,3	**BF40Z-../DSE06LA4**	53	10600	-
0,25	6,7	355	2,5	202,2	**BF40Z-../DSE06LA4**	53	10600	-
0,25	6,1	390	2,3	222,4	**BF40Z-../DSE06LA4**	53	10600	-
0,25	5,4	440	2,0	253,2	**BF40Z-../DSE06LA4**	53	10600	-
0,25	4,9	485	1,85	278,5	**BF40Z-../DSE06LA4**	53	10600	-
0,25	4,6	510	1,75	295,1	**BF40Z-../DSE06LA4**	53	10600	-
0,25	4,2	560	1,6	324,7	**BF40Z-../DSE06LA4**	53	10600	-
0,25	3,9	610	1,5	346,8	**BF40Z-../DSE06LA4**	53	10600	-
0,25	3,6	660	1,35	381,5	**BF40Z-../DSE06LA4**	53	10600	-
0,25	3,3	720	1,25	417,3	**BF40Z-../DSE06LA4**	53	10600	-
0,25	3,0	790	1,15	459,1	**BF40Z-../DSE06LA4**	53	10600	-
0,25	2,7	880	1,0	514,6	**BF40Z-../DSE06LA4**	53	10600	-
0,25	2,4	990	0,91	566,1	**BF40Z-../DSE06LA4**	53	10600	-
0,25	2,3	850	1,2	597,3	**BF40G10-../DSE06LA4**	58	10600	-
0,25	1,9	1050	0,95	731,6	**BF40G10-../DSE06LA4**	58	10600	-
0,25	5,5	430	3,0	247,5	**BF50Z-../DSE06LA4**	82	13600	-
0,25	4,9	485	2,7	276,8	**BF50Z-../DSE06LA4**	82	13600	-
0,25	4,3	550	2,4	316,6	**BF50Z-../DSE06LA4**	82	13600	-
0,25	3,9	610	2,1	354,0	**BF50Z-../DSE06LA4**	82	13600	-
0,25	3,5	680	1,9	392,8	**BF50Z-../DSE06LA4**	82	13600	-
0,25	3,1	770	1,7	439,3	**BF50Z-../DSE06LA4**	82	13600	-
0,25	2,8	850	1,55	496,4	**BF50Z-../DSE06LA4**	82	13600	-
0,25	2,5	950	1,35	555,2	**BF50Z-../DSE06LA4**	82	13600	-
0,25	2,0	1000	1,4	680,9	**BF50G10-../DSE06LA4**	86	13600	-

Крутящий момент обозначенный (*) является максимально допустимым значением при коэффициенте эксплуатации f_B=1,0.

0,25 кВт

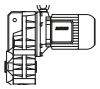

P_N	50 Гц			i	Тип	m	F_{RN}	F_{RV}
	n_2	M_2	f_B					
[кВт]	[об/мин]	[Нм]	[—]	[:1]		[кг]	[N]	[N]
0,25	1,6	1280	1,1	864,5	**BF50G10-../DSE06LA4**	86	13600	-
0,25	1,4	1480	0,95	1029	**BF50G10-../DSE06LA4**	86	13600	-
0,25	2,4	750	3,3	569,3	**BF60G20-../DSE06LA4**	134	15300	43300
0,25	2,0	900	2,8	689,0	**BF60G20-../DSE06LA4**	134	15300	43300
0,25	1,7	1090	2,3	813,2	**BF60G20-../DSE06LA4**	134	15300	43300
0,25	1,5	1310	1,9	937,6	**BF60G20-../DSE06LA4**	134	15300	43300
0,25	1,2	1680	1,5	1211	**BF60G20-../DSE06LA4**	134	15300	43300
0,25	0,95	2100	1,2	1494	**BF60G20-../DSE06LA4**	134	15300	43300
0,25	0,85	2350	1,05	1658	**BF60G20-../DSE06LA4**	134	15300	43300
0,25	1,0	2000	2,9	1390	**BF70G20-../DSE06LA4**	212	16100	47700
0,25	0,85	2350	2,4	1621	**BF70G20-../DSE06LA4**	212	16100	47700
0,25	0,75	2700	2,1	1912	**BF70G20-../DSE06LA4**	212	16100	47700
0,25	0,6	3500	1,65	2448	**BF70G20-../DSE06LA4**	212	16100	47700
0,25	0,48	4450	1,3	2849	**BF70G20-../DSE06LA4**	212	16100	47700
0,25	0,4	5400	1,05	3417	**BF70G20-../DSE06LA4**	212	16100	47700

0,37 кВт

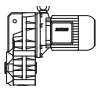

P_N	50 Гц			i	Тип	m	F_{RN}	F_{RV}
	n_2	M_2	f_B					
[кВт]	[об/мин]	[Нм]	[—]	[:1]		[кг]	[N]	[N]
0,37	177	19,9	3,4	7,66	**BF06-../DSE07LA4**	14	1800	-
0,37	147	24	2,9	9,21	**BF06-../DSE07LA4**	14	1900	-
0,37	112	31,5	2,4	12,07	**BF06-../DSE07LA4**	14	2000	-
0,37	96	36,5	2,3	14,21	**BF06-../DSE07LA4**	14	2100	-
0,37	80	44	2,2	16,99	**BF06-../DSE07LA4**	14	2500	-
0,37	67	52	1,85	20,42	**BF06-../DSE07LA4**	14	2700	-
0,37	51	69	1,4	26,76	**BF06-../DSE07LA4**	14	3000	-
0,37	43	82	1,15	31,50	**BF06-../DSE07LA4**	14	3200	-
0,37	36	98	0,97	37,69	**BF06-../DSE07LA4**	14	3500	-
0,37	29,5	119	0,8	46,14	**BF06-../DSE07LA4**	14	3800	-
0,37	47,5	74	3,2	28,47	**BF10-../DSE07LA4**	26	3450	-
0,37	43,5	81	3,0	31,31	**BF10-../DSE07LA4**	26	3600	-
0,37	37,5	94	2,6	36,15	**BF10-../DSE07LA4**	26	3800	-
0,37	34	103	2,3	39,75	**BF10-../DSE07LA4**	26	3950	-
0,37	31,5	112	2,1	43,06	**BF10-../DSE07LA4**	26	4100	-
0,37	29	121	2,0	47,35	**BF10-../DSE07LA4**	26	4250	-
0,37	26,5	133	1,8	51,28	**BF10-../DSE07LA4**	26	4400	-
0,37	24	147	1,65	56,39	**BF10-../DSE07LA4**	26	4550	-
0,37	22	160	1,5	61,55	**BF10-../DSE07LA4**	26	4700	-
0,37	20	176	1,35	67,69	**BF10-../DSE07LA4**	26	4900	-
0,37	17,5	200	1,2	77,55	**BF10-../DSE07LA4**	26	5100	-
0,37	16	220	1,1	85,27	**BF10-../DSE07LA4**	26	5300	-
0,37	15	235	1,0	90,91	**BF10-../DSE07LA4**	26	5400	-
0,37	14	250	0,96	99,97	**BF10-../DSE07LA4**	26	5600	-
0,37	12,5	280	0,86	112,3	**BF10-../DSE07LA4**	26	5900	-
0,37	28	126	3,3	48,56	**BF20-../DSE07LA4**	32	5200	-
0,37	25,5	138	3,0	53,43	**BF20-../DSE07LA4**	32	5500	-
0,37	23,5	150	2,8	58,24	**BF20-../DSE07LA4**	32	5600	-
0,37	21,5	164	2,6	64,08	**BF20-../DSE07LA4**	32	5900	-
0,37	19,5	181	2,3	69,70	**BF20-../DSE07LA4**	32	6100	-
0,37	18	196	2,1	76,69	**BF20-../DSE07LA4**	32	6300	-
0,37	15,5	225	1,85	87,31	**BF20-../DSE07LA4**	32	6600	-
0,37	14,5	240	1,75	96,08	**BF20-../DSE07LA4**	32	6900	-
0,37	13,5	260	1,6	100,2	**BF20-../DSE07LA4**	32	7000	-
0,37	12,5	280	1,5	110,2	**BF20-../DSE07LA4**	32	7300	-
0,37	11	320	1,3	123,5	**BF20-../DSE07LA4**	32	7600	-
0,37	10	350	1,2	135,9	**BF20-../DSE07LA4**	32	7900	-
0,37	9,6	365	1,15	141,2	**BF20Z-../DSE07LA4**	34	7900	-
0,37	8,7	405	1,05	155,4	**BF20Z-../DSE07LA4**	34	7900	-
0,37	8,3	425	0,99	164,3	**BF20Z-../DSE07LA4**	34	7900	-
0,37	7,5	470	0,89	180,8	**BF20Z-../DSE07LA4**	34	7900	-

Крутящий момент обозначенный (*) является максимально допустимым значением при коэффициенте эксплуатации f_B=1,0.

0,37 кВт

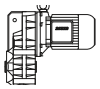

P_N	50 Гц			i	Тип	m	F_{RN}	F_{RV}
	n_2	M_2	f_B					
[кВт]	[об/мин]	[Нм]	[—]	[:1]		[кг]	[N]	[N]
0,37	6,9	510	0,82	197,1	**BF20Z-../DSE07LA4**	34	7900	-
0,37	20,5	172	3,3	67,28	**BF30-../DSE07LA4**	42	5500	-
0,37	19	185	3,1	72,13	**BF30-../DSE07LA4**	42	5700	-
0,37	17,5	200	2,9	79,34	**BF30-../DSE07LA4**	42	5900	-
0,37	16	220	2,6	87,08	**BF30-../DSE07LA4**	42	6200	-
0,37	14,5	240	2,4	95,79	**BF30-../DSE07LA4**	42	6400	-
0,37	13	270	2,1	107,6	**BF30-../DSE07LA4**	42	6700	-
0,37	11,5	305	1,9	118,3	**BF30-../DSE07LA4**	42	7000	-
0,37	11	320	1,8	124,7	**BF30-../DSE07LA4**	42	7100	-
0,37	9,9	355	1,6	137,1	**BF30-../DSE07LA4**	42	7400	-
0,37	9,0	390	1,45	150,7	**BF30Z-../DSE07LA4**	45	7400	-
0,37	8,2	430	1,35	165,8	**BF30Z-../DSE07LA4**	45	7400	-
0,37	7,7	455	1,25	176,6	**BF30Z-../DSE07LA4**	45	7400	-
0,37	7,0	500	1,15	194,3	**BF30Z-../DSE07LA4**	45	7400	-
0,37	6,1	570	1,0	224,8	**BF30Z-../DSE07LA4**	45	7400	-
0,37	5,5	640	0,9	247,3	**BF30Z-../DSE07LA4**	45	7400	-
0,37	5,2	670	0,86	263,5	**BF30Z-../DSE07LA4**	45	7400	-
0,37	9,6	365	2,5	141,4	**BF40Z-../DSE07LA4**	55	10600	-
0,37	8,7	405	2,2	155,6	**BF40Z-../DSE07LA4**	55	10600	-
0,37	7,9	445	2,0	171,2	**BF40Z-../DSE07LA4**	55	10600	-
0,37	7,2	490	1,85	188,3	**BF40Z-../DSE07LA4**	55	10600	-
0,37	6,7	520	1,75	202,2	**BF40Z-../DSE07LA4**	55	10600	-
0,37	6,1	570	1,6	222,4	**BF40Z-../DSE07LA4**	55	10600	-
0,37	5,4	650	1,4	253,2	**BF40Z-../DSE07LA4**	55	10600	-
0,37	4,9	720	1,25	278,5	**BF40Z-../DSE07LA4**	55	10600	-
0,37	4,6	760	1,2	295,1	**BF40Z-../DSE07LA4**	55	10600	-
0,37	4,2	840	1,05	324,7	**BF40Z-../DSE07LA4**	55	10600	-
0,37	3,9	900	1,0	346,8	**BF40Z-../DSE07LA4**	55	10600	-
0,37	3,6	980	0,92	381,5	**BF40Z-../DSE07LA4**	55	10600	-
0,37	3,3	1070	0,84	417,3	**BF40Z-../DSE07LA4**	55	10600	-
0,37	8,8	400	3,3	154,5	**BF50Z-../DSE07LA4**	85	13600	-
0,37	7,4	475	2,7	183,5	**BF50Z-../DSE07LA4**	85	13600	-
0,37	6,6	530	2,5	205,2	**BF50Z-../DSE07LA4**	85	13600	-
0,37	5,5	640	2,0	247,5	**BF50Z-../DSE07LA4**	85	13600	-
0,37	4,9	720	1,8	276,8	**BF50Z-../DSE07LA4**	85	13600	-
0,37	4,3	820	1,6	316,6	**BF50Z-../DSE07LA4**	85	13600	-
0,37	3,9	900	1,45	354,0	**BF50Z-../DSE07LA4**	85	13600	-
0,37	3,5	1000	1,3	392,8	**BF50Z-../DSE07LA4**	85	13600	-
0,37	3,1	1130	1,15	439,3	**BF50Z-../DSE07LA4**	85	13600	-
0,37	2,8	1260	1,05	496,4	**BF50Z-../DSE07LA4**	85	13600	-
0,37	2,5	1410	0,92	555,2	**BF50Z-../DSE07LA4**	85	13600	-
0,37	2,0	1570	0,89	680,9	**BF50G10-../DSE07LA4**	89	13600	-
0,37	2,4	1230	2,0	569,3	**BF60G20-../DSE07LA4**	136	15300	43300
0,37	2,0	1470	1,7	689,0	**BF60G20-../DSE07LA4**	136	15300	43300
0,37	1,7	1770	1,4	813,2	**BF60G20-../DSE07LA4**	136	15300	43300
0,37	1,5	2050	1,2	937,6	**BF60G20-../DSE07LA4**	136	15300	43300
0,37	1,2	2600	0,96	1211	**BF60G20-../DSE07LA4**	136	15300	43300
0,37	1,6	1950	2,9	872,1	**BF70G20-../DSE07LA4**	215	16100	47700
0,37	1,4	2200	2,6	1017	**BF70G20-../DSE07LA4**	215	16100	47700
0,37	1,0	3150	1,8	1390	**BF70G20-../DSE07LA4**	215	16100	47700
0,37	0,85	3700	1,55	1621	**BF70G20-../DSE07LA4**	215	16100	47700
0,37	0,75	4250	1,35	1912	**BF70G20-../DSE07LA4**	215	16100	47700
0,37	0,6	5400	1,05	2448	**BF70G20-../DSE07LA4**	215	16100	47700

0,55 кВт

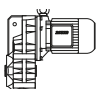

P_N	50 Гц			i	Тип	m	F_{RN}	F_{RV}
	n_2	M_2	f_B					
[кВт]	[об/мин]	[Нм]	[—]	[:1]		[кг]	[N]	[N]
0,55	245	21	3,0	5,72	**BF06-../DSE08MA4**	16	1600	-
0,55	183	28,5	2,4	7,66	**BF06-../DSE08MA4**	16	1800	-

Крутящий момент обозначенный (*) является максимально допустимым значением при коэффициенте эксплуатации f_B=1,0.

0,55 кВт

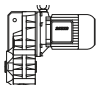

P_N	50 Гц			i	Тип	m	F_{RN}	F_{RV}
	n_2	M_2	f_B					
[кВт]	[об/мин]	[Нм]	[—]	[:1]		[кг]	[N]	[N]
0,55	153	34	2,1	9,21	**BF06-../DSE08MA4**	16	1900	-
0,55	116	45	1,65	12,07	**BF06-../DSE08MA4**	16	2000	-
0,55	99	53	1,6	14,21	**BF06-../DSE08MA4**	16	2100	-
0,55	83	63	1,5	16,99	**BF06-../DSE08MA4**	16	2500	-
0,55	69	76	1,25	20,42	**BF06-../DSE08MA4**	16	2700	-
0,55	53	99	0,96	26,76	**BF06-../DSE08MA4**	16	3000	-
0,55	44,5	118	0,81	31,50	**BF06-../DSE08MA4**	16	3200	-
0,55	94	55	3,3	15,04	**BF10-../DSE08MA4**	27	2800	-
0,55	70	75	3,2	20,05	**BF10-../DSE08MA4**	27	3000	-
0,55	61	86	2,8	23,28	**BF10-../DSE08MA4**	27	3200	-
0,55	55	95	2,5	25,60	**BF10-../DSE08MA4**	27	3350	-
0,55	49,5	106	2,3	28,47	**BF10-../DSE08MA4**	27	3450	-
0,55	45	116	2,1	31,31	**BF10-../DSE08MA4**	27	3600	-
0,55	39	134	1,8	36,15	**BF10-../DSE08MA4**	27	3800	-
0,55	35,5	147	1,65	39,75	**BF10-../DSE08MA4**	27	3950	-
0,55	33	159	1,5	43,06	**BF10-../DSE08MA4**	27	4100	-
0,55	30	175	1,35	47,35	**BF10-../DSE08MA4**	27	4250	-
0,55	27,5	191	1,25	51,28	**BF10-../DSE08MA4**	27	4400	-
0,55	25	210	1,15	56,39	**BF10-../DSE08MA4**	27	4550	-
0,55	23	225	1,05	61,55	**BF10-../DSE08MA4**	27	4700	-
0,55	21	250	0,96	67,69	**BF10-../DSE08MA4**	27	4900	-
0,55	18,5	280	0,86	77,55	**BF10-../DSE08MA4**	27	5100	-
0,55	39,5	132	3,2	35,85	**BF20-../DSE08MA4**	33	4650	-
0,55	34	154	2,7	41,72	**BF20-../DSE08MA4**	33	4950	-
0,55	31	169	2,5	45,90	**BF20-../DSE08MA4**	33	5100	-
0,55	29	181	2,3	48,56	**BF20-../DSE08MA4**	33	5200	-
0,55	26,5	198	2,1	53,43	**BF20-../DSE08MA4**	33	5500	-
0,55	24,5	210	2,0	58,24	**BF20-../DSE08MA4**	33	5600	-
0,55	22	235	1,8	64,08	**BF20-../DSE08MA4**	33	5900	-
0,55	20,5	255	1,65	69,70	**BF20-../DSE08MA4**	33	6100	-
0,55	18,5	280	1,5	76,69	**BF20-../DSE08MA4**	33	6300	-
0,55	16,5	315	1,35	87,31	**BF20-../DSE08MA4**	33	6600	-
0,55	15	350	1,2	96,08	**BF20-../DSE08MA4**	33	6900	-
0,55	14	375	1,1	100,2	**BF20-../DSE08MA4**	33	7000	-
0,55	13	400	1,05	110,2	**BF20-../DSE08MA4**	33	7300	-
0,55	11,5	455	0,92	123,5	**BF20-../DSE08MA4**	33	7600	-
0,55	10,5	500	0,84	135,9	**BF20-../DSE08MA4**	33	7900	-
0,55	10	520	0,81	141,2	**BF20Z-../DSE08MA4**	35	7900	-
0,55	27	194	3,0	52,20	**BF30-../DSE08MA4**	43	5000	-
0,55	24,5	210	2,7	57,41	**BF30-../DSE08MA4**	43	5200	-
0,55	23	225	2,6	61,17	**BF30-../DSE08MA4**	43	5300	-
0,55	21	250	2,3	67,28	**BF30-../DSE08MA4**	43	5500	-
0,55	19,5	265	2,2	72,13	**BF30-../DSE08MA4**	43	5700	-
0,55	18	290	2,0	79,34	**BF30-../DSE08MA4**	43	5900	-
0,55	16,5	315	1,85	87,08	**BF30-../DSE08MA4**	43	6200	-
0,55	15	350	1,65	95,79	**BF30-../DSE08MA4**	43	6400	-
0,55	13,5	385	1,5	107,6	**BF30-../DSE08MA4**	43	6700	-
0,55	12	435	1,3	118,3	**BF30-../DSE08MA4**	43	7000	-
0,55	11,5	455	1,25	124,7	**BF30-../DSE08MA4**	43	7100	-
0,55	10,5	500	1,15	137,1	**BF30-../DSE08MA4**	43	7400	-
0,55	9,3	560	1,05	150,7	**BF30Z-../DSE08MA4**	46	7400	-
0,55	8,5	610	0,94	165,8	**BF30Z-../DSE08MA4**	46	7400	-
0,55	8,0	650	0,88	176,6	**BF30Z-../DSE08MA4**	46	7400	-
0,55	7,3	710	0,81	194,3	**BF30Z-../DSE08MA4**	46	7400	-
0,55	18	290	3,1	78,55	**BF40-../DSE08MA4**	53	8500	-
0,55	17	305	3,0	83,91	**BF40-../DSE08MA4**	53	8700	-
0,55	15,5	335	2,7	92,31	**BF40-../DSE08MA4**	53	9100	-
0,55	14	375	2,4	101,0	**BF40-../DSE08MA4**	53	9400	-
0,55	13	400	2,3	111,1	**BF40-../DSE08MA4**	53	9800	-
0,55	11,5	455	2,0	124,5	**BF40-../DSE08MA4**	53	10200	-
0,55	10,5	500	1,8	137,0	**BF40-../DSE08MA4**	53	10600	-
0,55	10	520	1,75	141,4	**BF40Z-../DSE08MA4**	56	10600	-
0,55	9,0	580	1,55	155,6	**BF40Z-../DSE08MA4**	56	10600	-
0,55	8,2	640	1,4	171,2	**BF40Z-../DSE08MA4**	56	10600	-
0,55	7,5	700	1,3	188,3	**BF40Z-../DSE08MA4**	56	10600	-
0,55	7,0	750	1,2	202,2	**BF40Z-../DSE08MA4**	56	10600	-

Крутящий момент обозначенный (*) является максимально допустимым значением при коэффициенте эксплуатации f_B=1,0.

0,55 кВт

P_N	50 Гц			i	Тип	m	F_{RN}	F_{RV}
	n_2	M_2	f_B					
[кВт]	[об/мин]	[Нм]	[—]	[:1]		[кг]	[N]	[N]
0,55	6,3	830	1,1	222,4	**BF40Z-../DSE08MA4**	56	10600	-
0,55	5,6	930	0,97	253,2	**BF40Z-../DSE08MA4**	56	10600	-
0,55	5,1	1020	0,88	278,5	**BF40Z-../DSE08MA4**	56	10600	-
0,55	4,8	1090	0,83	295,1	**BF40Z-../DSE08MA4**	56	10600	-
0,55	12,5	420	3,1	114,0	**BF50-../DSE08MA4**	81	12900	-
0,55	11	475	2,7	127,5	**BF50-../DSE08MA4**	81	13600	-
0,55	10,5	500	2,6	138,1	**BF50Z-../DSE08MA4**	86	13600	-
0,55	9,1	570	2,3	154,5	**BF50Z-../DSE08MA4**	86	13600	-
0,55	7,7	680	1,9	183,5	**BF50Z-../DSE08MA4**	86	13600	-
0,55	6,9	760	1,7	205,2	**BF50Z-../DSE08MA4**	86	13600	-
0,55	5,7	920	1,4	247,5	**BF50Z-../DSE08MA4**	86	13600	-
0,55	5,1	1020	1,25	276,8	**BF50Z-../DSE08MA4**	86	13600	-
0,55	4,5	1160	1,1	316,6	**BF50Z-../DSE08MA4**	86	13600	-
0,55	4,0	1310	0,99	354,0	**BF50Z-../DSE08MA4**	86	13600	-
0,55	3,6	1450	0,9	392,8	**BF50Z-../DSE08MA4**	86	13600	-
0,55	7,5	700	3,3	187,7	**BF60Z-../DSE08MA4**	130	15300	43300
0,55	6,4	820	2,8	221,4	**BF60Z-../DSE08MA4**	130	15300	43300
0,55	5,8	900	2,6	245,6	**BF60Z-../DSE08MA4**	130	15300	43300
0,55	4,8	1090	2,1	293,4	**BF60Z-../DSE08MA4**	130	15300	43300
0,55	4,3	1220	1,9	325,6	**BF60Z-../DSE08MA4**	130	15300	43300
0,55	3,7	1410	1,65	380,0	**BF60Z-../DSE08MA4**	130	15300	43300
0,55	3,4	1540	1,5	421,6	**BF60Z-../DSE08MA4**	130	15300	43300
0,55	3,1	1690	1,35	459,9	**BF60Z-../DSE08MA4**	130	15300	43300
0,55	2,8	1870	1,25	510,3	**BF60Z-../DSE08MA4**	130	15300	43300
0,55	2,5	1860	1,35	569,3	**BF60G20-../DSE08MA4**	137	15300	43300
0,55	2,1	2200	1,15	689,0	**BF60G20-../DSE08MA4**	137	15300	43300
0,55	1,8	2600	0,96	813,2	**BF60G20-../DSE08MA4**	137	15300	43300
0,55	3,2	1640	3,2	439,2	**BF70Z-../DSE08MA4**	218	16100	47700
0,55	2,8	1870	2,8	512,4	**BF70Z-../DSE08MA4**	218	16100	47700
0,55	2,7	1720	3,3	524,1	**BF70G20-../DSE08MA4**	216	16100	47700
0,55	2,5	1850	3,1	577,5	**BF70G20-../DSE08MA4**	216	16100	47700
0,55	2,1	2200	2,6	673,6	**BF70G20-../DSE08MA4**	216	16100	47700
0,55	1,7	2800	2,0	872,1	**BF70G20-../DSE08MA4**	216	16100	47700
0,55	1,4	3450	1,65	1017	**BF70G20-../DSE08MA4**	216	16100	47700
0,55	1,1	4400	1,3	1390	**BF70G20-../DSE08MA4**	216	16100	47700
0,55	0,9	5400	1,05	1621	**BF70G20-../DSE08MA4**	216	16100	47700
0,55	1,5	3500	3,0	990,4	**BF80Z-../DSE08MA4**	334	39600	75000
0,55	1,3	4000	2,6	1124	**BF80Z-../DSE08MA4**	334	39600	75000
0,55	1,1	3300	3,2	1329	**BF80G40-../DSE08MA4**	340	39600	75000
0,55	0,95	4100	2,6	1491	**BF80G40-../DSE08MA4**	340	39600	75000
0,55	0,85	4550	2,3	1693	**BF80G40-../DSE08MA4**	340	39600	75000
0,55	0,7	5900	1,8	2051	**BF80G40-../DSE08MA4**	340	39600	75000
0,55	0,6	7100	1,5	2422	**BF80G40-../DSE08MA4**	340	39600	75000
0,55	0,55	7500	1,4	2785	**BF80G40-../DSE08MA4**	340	39600	75000
0,55	0,46	9300	1,15	3092	**BF80G40-../DSE08MA4**	340	39600	75000
0,55	0,65	6000	3,1	2154	**BF90G50-../DSE08MA4**	610	42800	120000
0,55	0,55	7100	2,6	2656	**BF90G50-../DSE08MA4**	610	42800	120000
0,55	0,48	8600	2,2	2952	**BF90G50-../DSE08MA4**	610	42800	120000
0,55	0,43	9700	1,9	3286	**BF90G50-../DSE08MA4**	610	42800	120000
0,55	0,39	10900	1,7	3644	**BF90G50-../DSE08MA4**	610	42800	120000
0,55	0,33	13400	1,4	4366	**BF90G50-../DSE08MA4**	610	42800	120000
0,55	0,29	15600	1,2	4839	**BF90G50-../DSE08MA4**	610	42800	120000

0,75 кВт

P_N	50 Гц			i	Тип	m	F_{RN}	F_{RV}
	n_2	M_2	f_B					
[кВт]	[об/мин]	[Нм]	[—]	[:1]		[кг]	[N]	[N]
0,75	245	29	2,1	5,72	**BF06-../DSE08LA4**	17	1600	-
0,75	183	39	1,75	7,66	**BF06-../DSE08LA4**	17	1800	-
0,75	153	46,5	1,5	9,21	**BF06-../DSE08LA4**	17	1900	-

Крутящий момент обозначенный (*) является максимально допустимым значением при коэффициенте эксплуатации f_B=1,0.

0,75 кВт

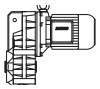

P_N	50 Гц			i	Тип	m	F_{RN}	F_{RV}
	n_2	M_2	f_B					
[кВт]	[об/мин]	[Нм]	[—]	[:1]		[кг]	[N]	[N]
0,75	116	61	1,25	12,07	**BF06-../DSE08LA4**	17	2000	-
0,75	99	72	1,2	14,21	**BF06-../DSE08LA4**	17	2100	-
0,75	83	86	1,1	16,99	**BF06-../DSE08LA4**	17	2500	-
0,75	69	103	0,92	20,42	**BF06-../DSE08LA4**	17	2700	-
0,75	119	60	3,1	11,84	**BF10-../DSE08LA4**	28	2500	-
0,75	94	76	2,4	15,04	**BF10-../DSE08LA4**	28	2800	-
0,75	77	93	2,6	18,23	**BF10-../DSE08LA4**	28	2900	-
0,75	70	102	2,4	20,05	**BF10-../DSE08LA4**	28	3000	-
0,75	61	117	2,1	23,28	**BF10-../DSE08LA4**	28	3200	-
0,75	55	130	1,85	25,60	**BF10-../DSE08LA4**	28	3350	-
0,75	49,5	144	1,65	28,47	**BF10-../DSE08LA4**	28	3450	-
0,75	45	159	1,5	31,31	**BF10-../DSE08LA4**	28	3600	-
0,75	39	183	1,3	36,15	**BF10-../DSE08LA4**	28	3800	-
0,75	35,5	200	1,2	39,75	**BF10-../DSE08LA4**	28	3950	-
0,75	33	215	1,1	43,06	**BF10-../DSE08LA4**	28	4100	-
0,75	30	235	1,0	47,35	**BF10-../DSE08LA4**	28	4250	-
0,75	27,5	260	0,92	51,28	**BF10-../DSE08LA4**	28	4400	-
0,75	25	285	0,84	56,39	**BF10-../DSE08LA4**	28	4550	-
0,75	58	123	3,3	24,25	**BF20-../DSE08LA4**	35	3950	-
0,75	51	140	3,0	27,62	**BF20-../DSE08LA4**	35	4150	-
0,75	46,5	154	2,7	30,40	**BF20-../DSE08LA4**	35	4400	-
0,75	43	166	2,5	32,58	**BF20-../DSE08LA4**	35	4450	-
0,75	39,5	181	2,3	35,85	**BF20-../DSE08LA4**	35	4650	-
0,75	34	210	2,0	41,72	**BF20-../DSE08LA4**	35	4950	-
0,75	31	230	1,85	45,90	**BF20-../DSE08LA4**	35	5100	-
0,75	29	245	1,7	48,56	**BF20-../DSE08LA4**	35	5200	-
0,75	26,5	270	1,55	53,43	**BF20-../DSE08LA4**	35	5500	-
0,75	24,5	290	1,45	58,24	**BF20-../DSE08LA4**	35	5600	-
0,75	22	325	1,3	64,08	**BF20-../DSE08LA4**	35	5900	-
0,75	20,5	345	1,2	69,70	**BF20-../DSE08LA4**	35	6100	-
0,75	18,5	385	1,1	76,69	**BF20-../DSE08LA4**	35	6300	-
0,75	16,5	430	0,98	87,31	**BF20-../DSE08LA4**	35	6600	-
0,75	15	475	0,88	96,08	**BF20-../DSE08LA4**	35	6900	-
0,75	14	510	0,82	100,2	**BF20-../DSE08LA4**	35	7000	-
0,75	40	179	3,2	35,00	**BF30-../DSE08LA4**	45	4200	-
0,75	36,5	196	2,9	38,49	**BF30-../DSE08LA4**	45	4400	-
0,75	34,5	205	2,8	41,01	**BF30-../DSE08LA4**	45	4500	-
0,75	31,5	225	2,6	45,10	**BF30-../DSE08LA4**	45	4700	-
0,75	27	265	2,2	52,20	**BF30-../DSE08LA4**	45	5000	-
0,75	24,5	290	2,0	57,41	**BF30-../DSE08LA4**	45	5200	-
0,75	23	310	1,85	61,17	**BF30-../DSE08LA4**	45	5300	-
0,75	21	340	1,7	67,28	**BF30-../DSE08LA4**	45	5500	-
0,75	19,5	365	1,6	72,13	**BF30-../DSE08LA4**	45	5700	-
0,75	18	395	1,45	79,34	**BF30-../DSE08LA4**	45	5900	-
0,75	16,5	430	1,35	87,08	**BF30-../DSE08LA4**	45	6200	-
0,75	15	475	1,2	95,79	**BF30-../DSE08LA4**	45	6400	-
0,75	13,5	530	1,1	107,6	**BF30-../DSE08LA4**	45	6700	-
0,75	12	590	0,97	118,3	**BF30-../DSE08LA4**	45	7000	-
0,75	11,5	620	0,93	124,7	**BF30-../DSE08LA4**	45	7100	-
0,75	10,5	680	0,85	137,1	**BF30-../DSE08LA4**	45	7400	-
0,75	26,5	270	3,3	53,82	**BF40-../DSE08LA4**	54	7200	-
0,75	23	310	2,9	61,25	**BF40-../DSE08LA4**	54	7600	-
0,75	21	340	2,6	67,38	**BF40-../DSE08LA4**	54	8000	-
0,75	20	355	2,5	71,40	**BF40-../DSE08LA4**	54	8100	-
0,75	18	395	2,3	78,55	**BF40-../DSE08LA4**	54	8500	-
0,75	17	420	2,1	83,91	**BF40-../DSE08LA4**	54	8700	-
0,75	15,5	460	1,95	92,31	**BF40-../DSE08LA4**	54	9100	-
0,75	14	510	1,75	101,0	**BF40-../DSE08LA4**	54	9400	-
0,75	13	550	1,65	111,1	**BF40-../DSE08LA4**	54	9800	-
0,75	11,5	620	1,45	124,5	**BF40-../DSE08LA4**	54	10200	-
0,75	10,5	680	1,3	137,0	**BF40-../DSE08LA4**	54	10600	-
0,75	10	710	1,25	141,4	**BF40Z-../DSE08LA4**	58	10600	-
0,75	9,0	790	1,15	155,6	**BF40Z-../DSE08LA4**	58	10600	-
0,75	8,2	870	1,05	171,2	**BF40Z-../DSE08LA4**	58	10600	-
0,75	7,5	950	0,95	188,3	**BF40Z-../DSE08LA4**	58	10600	-
0,75	7,0	1020	0,88	202,2	**BF40Z-../DSE08LA4**	58	10600	-

Крутящий момент обозначенный (*) является максимально допустимым значением при коэффициенте эксплуатации f_B=1,0.

Таблицы подбора плоских цилиндрических мотор-редукторов DSE - IE1

0,75 кВт

P_N	50 Гц			i	Тип	m	F_{RN}	F_{RV}
	n_2	M_2	f_B					
[кВт]	[об/мин]	[Нм]	[—]	[:1]		[кг]	[N]	[N]
0,75	6,3	1130	0,8	222,4	**BF40Z-../DSE08LA4**	58	10600	-
0,75	17,5	405	3,2	81,33	**BF50-../DSE08LA4**	83	11300	-
0,75	16	445	2,9	90,24	**BF50-../DSE08LA4**	83	11800	-
0,75	14	510	2,5	100,9	**BF50-../DSE08LA4**	83	12300	-
0,75	12,5	570	2,3	114,0	**BF50-../DSE08LA4**	83	12900	-
0,75	11	650	2,0	127,5	**BF50-../DSE08LA4**	83	13600	-
0,75	10,5	680	1,9	138,1	**BF50Z-../DSE08LA4**	88	13600	-
0,75	9,1	780	1,65	154,5	**BF50Z-../DSE08LA4**	88	13600	-
0,75	7,7	930	1,4	183,5	**BF50Z-../DSE08LA4**	88	13600	-
0,75	6,9	1030	1,25	205,2	**BF50Z-../DSE08LA4**	88	13600	-
0,75	5,7	1250	1,05	247,5	**BF50Z-../DSE08LA4**	88	13600	-
0,75	5,1	1400	0,93	276,8	**BF50Z-../DSE08LA4**	88	13600	-
0,75	4,5	1590	0,82	316,6	**BF50Z-../DSE08LA4**	88	13600	-
0,75	10	710	3,2	140,8	**BF60Z-../DSE08LA4**	131	15300	43300
0,75	8,3	860	2,7	169,2	**BF60Z-../DSE08LA4**	131	15300	43300
0,75	7,5	950	2,4	187,7	**BF60Z-../DSE08LA4**	131	15300	43300
0,75	6,4	1110	2,1	221,4	**BF60Z-../DSE08LA4**	131	15300	43300
0,75	5,8	1230	1,85	245,6	**BF60Z-../DSE08LA4**	131	15300	43300
0,75	4,8	1490	1,55	293,4	**BF60Z-../DSE08LA4**	131	15300	43300
0,75	4,3	1660	1,4	325,6	**BF60Z-../DSE08LA4**	131	15300	43300
0,75	3,7	1930	1,2	380,0	**BF60Z-../DSE08LA4**	131	15300	43300
0,75	3,4	2100	1,1	421,6	**BF60Z-../DSE08LA4**	131	15300	43300
0,75	3,1	2300	1,0	459,9	**BF60Z-../DSE08LA4**	131	15300	43300
0,75	2,8	2550	0,9	510,3	**BF60Z-../DSE08LA4**	131	15300	43300
0,75	2,5	2600	0,96	569,3	**BF60G20-../DSE08LA4**	139	15300	43300
0,75	2,1	3100	0,81	689,0	**BF60G20-../DSE08LA4**	139	15300	43300
0,75	4,1	1740	3,0	341,7	**BF70Z-../DSE08LA4**	220	16100	47700
0,75	3,6	1980	2,6	398,7	**BF70Z-../DSE08LA4**	220	16100	47700
0,75	3,2	2200	2,4	439,2	**BF70Z-../DSE08LA4**	220	16100	47700
0,75	2,8	2550	2,0	512,4	**BF70Z-../DSE08LA4**	220	16100	47700
0,75	2,7	2400	2,4	524,1	**BF70G20-../DSE08LA4**	217	16100	47700
0,75	2,5	2600	2,2	577,5	**BF70G20-../DSE08LA4**	217	16100	47700
0,75	2,1	3100	1,85	673,6	**BF70G20-../DSE08LA4**	217	16100	47700
0,75	1,7	3950	1,45	872,1	**BF70G20-../DSE08LA4**	217	16100	47700
0,75	1,4	4800	1,2	1017	**BF70G20-../DSE08LA4**	217	16100	47700
0,75	1,1	6100	0,93	1390	**BF70G20-../DSE08LA4**	217	16100	47700
0,75	2,2	3250	3,2	662,1	**BF80Z-../DSE08LA4**	336	39600	75000
0,75	1,9	3750	2,8	770,6	**BF80Z-../DSE08LA4**	336	39600	75000
0,75	1,7	4200	2,5	874,6	**BF80Z-../DSE08LA4**	336	39600	75000
0,75	1,5	4750	2,2	990,4	**BF80Z-../DSE08LA4**	336	39600	75000
0,75	1,3	5500	1,9	1124	**BF80Z-../DSE08LA4**	336	39600	75000
0,75	1,1	5000	2,1	1329	**BF80G40-../DSE08LA4**	341	39600	75000
0,75	0,95	6100	1,7	1491	**BF80G40-../DSE08LA4**	341	39600	75000
0,75	0,85	6800	1,55	1693	**BF80G40-../DSE08LA4**	341	39600	75000
0,75	0,7	8600	1,2	2051	**BF80G40-../DSE08LA4**	341	39600	75000
0,75	0,6	10300	1,0	2422	**BF80G40-../DSE08LA4**	341	39600	75000
0,75	1,0	5700	3,2	1444	**BF90G50-../DSE08LA4**	612	42800	120000
0,75	0,85	6800	2,7	1678	**BF90G50-../DSE08LA4**	612	42800	120000
0,75	0,75	7700	2,4	1867	**BF90G50-../DSE08LA4**	612	42800	120000
0,75	0,65	8900	2,1	2154	**BF90G50-../DSE08LA4**	612	42800	120000
0,75	0,55	10600	1,75	2656	**BF90G50-../DSE08LA4**	612	42800	120000
0,75	0,48	12600	1,45	2952	**BF90G50-../DSE08LA4**	612	42800	120000
0,75	0,43	14100	1,3	3286	**BF90G50-../DSE08LA4**	612	42800	120000
0,75	0,39	15800	1,15	3644	**BF90G50-../DSE08LA4**	612	42800	120000

1,1 кВт

P_N	50 Гц			i	Тип	m	F_{RN}	F_{RV}
	n_2	M_2	f_B					
[кВт]	[об/мин]	[Нм]	[—]	[:1]		[кг]	[N]	[N]
1,1	245	42,5	1,45	5,72	**BF06-../DSE08XA4**	18	1600	-

Крутящий момент обозначенный (*) является максимально допустимым значением при коэффициенте эксплуатации f_B=1,0.

1,1 кВт

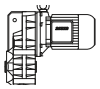

P_N	50 Гц			i	Тип	m	F_{RN}	F_{RV}
	n_2	M_2	f_B					
[кВт]	[об/мин]	[Нм]	[—]	[:1]		[кг]	[N]	[N]
1,1	183	57	1,2	7,66	**BF06-../DSE08XA4**	18	1800	-
1,1	153	68	1,05	9,21	**BF06-../DSE08XA4**	18	1900	-
1,1	116	90	0,83	12,07	**BF06-../DSE08XA4**	18	2000	-
1,1	99	106	0,8	14,21	**BF06-../DSE08XA4**	18	2100	-
1,1	250	42	3,3	5,60	**BF10-../DSE08XA4**	30	1950	-
1,1	185	56	2,7	7,58	**BF10-../DSE08XA4**	30	2200	-
1,1	145	72	2,5	9,69	**BF10-../DSE08XA4**	30	2350	-
1,1	119	88	2,1	11,84	**BF10-../DSE08XA4**	30	2500	-
1,1	94	111	1,65	15,04	**BF10-../DSE08XA4**	30	2800	-
1,1	77	136	1,75	18,23	**BF10-../DSE08XA4**	30	2900	-
1,1	70	150	1,6	20,05	**BF10-../DSE08XA4**	30	3000	-
1,1	61	172	1,4	23,28	**BF10-../DSE08XA4**	30	3200	-
1,1	55	191	1,25	25,60	**BF10-../DSE08XA4**	30	3350	-
1,1	49,5	210	1,15	28,47	**BF10-../DSE08XA4**	30	3450	-
1,1	45	230	1,05	31,31	**BF10-../DSE08XA4**	30	3600	-
1,1	39	265	0,91	36,15	**BF10-../DSE08XA4**	30	3800	-
1,1	35,5	295	0,81	39,75	**BF10-../DSE08XA4**	30	3950	-
1,1	134	78	3,3	10,51	**BF20-../DSE08XA4**	36	3100	-
1,1	107	98	2,9	13,18	**BF20-../DSE08XA4**	36	3300	-
1,1	91	115	2,7	15,54	**BF20-../DSE08XA4**	36	3450	-
1,1	84	125	2,9	16,77	**BF20-../DSE08XA4**	36	3500	-
1,1	76	138	2,7	18,45	**BF20-../DSE08XA4**	36	3600	-
1,1	64	164	2,4	22,04	**BF20-../DSE08XA4**	36	3800	-
1,1	58	181	2,2	24,25	**BF20-../DSE08XA4**	36	3950	-
1,1	51	205	2,0	27,62	**BF20-../DSE08XA4**	36	4150	-
1,1	46,5	225	1,85	30,40	**BF20-../DSE08XA4**	36	4400	-
1,1	43	240	1,75	32,58	**BF20-../DSE08XA4**	36	4450	-
1,1	39,5	265	1,6	35,85	**BF20-../DSE08XA4**	36	4650	-
1,1	34	305	1,4	41,72	**BF20-../DSE08XA4**	36	4950	-
1,1	31	335	1,25	45,90	**BF20-../DSE08XA4**	36	5100	-
1,1	29	360	1,15	48,56	**BF20-../DSE08XA4**	36	5200	-
1,1	26,5	395	1,05	53,43	**BF20-../DSE08XA4**	36	5500	-
1,1	24,5	425	0,99	58,24	**BF20-../DSE08XA4**	36	5600	-
1,1	22	475	0,88	64,08	**BF20-../DSE08XA4**	36	5900	-
1,1	20,5	510	0,82	69,70	**BF20-../DSE08XA4**	36	6100	-
1,1	65	161	3,3	21,85	**BF30-../DSE08XA4**	46	3500	-
1,1	59	178	3,1	24,03	**BF30-../DSE08XA4**	46	3600	-
1,1	50	210	2,7	28,23	**BF30-../DSE08XA4**	46	3800	-
1,1	45,5	230	2,5	31,05	**BF30-../DSE08XA4**	46	4000	-
1,1	40	260	2,2	35,00	**BF30-../DSE08XA4**	46	4200	-
1,1	36,5	285	2,0	38,49	**BF30-../DSE08XA4**	46	4400	-
1,1	34,5	300	1,9	41,01	**BF30-../DSE08XA4**	46	4500	-
1,1	31,5	330	1,75	45,10	**BF30-../DSE08XA4**	46	4700	-
1,1	27	385	1,5	52,20	**BF30-../DSE08XA4**	46	5000	-
1,1	24,5	425	1,35	57,41	**BF30-../DSE08XA4**	46	5200	-
1,1	23	455	1,25	61,17	**BF30-../DSE08XA4**	46	5300	-
1,1	21	500	1,15	67,28	**BF30-../DSE08XA4**	46	5500	-
1,1	19,5	530	1,1	72,13	**BF30-../DSE08XA4**	46	5700	-
1,1	18	580	0,99	79,34	**BF30-../DSE08XA4**	46	5900	-
1,1	16,5	630	0,91	87,08	**BF30-../DSE08XA4**	46	6200	-
1,1	15	700	0,82	95,79	**BF30-../DSE08XA4**	46	6400	-
1,1	37,5	280	3,2	37,64	**BF40-../DSE08XA4**	55	6200	-
1,1	34	305	3,0	41,42	**BF40-../DSE08XA4**	55	6500	-
1,1	31	335	2,7	45,56	**BF40-../DSE08XA4**	55	6800	-
1,1	29	360	2,5	48,92	**BF40-../DSE08XA4**	55	7000	-
1,1	26,5	395	2,3	53,82	**BF40-../DSE08XA4**	55	7200	-
1,1	23	455	2,0	61,25	**BF40-../DSE08XA4**	55	7600	-
1,1	21	500	1,8	67,38	**BF40-../DSE08XA4**	55	8000	-
1,1	20	520	1,75	71,40	**BF40-../DSE08XA4**	55	8100	-
1,1	18	580	1,55	78,55	**BF40-../DSE08XA4**	55	8500	-
1,1	17	610	1,5	83,91	**BF40-../DSE08XA4**	55	8700	-
1,1	15,5	670	1,35	92,31	**BF40-../DSE08XA4**	55	9100	-
1,1	14	750	1,2	101,0	**BF40-../DSE08XA4**	55	9400	-
1,1	13	800	1,15	111,1	**BF40-../DSE08XA4**	55	9800	-
1,1	11,5	910	0,99	124,5	**BF40-../DSE08XA4**	55	10200	-
1,1	10,5	1000	0,9	137,0	**BF40-../DSE08XA4**	55	10600	-

Крутящий момент обозначенный (*) является максимально допустимым значением при коэффициенте эксплуатации f_B=1,0.

Таблицы подбора плоских цилиндрических мотор-редукторов DSE - IE1

1,1 кВт

P_N	50 Гц			i	Тип	m	F_{RN}	F_{RV}
	n_2	M_2	f_B					
[кВт]	[об/мин]	[Нм]	[—]	[:1]		[кг]	[N]	[N]
1,1	10	1050	0,86	141,4	**BF40Z-../DSE08XA4**	59	10600	-
1,1	25	420	3,1	56,86	**BF50-../DSE08XA4**	84	9300	-
1,1	22,5	465	2,8	63,59	**BF50-../DSE08XA4**	84	9800	-
1,1	19,5	530	2,5	72,72	**BF50-../DSE08XA4**	84	10700	-
1,1	17,5	600	2,2	81,33	**BF50-../DSE08XA4**	84	11300	-
1,1	16	650	2,0	90,24	**BF50-../DSE08XA4**	84	11800	-
1,1	14	750	1,75	100,9	**BF50-../DSE08XA4**	84	12300	-
1,1	12,5	840	1,55	114,0	**BF50-../DSE08XA4**	84	12900	-
1,1	11	950	1,35	127,5	**BF50-../DSE08XA4**	84	13600	-
1,1	10,5	1000	1,3	138,1	**BF50Z-../DSE08XA4**	88	13600	-
1,1	9,1	1150	1,15	154,5	**BF50Z-../DSE08XA4**	88	13600	-
1,1	7,7	1360	0,96	183,5	**BF50Z-../DSE08XA4**	88	13600	-
1,1	6,9	1520	0,86	205,2	**BF50Z-../DSE08XA4**	88	13600	-
1,1	10	1050	2,2	140,8	**BF60Z-../DSE08XA4**	132	15300	43300
1,1	8,3	1260	1,85	169,2	**BF60Z-../DSE08XA4**	132	15300	43300
1,1	7,5	1400	1,65	187,7	**BF60Z-../DSE08XA4**	132	15300	43300
1,1	6,4	1640	1,4	221,4	**BF60Z-../DSE08XA4**	132	15300	43300
1,1	5,8	1810	1,25	245,6	**BF60Z-../DSE08XA4**	132	15300	43300
1,1	4,8	2150	1,05	293,4	**BF60Z-../DSE08XA4**	132	15300	43300
1,1	4,3	2400	0,96	325,6	**BF60Z-../DSE08XA4**	132	15300	43300
1,1	3,7	2800	0,82	380,0	**BF60Z-../DSE08XA4**	132	15300	43300
1,1	6,1	1720	3,0	233,0	**BF70Z-../DSE08XA4**	220	16100	47700
1,1	5,5	1910	2,7	258,7	**BF70Z-../DSE08XA4**	220	16100	47700
1,1	4,7	2200	2,4	301,8	**BF70Z-../DSE08XA4**	220	16100	47700
1,1	4,1	2550	2,0	341,7	**BF70Z-../DSE08XA4**	220	16100	47700
1,1	3,6	2900	1,8	398,7	**BF70Z-../DSE08XA4**	220	16100	47700
1,1	3,2	3250	1,6	439,2	**BF70Z-../DSE08XA4**	220	16100	47700
1,1	2,8	3750	1,4	512,4	**BF70Z-../DSE08XA4**	220	16100	47700
1,1	2,7	3650	1,55	524,1	**BF70G20-../DSE08XA4**	218	16100	47700
1,1	2,5	3950	1,45	577,5	**BF70G20-../DSE08XA4**	218	16100	47700
1,1	2,1	4700	1,2	673,6	**BF70G20-../DSE08XA4**	218	16100	47700
1,1	1,7	5900	0,97	872,1	**BF70G20-../DSE08XA4**	218	16100	47700
1,1	3,2	3250	3,2	450,4	**BF80Z-../DSE08XA4**	337	39600	75000
1,1	2,8	3750	2,8	511,2	**BF80Z-../DSE08XA4**	337	39600	75000
1,1	2,4	4350	2,4	583,4	**BF80Z-../DSE08XA4**	337	39600	75000
1,1	2,2	4750	2,2	662,1	**BF80Z-../DSE08XA4**	337	39600	75000
1,1	1,9	5500	1,9	770,6	**BF80Z-../DSE08XA4**	337	39600	75000
1,1	1,7	6100	1,7	874,6	**BF80Z-../DSE08XA4**	337	39600	75000
1,1	1,5	7000	1,5	990,4	**BF80Z-../DSE08XA4**	337	39600	75000
1,1	1,3	8000	1,3	1124	**BF80Z-../DSE08XA4**	337	39600	75000
1,1	1,1	8100	1,3	1329	**BF80G40-../DSE08XA4**	342	39600	75000
1,1	0,95	9600	1,1	1491	**BF80G40-../DSE08XA4**	342	39600	75000
1,1	1,4	6100	3,0	1043	**BF90G50-../DSE08XA4**	613	42800	120000
1,1	1,2	7100	2,6	1204	**BF90G50-../DSE08XA4**	613	42800	120000
1,1	1,0	9100	2,0	1444	**BF90G50-../DSE08XA4**	613	42800	120000
1,1	0,85	10700	1,75	1678	**BF90G50-../DSE08XA4**	613	42800	120000
1,1	0,75	12200	1,5	1867	**BF90G50-../DSE08XA4**	613	42800	120000
1,1	0,65	14100	1,3	2154	**BF90G50-../DSE08XA4**	613	42800	120000
1,1	0,55	16700	1,1	2656	**BF90G50-../DSE08XA4**	613	42800	120000

1,5 кВт

P_N	50 Гц			i	Тип	m	F_{RN}	F_{RV}
	n_2	M_2	f_B					
[кВт]	[об/мин]	[Нм]	[—]	[:1]		[кг]	[N]	[N]
1,5	255	56	2,5	5,60	**BF10-../DSE09LA4**	36	1950	-
1,5	188	76	2,0	7,58	**BF10-../DSE09LA4**	36	2200	-
1,5	147	97	1,8	9,69	**BF10-../DSE09LA4**	36	2350	-
1,5	120	119	1,55	11,84	**BF10-../DSE09LA4**	36	2500	-
1,5	95	150	1,2	15,04	**BF10-../DSE09LA4**	36	2800	-
1,5	78	183	1,3	18,23	**BF10-../DSE09LA4**	36	2900	-

Крутящий момент обозначенный (*) является максимально допустимым значением при коэффициенте эксплуатации f_B=1,0.

1,5 кВт

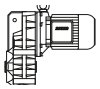

P_N	50 Гц			i	Тип	m	F_{RN}	F_{RV}
	n_2	M_2	f_B					
[кВт]	[об/мин]	[Нм]	[—]	[:1]		[кг]	[N]	[N]
1,5	71	200	1,2	20,05	**BF10-../DSE09LA4**	36	3000	-
1,5	61	230	1,05	23,28	**BF10-../DSE09LA4**	36	3200	-
1,5	56	255	0,94	25,60	**BF10-../DSE09LA4**	36	3350	-
1,5	50	285	0,84	28,47	**BF10-../DSE09LA4**	36	3450	-
1,5	178	80	2,8	8,00	**BF20-../DSE09LA4**	42	2850	-
1,5	136	105	2,4	10,51	**BF20-../DSE09LA4**	42	3100	-
1,5	108	132	2,2	13,18	**BF20-../DSE09LA4**	42	3300	-
1,5	92	155	2,0	15,54	**BF20-../DSE09LA4**	42	3450	-
1,5	85	168	2,2	16,77	**BF20-../DSE09LA4**	42	3500	-
1,5	77	186	2,0	18,45	**BF20-../DSE09LA4**	42	3600	-
1,5	65	220	1,8	22,04	**BF20-../DSE09LA4**	42	3800	-
1,5	59	240	1,7	24,25	**BF20-../DSE09LA4**	42	3950	-
1,5	52	275	1,55	27,62	**BF20-../DSE09LA4**	42	4150	-
1,5	47	300	1,4	30,40	**BF20-../DSE09LA4**	42	4400	-
1,5	44	325	1,3	32,58	**BF20-../DSE09LA4**	42	4450	-
1,5	40	355	1,2	35,85	**BF20-../DSE09LA4**	42	4650	-
1,5	34,5	415	1,0	41,72	**BF20-../DSE09LA4**	42	4950	-
1,5	31	460	0,91	45,90	**BF20-../DSE09LA4**	42	5100	-
1,5	29,5	485	0,87	48,56	**BF20-../DSE09LA4**	42	5200	-
1,5	143	100	3,2	9,99	**BF30-../DSE09LA4**	53	2850	-
1,5	110	130	2,8	12,91	**BF30-../DSE09LA4**	53	3050	-
1,5	89	160	2,6	16,00	**BF30-../DSE09LA4**	53	3250	-
1,5	81	176	2,7	17,65	**BF30-../DSE09LA4**	53	3300	-
1,5	74	193	2,6	19,41	**BF30-../DSE09LA4**	53	3400	-
1,5	65	220	2,4	21,85	**BF30-../DSE09LA4**	53	3500	-
1,5	60	235	2,4	24,03	**BF30-../DSE09LA4**	53	3600	-
1,5	51	280	2,1	28,23	**BF30-../DSE09LA4**	53	3800	-
1,5	46	310	1,85	31,05	**BF30-../DSE09LA4**	53	4000	-
1,5	41	345	1,65	35,00	**BF30-../DSE09LA4**	53	4200	-
1,5	37	385	1,5	38,49	**BF30-../DSE09LA4**	53	4400	-
1,5	35	405	1,4	41,01	**BF30-../DSE09LA4**	53	4500	-
1,5	31,5	450	1,3	45,10	**BF30-../DSE09LA4**	53	4700	-
1,5	27,5	520	1,1	52,20	**BF30-../DSE09LA4**	53	5000	-
1,5	25	570	1,0	57,41	**BF30-../DSE09LA4**	53	5200	-
1,5	23,5	600	0,96	61,17	**BF30-../DSE09LA4**	53	5300	-
1,5	21,5	660	0,87	67,28	**BF30-../DSE09LA4**	53	5500	-
1,5	20	710	0,81	72,13	**BF30-../DSE09LA4**	53	5700	-
1,5	66	215	3,3	21,60	**BF40-../DSE09LA4**	62	5200	-
1,5	60	235	3,1	23,77	**BF40-../DSE09LA4**	62	5400	-
1,5	53	270	2,9	26,86	**BF40-../DSE09LA4**	62	5600	-
1,5	48,5	295	2,7	29,55	**BF40-../DSE09LA4**	62	5800	-
1,5	42	340	2,5	34,21	**BF40-../DSE09LA4**	62	6000	-
1,5	38	375	2,4	37,64	**BF40-../DSE09LA4**	62	6200	-
1,5	34,5	415	2,2	41,42	**BF40-../DSE09LA4**	62	6500	-
1,5	31,5	450	2,0	45,56	**BF40-../DSE09LA4**	62	6800	-
1,5	29,5	485	1,85	48,92	**BF40-../DSE09LA4**	62	7000	-
1,5	26,5	540	1,65	53,82	**BF40-../DSE09LA4**	62	7200	-
1,5	23,5	600	1,5	61,25	**BF40-../DSE09LA4**	62	7600	-
1,5	21,5	660	1,35	67,38	**BF40-../DSE09LA4**	62	8000	-
1,5	20	710	1,25	71,40	**BF40-../DSE09LA4**	62	8100	-
1,5	18,5	770	1,15	78,55	**BF40-../DSE09LA4**	62	8500	-
1,5	17	840	1,05	83,91	**BF40-../DSE09LA4**	62	8700	-
1,5	15,5	920	0,98	92,31	**BF40-../DSE09LA4**	62	9100	-
1,5	14,5	980	0,92	101,0	**BF40-../DSE09LA4**	62	9400	-
1,5	13	1100	0,82	111,1	**BF40-../DSE09LA4**	62	9800	-
1,5	34	420	3,1	42,15	**BF50-../DSE09LA4**	90	8500	-
1,5	30,5	465	2,8	47,14	**BF50-../DSE09LA4**	90	8900	-
1,5	25	570	2,3	56,86	**BF50-../DSE09LA4**	90	9300	-
1,5	22,5	630	2,1	63,59	**BF50-../DSE09LA4**	90	9800	-
1,5	20	710	1,85	72,72	**BF50-../DSE09LA4**	90	10700	-
1,5	17,5	810	1,6	81,33	**BF50-../DSE09LA4**	90	11300	-
1,5	16	890	1,45	90,24	**BF50-../DSE09LA4**	90	11800	-
1,5	14,5	980	1,35	100,9	**BF50-../DSE09LA4**	90	12300	-
1,5	12,5	1140	1,15	114,0	**BF50-../DSE09LA4**	90	12900	-
1,5	11,5	1240	1,05	127,5	**BF50-../DSE09LA4**	90	13600	-
1,5	10,5	1360	0,96	138,1	**BF50Z-../DSE09LA4**	95	13600	-

Крутящий момент обозначенный (*) является максимально допустимым значением при коэффициенте эксплуатации f_B=1,0.

1,5 кВт

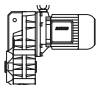

P_N	50 Гц			i	Тип	m	F_{RN}	F_{RV}
	n_2	M_2	f_B					
[кВт]	[об/мин]	[Нм]	[—]	[:1]		[кг]	[N]	[N]
1,5	9,2	1550	0,84	154,5	**BF50Z-../DSE09LA4**	95	13600	-
1,5	20	710	3,2	72,15	**BF60-../DSE09LA4**	120	12000	34000
1,5	18	790	2,9	80,05	**BF60-../DSE09LA4**	120	12600	35600
1,5	15,5	920	2,5	93,44	**BF60-../DSE09LA4**	120	13500	38200
1,5	14	1020	2,3	103,7	**BF60-../DSE09LA4**	120	14100	39900
1,5	13	1100	2,1	113,1	**BF60-../DSE09LA4**	120	14600	41300
1,5	11,5	1240	1,85	125,5	**BF60-../DSE09LA4**	120	15300	43300
1,5	10,5	1360	1,7	140,8	**BF60Z-../DSE09LA4**	139	15300	43300
1,5	8,4	1700	1,35	169,2	**BF60Z-../DSE09LA4**	139	15300	43300
1,5	7,6	1880	1,2	187,7	**BF60Z-../DSE09LA4**	139	15300	43300
1,5	6,5	2200	1,05	221,4	**BF60Z-../DSE09LA4**	139	15300	43300
1,5	5,8	2450	0,94	245,6	**BF60Z-../DSE09LA4**	139	15300	43300
1,5	8,0	1790	2,9	179,7	**BF70Z-../DSE09LA4**	227	16100	47700
1,5	7,2	1980	2,6	199,7	**BF70Z-../DSE09LA4**	227	16100	47700
1,5	6,1	2300	2,3	233,0	**BF70Z-../DSE09LA4**	227	16100	47700
1,5	5,5	2600	2,0	258,7	**BF70Z-../DSE09LA4**	227	16100	47700
1,5	4,8	2950	1,75	301,8	**BF70Z-../DSE09LA4**	227	16100	47700
1,5	4,2	3400	1,55	341,7	**BF70Z-../DSE09LA4**	227	16100	47700
1,5	3,6	3950	1,3	398,7	**BF70Z-../DSE09LA4**	227	16100	47700
1,5	3,3	4300	1,2	439,2	**BF70Z-../DSE09LA4**	227	16100	47700
1,5	2,8	5100	1,0	512,4	**BF70Z-../DSE09LA4**	227	16100	47700
1,5	2,5	5400	1,05	577,5	**BF70G20-../DSE09LA4**	225	16100	47700
1,5	2,2	6200	0,92	673,6	**BF70G20-../DSE09LA4**	225	16100	47700
1,5	4,1	3450	3,0	347,3	**BF80Z-../DSE09LA4**	344	39600	75000
1,5	3,7	3850	2,7	394,2	**BF80Z-../DSE09LA4**	344	39600	75000
1,5	3,2	4450	2,4	450,4	**BF80Z-../DSE09LA4**	344	39600	75000
1,5	2,8	5100	2,1	511,2	**BF80Z-../DSE09LA4**	344	39600	75000
1,5	2,5	5700	1,85	583,4	**BF80Z-../DSE09LA4**	344	39600	75000
1,5	2,2	6500	1,6	662,1	**BF80Z-../DSE09LA4**	344	39600	75000
1,5	1,9	7500	1,4	770,6	**BF80Z-../DSE09LA4**	344	39600	75000
1,5	1,7	8400	1,25	874,6	**BF80Z-../DSE09LA4**	344	39600	75000
1,5	1,5	9500	1,1	990,4	**BF80Z-../DSE09LA4**	344	39600	75000
1,5	1,3	11000	0,95	1124	**BF80Z-../DSE09LA4**	344	39600	75000
1,5	1,1	11500	0,91	1329	**BF80G40-../DSE09LA4**	349	39600	75000
1,5	1,0	12900	0,81	1491	**BF80G40-../DSE09LA4**	349	39600	75000
1,5	2,5	5700	3,2	591,1	**BF90Z-../DSE09LA4**	608	42800	120000
1,5	2,2	6500	2,8	658,1	**BF90Z-../DSE09LA4**	608	42800	120000
1,5	1,9	7500	2,5	759,0	**BF90Z-../DSE09LA4**	608	42800	120000
1,5	1,7	8400	2,2	845,1	**BF90Z-../DSE09LA4**	608	42800	120000
1,5	1,5	7900	2,3	976,1	**BF90G50-../DSE09LA4**	620	42800	120000
1,5	1,4	8800	2,1	1043	**BF90G50-../DSE09LA4**	620	42800	120000
1,5	1,2	10300	1,8	1204	**BF90G50-../DSE09LA4**	620	42800	120000
1,5	1,0	12900	1,45	1444	**BF90G50-../DSE09LA4**	620	42800	120000
1,5	0,85	15200	1,2	1678	**BF90G50-../DSE09LA4**	620	42800	120000
1,5	0,8	16100	1,15	1867	**BF90G50-../DSE09LA4**	620	42800	120000
1,5	0,7	18400	1,0	2154	**BF90G50-../DSE09LA4**	620	42800	120000

2,2 кВт

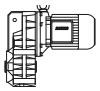

P_N	50 Гц			i	Тип	m	F_{RN}	F_{RV}
	n_2	M_2	f_B					
[кВт]	[об/мин]	[Нм]	[—]	[:1]		[кг]	[N]	[N]
2,2	255	82	1,7	5,60	**BF10-../DSE09XA4**	40	1950	-
2,2	188	111	1,4	7,58	**BF10-../DSE09XA4**	40	2200	-
2,2	147	142	1,25	9,69	**BF10-../DSE09XA4**	40	2350	-
2,2	120	175	1,05	11,84	**BF10-../DSE09XA4**	40	2500	-
2,2	95	220	0,83	15,04	**BF10-../DSE09XA4**	40	2800	-
2,2	78	265	0,91	18,23	**BF10-../DSE09XA4**	40	2900	-
2,2	71	295	0,81	20,05	**BF10-../DSE09XA4**	40	3000	-
2,2	240	87	2,3	6,04	**BF20-../DSE09XA4**	46	2550	-
2,2	178	118	1,85	8,00	**BF20-../DSE09XA4**	46	2850	-

Крутящий момент обозначенный (*) является максимально допустимым значением при коэффициенте эксплуатации f_B=1,0.

2,2 кВт

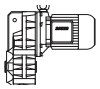

P_N	50 Гц			i	Тип	m	F_{RN}	F_{RV}
	n_2	M_2	f_B					
[кВт]	[об/мин]	[Нм]	[—]	[:1]		[кг]	[N]	[N]
2,2	136	154	1,65	10,51	**BF20-../DSE09XA4**	46	3100	-
2,2	108	194	1,45	13,18	**BF20-../DSE09XA4**	46	3300	-
2,2	92	225	1,35	15,54	**BF20-../DSE09XA4**	46	3450	-
2,2	85	245	1,5	16,77	**BF20-../DSE09XA4**	46	3500	-
2,2	77	270	1,35	18,45	**BF20-../DSE09XA4**	46	3600	-
2,2	65	320	1,25	22,04	**BF20-../DSE09XA4**	46	3800	-
2,2	59	355	1,15	24,25	**BF20-../DSE09XA4**	46	3950	-
2,2	52	400	1,05	27,62	**BF20-../DSE09XA4**	46	4150	-
2,2	47	445	0,94	30,40	**BF20-../DSE09XA4**	46	4400	-
2,2	44	475	0,88	32,58	**BF20-../DSE09XA4**	46	4450	-
2,2	40	520	0,81	35,85	**BF20-../DSE09XA4**	46	4650	-
2,2	225	93	2,8	6,34	**BF30-../DSE09XA4**	57	2400	-
2,2	176	119	2,4	8,07	**BF30-../DSE09XA4**	57	2650	-
2,2	143	146	2,2	9,99	**BF30-../DSE09XA4**	57	2850	-
2,2	110	191	1,9	12,91	**BF30-../DSE09XA4**	57	3050	-
2,2	89	235	1,75	16,00	**BF30-../DSE09XA4**	57	3250	-
2,2	81	255	1,9	17,65	**BF30-../DSE09XA4**	57	3300	-
2,2	74	280	1,8	19,41	**BF30-../DSE09XA4**	57	3400	-
2,2	65	320	1,65	21,85	**BF30-../DSE09XA4**	57	3500	-
2,2	60	350	1,6	24,03	**BF30-../DSE09XA4**	57	3600	-
2,2	51	410	1,4	28,23	**BF30-../DSE09XA4**	57	3800	-
2,2	46	455	1,25	31,05	**BF30-../DSE09XA4**	57	4000	-
2,2	41	510	1,15	35,00	**BF30-../DSE09XA4**	57	4200	-
2,2	37	560	1,05	38,49	**BF30-../DSE09XA4**	57	4400	-
2,2	35	600	0,96	41,01	**BF30-../DSE09XA4**	57	4500	-
2,2	31,5	660	0,87	45,10	**BF30-../DSE09XA4**	57	4700	-
2,2	187	112	3,3	7,62	**BF40-../DSE09XA4**	66	3900	-
2,2	150	140	3,0	9,48	**BF40-../DSE09XA4**	66	4150	-
2,2	121	173	2,7	11,79	**BF40-../DSE09XA4**	66	4450	-
2,2	95	220	2,4	15,02	**BF40-../DSE09XA4**	66	4800	-
2,2	82	255	2,5	17,35	**BF40-../DSE09XA4**	66	4950	-
2,2	75	280	2,4	19,09	**BF40-../DSE09XA4**	66	5100	-
2,2	66	315	2,2	21,60	**BF40-../DSE09XA4**	66	5200	-
2,2	60	350	2,1	23,77	**BF40-../DSE09XA4**	66	5400	-
2,2	53	395	1,95	26,86	**BF40-../DSE09XA4**	66	5600	-
2,2	48,5	430	1,9	29,55	**BF40-../DSE09XA4**	66	5800	-
2,2	42	500	1,7	34,21	**BF40-../DSE09XA4**	66	6000	-
2,2	38	550	1,6	37,64	**BF40-../DSE09XA4**	66	6200	-
2,2	34,5	600	1,5	41,42	**BF40-../DSE09XA4**	66	6500	-
2,2	31,5	660	1,35	45,56	**BF40-../DSE09XA4**	66	6800	-
2,2	29,5	710	1,25	48,92	**BF40-../DSE09XA4**	66	7000	-
2,2	26,5	790	1,15	53,82	**BF40-../DSE09XA4**	66	7200	-
2,2	23,5	890	1,0	61,25	**BF40-../DSE09XA4**	66	7600	-
2,2	21,5	970	0,93	67,38	**BF40-../DSE09XA4**	66	8000	-
2,2	20	1050	0,86	71,40	**BF40-../DSE09XA4**	66	8100	-
2,2	18,5	1130	0,8	78,55	**BF40-../DSE09XA4**	66	8500	-
2,2	62	335	3,3	23,14	**BF50-../DSE09XA4**	94	6800	-
2,2	55	380	3,1	25,88	**BF50-../DSE09XA4**	94	7100	-
2,2	45	465	2,7	31,73	**BF50-../DSE09XA4**	94	7500	-
2,2	40,5	510	2,5	35,49	**BF50-../DSE09XA4**	94	7800	-
2,2	34	610	2,1	42,15	**BF50-../DSE09XA4**	94	8500	-
2,2	30,5	680	1,9	47,14	**BF50-../DSE09XA4**	94	8900	-
2,2	25	840	1,55	56,86	**BF50-../DSE09XA4**	94	9300	-
2,2	22,5	930	1,4	63,59	**BF50-../DSE09XA4**	94	9800	-
2,2	20	1050	1,25	72,72	**BF50-../DSE09XA4**	94	10700	-
2,2	17,5	1200	1,1	81,33	**BF50-../DSE09XA4**	94	11300	-
2,2	16	1310	0,99	90,24	**BF50-../DSE09XA4**	94	11800	-
2,2	14,5	1440	0,9	100,9	**BF50-../DSE09XA4**	94	12300	-
2,2	31	670	3,3	46,16	**BF60-../DSE09XA4**	124	9900	28000
2,2	26,5	790	2,9	54,44	**BF60-../DSE09XA4**	124	10500	29700
2,2	24	870	2,6	60,40	**BF60-../DSE09XA4**	124	11100	31400
2,2	20	1050	2,2	72,15	**BF60-../DSE09XA4**	124	12000	34000
2,2	18	1160	2,0	80,05	**BF60-../DSE09XA4**	124	12600	35600
2,2	15,5	1350	1,7	93,44	**BF60-../DSE09XA4**	124	13500	38200
2,2	14	1500	1,55	103,7	**BF60-../DSE09XA4**	124	14100	39900
2,2	13	1610	1,45	113,1	**BF60-../DSE09XA4**	124	14600	41300

Крутящий момент обозначенный (*) является максимально допустимым значением при коэффициенте эксплуатации f_B=1,0.

2,2 кВт

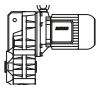

P_N	50 Гц			i	Тип	m	F_{RN}	F_{RV}
	n_2	M_2	f_B					
[кВт]	[об/мин]	[Нм]	[—]	[:1]		[кг]	[N]	[N]
2,2	11,5	1820	1,25	125,5	**BF60-../DSE09XA4**	124	15300	43300
2,2	10,5	2000	1,15	140,8	**BF60Z-../DSE09XA4**	143	15300	43300
2,2	8,4	2500	0,92	169,2	**BF60Z-../DSE09XA4**	143	15300	43300
2,2	7,6	2750	0,84	187,7	**BF60Z-../DSE09XA4**	143	15300	43300
2,2	12	1750	3,0	122,7	**BF70-../DSE09XA4**	210	16100	47700
2,2	11	1910	2,7	133,0	**BF70Z-../DSE09XA4**	231	16100	47700
2,2	9,3	2250	2,3	154,0	**BF70Z-../DSE09XA4**	231	16100	47700
2,2	8,0	2600	2,0	179,7	**BF70Z-../DSE09XA4**	231	16100	47700
2,2	7,2	2900	1,8	199,7	**BF70Z-../DSE09XA4**	231	16100	47700
2,2	6,1	3400	1,55	233,0	**BF70Z-../DSE09XA4**	231	16100	47700
2,2	5,5	3800	1,35	258,7	**BF70Z-../DSE09XA4**	231	16100	47700
2,2	4,8	4350	1,2	301,8	**BF70Z-../DSE09XA4**	231	16100	47700
2,2	4,2	5000	1,05	341,7	**BF70Z-../DSE09XA4**	231	16100	47700
2,2	3,6	5800	0,9	398,7	**BF70Z-../DSE09XA4**	231	16100	47700
2,2	3,3	6300	0,83	439,2	**BF70Z-../DSE09XA4**	231	16100	47700
2,2	6,8	3050	3,1	209,4	**BF80-../DSE09XA4**	307	34300	75000
2,2	6,0	3500	2,7	237,1	**BF80-../DSE09XA4**	307	36900	75000
2,2	5,3	3950	2,4	269,1	**BF80-../DSE09XA4**	307	39600	75000
2,2	4,9	4250	2,5	291,7	**BF80Z-../DSE09XA4**	348	39600	75000
2,2	4,1	5100	2,1	347,3	**BF80Z-../DSE09XA4**	348	39600	75000
2,2	3,7	5600	1,9	394,2	**BF80Z-../DSE09XA4**	348	39600	75000
2,2	3,2	6500	1,6	450,4	**BF80Z-../DSE09XA4**	348	39600	75000
2,2	2,8	7500	1,4	511,2	**BF80Z-../DSE09XA4**	348	39600	75000
2,2	2,5	8400	1,25	583,4	**BF80Z-../DSE09XA4**	348	39600	75000
2,2	2,2	9500	1,1	662,1	**BF80Z-../DSE09XA4**	348	39600	75000
2,2	1,9	11000	0,95	770,6	**BF80Z-../DSE09XA4**	348	39600	75000
2,2	1,7	12300	0,85	874,6	**BF80Z-../DSE09XA4**	348	39600	75000
2,2	3,2	6500	2,8	456,7	**BF90Z-../DSE09XA4**	612	42800	120000
2,2	2,8	7500	2,5	508,5	**BF90Z-../DSE09XA4**	612	42800	120000
2,2	2,5	8400	2,2	591,1	**BF90Z-../DSE09XA4**	612	42800	120000
2,2	2,2	9500	1,95	658,1	**BF90Z-../DSE09XA4**	612	42800	120000
2,2	1,9	11000	1,7	759,0	**BF90Z-../DSE09XA4**	612	42800	120000
2,2	1,7	12300	1,5	845,1	**BF90Z-../DSE09XA4**	612	42800	120000
2,2	1,5	12400	1,5	976,1	**BF90G50-../DSE09XA4**	624	42800	120000
2,2	1,4	13600	1,35	1043	**BF90G50-../DSE09XA4**	624	42800	120000
2,2	1,2	15900	1,15	1204	**BF90G50-../DSE09XA4**	624	42800	120000
2,2	1,0	19600	0,94	1444	**BF90G50-../DSE09XA4**	624	42800	120000

3 кВт

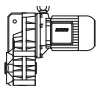

P_N	50 Гц			i	Тип	m	F_{RN}	F_{RV}
	n_2	M_2	f_B					
[кВт]	[об/мин]	[Нм]	[—]	[:1]		[кг]	[N]	[N]
3	225	127	2,1	6,34	**BF30-../DSE11SA4**	66	2400	-
3	176	162	1,75	8,07	**BF30-../DSE11SA4**	66	2650	-
3	143	200	1,6	9,99	**BF30-../DSE11SA4**	66	2850	-
3	110	260	1,4	12,91	**BF30-../DSE11SA4**	66	3050	-
3	89	320	1,3	16,00	**BF30-../DSE11SA4**	66	3250	-
3	81	350	1,35	17,65	**BF30-../DSE11SA4**	66	3300	-
3	74	385	1,3	19,41	**BF30-../DSE11SA4**	66	3400	-
3	65	440	1,2	21,85	**BF30-../DSE11SA4**	66	3500	-
3	60	475	1,15	24,03	**BF30-../DSE11SA4**	66	3600	-
3	51	560	1,05	28,23	**BF30-../DSE11SA4**	66	3800	-
3	46	620	0,93	31,05	**BF30-../DSE11SA4**	66	4000	-
3	41	690	0,83	35,00	**BF30-../DSE11SA4**	66	4200	-
3	245	116	2,9	5,87	**BF40-../DSE11SA4**	80	3550	-
3	187	153	2,4	7,62	**BF40-../DSE11SA4**	80	3900	-
3	150	191	2,2	9,48	**BF40-../DSE11SA4**	80	4150	-
3	121	235	2,0	11,79	**BF40-../DSE11SA4**	80	4450	-
3	95	300	1,75	15,02	**BF40-../DSE11SA4**	80	4800	-
3	82	345	1,85	17,35	**BF40-../DSE11SA4**	80	4950	-
3	75	380	1,75	19,09	**BF40-../DSE11SA4**	80	5100	-

Крутящий момент обозначенный (*) является максимально допустимым значением при коэффициенте эксплуатации f_B=1,0.

3 кВт

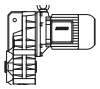

P_N	50 Гц			i	Тип	m	F_{RN}	F_{RV}
	n_2	M_2	f_B					
[кВт]	[об/мин]	[Нм]	[—]	[:1]		[кг]	[N]	[N]
3	66	430	1,65	21,60	**BF40-../DSE11SA4**	80	5200	-
3	60	475	1,55	23,77	**BF40-../DSE11SA4**	80	5400	-
3	53	540	1,45	26,86	**BF40-../DSE11SA4**	80	5600	-
3	48,5	590	1,35	29,55	**BF40-../DSE11SA4**	80	5800	-
3	42	680	1,25	34,21	**BF40-../DSE11SA4**	80	6000	-
3	38	750	1,2	37,64	**BF40-../DSE11SA4**	80	6200	-
3	34,5	830	1,1	41,42	**BF40-../DSE11SA4**	80	6500	-
3	31,5	900	1,0	45,56	**BF40-../DSE11SA4**	80	6800	-
3	29,5	970	0,93	48,92	**BF40-../DSE11SA4**	80	7000	-
3	26,5	1080	0,83	53,82	**BF40-../DSE11SA4**	80	7200	-
3	133	215	3,1	10,68	**BF50-../DSE11SA4**	110	5600	-
3	97	295	2,7	14,65	**BF50-../DSE11SA4**	110	6100	-
3	86	330	2,9	16,70	**BF50-../DSE11SA4**	110	6200	-
3	77	370	2,7	18,68	**BF50-../DSE11SA4**	110	6400	-
3	62	460	2,4	23,14	**BF50-../DSE11SA4**	110	6800	-
3	55	520	2,2	25,88	**BF50-../DSE11SA4**	110	7100	-
3	45	630	2,0	31,73	**BF50-../DSE11SA4**	110	7500	-
3	40,5	700	1,85	35,49	**BF50-../DSE11SA4**	110	7800	-
3	34	840	1,55	42,15	**BF50-../DSE11SA4**	110	8500	-
3	30,5	930	1,4	47,14	**BF50-../DSE11SA4**	110	8900	-
3	25	1140	1,15	56,86	**BF50-../DSE11SA4**	110	9300	-
3	22,5	1270	1,0	63,59	**BF50-../DSE11SA4**	110	9800	-
3	20	1430	0,91	72,72	**BF50-../DSE11SA4**	110	10700	-
3	17,5	1630	0,8	81,33	**BF50-../DSE11SA4**	110	11300	-
3	46	620	3,1	31,20	**BF60-../DSE11SA4**	141	8800	24900
3	41,5	690	2,9	34,62	**BF60-../DSE11SA4**	141	9100	25700
3	34,5	830	2,6	41,60	**BF60-../DSE11SA4**	141	9600	27100
3	31	920	2,4	46,16	**BF60-../DSE11SA4**	141	9900	28000
3	26,5	1080	2,1	54,44	**BF60-../DSE11SA4**	141	10500	29700
3	24	1190	1,95	60,40	**BF60-../DSE11SA4**	141	11100	31400
3	20	1430	1,6	72,15	**BF60-../DSE11SA4**	141	12000	34000
3	18	1590	1,45	80,05	**BF60-../DSE11SA4**	141	12600	35600
3	15,5	1840	1,25	93,44	**BF60-../DSE11SA4**	141	13500	38200
3	14	2000	1,15	103,7	**BF60-../DSE11SA4**	141	14100	39900
3	13	2200	1,05	113,1	**BF60-../DSE11SA4**	141	14600	41300
3	11,5	2450	0,94	125,5	**BF60-../DSE11SA4**	141	15300	43300
3	10,5	2700	0,85	140,8	**BF60Z-../DSE11SA4**	157	15300	43300
3	17,5	1630	3,2	81,82	**BF70-../DSE11SA4**	220	12800	41300
3	15	1910	2,7	95,46	**BF70-../DSE11SA4**	220	14000	43700
3	13,5	2100	2,5	105,2	**BF70-../DSE11SA4**	220	14700	45100
3	12	2350	2,2	122,7	**BF70-../DSE11SA4**	220	16100	47700
3	11	2600	2,0	133,0	**BF70Z-../DSE11SA4**	247	16100	47700
3	9,3	3050	1,7	154,0	**BF70Z-../DSE11SA4**	247	16100	47700
3	8,0	3550	1,45	179,7	**BF70Z-../DSE11SA4**	247	16100	47700
3	7,2	3950	1,3	199,7	**BF70Z-../DSE11SA4**	247	16100	47700
3	6,1	4650	1,1	233,0	**BF70Z-../DSE11SA4**	247	16100	47700
3	5,5	5200	1,0	258,7	**BF70Z-../DSE11SA4**	247	16100	47700
3	4,8	5900	0,88	301,8	**BF70Z-../DSE11SA4**	247	16100	47700
3	9,0	3150	3,0	158,5	**BF80-../DSE11SA4**	316	29000	75000
3	7,7	3700	2,6	184,5	**BF80-../DSE11SA4**	316	31800	75000
3	6,8	4200	2,3	209,4	**BF80-../DSE11SA4**	316	34300	75000
3	6,0	4750	2,0	237,1	**BF80-../DSE11SA4**	316	36900	75000
3	5,3	5400	1,75	269,1	**BF80-../DSE11SA4**	316	39600	75000
3	4,9	5800	1,8	291,7	**BF80Z-../DSE11SA4**	363	39600	75000
3	4,1	6900	1,5	347,3	**BF80Z-../DSE11SA4**	363	39600	75000
3	3,7	7700	1,35	394,2	**BF80Z-../DSE11SA4**	363	39600	75000
3	3,2	8900	1,2	450,4	**BF80Z-../DSE11SA4**	363	39600	75000
3	2,8	10200	1,05	511,2	**BF80Z-../DSE11SA4**	363	39600	75000
3	2,5	11400	0,92	583,4	**BF80Z-../DSE11SA4**	363	39600	75000
3	2,2	13000	0,81	662,1	**BF80Z-../DSE11SA4**	363	39600	75000
3	5,5	5200	3,2	259,0	**BF90-../DSE11SA4**	569	42800	120000
3	4,8	5900	3,1	300,4	**BF90Z-../DSE11SA4**	629	42800	120000
3	4,2	6800	2,7	343,6	**BF90Z-../DSE11SA4**	629	42800	120000
3	3,8	7500	2,5	382,6	**BF90Z-../DSE11SA4**	629	42800	120000
3	3,2	8900	2,1	456,7	**BF90Z-../DSE11SA4**	629	42800	120000

Крутящий момент обозначенный (*) является максимально допустимым значением при коэффициенте эксплуатации f_B=1,0.

Таблицы подбора плоских цилиндрических мотор-редукторов DSE - IE1

3 кВт

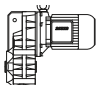

P_N	50 Гц			i	Тип	m	F_{RN}	F_{RV}
	n_2	M_2	f_B					
[кВт]	[об/мин]	[Нм]	[—]	[:1]		[кг]	[N]	[N]
3	2,8	10200	1,8	508,5	**BF90Z-../DSE11SA4**	629	42800	120000
3	2,5	11400	1,6	591,1	**BF90Z-../DSE11SA4**	629	42800	120000
3	2,2	13000	1,4	658,1	**BF90Z-../DSE11SA4**	629	42800	120000
3	1,9	15000	1,25	759,0	**BF90Z-../DSE11SA4**	629	42800	120000
3	1,7	16800	1,1	845,1	**BF90Z-../DSE11SA4**	629	42800	120000
3	1,5	17500	1,05	976,1	**BF90G50-../DSE11SA4**	639	42800	120000
3	1,4	19000	0,97	1043	**BF90G50-../DSE11SA4**	639	42800	120000
3	1,2	22200	0,83	1204	**BF90G50-../DSE11SA4**	639	42800	120000

4 кВт

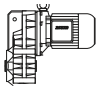

P_N	50 Гц			i	Тип	m	F_{RN}	F_{RV}
	n_2	M_2	f_B					
[кВт]	[об/мин]	[Нм]	[—]	[:1]		[кг]	[N]	[N]
4	225	169	1,55	6,34	**BF30-../DSE11MA4**	66	2400	-
4	176	215	1,35	8,07	**BF30-../DSE11MA4**	66	2650	-
4	143	265	1,2	9,99	**BF30-../DSE11MA4**	66	2850	-
4	110	345	1,05	12,91	**BF30-../DSE11MA4**	66	3050	-
4	89	425	0,96	16,00	**BF30-../DSE11MA4**	66	3250	-
4	81	470	1,0	17,65	**BF30-../DSE11MA4**	66	3300	-
4	74	510	0,98	19,41	**BF30-../DSE11MA4**	66	3400	-
4	65	580	0,91	21,85	**BF30-../DSE11MA4**	66	3500	-
4	60	630	0,88	24,03	**BF30-../DSE11MA4**	66	3600	-
4	245	155	2,2	5,87	**BF40-../DSE11MA4**	80	3550	-
4	187	200	1,85	7,62	**BF40-../DSE11MA4**	80	3900	-
4	150	250	1,65	9,48	**BF40-../DSE11MA4**	80	4150	-
4	121	315	1,5	11,79	**BF40-../DSE11MA4**	80	4450	-
4	95	400	1,3	15,02	**BF40-../DSE11MA4**	80	4800	-
4	82	465	1,35	17,35	**BF40-../DSE11MA4**	80	4950	-
4	75	500	1,35	19,09	**BF40-../DSE11MA4**	80	5100	-
4	66	570	1,25	21,60	**BF40-../DSE11MA4**	80	5200	-
4	60	630	1,15	23,77	**BF40-../DSE11MA4**	80	5400	-
4	53	720	1,1	26,86	**BF40-../DSE11MA4**	80	5600	-
4	48,5	780	1,05	29,55	**BF40-../DSE11MA4**	80	5800	-
4	42	900	0,95	34,21	**BF40-../DSE11MA4**	80	6000	-
4	38	1000	0,89	37,64	**BF40-../DSE11MA4**	80	6200	-
4	34,5	1100	0,82	41,42	**BF40-../DSE11MA4**	80	6500	-
4	185	205	2,8	7,71	**BF50-../DSE11MA4**	110	5100	-
4	133	285	2,4	10,68	**BF50-../DSE11MA4**	110	5600	-
4	97	390	2,0	14,65	**BF50-../DSE11MA4**	110	6100	-
4	86	440	2,2	16,70	**BF50-../DSE11MA4**	110	6200	-
4	77	495	2,0	18,68	**BF50-../DSE11MA4**	110	6400	-
4	62	610	1,8	23,14	**BF50-../DSE11MA4**	110	6800	-
4	55	690	1,7	25,88	**BF50-../DSE11MA4**	110	7100	-
4	45	840	1,5	31,73	**BF50-../DSE11MA4**	110	7500	-
4	40,5	940	1,4	35,49	**BF50-../DSE11MA4**	110	7800	-
4	34	1120	1,15	42,15	**BF50-../DSE11MA4**	110	8500	-
4	30,5	1250	1,05	47,14	**BF50-../DSE11MA4**	110	8900	-
4	25	1520	0,86	56,86	**BF50-../DSE11MA4**	110	9300	-
4	100	380	3,1	14,24	**BF60-../DSE11MA4**	141	7100	20000
4	84	450	3,2	16,96	**BF60-../DSE11MA4**	141	7300	20600
4	76	500	3,0	18,81	**BF60-../DSE11MA4**	141	7600	21500
4	63	600	2,8	22,58	**BF60-../DSE11MA4**	141	8000	22600
4	57	670	2,6	25,05	**BF60-../DSE11MA4**	141	8200	23200
4	46	830	2,3	31,20	**BF60-../DSE11MA4**	141	8800	24900
4	41,5	920	2,2	34,62	**BF60-../DSE11MA4**	141	9100	25700
4	34,5	1100	1,95	41,60	**BF60-../DSE11MA4**	141	9600	27100
4	31	1230	1,8	46,16	**BF60-../DSE11MA4**	141	9900	28000
4	26,5	1440	1,6	54,44	**BF60-../DSE11MA4**	141	10500	29700
4	24	1590	1,45	60,40	**BF60-../DSE11MA4**	141	11100	31400
4	20	1910	1,2	72,15	**BF60-../DSE11MA4**	141	12000	34000
4	18	2100	1,1	80,05	**BF60-../DSE11MA4**	141	12600	35600
4	15,5	2450	0,94	93,44	**BF60-../DSE11MA4**	141	13500	38200

Крутящий момент обозначенный (*) является максимально допустимым значением при коэффициенте эксплуатации f_B=1,0.

4 кВт

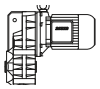

P_N	50 Гц			i	Тип	m	F_{RN}	F_{RV}
	n_2	M_2	f_B					
[кВт]	[об/мин]	[Нм]	[—]	[:1]		[кг]	[N]	[N]
4	14	2700	0,85	103,7	**BF60-../DSE11MA4**	141	14100	39900
4	23	1660	3,1	61,94	**BF70-../DSE11MA4**	220	10800	37400
4	20	1910	2,7	72,26	**BF70-../DSE11MA4**	220	12000	39600
4	17,5	2150	2,4	81,82	**BF70-../DSE11MA4**	220	12800	41300
4	15	2500	2,1	95,46	**BF70-../DSE11MA4**	220	14000	43700
4	13,5	2800	1,85	105,2	**BF70-../DSE11MA4**	220	14700	45100
4	12	3150	1,65	122,7	**BF70-../DSE11MA4**	220	16100	47700
4	11	3450	1,5	133,0	**BF70Z-../DSE11MA4**	247	16100	47700
4	9,3	4100	1,25	154,0	**BF70Z-../DSE11MA4**	247	16100	47700
4	8,0	4750	1,1	179,7	**BF70Z-../DSE11MA4**	247	16100	47700
4	7,2	5300	0,98	199,7	**BF70Z-../DSE11MA4**	247	16100	47700
4	6,1	6200	0,84	233,0	**BF70Z-../DSE11MA4**	247	16100	47700
4	12	3150	3,0	122,4	**BF80-../DSE11MA4**	316	24500	75000
4	10,5	3600	2,6	139,7	**BF80-../DSE11MA4**	316	26700	75000
4	9,0	4200	2,3	158,5	**BF80-../DSE11MA4**	316	29000	75000
4	7,7	4950	1,9	184,5	**BF80-../DSE11MA4**	316	31800	75000
4	6,8	5600	1,7	209,4	**BF80-../DSE11MA4**	316	34300	75000
4	6,0	6300	1,5	237,1	**BF80-../DSE11MA4**	316	36900	75000
4	5,3	7200	1,3	269,1	**BF80-../DSE11MA4**	316	39600	75000
4	4,9	7700	1,35	291,7	**BF80Z-../DSE11MA4**	363	39600	75000
4	4,1	9300	1,15	347,3	**BF80Z-../DSE11MA4**	363	39600	75000
4	3,7	10300	1,0	394,2	**BF80Z-../DSE11MA4**	363	39600	75000
4	3,2	11900	0,88	450,4	**BF80Z-../DSE11MA4**	363	39600	75000
4	7,2	5300	3,2	198,8	**BF90-../DSE11MA4**	569	36000	111300
4	6,2	6100	2,8	232,6	**BF90-../DSE11MA4**	569	39900	118300
4	5,5	6900	2,4	259,0	**BF90-../DSE11MA4**	569	42800	120000
4	5,3	7200	2,6	269,8	**BF90Z-../DSE11MA4**	629	42800	120000
4	4,8	7900	2,3	300,4	**BF90Z-../DSE11MA4**	629	42800	120000
4	4,2	9000	2,1	343,6	**BF90Z-../DSE11MA4**	629	42800	120000
4	3,8	10000	1,85	382,6	**BF90Z-../DSE11MA4**	629	42800	120000
4	3,2	11900	1,55	456,7	**BF90Z-../DSE11MA4**	629	42800	120000
4	2,8	13600	1,35	508,5	**BF90Z-../DSE11MA4**	629	42800	120000
4	2,5	15200	1,2	591,1	**BF90Z-../DSE11MA4**	629	42800	120000
4	2,2	17300	1,05	658,1	**BF90Z-../DSE11MA4**	629	42800	120000
4	1,9	20100	0,92	759,0	**BF90Z-../DSE11MA4**	629	42800	120000
4	1,7	22400	0,83	845,1	**BF90Z-../DSE11MA4**	629	42800	120000

5,5 кВт

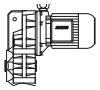

P_N	50 Гц			i	Тип	m	F_{RN}	F_{RV}
	n_2	M_2	f_B					
[кВт]	[об/мин]	[Нм]	[—]	[:1]		[кг]	[N]	[N]
5,5	225	230	1,15	6,34	**BF30-../DSE11LA4**	78	2400	-
5,5	176	295	0,97	8,07	**BF30-../DSE11LA4**	78	2650	-
5,5	143	365	0,88	9,99	**BF30-../DSE11LA4**	78	2850	-
5,5	245	210	1,6	5,87	**BF40-../DSE11LA4**	92	3550	-
5,5	187	280	1,3	7,62	**BF40-../DSE11LA4**	92	3900	-
5,5	150	350	1,2	9,48	**BF40-../DSE11LA4**	92	4150	-
5,5	121	430	1,1	11,79	**BF40-../DSE11LA4**	92	4450	-
5,5	95	550	0,95	15,02	**BF40-../DSE11LA4**	92	4800	-
5,5	82	640	0,99	17,35	**BF40-../DSE11LA4**	92	4950	-
5,5	75	700	0,95	19,09	**BF40-../DSE11LA4**	92	5100	-
5,5	66	790	0,89	21,60	**BF40-../DSE11LA4**	92	5200	-
5,5	60	870	0,85	23,77	**BF40-../DSE11LA4**	92	5400	-
5,5	265	198	2,5	5,38	**BF50-../DSE11LA4**	122	4500	-
5,5	185	280	2,0	7,71	**BF50-../DSE11LA4**	122	5100	-
5,5	133	390	1,75	10,68	**BF50-../DSE11LA4**	122	5600	-
5,5	97	540	1,45	14,65	**BF50-../DSE11LA4**	122	6100	-
5,5	86	610	1,55	16,70	**BF50-../DSE11LA4**	122	6200	-
5,5	77	680	1,5	18,68	**BF50-../DSE11LA4**	122	6400	-
5,5	62	840	1,3	23,14	**BF50-../DSE11LA4**	122	6800	-

Крутящий момент обозначенный (*) является максимально допустимым значением при коэффициенте эксплуатации f_B=1,0.

5,5 кВт

P_N	50 Гц			i	Тип	m	F_{RN}	F_{RV}
	n_2	M_2	f_B					
[кВт]	[об/мин]	[Нм]	[—]	[:1]		[кг]	[N]	[N]
5,5	55	950	1,25	25,88	**BF50-../DSE11LA4**	122	7100	-
5,5	45	1160	1,1	31,73	**BF50-../DSE11LA4**	122	7500	-
5,5	40,5	1290	1,0	35,49	**BF50-../DSE11LA4**	122	7800	-
5,5	34	1540	0,84	42,15	**BF50-../DSE11LA4**	122	8500	-
5,5	184	285	3,0	7,74	**BF60-../DSE11LA4**	153	6000	16900
5,5	138	380	2,7	10,31	**BF60-../DSE11LA4**	153	6500	18400
5,5	100	520	2,3	14,24	**BF60-../DSE11LA4**	153	7100	20000
5,5	84	620	2,3	16,96	**BF60-../DSE11LA4**	153	7300	20600
5,5	76	690	2,2	18,81	**BF60-../DSE11LA4**	153	7600	21500
5,5	63	830	2,0	22,58	**BF60-../DSE11LA4**	153	8000	22600
5,5	57	920	1,9	25,05	**BF60-../DSE11LA4**	153	8200	23200
5,5	46	1140	1,65	31,20	**BF60-../DSE11LA4**	153	8800	24900
5,5	41,5	1260	1,6	34,62	**BF60-../DSE11LA4**	153	9100	25700
5,5	34,5	1520	1,4	41,60	**BF60-../DSE11LA4**	153	9600	27100
5,5	31	1690	1,3	46,16	**BF60-../DSE11LA4**	153	9900	28000
5,5	26,5	1980	1,15	54,44	**BF60-../DSE11LA4**	153	10500	29700
5,5	24	2150	1,05	60,40	**BF60-../DSE11LA4**	153	11100	31400
5,5	20	2600	0,88	72,15	**BF60-../DSE11LA4**	153	12000	34000
5,5	33,5	1560	3,3	43,02	**BF70-../DSE11LA4**	232	8700	32800
5,5	30	1750	3,0	47,82	**BF70-../DSE11LA4**	232	9100	34000
5,5	25,5	2050	2,5	55,79	**BF70-../DSE11LA4**	232	10200	36000
5,5	23	2250	2,3	61,94	**BF70-../DSE11LA4**	232	10800	37400
5,5	20	2600	2,0	72,26	**BF70-../DSE11LA4**	232	12000	39600
5,5	17,5	3000	1,75	81,82	**BF70-../DSE11LA4**	232	12800	41300
5,5	15	3500	1,5	95,46	**BF70-../DSE11LA4**	232	14000	43700
5,5	13,5	3850	1,35	105,2	**BF70-../DSE11LA4**	232	14700	45100
5,5	12	4350	1,2	122,7	**BF70-../DSE11LA4**	232	16100	47700
5,5	11	4750	1,1	133,0	**BF70Z-../DSE11LA4**	258	16100	47700
5,5	9,3	5600	0,93	154,0	**BF70Z-../DSE11LA4**	258	16100	47700
5,5	8,0	6500	0,8	179,7	**BF70Z-../DSE11LA4**	258	16100	47700
5,5	17,5	3000	3,2	83,16	**BF80-../DSE11LA4**	328	18400	65100
5,5	15,5	3350	2,8	94,38	**BF80-../DSE11LA4**	328	20300	68500
5,5	13,5	3850	2,5	107,9	**BF80-../DSE11LA4**	328	22400	72300
5,5	12	4350	2,2	122,4	**BF80-../DSE11LA4**	328	24500	75000
5,5	10,5	5000	1,9	139,7	**BF80-../DSE11LA4**	328	26700	75000
5,5	9,0	5800	1,65	158,5	**BF80-../DSE11LA4**	328	29000	75000
5,5	7,7	6800	1,4	184,5	**BF80-../DSE11LA4**	328	31800	75000
5,5	6,8	7700	1,25	209,4	**BF80-../DSE11LA4**	328	34300	75000
5,5	6,0	8700	1,1	237,1	**BF80-../DSE11LA4**	328	36900	75000
5,5	5,3	9900	0,96	269,1	**BF80-../DSE11LA4**	328	39600	75000
5,5	4,9	10700	0,98	291,7	**BF80Z-../DSE11LA4**	375	39600	75000
5,5	4,1	12800	0,82	347,3	**BF80Z-../DSE11LA4**	375	39600	75000
5,5	9,2	5700	2,9	154,8	**BF90-../DSE11LA4**	581	30100	100800
5,5	8,0	6500	2,6	178,6	**BF90-../DSE11LA4**	581	33400	106700
5,5	7,2	7200	2,3	198,8	**BF90-../DSE11LA4**	581	36000	111300
5,5	6,2	8400	2,0	232,6	**BF90-../DSE11LA4**	581	39900	118300
5,5	5,5	9500	1,75	259,0	**BF90-../DSE11LA4**	581	42800	120000
5,5	5,3	9900	1,85	269,8	**BF90Z-../DSE11LA4**	641	42800	120000
5,5	4,8	10900	1,7	300,4	**BF90Z-../DSE11LA4**	641	42800	120000
5,5	4,2	12500	1,5	343,6	**BF90Z-../DSE11LA4**	641	42800	120000
5,5	3,8	13800	1,35	382,6	**BF90Z-../DSE11LA4**	641	42800	120000
5,5	3,2	16400	1,15	456,7	**BF90Z-../DSE11LA4**	641	42800	120000
5,5	2,8	18700	0,99	508,5	**BF90Z-../DSE11LA4**	641	42800	120000
5,5	2,5	21000	0,88	591,1	**BF90Z-../DSE11LA4**	641	42800	120000

7,5 кВт

P_N	50 Гц			i	Тип	m	F_{RN}	F_{RV}
	n_2	M_2	f_B					
[кВт]	[об/мин]	[Нм]	[—]	[:1]		[кг]	[N]	[N]
7,5	270	265	1,9	5,38	**BF50-../DSE13MA4**	133	4500	-
7,5	187	380	1,5	7,71	**BF50-../DSE13MA4**	133	5100	-

Крутящий момент обозначенный (*) является максимально допустимым значением при коэффициенте эксплуатации f_B=1,0.

7,5 кВт

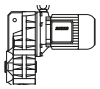

P_N	50 Гц			i	Тип	m	F_{RN}	F_{RV}
	n_2	M_2	f_B					
[кВт]	[об/мин]	[Нм]	[—]	[:1]		[кг]	[N]	[N]
7,5	135	530	1,3	10,68	**BF50-../DSE13MA4**	133	5600	-
7,5	99	720	1,1	14,65	**BF50-../DSE13MA4**	133	6100	-
7,5	87	820	1,15	16,70	**BF50-../DSE13MA4**	133	6200	-
7,5	78	910	1,1	18,68	**BF50-../DSE13MA4**	133	6400	-
7,5	63	1130	0,98	23,14	**BF50-../DSE13MA4**	133	6800	-
7,5	56	1270	0,92	25,88	**BF50-../DSE13MA4**	133	7100	-
7,5	45,5	1570	0,81	31,73	**BF50-../DSE13MA4**	133	7500	-
7,5	280	255	3,0	5,22	**BF60-../DSE13MA4**	166	5200	14800
7,5	187	380	2,3	7,74	**BF60-../DSE13MA4**	166	6000	16900
7,5	140	510	2,0	10,31	**BF60-../DSE13MA4**	166	6500	18400
7,5	102	700	1,7	14,24	**BF60-../DSE13MA4**	166	7100	20000
7,5	85	840	1,75	16,96	**BF60-../DSE13MA4**	166	7300	20600
7,5	77	930	1,65	18,81	**BF60-../DSE13MA4**	166	7600	21500
7,5	64	1110	1,5	22,58	**BF60-../DSE13MA4**	166	8000	22600
7,5	58	1230	1,4	25,05	**BF60-../DSE13MA4**	166	8200	23200
7,5	46,5	1540	1,25	31,20	**BF60-../DSE13MA4**	166	8800	24900
7,5	42	1700	1,15	34,62	**BF60-../DSE13MA4**	166	9100	25700
7,5	35	2000	1,05	41,60	**BF60-../DSE13MA4**	166	9600	27100
7,5	31,5	2250	0,99	46,16	**BF60-../DSE13MA4**	166	9900	28000
7,5	26,5	2700	0,85	54,44	**BF60-../DSE13MA4**	166	10500	29700
7,5	45,5	1570	3,3	31,84	**BF70-../DSE13MA4**	245	7700	30000
7,5	39,5	1810	2,9	36,88	**BF70-../DSE13MA4**	245	7900	31100
7,5	33,5	2100	2,5	43,02	**BF70-../DSE13MA4**	245	8700	32800
7,5	30,5	2300	2,3	47,82	**BF70-../DSE13MA4**	245	9100	34000
7,5	26	2750	1,9	55,79	**BF70-../DSE13MA4**	245	10200	36000
7,5	23,5	3000	1,75	61,94	**BF70-../DSE13MA4**	245	10800	37400
7,5	20	3550	1,45	72,26	**BF70-../DSE13MA4**	245	12000	39600
7,5	18	3950	1,3	81,82	**BF70-../DSE13MA4**	245	12800	41300
7,5	15,5	4600	1,15	95,46	**BF70-../DSE13MA4**	245	14000	43700
7,5	14	5100	1,0	105,2	**BF70-../DSE13MA4**	245	14700	45100
7,5	12	5900	0,88	122,7	**BF70-../DSE13MA4**	245	16100	47700
7,5	11	6500	0,8	133,0	**BF70Z-../DSE13MA4**	270	16100	47700
7,5	23,5	3000	3,1	61,55	**BF80-../DSE13MA4**	341	14800	58100
7,5	21	3400	2,8	69,86	**BF80-../DSE13MA4**	341	15900	60600
7,5	17,5	4050	2,3	83,16	**BF80-../DSE13MA4**	341	18400	65100
7,5	15,5	4600	2,1	94,38	**BF80-../DSE13MA4**	341	20300	68500
7,5	13,5	5300	1,8	107,9	**BF80-../DSE13MA4**	341	22400	72300
7,5	12	5900	1,6	122,4	**BF80-../DSE13MA4**	341	24500	75000
7,5	10,5	6800	1,4	139,7	**BF80-../DSE13MA4**	341	26700	75000
7,5	9,1	7800	1,2	158,5	**BF80-../DSE13MA4**	341	29000	75000
7,5	7,9	9000	1,05	184,5	**BF80-../DSE13MA4**	341	31800	75000
7,5	6,9	10300	0,92	209,4	**BF80-../DSE13MA4**	341	34300	75000
7,5	6,1	11700	0,81	237,1	**BF80-../DSE13MA4**	341	36900	75000
7,5	13,5	5300	3,2	107,5	**BF90-../DSE13MA4**	593	22300	86900
7,5	12,5	5700	2,9	119,7	**BF90-../DSE13MA4**	593	24500	90800
7,5	10,5	6800	2,5	139,1	**BF90-../DSE13MA4**	593	27700	96300
7,5	9,4	7600	2,2	154,8	**BF90-../DSE13MA4**	593	30100	100800
7,5	8,1	8800	1,9	178,6	**BF90-../DSE13MA4**	593	33400	106700
7,5	7,3	9800	1,7	198,8	**BF90-../DSE13MA4**	593	36000	111300
7,5	6,2	11500	1,45	232,6	**BF90-../DSE13MA4**	593	39900	118300
7,5	5,6	12700	1,3	259,0	**BF90-../DSE13MA4**	593	42800	120000
7,5	5,4	13200	1,4	269,8	**BF90Z-../DSE13MA4**	654	42800	120000
7,5	4,8	14900	1,25	300,4	**BF90Z-../DSE13MA4**	654	42800	120000
7,5	4,2	17000	1,1	343,6	**BF90Z-../DSE13MA4**	654	42800	120000
7,5	3,8	18800	0,98	382,6	**BF90Z-../DSE13MA4**	654	42800	120000
7,5	3,2	22300	0,83	456,7	**BF90Z-../DSE13MA4**	654	42800	120000

Крутящий момент обозначенный (*) является максимально допустимым значением при коэффициенте эксплуатации f_B=1,0.

9,5 кВт

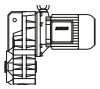

P_N	50 Гц			i	Тип	m	F_{RN}	F_{RV}
	n_2	M_2	f_B					
[кВт]	[об/мин]	[Нм]	[—]	[:1]		[кг]	[N]	[N]
9,5	270	335	1,5	5,38	**BF50-../DSE13LA4**	136	4500	-
9,5	187	485	1,15	7,71	**BF50-../DSE13LA4**	136	5100	-
9,5	135	670	1,0	10,68	**BF50-../DSE13LA4**	136	5600	-
9,5	99	910	0,87	14,65	**BF50-../DSE13LA4**	136	6100	-
9,5	87	1040	0,91	16,70	**BF50-../DSE13LA4**	136	6200	-
9,5	78	1160	0,86	18,68	**BF50-../DSE13LA4**	136	6400	-
9,5	280	320	2,4	5,22	**BF60-../DSE13LA4**	169	5200	14800
9,5	187	485	1,8	7,74	**BF60-../DSE13LA4**	169	6000	16900
9,5	140	640	1,6	10,31	**BF60-../DSE13LA4**	169	6500	18400
9,5	102	880	1,35	14,24	**BF60-../DSE13LA4**	169	7100	20000
9,5	85	1060	1,35	16,96	**BF60-../DSE13LA4**	169	7300	20600
9,5	77	1170	1,3	18,81	**BF60-../DSE13LA4**	169	7600	21500
9,5	64	1410	1,15	22,58	**BF60-../DSE13LA4**	169	8000	22600
9,5	58	1560	1,1	25,05	**BF60-../DSE13LA4**	169	8200	23200
9,5	46,5	1950	0,97	31,20	**BF60-../DSE13LA4**	169	8800	24900
9,5	42	2150	0,92	34,62	**BF60-../DSE13LA4**	169	9100	25700
9,5	35	2550	0,84	41,60	**BF60-../DSE13LA4**	169	9600	27100
9,5	59	1530	3,3	24,55	**BF70-../DSE13LA4**	248	7000	27700
9,5	53	1710	3,0	27,29	**BF70-../DSE13LA4**	248	7000	28400
9,5	45,5	1990	2,6	31,84	**BF70-../DSE13LA4**	248	7700	30000
9,5	39,5	2250	2,3	36,88	**BF70-../DSE13LA4**	248	7900	31100
9,5	33,5	2700	1,95	43,02	**BF70-../DSE13LA4**	248	8700	32800
9,5	30,5	2950	1,75	47,82	**BF70-../DSE13LA4**	248	9100	34000
9,5	26	3450	1,5	55,79	**BF70-../DSE13LA4**	248	10200	36000
9,5	23,5	3850	1,35	61,94	**BF70-../DSE13LA4**	248	10800	37400
9,5	20	4500	1,15	72,26	**BF70-../DSE13LA4**	248	12000	39600
9,5	18	5000	1,05	81,82	**BF70-../DSE13LA4**	248	12800	41300
9,5	15,5	5800	0,9	95,46	**BF70-../DSE13LA4**	248	14000	43700
9,5	14	6400	0,81	105,2	**BF70-../DSE13LA4**	248	14700	45100
9,5	30,5	2950	2,9	47,46	**BF80-../DSE13LA4**	344	13400	53700
9,5	27	3350	2,7	53,86	**BF80-../DSE13LA4**	344	14000	55800
9,5	23,5	3850	2,4	61,55	**BF80-../DSE13LA4**	344	14800	58100
9,5	21	4300	2,2	69,86	**BF80-../DSE13LA4**	344	15900	60600
9,5	17,5	5100	1,85	83,16	**BF80-../DSE13LA4**	344	18400	65100
9,5	15,5	5800	1,65	94,38	**BF80-../DSE13LA4**	344	20300	68500
9,5	13,5	6700	1,4	107,9	**BF80-../DSE13LA4**	344	22400	72300
9,5	12	7500	1,25	122,4	**BF80-../DSE13LA4**	344	24500	75000
9,5	10,5	8600	1,1	139,7	**BF80-../DSE13LA4**	344	26700	75000
9,5	9,1	9900	0,96	158,5	**BF80-../DSE13LA4**	344	29000	75000
9,5	7,9	11400	0,83	184,5	**BF80-../DSE13LA4**	344	31800	75000
9,5	18	5000	3,3	80,85	**BF90-../DSE13LA4**	596	17500	77500
9,5	16	5600	3,0	90,02	**BF90-../DSE13LA4**	596	18900	80600
9,5	13,5	6700	2,5	107,5	**BF90-../DSE13LA4**	596	22300	86900
9,5	12,5	7200	2,3	119,7	**BF90-../DSE13LA4**	596	24500	90800
9,5	10,5	8600	1,95	139,1	**BF90-../DSE13LA4**	596	27700	96300
9,5	9,4	9600	1,75	154,8	**BF90-../DSE13LA4**	596	30100	100800
9,5	8,1	11200	1,5	178,6	**BF90-../DSE13LA4**	596	33400	106700
9,5	7,3	12400	1,35	198,8	**BF90-../DSE13LA4**	596	36000	111300
9,5	6,2	14600	1,15	232,6	**BF90-../DSE13LA4**	596	39900	118300
9,5	5,6	16200	1,05	259,0	**BF90-../DSE13LA4**	596	42800	120000
9,5	5,4	16800	1,1	269,8	**BF90Z-../DSE13LA4**	657	42800	120000
9,5	4,8	18900	0,98	300,4	**BF90Z-../DSE13LA4**	657	42800	120000
9,5	4,2	21600	0,86	343,6	**BF90Z-../DSE13LA4**	657	42800	120000

11 кВт

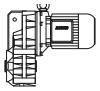

P_N	50 Гц			i	Тип	m	F_{RN}	F_{RV}
	n_2	M_2	f_B					
[кВт]	[об/мин]	[Нм]	[—]	[:1]		[кг]	[N]	[N]
11	275	380	1,3	5,38	**BF50-../DSE16MB4**	160	4500	-
11	190	550	1,05	7,71	**BF50-../DSE16MB4**	160	5100	-
11	137	760	0,89	10,68	**BF50-../DSE16MB4**	160	5600	-

Крутящий момент обозначенный (*) является максимально допустимым значением при коэффициенте эксплуатации f_B=1,0.

11 кВт

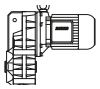

P_N	50 Гц			i	Тип	m	F_{RN}	F_{RV}
	n_2	M_2	f_B					
[кВт]	[об/мин]	[Нм]	[—]	[:1]		[кг]	[N]	[N]
11	88	1190	0,8	16,70	**BF50-../DSE16MB4**	160	6200	-
11	280	375	2,0	5,22	**BF60-../DSE16MB4**	193	5200	14800
11	189	550	1,6	7,74	**BF60-../DSE16MB4**	193	6000	16900
11	142	730	1,4	10,31	**BF60-../DSE16MB4**	193	6500	18400
11	103	1010	1,2	14,24	**BF60-../DSE16MB4**	193	7100	20000
11	87	1200	1,2	16,96	**BF60-../DSE16MB4**	193	7300	20600
11	78	1340	1,15	18,81	**BF60-../DSE16MB4**	193	7600	21500
11	65	1610	1,05	22,58	**BF60-../DSE16MB4**	193	8000	22600
11	59	1780	0,97	25,05	**BF60-../DSE16MB4**	193	8200	23200
11	47	2200	0,86	31,20	**BF60-../DSE16MB4**	193	8800	24900
11	42,5	2450	0,81	34,62	**BF60-../DSE16MB4**	193	9100	25700
11	70	1500	3,1	21,04	**BF70-../DSE16MB4**	276	6400	26300
11	60	1750	2,9	24,55	**BF70-../DSE16MB4**	276	7000	27700
11	54	1940	2,7	27,29	**BF70-../DSE16MB4**	276	7000	28400
11	46	2250	2,3	31,84	**BF70-../DSE16MB4**	276	7700	30000
11	40	2600	2,0	36,88	**BF70-../DSE16MB4**	276	7900	31100
11	34	3050	1,7	43,02	**BF70-../DSE16MB4**	276	8700	32800
11	31	3350	1,55	47,82	**BF70-../DSE16MB4**	276	9100	34000
11	26,5	3950	1,3	55,79	**BF70-../DSE16MB4**	276	10200	36000
11	24	4350	1,2	61,94	**BF70-../DSE16MB4**	276	10800	37400
11	20,5	5100	1,0	72,26	**BF70-../DSE16MB4**	276	12000	39600
11	18	5800	0,9	81,82	**BF70-../DSE16MB4**	276	12800	41300
11	48,5	2150	3,3	30,21	**BF80-../DSE16MB4**	372	12300	47900
11	43,5	2400	3,2	33,61	**BF80-../DSE16MB4**	372	11700	48400
11	38,5	2700	3,0	38,14	**BF80-../DSE16MB4**	372	12200	50300
11	31	3350	2,6	47,46	**BF80-../DSE16MB4**	372	13400	53700
11	27,5	3800	2,4	53,86	**BF80-../DSE16MB4**	372	14000	55800
11	24	4350	2,1	61,55	**BF80-../DSE16MB4**	372	14800	58100
11	21	5000	1,9	69,86	**BF80-../DSE16MB4**	372	15900	60600
11	18	5800	1,65	83,16	**BF80-../DSE16MB4**	372	18400	65100
11	15,5	6700	1,4	94,38	**BF80-../DSE16MB4**	372	20300	68500
11	14	7500	1,25	107,9	**BF80-../DSE16MB4**	372	22400	72300
11	12	8700	1,1	122,4	**BF80-../DSE16MB4**	372	24500	75000
11	10,5	10000	0,95	139,7	**BF80-../DSE16MB4**	372	26700	75000
11	9,3	11200	0,85	158,5	**BF80-../DSE16MB4**	372	29000	75000
11	21	5000	3,2	70,69	**BF90-../DSE16MB4**	620	16800	74700
11	18,5	5600	3,0	80,85	**BF90-../DSE16MB4**	620	17500	77500
11	16,5	6300	2,7	90,02	**BF90-../DSE16MB4**	620	18900	80600
11	14	7500	2,2	107,5	**BF90-../DSE16MB4**	620	22300	86900
11	12,5	8400	2,0	119,7	**BF90-../DSE16MB4**	620	24500	90800
11	10,5	10000	1,7	139,1	**BF90-../DSE16MB4**	620	27700	96300
11	9,5	11000	1,55	154,8	**BF90-../DSE16MB4**	620	30100	100800
11	8,2	12800	1,3	178,6	**BF90-../DSE16MB4**	620	33400	106700
11	7,4	14100	1,2	198,8	**BF90-../DSE16MB4**	620	36000	111300
11	6,3	16600	1,0	232,6	**BF90-../DSE16MB4**	620	39900	118300
11	5,7	18400	0,91	259,0	**BF90-../DSE16MB4**	620	42800	120000
11	5,5	19100	0,97	269,8	**BF90Z-../DSE16MB4**	681	42800	120000
11	4,9	21400	0,86	300,4	**BF90Z-../DSE16MB4**	681	42800	120000

15 кВт

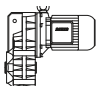

P_N	50 Гц			i	Тип	m	F_{RN}	F_{RV}
	n_2	M_2	f_B					
[кВт]	[об/мин]	[Нм]	[—]	[:1]		[кг]	[N]	[N]
15	275	520	0,96	5,38	**BF50-../DSE16LB4**	173	4500	-
15	280	510	1,5	5,22	**BF60-../DSE16LB4**	206	5200	14800
15	189	750	1,15	7,74	**BF60-../DSE16LB4**	206	6000	16900
15	142	1000	1,0	10,31	**BF60-../DSE16LB4**	206	6500	18400
15	103	1390	0,86	14,24	**BF60-../DSE16LB4**	206	7100	20000
15	87	1640	0,88	16,96	**BF60-../DSE16LB4**	206	7300	20600
15	78	1830	0,83	18,81	**BF60-../DSE16LB4**	206	7600	21500

Крутящий момент обозначенный (*) является максимально допустимым значением при коэффициенте эксплуатации f_B=1,0.

15 кВт

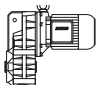

P_N	50 Гц			i	Тип	m	F_{RN}	F_{RV}
	n_2	M_2	f_B					
[кВт]	[об/мин]	[Нм]	[—]	[:1]		[кг]	[N]	[N]
15	98	1460	2,5	14,90	**BF70-../DSE16LB4**	289	5900	24000
15	84	1700	2,5	17,39	**BF70-../DSE16LB4**	289	6200	25000
15	70	2000	2,3	21,04	**BF70-../DSE16LB4**	289	6400	26300
15	60	2350	2,1	24,55	**BF70-../DSE16LB4**	289	7000	27700
15	54	2650	1,95	27,29	**BF70-../DSE16LB4**	289	7000	28400
15	46	3100	1,7	31,84	**BF70-../DSE16LB4**	289	7700	30000
15	40	3550	1,45	36,88	**BF70-../DSE16LB4**	289	7900	31100
15	34	4200	1,25	43,02	**BF70-../DSE16LB4**	289	8700	32800
15	31	4600	1,15	47,82	**BF70-../DSE16LB4**	289	9100	34000
15	26,5	5400	0,96	55,79	**BF70-../DSE16LB4**	289	10200	36000
15	24	5900	0,88	61,94	**BF70-../DSE16LB4**	289	10800	37400
15	89	1600	3,3	16,49	**BF80-../DSE16LB4**	385	11400	41400
15	63	2250	2,8	23,29	**BF80-../DSE16LB4**	385	11800	44900
15	48,5	2950	2,4	30,21	**BF80-../DSE16LB4**	385	12300	47900
15	43,5	3250	2,4	33,61	**BF80-../DSE16LB4**	385	11700	48400
15	38,5	3700	2,2	38,14	**BF80-../DSE16LB4**	385	12200	50300
15	31	4600	1,85	47,46	**BF80-../DSE16LB4**	385	13400	53700
15	27,5	5200	1,7	53,86	**BF80-../DSE16LB4**	385	14000	55800
15	24	5900	1,6	61,55	**BF80-../DSE16LB4**	385	14800	58100
15	21	6800	1,4	69,86	**BF80-../DSE16LB4**	385	15900	60600
15	18	7900	1,2	83,16	**BF80-../DSE16LB4**	385	18400	65100
15	15,5	9200	1,05	94,38	**BF80-../DSE16LB4**	385	20300	68500
15	14	10200	0,93	107,9	**BF80-../DSE16LB4**	385	22400	72300
15	12	11900	0,8	122,4	**BF80-../DSE16LB4**	385	24500	75000
15	31,5	4500	3,1	46,43	**BF90-../DSE16LB4**	632	13800	65500
15	28,5	5000	2,9	51,70	**BF90-../DSE16LB4**	632	14600	67800
15	23	6200	2,5	63,49	**BF90-../DSE16LB4**	632	15800	72000
15	21	6800	2,3	70,69	**BF90-../DSE16LB4**	632	16800	74700
15	18,5	7700	2,1	80,85	**BF90-../DSE16LB4**	632	17500	77500
15	16,5	8600	1,95	90,02	**BF90-../DSE16LB4**	632	18900	80600
15	14	10200	1,65	107,5	**BF90-../DSE16LB4**	632	22300	86900
15	12,5	11400	1,45	119,7	**BF90-../DSE16LB4**	632	24500	90800
15	10,5	13600	1,25	139,1	**BF90-../DSE16LB4**	632	27700	96300
15	9,5	15000	1,1	154,8	**BF90-../DSE16LB4**	632	30100	100800
15	8,2	17400	0,97	178,6	**BF90-../DSE16LB4**	632	33400	106700
15	7,4	19300	0,87	198,8	**BF90-../DSE16LB4**	632	36000	111300

18,5 кВт

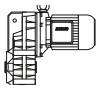

P_N	50 Гц			i	Тип	m	F_{RN}	F_{RV}
	n_2	M_2	f_B					
[кВт]	[об/мин]	[Нм]	[—]	[:1]		[кг]	[N]	[N]
18,5	280	630	1,2	5,22	**BF60-../DSE16XB4**	216	5200	14800
18,5	189	930	0,93	7,74	**BF60-../DSE16XB4**	216	6000	16900
18,5	142	1240	0,82	10,31	**BF60-../DSE16XB4**	216	6500	18400
18,5	98	1800	2,0	14,90	**BF70-../DSE16XB4**	299	5900	24000
18,5	84	2100	2,0	17,39	**BF70-../DSE16XB4**	299	6200	25000
18,5	70	2500	1,85	21,04	**BF70-../DSE16XB4**	299	6400	26300
18,5	60	2900	1,75	24,55	**BF70-../DSE16XB4**	299	7000	27700
18,5	54	3250	1,6	27,29	**BF70-../DSE16XB4**	299	7000	28400
18,5	46	3800	1,35	31,84	**BF70-../DSE16XB4**	299	7700	30000
18,5	40	4400	1,2	36,88	**BF70-../DSE16XB4**	299	7900	31100
18,5	34	5100	1,0	43,02	**BF70-../DSE16XB4**	299	8700	32800
18,5	31	5600	0,93	47,82	**BF70-../DSE16XB4**	299	9100	34000
18,5	89	1980	2,7	16,49	**BF80-../DSE16XB4**	395	11400	41400
18,5	63	2800	2,3	23,29	**BF80-../DSE16XB4**	395	11800	44900
18,5	48,5	3600	2,0	30,21	**BF80-../DSE16XB4**	395	12300	47900
18,5	43,5	4050	1,9	33,61	**BF80-../DSE16XB4**	395	11700	48400
18,5	38,5	4550	1,75	38,14	**BF80-../DSE16XB4**	395	12200	50300
18,5	31	5600	1,55	47,46	**BF80-../DSE16XB4**	395	13400	53700
18,5	27,5	6400	1,4	53,86	**BF80-../DSE16XB4**	395	14000	55800
18,5	24	7300	1,25	61,55	**BF80-../DSE16XB4**	395	14800	58100

Крутящий момент обозначенный (*) является максимально допустимым значением при коэффициенте эксплуатации f_B=1,0.

18,5 кВт

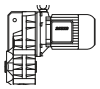

P_N	50 **Гц**			i	**Тип**	m	F_{RN}	F_{RV}
	n_2	M_2	f_B					
[кВт]	[об/мин]	[Нм]	[—]	[:1]		[кг]	[N]	[N]
18,5	21	8400	1,15	69,86	**BF80-../DSE16XB4**	395	15900	60600
18,5	18	9800	0,97	83,16	**BF80-../DSE16XB4**	395	18400	65100
18,5	15,5	11300	0,84	94,38	**BF80-../DSE16XB4**	395	20300	68500
18,5	31,5	5600	2,5	46,43	**BF90-../DSE16XB4**	642	13800	65500
18,5	28,5	6100	2,4	51,70	**BF90-../DSE16XB4**	642	14600	67800
18,5	23	7600	2,0	63,49	**BF90-../DSE16XB4**	642	15800	72000
18,5	21	8400	1,9	70,69	**BF90-../DSE16XB4**	642	16800	74700
18,5	18,5	9500	1,75	80,85	**BF90-../DSE16XB4**	642	17500	77500
18,5	16,5	10700	1,55	90,02	**BF90-../DSE16XB4**	642	18900	80600
18,5	14	12600	1,35	107,5	**BF90-../DSE16XB4**	642	22300	86900
18,5	12,5	14100	1,2	119,7	**BF90-../DSE16XB4**	642	24500	90800
18,5	10,5	16800	1,0	139,1	**BF90-../DSE16XB4**	642	27700	96300
18,5	9,5	18500	0,91	154,8	**BF90-../DSE16XB4**	642	30100	100800

22 кВт

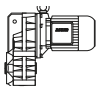

P_N	50 **Гц**			i	**Тип**	m	F_{RN}	F_{RV}
	n_2	M_2	f_B					
[кВт]	[об/мин]	[Нм]	[—]	[:1]		[кг]	[N]	[N]
22	280	750	1,0	5,22	**BF60-../DSE18LB4**	263	5200	14800
22	142	1470	1,7	10,32	**BF70-../DSE18LB4**	340	4600	18700
22	122	1720	1,7	12,04	**BF70-../DSE18LB4**	340	4900	19700
22	98	2100	1,75	14,90	**BF70-../DSE18LB4**	340	5900	24000
22	84	2500	1,7	17,39	**BF70-../DSE18LB4**	340	6200	25000
22	70	3000	1,55	21,04	**BF70-../DSE18LB4**	340	6400	26300
22	60	3500	1,45	24,55	**BF70-../DSE18LB4**	340	7000	27700
22	54	3850	1,35	27,29	**BF70-../DSE18LB4**	340	7000	28400
22	46	4550	1,15	31,84	**BF70-../DSE18LB4**	340	7700	30000
22	40	5200	1,0	36,88	**BF70-../DSE18LB4**	340	7900	31100
22	34	6100	0,85	43,02	**BF70-../DSE18LB4**	340	8700	32800
22	128	1640	2,2	11,42	**BF80-../DSE18LB4**	436	8900	32200
22	89	2350	2,3	16,49	**BF80-../DSE18LB4**	436	11400	41400
22	63	3300	1,9	23,29	**BF80-../DSE18LB4**	436	11800	44900
22	48,5	4300	1,65	30,21	**BF80-../DSE18LB4**	436	12300	47900
22	43,5	4800	1,6	33,61	**BF80-../DSE18LB4**	436	11700	48400
22	38,5	5400	1,5	38,14	**BF80-../DSE18LB4**	436	12200	50300
22	31	6700	1,3	47,46	**BF80-../DSE18LB4**	436	13400	53700
22	27,5	7600	1,2	53,86	**BF80-../DSE18LB4**	436	14000	55800
22	24	8700	1,05	61,55	**BF80-../DSE18LB4**	436	14800	58100
22	21	10000	0,95	69,86	**BF80-../DSE18LB4**	436	15900	60600
22	18	11600	0,82	83,16	**BF80-../DSE18LB4**	436	18400	65100
22	61	3400	3,3	23,95	**BF90-../DSE18LB4**	688	11100	54300
22	43,5	4800	2,7	33,71	**BF90-../DSE18LB4**	688	11900	59300
22	39	5300	2,5	37,54	**BF90-../DSE18LB4**	688	12700	61500
22	31,5	6600	2,1	46,43	**BF90-../DSE18LB4**	688	13800	65500
22	28,5	7300	2,0	51,70	**BF90-../DSE18LB4**	688	14600	67800
22	23	9100	1,7	63,49	**BF90-../DSE18LB4**	688	15800	72000
22	21	10000	1,6	70,69	**BF90-../DSE18LB4**	688	16800	74700
22	18,5	11300	1,45	80,85	**BF90-../DSE18LB4**	688	17500	77500
22	16,5	12700	1,3	90,02	**BF90-../DSE18LB4**	688	18900	80600
22	14	15000	1,1	107,5	**BF90-../DSE18LB4**	688	22300	86900
22	12,5	16800	1,0	119,7	**BF90-../DSE18LB4**	688	24500	90800
22	10,5	20000	0,84	139,1	**BF90-../DSE18LB4**	688	27700	96300

Крутящий момент обозначенный (*) является максимально допустимым значением при коэффициенте эксплуатации f_B=1,0.

30 кВт

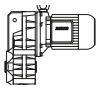

P_N	50 Гц			i	Тип	m	F_{RN}	F_{RV}
	n_2	M_2	f_B					
[кВт]	[об/мин]	[Нм]	[—]	[:1]		[кг]	[N]	[N]
30	142	2000	1,25	10,32	**BF70-../DSE18XB4**	358	4600	18700
30	122	2300	1,3	12,04	**BF70-../DSE18XB4**	358	4900	19700
30	98	2900	1,25	14,90	**BF70-../DSE18XB4**	358	5900	24000
30	84	3400	1,25	17,39	**BF70-../DSE18XB4**	358	6200	25000
30	70	4050	1,15	21,04	**BF70-../DSE18XB4**	358	6400	26300
30	60	4750	1,05	24,55	**BF70-../DSE18XB4**	358	7000	27700
30	54	5300	0,98	27,29	**BF70-../DSE18XB4**	358	7000	28400
30	46	6200	0,84	31,84	**BF70-../DSE18XB4**	358	7700	30000
30	128	2200	1,65	11,42	**BF80-../DSE18XB4**	454	8900	32200
30	89	3200	1,65	16,49	**BF80-../DSE18XB4**	454	11400	41400
30	63	4500	1,4	23,29	**BF80-../DSE18XB4**	454	11800	44900
30	48,5	5900	1,2	30,21	**BF80-../DSE18XB4**	454	12300	47900
30	43,5	6500	1,2	33,61	**BF80-../DSE18XB4**	454	11700	48400
30	38,5	7400	1,1	38,14	**BF80-../DSE18XB4**	454	12200	50300
30	31	9200	0,94	47,46	**BF80-../DSE18XB4**	454	13400	53700
30	27,5	10400	0,86	53,86	**BF80-../DSE18XB4**	454	14000	55800
30	118	2400	3,0	12,45	**BF90-../DSE18XB4**	706	8000	39700
30	84	3400	3,0	17,39	**BF90-../DSE18XB4**	706	10000	49500
30	61	4650	2,4	23,95	**BF90-../DSE18XB4**	706	11100	54300
30	43,5	6500	2,0	33,71	**BF90-../DSE18XB4**	706	11900	59300
30	39	7300	1,8	37,54	**BF90-../DSE18XB4**	706	12700	61500
30	31,5	9000	1,55	46,43	**BF90-../DSE18XB4**	706	13800	65500
30	28,5	10000	1,45	51,70	**BF90-../DSE18XB4**	706	14600	67800
30	23	12400	1,25	63,49	**BF90-../DSE18XB4**	706	15800	72000
30	21	13600	1,15	70,69	**BF90-../DSE18XB4**	706	16800	74700
30	18,5	15400	1,05	80,85	**BF90-../DSE18XB4**	706	17500	77500
30	16,5	17300	0,97	90,02	**BF90-../DSE18XB4**	706	18900	80600
30	14	20400	0,82	107,5	**BF90-../DSE18XB4**	706	22300	86900

Крутящий момент обозначенный (*) является максимально допустимым значением при коэффициенте эксплуатации f_B=1,0.

0,03 кВт

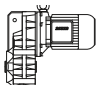

P_N	50 Гц			i	Тип	m	F_{RN}	F_{RV}
	n_2	M_2	f_B					
[кВт]	[об/мин]	[Нм]	[—]	[:1]		[кг]	[N]	[N]
0,03	9,0	31,5	7,6	151,2	**BF10Z-,,/D04LA4**	21	6400	-
0,03	8,2	34,5	7,0	166,2	**BF10Z-,,/D04LA4**	21	6400	-
0,03	7,5	38	6,3	180,1	**BF10Z-,,/D04LA4**	21	6400	-
0,03	6,9	41,5	5,8	198,0	**BF10Z-,,/D04LA4**	21	6400	-
0,03	6,3	45	5,3	214,5	**BF10Z-,,/D04LA4**	21	6400	-
0,03	5,8	49	4,9	235,8	**BF10Z-,,/D04LA4**	21	6400	-
0,03	5,3	54	4,4	257,4	**BF10Z-,,/D04LA4**	21	6400	-
0,03	4,8	59	4,1	283,1	**BF10Z-,,/D04LA4**	21	6400	-
0,03	4,2	68	3,5	324,3	**BF10Z-,,/D04LA4**	21	6400	-
0,03	3,8	75	3,2	356,6	**BF10Z-,,/D04LA4**	21	6400	-
0,03	3,6	79	3,0	380,2	**BF10Z-,,/D04LA4**	21	6400	-
0,03	3,3	86	2,8	418,0	**BF10Z-,,/D04LA4**	21	6400	-
0,03	2,9	98	2,4	469,5	**BF10Z-,,/D04LA4**	21	6400	-
0,03	2,6	110	2,2	539,1	**BF10Z-,,/D04LA4**	21	6400	-
0,03	2,3	124	1,95	592,8	**BF10Z-,,/D04LA4**	21	6400	-
0,03	1,8	97	2,7	768,2	**BF10G06-,,/D04LA4**	25	6400	-
0,03	1,6	110	2,4	845,1	**BF10G06-,,/D04LA4**	25	6400	-
0,03	1,4	130	2,0	994,0	**BF10G06-,,/D04LA4**	25	6400	-
0,03	1,2	159	1,65	1190	**BF10G06-,,/D04LA4**	25	6400	-
0,03	0,95	210	1,25	1452	**BF10G06-,,/D04LA4**	25	6400	-
0,03	0,8	260*	1,0	1744	**BF10G06-,,/D04LA4**	25	6400	-
0,03	0,65	260*	1,0	2096	**BF10G06-,,/D04LA4**	25	6400	-
0,03	0,55	260*	1,0	2467	**BF10G06-,,/D04LA4**	25	6400	-
0,03	0,46	260*	1,0	2952	**BF10G06-,,/D04LA4**	25	6400	-
0,03	0,42	260*	1,0	3220	**BF10G06-,,/D04LA4**	25	6400	-
0,03	0,35	260*	1,0	3942	**BF10G06-,,/D04LA4**	25	6400	-
0,03	0,3	260*	1,0	4569	**BF10G06-,,/D04LA4**	25	6400	-
0,03	0,24	260*	1,0	5709	**BF10G06-,,/D04LA4**	25	6400	-
0,03	0,21	260*	1,0	6550	**BF10G06-,,/D04LA4**	25	6400	-
0,03	0,19	260*	1,0	7144	**BF10G06-,,/D04LA4**	25	6400	-
0,03	0,16	260*	1,0	8681	**BF10G06-,,/D04LA4**	25	6400	-
0,03	0,15	260*	1,0	9471	**BF10G06-,,/D04LA4**	25	6400	-
0,03	1,2	162	2,8	1140	**BF20G06-,,/D04LA4**	31	7900	-
0,03	1,0	200	2,3	1392	**BF20G06-,,/D04LA4**	31	7900	-
0,03	0,9	230	2,0	1533	**BF20G06-,,/D04LA4**	31	7900	-
0,03	0,8	265	1,75	1764	**BF20G06-,,/D04LA4**	31	7900	-
0,03	0,65	345	1,35	2192	**BF20G06-,,/D04LA4**	31	7900	-
0,03	0,55	410	1,1	2579	**BF20G06-,,/D04LA4**	31	7900	-
0,03	0,48	460*	1,0	2829	**BF20G06-,,/D04LA4**	31	7900	-
0,03	0,44	460*	1,0	3086	**BF20G06-,,/D04LA4**	31	7900	-
0,03	0,36	460*	1,0	3778	**BF20G06-,,/D04LA4**	31	7900	-
0,03	0,31	460*	1,0	4379	**BF20G06-,,/D04LA4**	31	7900	-
0,03	0,25	460*	1,0	5471	**BF20G06-,,/D04LA4**	31	7900	-
0,03	0,2	460*	1,0	6847	**BF20G06-,,/D04LA4**	31	7900	-
0,03	0,17	460*	1,0	8320	**BF20G06-,,/D04LA4**	31	7900	-
0,03	0,15	460*	1,0	9077	**BF20G06-,,/D04LA4**	31	7900	-
0,03	1,0	200	3,2	1404	**BF30G06-,,/D04LA4**	41	7400	-
0,03	0,85	245	2,6	1686	**BF30G06-,,/D04LA4**	41	7400	-
0,03	0,7	315	2,0	2026	**BF30G06-,,/D04LA4**	41	7400	-
0,03	0,6	370	1,7	2386	**BF30G06-,,/D04LA4**	41	7400	-
0,03	0,48	485	1,3	2854	**BF30G06-,,/D04LA4**	41	7400	-
0,03	0,39	610	1,05	3493	**BF30G06-,,/D04LA4**	41	7400	-
0,03	0,36	630*	1,0	3811	**BF30G06-,,/D04LA4**	41	7400	-
0,03	0,31	630*	1,0	4417	**BF30G06-,,/D04LA4**	41	7400	-
0,03	0,27	630*	1,0	5060	**BF30G06-,,/D04LA4**	41	7400	-
0,03	0,22	630*	1,0	6333	**BF30G06-,,/D04LA4**	41	7400	-
0,03	0,19	630*	1,0	7206	**BF30G06-,,/D04LA4**	41	7400	-
0,03	0,18	630*	1,0	7861	**BF30G06-,,/D04LA4**	41	7400	-
0,03	0,15	630*	1,0	9157	**BF30G06-,,/D04LA4**	41	7400	-

Крутящий момент обозначенный (*) является максимально допустимым значением при коэффициенте эксплуатации f_B=1,0.

0,04 кВт

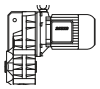

P_N	50 Гц			i	Тип	m	F_{RN}	F_{RV}
	n_2	M_2	f_B					
[кВт]	[об/мин]	[Нм]	[—]	[:1]		[кг]	[N]	[N]
0,04	9,0	42	5,7	151,2	**BF10Z-,,/D04LA4**	21	6400	-
0,04	8,2	46,5	5,2	166,2	**BF10Z-,,/D04LA4**	21	6400	-
0,04	7,5	50	4,8	180,1	**BF10Z-,,/D04LA4**	21	6400	-
0,04	6,9	55	4,4	198,0	**BF10Z-,,/D04LA4**	21	6400	-
0,04	6,3	60	4,0	214,5	**BF10Z-,,/D04LA4**	21	6400	-
0,04	5,8	65	3,7	235,8	**BF10Z-,,/D04LA4**	21	6400	-
0,04	5,3	72	3,3	257,4	**BF10Z-,,/D04LA4**	21	6400	-
0,04	4,8	79	3,0	283,1	**BF10Z-,,/D04LA4**	21	6400	-
0,04	4,2	90	2,7	324,3	**BF10Z-,,/D04LA4**	21	6400	-
0,04	3,8	100	2,4	356,6	**BF10Z-,,/D04LA4**	21	6400	-
0,04	3,6	106	2,3	380,2	**BF10Z-,,/D04LA4**	21	6400	-
0,04	3,3	115	2,1	418,0	**BF10Z-,,/D04LA4**	21	6400	-
0,04	2,9	131	1,85	469,5	**BF10Z-,,/D04LA4**	21	6400	-
0,04	2,6	146	1,65	539,1	**BF10Z-,,/D04LA4**	21	6400	-
0,04	2,3	166	1,45	592,8	**BF10Z-,,/D04LA4**	21	6400	-
0,04	2,1	119	2,2	643,8	**BF10G06-,,/D04LA4**	25	6400	-
0,04	1,8	150	1,75	768,2	**BF10G06-,,/D04LA4**	25	6400	-
0,04	1,6	170	1,55	845,1	**BF10G06-,,/D04LA4**	25	6400	-
0,04	1,4	199	1,3	994,0	**BF10G06-,,/D04LA4**	25	6400	-
0,04	1,2	235	1,1	1190	**BF10G06-,,/D04LA4**	25	6400	-
0,04	3,0	127	3,3	460,0	**BF20Z-,,/D04LA4**	28	7900	-
0,04	1,9	141	3,3	736,1	**BF20G06-,,/D04LA4**	31	7900	-
0,04	1,7	159	2,9	810,0	**BF20G06-,,/D04LA4**	31	7900	-
0,04	1,5	183	2,5	952,7	**BF20G06-,,/D04LA4**	31	7900	-
0,04	1,2	240	1,9	1140	**BF20G06-,,/D04LA4**	31	7900	-
0,04	1,0	295	1,55	1392	**BF20G06-,,/D04LA4**	31	7900	-
0,04	0,9	335	1,35	1533	**BF20G06-,,/D04LA4**	31	7900	-
0,04	0,8	385	1,2	1764	**BF20G06-,,/D04LA4**	31	7900	-
0,04	1,2	240	2,6	1150	**BF30G06-,,/D04LA4**	41	7400	-
0,04	1,1	265	2,4	1286	**BF30G06-,,/D04LA4**	41	7400	-
0,04	1,0	295	2,1	1404	**BF30G06-,,/D04LA4**	41	7400	-
0,04	0,85	355	1,75	1686	**BF30G06-,,/D04LA4**	41	7400	-
0,04	0,7	450	1,4	2026	**BF30G06-,,/D04LA4**	41	7400	-
0,04	0,6	530	1,2	2386	**BF30G06-,,/D04LA4**	41	7400	-

0,06 кВт

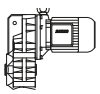

P_N	50 Гц			i	Тип	m	F_{RN}	F_{RV}
	n_2	M_2	f_B					
[кВт]	[об/мин]	[Нм]	[—]	[:1]		[кг]	[N]	[N]
0,06	24	23,5	10	56,39	**BF10-,,/D06LA4**	23	4550	-
0,06	22	26	9,2	61,55	**BF10-,,/D06LA4**	23	4700	-
0,06	20	28,5	8,4	67,69	**BF10-,,/D06LA4**	23	4900	-
0,06	17,5	32,5	7,4	77,55	**BF10-,,/D06LA4**	23	5100	-
0,06	16	35,5	6,8	85,27	**BF10-,,/D06LA4**	23	5300	-
0,06	15	38	6,3	90,91	**BF10-,,/D06LA4**	23	5400	-
0,06	14	40,5	5,9	99,97	**BF10-,,/D06LA4**	23	5600	-
0,06	12,5	45,5	5,3	112,3	**BF10-,,/D06LA4**	23	5900	-
0,06	11	52	4,6	123,5	**BF10-,,/D06LA4**	23	6100	-
0,06	10,5	54	4,4	128,9	**BF10-,,/D06LA4**	23	6200	-
0,06	9,6	59	4,1	141,8	**BF10-,,/D06LA4**	23	6400	-
0,06	7,5	76	3,2	180,1	**BF10Z-,,/D06LA4**	24	6400	-
0,06	6,9	83	2,9	198,0	**BF10Z-,,/D06LA4**	24	6400	-
0,06	6,3	90	2,7	214,5	**BF10Z-,,/D06LA4**	24	6400	-
0,06	5,8	98	2,4	235,8	**BF10Z-,,/D06LA4**	24	6400	-
0,06	5,3	108	2,2	257,4	**BF10Z-,,/D06LA4**	24	6400	-
0,06	4,8	119	2,0	283,1	**BF10Z-,,/D06LA4**	24	6400	-
0,06	4,2	136	1,75	324,3	**BF10Z-,,/D06LA4**	24	6400	-
0,06	3,8	150	1,6	356,6	**BF10Z-,,/D06LA4**	24	6400	-
0,06	3,6	159	1,5	380,2	**BF10Z-,,/D06LA4**	24	6400	-
0,06	3,3	173	1,4	418,0	**BF10Z-,,/D06LA4**	24	6400	-
0,06	2,9	197	1,2	469,5	**BF10Z-,,/D06LA4**	24	6400	-
0,06	2,6	220	1,1	539,1	**BF10Z-,,/D06LA4**	24	6400	-
0,06	2,3	245	0,98	592,8	**BF10Z-,,/D06LA4**	24	6400	-

Крутящий момент обозначенный (*) является максимально допустимым значением при коэффициенте эксплуатации f_B=1,0.

0,06 кВт

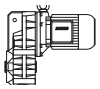

P_N	50 Гц			i	Тип	m	F_{RN}	F_{RV}
	n_2	M_2	f_B					
[кВт]	[об/мин]	[Нм]	[—]	[:1]		[кг]	[N]	[N]
0,06	2,1	210	1,25	643,8	**BF10G06-,,/D06LA4**	28	6400	-
0,06	1,8	255	1,0	768,2	**BF10G06-,,/D06LA4**	28	6400	-
0,06	1,6	290	0,9	845,1	**BF10G06-,,/D06LA4**	28	6400	-
0,06	4,2	136	3,1	325,2	**BF20Z-,,/D06LA4**	31	7900	-
0,06	4,0	143	2,9	339,1	**BF20Z-,,/D06LA4**	31	7900	-
0,06	3,7	154	2,7	373,1	**BF20Z-,,/D06LA4**	31	7900	-
0,06	3,3	173	2,4	418,1	**BF20Z-,,/D06LA4**	31	7900	-
0,06	3,0	191	2,2	460,0	**BF20Z-,,/D06LA4**	31	7900	-
0,06	2,7	157	2,9	513,7	**BF20G06-,,/D06LA4**	34	7900	-
0,06	2,2	200	2,3	617,0	**BF20G06-,,/D06LA4**	34	7900	-
0,06	1,9	240	1,9	736,1	**BF20G06-,,/D06LA4**	34	7900	-
0,06	1,7	270	1,7	810,0	**BF20G06-,,/D06LA4**	34	7900	-
0,06	1,5	310	1,5	952,7	**BF20G06-,,/D06LA4**	34	7900	-
0,06	1,2	400	1,15	1140	**BF20G06-,,/D06LA4**	34	7900	-
0,06	1,0	485	0,95	1392	**BF20G06-,,/D06LA4**	34	7900	-
0,06	3,3	173	3,3	412,6	**BF30Z-,,/D06LA4**	42	7400	-
0,06	3,0	191	3,0	463,3	**BF30Z-,,/D06LA4**	42	7400	-
0,06	2,6	220	2,6	537,0	**BF30Z-,,/D06LA4**	42	7400	-
0,06	2,3	245	2,3	590,7	**BF30Z-,,/D06LA4**	42	7400	-
0,06	2,2	200	3,2	622,4	**BF30G06-,,/D06LA4**	45	7400	-
0,06	2,0	225	2,8	705,1	**BF30G06-,,/D06LA4**	45	7400	-
0,06	1,7	270	2,3	817,1	**BF30G06-,,/D06LA4**	45	7400	-
0,06	1,5	310	2,0	961,1	**BF30G06-,,/D06LA4**	45	7400	-
0,06	1,2	400	1,6	1150	**BF30G06-,,/D06LA4**	45	7400	-
0,06	1,1	435	1,45	1286	**BF30G06-,,/D06LA4**	45	7400	-
0,06	1,0	485	1,3	1404	**BF30G06-,,/D06LA4**	45	7400	-
0,06	0,85	580	1,1	1686	**BF30G06-,,/D06LA4**	45	7400	-
0,06	0,95	340	2,9	1484	**BF40G10-,,/D06LA4**	58	10600	-
0,06	0,75	460	2,2	1810	**BF40G10-,,/D06LA4**	58	10600	-
0,06	0,7	500	2,0	1997	**BF40G10-,,/D06LA4**	58	10600	-
0,06	0,55	710	1,4	2536	**BF40G10-,,/D06LA4**	58	10600	-
0,06	0,49	840	1,2	2810	**BF40G10-,,/D06LA4**	58	10600	-
0,06	0,7	520	2,7	2059	**BF50G10-,,/D06LA4**	86	13600	-
0,06	0,6	640	2,2	2360	**BF50G10-,,/D06LA4**	86	13600	-
0,06	0,49	860	1,65	2810	**BF50G10-,,/D06LA4**	86	13600	-
0,06	0,41	1090	1,3	3348	**BF50G10-,,/D06LA4**	86	13600	-
0,06	0,34	1370	1,0	4019	**BF50G10-,,/D06LA4**	86	13600	-
0,06	0,42	860	2,9	3237	**BF60G20-,,/D06LA4**	134	15300	43300
0,06	0,35	1130	2,2	3883	**BF60G20-,,/D06LA4**	134	15300	43300
0,06	0,3	1400	1,8	4646	**BF60G20-,,/D06LA4**	134	15300	43300
0,06	0,26	1700	1,45	5241	**BF60G20-,,/D06LA4**	134	15300	43300
0,06	0,23	1980	1,25	6014	**BF60G20-,,/D06LA4**	134	15300	43300
0,06	0,21	2200	1,15	6679	**BF60G20-,,/D06LA4**	134	15300	43300
0,06	0,24	1890	3,0	5691	**BF70G20-,,/D06LA4**	212	16100	47700
0,06	0,21	2200	2,6	6530	**BF70G20-,,/D06LA4**	212	16100	47700
0,06	0,19	2500	2,3	7248	**BF70G20-,,/D06LA4**	212	16100	47700
0,06	0,17	2850	2,0	8052	**BF70G20-,,/D06LA4**	212	16100	47700

0,09 кВт

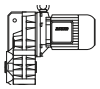

P_N	50 Гц			i	Тип	m	F_{RN}	F_{RV}
	n_2	M_2	f_B					
[кВт]	[об/мин]	[Нм]	[—]	[:1]		[кг]	[N]	[N]
0,09	34	25	9,6	39,75	**BF10-,,/D06LA4**	23	3950	-
0,09	31,5	27	8,9	43,06	**BF10-,,/D06LA4**	23	4100	-
0,09	29	29,5	8,1	47,35	**BF10-,,/D06LA4**	23	4250	-
0,09	26,5	32	7,5	51,28	**BF10-,,/D06LA4**	23	4400	-
0,09	24	35,5	6,8	56,39	**BF10-,,/D06LA4**	23	4550	-
0,09	22	39	6,2	61,55	**BF10-,,/D06LA4**	23	4700	-
0,09	20	42,5	5,6	67,69	**BF10-,,/D06LA4**	23	4900	-

Крутящий момент обозначенный (*) является максимально допустимым значением при коэффициенте эксплуатации f_B=1,0.

0,09 кВт

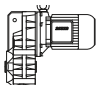

P_N	50 Гц			i	Тип	m	F_{RN}	F_{RV}
	n_2	M_2	f_B					
[кВт]	[об/мин]	[Нм]	[—]	[:1]		[кг]	[N]	[N]
0,09	17,5	49	4,9	77,55	**BF10-,,/D06LA4**	23	5100	-
0,09	16	53	4,5	85,27	**BF10-,,/D06LA4**	23	5300	-
0,09	15	57	4,2	90,91	**BF10-,,/D06LA4**	23	5400	-
0,09	14	61	3,9	99,97	**BF10-,,/D06LA4**	23	5600	-
0,09	12,5	68	3,5	112,3	**BF10-,,/D06LA4**	23	5900	-
0,09	11	78	3,1	123,5	**BF10-,,/D06LA4**	23	6100	-
0,09	10,5	81	3,0	128,9	**BF10-,,/D06LA4**	23	6200	-
0,09	9,6	89	2,7	141,8	**BF10-,,/D06LA4**	23	6400	-
0,09	9,0	95	2,5	151,2	**BF10Z-,,/D06LA4**	24	6400	-
0,09	8,2	104	2,3	166,2	**BF10Z-,,/D06LA4**	24	6400	-
0,09	7,5	114	2,1	180,1	**BF10Z-,,/D06LA4**	24	6400	-
0,09	6,9	124	1,95	198,0	**BF10Z-,,/D06LA4**	24	6400	-
0,09	6,3	136	1,75	214,5	**BF10Z-,,/D06LA4**	24	6400	-
0,09	5,8	148	1,6	235,8	**BF10Z-,,/D06LA4**	24	6400	-
0,09	5,3	162	1,5	257,4	**BF10Z-,,/D06LA4**	24	6400	-
0,09	4,8	179	1,35	283,1	**BF10Z-,,/D06LA4**	24	6400	-
0,09	4,2	200	1,2	324,3	**BF10Z-,,/D06LA4**	24	6400	-
0,09	3,8	225	1,05	356,6	**BF10Z-,,/D06LA4**	24	6400	-
0,09	3,6	235	1,0	380,2	**BF10Z-,,/D06LA4**	24	6400	-
0,09	3,3	260	0,92	418,0	**BF10Z-,,/D06LA4**	24	6400	-
0,09	2,9	295	0,81	469,5	**BF10Z-,,/D06LA4**	24	6400	-
0,09	2,6	270	0,96	536,0	**BF10G06-,,/D06LA4**	28	6400	-
0,09	6,3	136	3,1	216,9	**BF20Z-,,/D06LA4**	31	7900	-
0,09	5,8	148	2,8	235,9	**BF20Z-,,/D06LA4**	31	7900	-
0,09	5,3	162	2,6	259,6	**BF20Z-,,/D06LA4**	31	7900	-
0,09	4,6	186	2,3	295,5	**BF20Z-,,/D06LA4**	31	7900	-
0,09	4,2	200	2,1	325,2	**BF20Z-,,/D06LA4**	31	7900	-
0,09	4,0	210	2,0	339,1	**BF20Z-,,/D06LA4**	31	7900	-
0,09	3,7	230	1,85	373,1	**BF20Z-,,/D06LA4**	31	7900	-
0,09	3,3	260	1,6	418,1	**BF20Z-,,/D06LA4**	31	7900	-
0,09	3,0	285	1,45	460,0	**BF20Z-,,/D06LA4**	31	7900	-
0,09	2,7	260	1,75	513,7	**BF20G06-,,/D06LA4**	34	7900	-
0,09	2,2	330	1,4	617,0	**BF20G06-,,/D06LA4**	34	7900	-
0,09	1,9	390	1,2	736,1	**BF20G06-,,/D06LA4**	34	7900	-
0,09	1,7	440	1,05	810,0	**BF20G06-,,/D06LA4**	34	7900	-
0,09	1,5	500	0,92	952,7	**BF20G06-,,/D06LA4**	34	7900	-
0,09	4,7	182	3,2	289,8	**BF30Z-,,/D06LA4**	42	7400	-
0,09	4,4	195	2,9	310,7	**BF30Z-,,/D06LA4**	42	7400	-
0,09	4,0	210	2,7	341,8	**BF30Z-,,/D06LA4**	42	7400	-
0,09	3,6	235	2,4	375,1	**BF30Z-,,/D06LA4**	42	7400	-
0,09	3,3	260	2,2	412,6	**BF30Z-,,/D06LA4**	42	7400	-
0,09	3,0	285	2,0	463,3	**BF30Z-,,/D06LA4**	42	7400	-
0,09	2,6	330	1,75	537,0	**BF30Z-,,/D06LA4**	42	7400	-
0,09	2,3	370	1,55	590,7	**BF30Z-,,/D06LA4**	42	7400	-
0,09	2,2	330	1,9	622,4	**BF30G06-,,/D06LA4**	45	7400	-
0,09	2,0	370	1,7	705,1	**BF30G06-,,/D06LA4**	45	7400	-
0,09	1,7	435	1,45	817,1	**BF30G06-,,/D06LA4**	45	7400	-
0,09	1,5	500	1,25	961,1	**BF30G06-,,/D06LA4**	45	7400	-
0,09	1,2	630	1,0	1150	**BF30G06-,,/D06LA4**	45	7400	-
0,09	1,1	690	0,91	1286	**BF30G06-,,/D06LA4**	45	7400	-
0,09	1,0	770	0,82	1404	**BF30G06-,,/D06LA4**	45	7400	-
0,09	3,0	285	3,2	459,1	**BF40Z-,,/D06LA4**	53	10600	-
0,09	2,7	315	2,9	514,6	**BF40Z-,,/D06LA4**	53	10600	-
0,09	2,4	355	2,5	566,1	**BF40Z-,,/D06LA4**	53	10600	-
0,09	1,5	350	2,9	928,9	**BF40G10-,,/D06LA4**	58	10600	-
0,09	1,3	420	2,4	1106	**BF40G10-,,/D06LA4**	58	10600	-
0,09	1,1	540	1,85	1324	**BF40G10-,,/D06LA4**	58	10600	-
0,09	0,95	640	1,55	1484	**BF40G10-,,/D06LA4**	58	10600	-
0,09	0,75	840	1,2	1810	**BF40G10-,,/D06LA4**	58	10600	-
0,09	0,7	910	1,1	1997	**BF40G10-,,/D06LA4**	58	10600	-
0,09	1,2	500	2,8	1203	**BF50G10-,,/D06LA4**	86	13600	-
0,09	1,0	620	2,3	1359	**BF50G10-,,/D06LA4**	86	13600	-
0,09	0,9	680	2,1	1520	**BF50G10-,,/D06LA4**	86	13600	-
0,09	0,85	730	1,9	1684	**BF50G10-,,/D06LA4**	86	13600	-
0,09	0,7	920	1,5	2059	**BF50G10-,,/D06LA4**	86	13600	-
0,09	0,6	1120	1,25	2360	**BF50G10-,,/D06LA4**	86	13600	-

Крутящий момент обозначенный (*) является максимально допустимым значением при коэффициенте эксплуатации f_B=1,0.

0,09 кВт

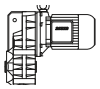

P_N	50 Гц			i	Тип	m	F_{RN}	F_{RV}
	n_2	M_2	f_B					
[кВт]	[об/мин]	[Нм]	[—]	[:1]		[кг]	[N]	[N]
0,09	0,7	780	3,2	1955	**BF60G20-,,/D06LA4**	134	15300	43300
0,09	0,65	860	2,9	2172	**BF60G20-,,/D06LA4**	134	15300	43300
0,09	0,49	1250	2,0	2781	**BF60G20-,,/D06LA4**	134	15300	43300
0,09	0,42	1540	1,6	3237	**BF60G20-,,/D06LA4**	134	15300	43300
0,09	0,35	1950	1,3	3883	**BF60G20-,,/D06LA4**	134	15300	43300
0,09	0,3	2350	1,05	4646	**BF60G20-,,/D06LA4**	134	15300	43300
0,09	0,34	2000	2,9	4090	**BF70G20-,,/D06LA4**	212	16100	47700
0,09	0,3	2350	2,4	4542	**BF70G20-,,/D06LA4**	212	16100	47700
0,09	0,27	2650	2,2	5124	**BF70G20-,,/D06LA4**	212	16100	47700
0,09	0,24	3050	1,85	5691	**BF70G20-,,/D06LA4**	212	16100	47700
0,09	0,21	3600	1,6	6530	**BF70G20-,,/D06LA4**	212	16100	47700
0,09	0,19	4000	1,45	7248	**BF70G20-,,/D06LA4**	212	16100	47700
0,09	0,17	4550	1,25	8052	**BF70G20-,,/D06LA4**	212	16100	47700

0,11 кВт

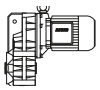

P_N	50 Гц			i	Тип	m	F_{RN}	F_{RV}
	n_2	M_2	f_B					
[кВт]	[об/мин]	[Нм]	[—]	[:1]		[кг]	[N]	[N]
0,11	9,0	116	2,1	151,2	**BF10Z-,,/D04LA4**	21	6400	-
0,11	8,2	128	1,9	166,2	**BF10Z-,,/D04LA4**	21	6400	-
0,11	7,5	140	1,7	180,1	**BF10Z-,,/D04LA4**	21	6400	-
0,11	6,9	152	1,6	198,0	**BF10Z-,,/D04LA4**	21	6400	-
0,11	6,3	166	1,45	214,5	**BF10Z-,,/D04LA4**	21	6400	-
0,11	5,8	181	1,35	235,8	**BF10Z-,,/D04LA4**	21	6400	-
0,11	5,3	198	1,2	257,4	**BF10Z-,,/D04LA4**	21	6400	-
0,11	4,8	215	1,1	283,1	**BF10Z-,,/D04LA4**	21	6400	-
0,11	4,2	250	0,96	324,3	**BF10Z-,,/D04LA4**	21	6400	-
0,11	3,8	275	0,87	356,6	**BF10Z-,,/D04LA4**	21	6400	-
0,11	3,6	290	0,83	380,2	**BF10Z-,,/D04LA4**	21	6400	-
0,11	3,2	280	0,93	424,5	**BF10G06-,,/D04LA4**	25	6400	-
0,11	2,6	260*	1,0	536,0	**BF10G06-,,/D04LA4**	25	6400	-
0,11	2,1	260*	1,0	643,8	**BF10G06-,,/D04LA4**	25	6400	-
0,11	1,8	260*	1,0	768,2	**BF10G06-,,/D04LA4**	25	6400	-
0,11	1,6	260*	1,0	845,1	**BF10G06-,,/D04LA4**	25	6400	-
0,11	1,4	260*	1,0	994,0	**BF10G06-,,/D04LA4**	25	6400	-
0,11	1,2	260*	1,0	1190	**BF10G06-,,/D04LA4**	25	6400	-
0,11	0,95	260*	1,0	1452	**BF10G06-,,/D04LA4**	25	6400	-
0,11	0,8	260*	1,0	1744	**BF10G06-,,/D04LA4**	25	6400	-
0,11	0,65	260*	1,0	2096	**BF10G06-,,/D04LA4**	25	6400	-
0,11	0,55	260*	1,0	2467	**BF10G06-,,/D04LA4**	25	6400	-
0,11	0,46	260*	1,0	2952	**BF10G06-,,/D04LA4**	25	6400	-
0,11	0,42	260*	1,0	3220	**BF10G06-,,/D04LA4**	25	6400	-
0,11	0,35	260*	1,0	3942	**BF10G06-,,/D04LA4**	25	6400	-
0,11	0,3	260*	1,0	4569	**BF10G06-,,/D04LA4**	25	6400	-
0,11	0,24	260*	1,0	5709	**BF10G06-,,/D04LA4**	25	6400	-
0,11	0,21	260*	1,0	6550	**BF10G06-,,/D04LA4**	25	6400	-
0,11	0,19	260*	1,0	7144	**BF10G06-,,/D04LA4**	25	6400	-
0,11	0,16	260*	1,0	8681	**BF10G06-,,/D04LA4**	25	6400	-
0,11	0,15	260*	1,0	9471	**BF10G06-,,/D04LA4**	25	6400	-
0,11	8,3	126	3,3	164,3	**BF20Z-,,/D04LA4**	28	7900	-
0,11	7,5	140	3,0	180,8	**BF20Z-,,/D04LA4**	28	7900	-
0,11	6,9	152	2,8	197,1	**BF20Z-,,/D04LA4**	28	7900	-
0,11	6,3	166	2,5	216,9	**BF20Z-,,/D04LA4**	28	7900	-
0,11	5,8	181	2,3	235,9	**BF20Z-,,/D04LA4**	28	7900	-
0,11	5,3	198	2,1	259,6	**BF20Z-,,/D04LA4**	28	7900	-
0,11	4,6	225	1,85	295,5	**BF20Z-,,/D04LA4**	28	7900	-
0,11	4,2	250	1,7	325,2	**BF20Z-,,/D04LA4**	28	7900	-
0,11	4,0	260	1,6	339,1	**BF20Z-,,/D04LA4**	28	7900	-
0,11	3,7	280	1,5	373,1	**BF20Z-,,/D04LA4**	28	7900	-
0,11	3,3	315	1,35	418,1	**BF20Z-,,/D04LA4**	28	7900	-
0,11	3,0	350	1,2	460,0	**BF20Z-,,/D04LA4**	28	7900	-
0,11	2,7	330	1,4	513,7	**BF20G06-,,/D04LA4**	31	7900	-
0,11	2,2	415	1,1	617,0	**BF20G06-,,/D04LA4**	31	7900	-

Крутящий момент обозначенный (*) является максимально допустимым значением при коэффициенте эксплуатации f_B=1,0.

0,11 кВт

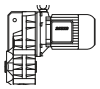

P_N	50 Гц			i	Тип	m	F_{RN}	F_{RV}
	n_2	M_2	f_B					
[кВт]	[об/мин]	[Нм]	[—]	[:1]		[кг]	[N]	[N]
0,11	1,9	490	0,94	736,1	**BF20G06-,,/D04LA4**	31	7900	-
0,11	1,7	550	0,84	810,0	**BF20G06-,,/D04LA4**	31	7900	-
0,11	1,5	460*	1,0	952,7	**BF20G06-,,/D04LA4**	31	7900	-
0,11	1,2	460*	1,0	1140	**BF20G06-,,/D04LA4**	31	7900	-
0,11	1,0	460*	1,0	1392	**BF20G06-,,/D04LA4**	31	7900	-
0,11	0,9	460*	1,0	1533	**BF20G06-,,/D04LA4**	31	7900	-
0,11	0,8	460*	1,0	1764	**BF20G06-,,/D04LA4**	31	7900	-
0,11	0,65	460*	1,0	2192	**BF20G06-,,/D04LA4**	31	7900	-
0,11	0,55	460*	1,0	2579	**BF20G06-,,/D04LA4**	31	7900	-
0,11	0,48	460*	1,0	2829	**BF20G06-,,/D04LA4**	31	7900	-
0,11	0,44	460*	1,0	3086	**BF20G06-,,/D04LA4**	31	7900	-
0,11	0,36	460*	1,0	3778	**BF20G06-,,/D04LA4**	31	7900	-
0,11	0,31	460*	1,0	4379	**BF20G06-,,/D04LA4**	31	7900	-
0,11	0,25	460*	1,0	5471	**BF20G06-,,/D04LA4**	31	7900	-
0,11	0,2	460*	1,0	6847	**BF20G06-,,/D04LA4**	31	7900	-
0,11	0,17	460*	1,0	8320	**BF20G06-,,/D04LA4**	31	7900	-
0,11	0,15	460*	1,0	9077	**BF20G06-,,/D04LA4**	31	7900	-
0,11	2,2	415	1,5	622,4	**BF30G06-,,/D04LA4**	41	7400	-
0,11	2,0	465	1,35	705,1	**BF30G06-,,/D04LA4**	41	7400	-
0,11	1,7	550	1,15	817,1	**BF30G06-,,/D04LA4**	41	7400	-
0,11	1,5	620	1,0	961,1	**BF30G06-,,/D04LA4**	41	7400	-
0,11	1,2	790	0,8	1150	**BF30G06-,,/D04LA4**	41	7400	-
0,11	1,1	630*	1,0	1286	**BF30G06-,,/D04LA4**	41	7400	-
0,11	1,0	630*	1,0	1404	**BF30G06-,,/D04LA4**	41	7400	-
0,11	0,85	630*	1,0	1686	**BF30G06-,,/D04LA4**	41	7400	-
0,11	0,7	630*	1,0	2026	**BF30G06-,,/D04LA4**	41	7400	-
0,11	0,6	630*	1,0	2386	**BF30G06-,,/D04LA4**	41	7400	-
0,11	0,48	630*	1,0	2854	**BF30G06-,,/D04LA4**	41	7400	-
0,11	0,39	630*	1,0	3493	**BF30G06-,,/D04LA4**	41	7400	-
0,11	0,36	630*	1,0	3811	**BF30G06-,,/D04LA4**	41	7400	-
0,11	0,31	630*	1,0	4417	**BF30G06-,,/D04LA4**	41	7400	-
0,11	0,27	630*	1,0	5060	**BF30G06-,,/D04LA4**	41	7400	-
0,11	0,22	630*	1,0	6333	**BF30G06-,,/D04LA4**	41	7400	-
0,11	0,19	630*	1,0	7206	**BF30G06-,,/D04LA4**	41	7400	-
0,11	0,18	630*	1,0	7861	**BF30G06-,,/D04LA4**	41	7400	-
0,11	0,15	630*	1,0	9157	**BF30G06-,,/D04LA4**	41	7400	-

0,12 кВт

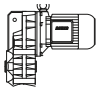

P_N	50 Гц			i	Тип	m	F_{RN}	F_{RV}
	n_2	M_2	f_B					
[кВт]	[об/мин]	[Нм]	[—]	[:1]		[кг]	[N]	[N]
0,12	151	7,5	9,3	9,21	**BF06-,,/DHE05LA4**	10	1900	-
0,12	116	9,8	7,7	12,07	**BF06-,,/DHE05LA4**	10	2000	-
0,12	98	11,6	7,3	14,21	**BF06-,,/DHE05LA4**	10	2100	-
0,12	82	13,9	6,8	16,99	**BF06-,,/DHE05LA4**	10	2500	-
0,12	69	16,6	5,7	20,42	**BF06-,,/DHE05LA4**	10	2700	-
0,12	52	22	4,3	26,76	**BF06-,,/DHE05LA4**	10	3000	-
0,12	44,5	25,5	3,7	31,50	**BF06-,,/DHE05LA4**	10	3200	-
0,12	37	30,5	3,1	37,69	**BF06-,,/DHE05LA4**	10	3500	-
0,12	30,5	37,5	2,5	46,14	**BF06-,,/DHE05LA4**	10	3800	-
0,12	24	47,5	2,0	58,33	**BF06-,,/DHE05LA4**	10	4000	-
0,12	21	54	1,75	66,82	**BF06-,,/DHE05LA4**	10	4000	-
0,12	17	67	1,4	83,61	**BF06-,,/DHE05LA4**	10	4000	-
0,12	15	76	1,25	95,16	**BF06-,,/DHE05LA4**	10	4000	-
0,12	13	88	0,92	110,8	**BF06-,,/DHE05LA4**	10	4000	-
0,12	15,5	73	3,3	90,91	**BF10-,,/DHE06LA4**	23	5400	-
0,12	14	81	3,0	99,97	**BF10-,,/DHE06LA4**	23	5600	-
0,12	12,5	91	2,6	112,3	**BF10-,,/DHE06LA4**	23	5900	-
0,12	11,5	99	2,4	123,5	**BF10-,,/DHE06LA4**	23	6100	-
0,12	11	104	2,3	128,9	**BF10-,,/DHE06LA4**	23	6200	-
0,12	9,8	116	2,1	141,8	**BF10-,,/DHE06LA4**	23	6400	-
0,12	9,2	124	1,95	151,2	**BF10Z-,,/DHE06LA4**	24	6400	-
0,12	8,4	136	1,75	166,2	**BF10Z-,,/DHE06LA4**	24	6400	-

Крутящий момент обозначенный (*) является максимально допустимым значением при коэффициенте эксплуатации f_B=1,0.

0,12 кВт

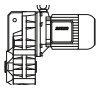

P_N	50 Гц			i	Тип	m	F_{RN}	F_{RV}
	n_2	M_2	f_B					
[кВт]	[об/мин]	[Нм]	[—]	[:1]		[кг]	[N]	[N]
0,12	7,7	148	1,6	180,1	**BF10Z-,,/DHE06LA4**	24	6400	-
0,12	7,0	163	1,45	198,0	**BF10Z-,,/DHE06LA4**	24	6400	-
0,12	6,5	176	1,35	214,5	**BF10Z-,,/DHE06LA4**	24	6400	-
0,12	5,9	194	1,25	235,8	**BF10Z-,,/DHE06LA4**	24	6400	-
0,12	5,4	210	1,15	257,4	**BF10Z-,,/DHE06LA4**	24	6400	-
0,12	4,9	230	1,05	283,1	**BF10Z-,,/DHE06LA4**	24	6400	-
0,12	4,3	265	0,91	324,3	**BF10Z-,,/DHE06LA4**	24	6400	-
0,12	3,9	290	0,83	356,6	**BF10Z-,,/DHE06LA4**	24	6400	-
0,12	3,7	265	0,98	377,9	**BF10G06-,,/DHE06LA4**	28	6400	-
0,12	3,3	300	0,87	424,5	**BF10G06-,,/DHE06LA4**	28	6400	-
0,12	2,6	260*	1,0	536,0	**BF10G06-,,/DHE06LA4**	28	6400	-
0,12	2,2	260*	1,0	643,8	**BF10G06-,,/DHE06LA4**	28	6400	-
0,12	1,9	260*	1,0	768,2	**BF10G06-,,/DHE06LA4**	28	6400	-
0,12	1,7	260*	1,0	845,1	**BF10G06-,,/DHE06LA4**	28	6400	-
0,12	1,4	260*	1,0	994,0	**BF10G06-,,/DHE06LA4**	28	6400	-
0,12	1,2	260*	1,0	1190	**BF10G06-,,/DHE06LA4**	28	6400	-
0,12	1,0	260*	1,0	1452	**BF10G06-,,/DHE06LA4**	28	6400	-
0,12	0,8	260*	1,0	1744	**BF10G06-,,/DHE06LA4**	28	6400	-
0,12	0,7	260*	1,0	2096	**BF10G06-,,/DHE06LA4**	28	6400	-
0,12	0,6	260*	1,0	2467	**BF10G06-,,/DHE06LA4**	28	6400	-
0,12	0,47	260*	1,0	2952	**BF10G06-,,/DHE06LA4**	28	6400	-
0,12	0,44	260*	1,0	3220	**BF10G06-,,/DHE06LA4**	28	6400	-
0,12	0,36	260*	1,0	3942	**BF10G06-,,/DHE06LA4**	28	6400	-
0,12	0,31	260*	1,0	4569	**BF10G06-,,/DHE06LA4**	28	6400	-
0,12	0,25	260*	1,0	5709	**BF10G06-,,/DHE06LA4**	28	6400	-
0,12	0,22	260*	1,0	6550	**BF10G06-,,/DHE06LA4**	28	6400	-
0,12	0,2	260*	1,0	7144	**BF10G06-,,/DHE06LA4**	28	6400	-
0,12	0,16	260*	1,0	8681	**BF10G06-,,/DHE06LA4**	28	6400	-
0,12	0,15	260*	1,0	9471	**BF10G06-,,/DHE06LA4**	28	6400	-
0,12	9,0	127	3,3	155,4	**BF20Z-,,/DHE06LA4**	31	7900	-
0,12	8,5	134	3,1	164,3	**BF20Z-,,/DHE06LA4**	31	7900	-
0,12	7,7	148	2,8	180,8	**BF20Z-,,/DHE06LA4**	31	7900	-
0,12	7,1	161	2,6	197,1	**BF20Z-,,/DHE06LA4**	31	7900	-
0,12	6,4	179	2,3	216,9	**BF20Z-,,/DHE06LA4**	31	7900	-
0,12	5,9	194	2,2	235,9	**BF20Z-,,/DHE06LA4**	31	7900	-
0,12	5,4	210	2,0	259,6	**BF20Z-,,/DHE06LA4**	31	7900	-
0,12	4,7	240	1,75	295,5	**BF20Z-,,/DHE06LA4**	31	7900	-
0,12	4,3	265	1,6	325,2	**BF20Z-,,/DHE06LA4**	31	7900	-
0,12	4,1	275	1,55	339,1	**BF20Z-,,/DHE06LA4**	31	7900	-
0,12	3,8	300	1,4	373,1	**BF20Z-,,/DHE06LA4**	31	7900	-
0,12	3,4	335	1,25	418,1	**BF20Z-,,/DHE06LA4**	31	7900	-
0,12	3,1	365	1,15	460,0	**BF20Z-,,/DHE06LA4**	31	7900	-
0,12	2,7	370	1,25	513,7	**BF20G06-,,/DHE06LA4**	34	7900	-
0,12	2,3	435	1,05	617,0	**BF20G06-,,/DHE06LA4**	34	7900	-
0,12	1,9	540	0,85	736,1	**BF20G06-,,/DHE06LA4**	34	7900	-
0,12	1,8	570	0,81	810,0	**BF20G06-,,/DHE06LA4**	34	7900	-
0,12	1,5	460*	1,0	952,7	**BF20G06-,,/DHE06LA4**	34	7900	-
0,12	1,3	460*	1,0	1140	**BF20G06-,,/DHE06LA4**	34	7900	-
0,12	1,0	460*	1,0	1392	**BF20G06-,,/DHE06LA4**	34	7900	-
0,12	0,95	460*	1,0	1533	**BF20G06-,,/DHE06LA4**	34	7900	-
0,12	0,8	460*	1,0	1764	**BF20G06-,,/DHE06LA4**	34	7900	-
0,12	0,65	460*	1,0	2192	**BF20G06-,,/DHE06LA4**	34	7900	-
0,12	0,55	460*	1,0	2579	**BF20G06-,,/DHE06LA4**	34	7900	-
0,12	0,49	460*	1,0	2829	**BF20G06-,,/DHE06LA4**	34	7900	-
0,12	0,45	460*	1,0	3086	**BF20G06-,,/DHE06LA4**	34	7900	-
0,12	0,37	460*	1,0	3778	**BF20G06-,,/DHE06LA4**	34	7900	-
0,12	0,32	460*	1,0	4379	**BF20G06-,,/DHE06LA4**	34	7900	-
0,12	0,26	460*	1,0	5471	**BF20G06-,,/DHE06LA4**	34	7900	-
0,12	0,21	460*	1,0	6847	**BF20G06-,,/DHE06LA4**	34	7900	-
0,12	0,17	460*	1,0	8320	**BF20G06-,,/DHE06LA4**	34	7900	-
0,12	0,16	460*	1,0	9077	**BF20G06-,,/DHE06LA4**	34	7900	-
0,12	6,2	184	3,1	224,8	**BF30Z-,,/DHE06LA4**	42	7400	-
0,12	5,7	200	2,9	247,3	**BF30Z-,,/DHE06LA4**	42	7400	-
0,12	5,3	215	2,7	263,5	**BF30Z-,,/DHE06LA4**	42	7400	-
0,12	4,8	235	2,4	289,8	**BF30Z-,,/DHE06LA4**	42	7400	-
0,12	4,5	250	2,3	310,7	**BF30Z-,,/DHE06LA4**	42	7400	-
0,12	4,1	275	2,1	341,8	**BF30Z-,,/DHE06LA4**	42	7400	-

Крутящий момент обозначенный (*) является максимально допустимым значением при коэффициенте эксплуатации f_B=1,0.

0,12 кВт

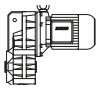

P_N	50 Гц			i	Тип	m	F_{RN}	F_{RV}
	n_2	M_2	f_B					
[кВт]	[об/мин]	[Нм]	[—]	[:1]		[кг]	[N]	[N]
0,12	3,7	305	1,9	375,1	**BF30Z-,,/DHE06LA4**	42	7400	-
0,12	3,4	335	1,7	412,6	**BF30Z-,,/DHE06LA4**	42	7400	-
0,12	3,0	380	1,5	463,3	**BF30Z-,,/DHE06LA4**	42	7400	-
0,12	2,8	405	1,4	509,6	**BF30Z-,,/DHE06LA4**	42	7400	-
0,12	2,6	440	1,3	537,0	**BF30Z-,,/DHE06LA4**	42	7400	-
0,12	2,4	475	1,2	590,7	**BF30Z-,,/DHE06LA4**	42	7400	-
0,12	2,3	435	1,45	622,4	**BF30G06-,,/DHE06LA4**	45	7400	-
0,12	2,0	510	1,25	705,1	**BF30G06-,,/DHE06LA4**	45	7400	-
0,12	1,7	600	1,05	817,1	**BF30G06-,,/DHE06LA4**	45	7400	-
0,12	1,5	690	0,91	961,1	**BF30G06-,,/DHE06LA4**	45	7400	-
0,12	1,3	630*	1,0	1150	**BF30G06-,,/DHE06LA4**	45	7400	-
0,12	1,1	630*	1,0	1286	**BF30G06-,,/DHE06LA4**	45	7400	-
0,12	1,0	630*	1,0	1404	**BF30G06-,,/DHE06LA4**	45	7400	-
0,12	0,85	630*	1,0	1686	**BF30G06-,,/DHE06LA4**	45	7400	-
0,12	0,7	630*	1,0	2026	**BF30G06-,,/DHE06LA4**	45	7400	-
0,12	0,6	630*	1,0	2386	**BF30G06-,,/DHE06LA4**	45	7400	-
0,12	0,49	630*	1,0	2854	**BF30G06-,,/DHE06LA4**	45	7400	-
0,12	0,4	630*	1,0	3493	**BF30G06-,,/DHE06LA4**	45	7400	-
0,12	0,37	630*	1,0	3811	**BF30G06-,,/DHE06LA4**	45	7400	-
0,12	0,32	630*	1,0	4417	**BF30G06-,,/DHE06LA4**	45	7400	-
0,12	0,28	630*	1,0	5060	**BF30G06-,,/DHE06LA4**	45	7400	-
0,12	0,22	630*	1,0	6333	**BF30G06-,,/DHE06LA4**	45	7400	-
0,12	0,2	630*	1,0	7206	**BF30G06-,,/DHE06LA4**	45	7400	-
0,12	0,18	630*	1,0	7861	**BF30G06-,,/DHE06LA4**	45	7400	-
0,12	0,16	630*	1,0	9157	**BF30G06-,,/DHE06LA4**	45	7400	-
0,12	4,0	285	3,2	346,8	**BF40Z-,,/DHE06LA4**	53	10600	-
0,12	3,7	305	3,0	381,5	**BF40Z-,,/DHE06LA4**	53	10600	-
0,12	3,4	335	2,7	417,3	**BF40Z-,,/DHE06LA4**	53	10600	-
0,12	3,1	365	2,5	459,1	**BF40Z-,,/DHE06LA4**	53	10600	-
0,12	2,7	420	2,1	514,6	**BF40Z-,,/DHE06LA4**	53	10600	-
0,12	2,5	455	2,0	566,1	**BF40Z-,,/DHE06LA4**	53	10600	-
0,12	1,9	395	2,5	731,6	**BF40G10-,,/DHE06LA4**	58	10600	-
0,12	1,5	540	1,85	928,9	**BF40G10-,,/DHE06LA4**	58	10600	-
0,12	1,3	640	1,55	1106	**BF40G10-,,/DHE06LA4**	58	10600	-
0,12	1,1	800	1,25	1324	**BF40G10-,,/DHE06LA4**	58	10600	-
0,12	0,95	940	1,05	1484	**BF40G10-,,/DHE06LA4**	58	10600	-
0,12	0,8	1000*	1,0	1810	**BF40G10-,,/DHE06LA4**	58	10600	-
0,12	0,7	1000*	1,0	1997	**BF40G10-,,/DHE06LA4**	58	10600	-
0,12	0,55	1000*	1,0	2536	**BF40G10-,,/DHE06LA4**	58	10600	-
0,12	0,5	1000*	1,0	2810	**BF40G10-,,/DHE06LA4**	58	10600	-
0,12	0,42	1000*	1,0	3346	**BF40G10-,,/DHE06LA4**	58	10600	-
0,12	0,35	1000*	1,0	3985	**BF40G10-,,/DHE06LA4**	58	10600	-
0,12	0,29	1000*	1,0	4784	**BF40G10-,,/DHE06LA4**	58	10600	-
0,12	0,26	1000*	1,0	5439	**BF40G10-,,/DHE06LA4**	58	10600	-
0,12	0,22	1000*	1,0	6377	**BF40G10-,,/DHE06LA4**	58	10600	-
0,12	0,18	1000*	1,0	7875	**BF40G10-,,/DHE06LA4**	58	10600	-
0,12	0,16	1000*	1,0	9042	**BF40G10-,,/DHE06LA4**	58	10600	-
0,12	2,8	405	3,2	496,4	**BF50Z-,,/DHE06LA4**	82	13600	-
0,12	2,5	455	2,9	555,2	**BF50Z-,,/DHE06LA4**	82	13600	-
0,12	1,7	465	3,0	864,5	**BF50G10-,,/DHE06LA4**	86	13600	-
0,12	1,4	590	2,4	1029	**BF50G10-,,/DHE06LA4**	86	13600	-
0,12	1,2	740	1,9	1203	**BF50G10-,,/DHE06LA4**	86	13600	-
0,12	1,1	800	1,75	1359	**BF50G10-,,/DHE06LA4**	86	13600	-
0,12	0,95	930	1,5	1520	**BF50G10-,,/DHE06LA4**	86	13600	-
0,12	0,85	1060	1,3	1684	**BF50G10-,,/DHE06LA4**	86	13600	-
0,12	0,7	1330	1,05	2059	**BF50G10-,,/DHE06LA4**	86	13600	-
0,12	0,6	1400*	1,0	2360	**BF50G10-,,/DHE06LA4**	86	13600	-
0,12	0,5	1400*	1,0	2810	**BF50G10-,,/DHE06LA4**	86	13600	-
0,12	0,42	1400*	1,0	3348	**BF50G10-,,/DHE06LA4**	86	13600	-
0,12	0,35	1400*	1,0	4019	**BF50G10-,,/DHE06LA4**	86	13600	-
0,12	0,28	1400*	1,0	5062	**BF50G10-,,/DHE06LA4**	86	13600	-
0,12	0,24	1400*	1,0	5935	**BF50G10-,,/DHE06LA4**	86	13600	-
0,12	0,19	1400*	1,0	7329	**BF50G10-,,/DHE06LA4**	86	13600	-
0,12	0,18	1400*	1,0	8120	**BF50G10-,,/DHE06LA4**	86	13600	-
0,12	0,15	1400*	1,0	9324	**BF50G10-,,/DHE06LA4**	86	13600	-
0,12	0,95	820	3,0	1494	**BF60G20-,,/DHE06LA4**	134	15300	43300
0,12	0,85	920	2,7	1658	**BF60G20-,,/DHE06LA4**	134	15300	43300

Крутящий момент обозначенный (*) является максимально допустимым значением при коэффициенте эксплуатации f_B=1,0.

0,12 кВт

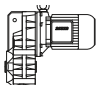

P_N	50 Гц			i	Тип	m	F_{RN}	F_{RV}
	n_2	M_2	f_B					
[кВт]	[об/мин]	[Нм]	[—]	[:1]		[кг]	[N]	[N]
0,12	0,75	1080	2,3	1955	**BF60G20-,,/DHE06LA4**	134	15300	43300
0,12	0,65	1300	1,9	2172	**BF60G20-,,/DHE06LA4**	134	15300	43300
0,12	0,5	1790	1,4	2781	**BF60G20-,,/DHE06LA4**	134	15300	43300
0,12	0,43	2150	1,15	3237	**BF60G20-,,/DHE06LA4**	134	15300	43300
0,12	0,36	2500*	1,0	3883	**BF60G20-,,/DHE06LA4**	134	15300	43300
0,12	0,3	2500*	1,0	4646	**BF60G20-,,/DHE06LA4**	134	15300	43300
0,12	0,27	2500*	1,0	5241	**BF60G20-,,/DHE06LA4**	134	15300	43300
0,12	0,24	2500*	1,0	6014	**BF60G20-,,/DHE06LA4**	134	15300	43300
0,12	0,21	2500*	1,0	6679	**BF60G20-,,/DHE06LA4**	134	15300	43300
0,12	0,17	2500*	1,0	8235	**BF60G20-,,/DHE06LA4**	134	15300	43300
0,12	0,49	1840	3,1	2849	**BF70G20-,,/DHE06LA4**	212	16100	47700
0,12	0,41	2300	2,5	3417	**BF70G20-,,/DHE06LA4**	212	16100	47700
0,12	0,34	2850	2,0	4090	**BF70G20-,,/DHE06LA4**	212	16100	47700
0,12	0,31	3200	1,8	4542	**BF70G20-,,/DHE06LA4**	212	16100	47700
0,12	0,28	3600	1,6	5124	**BF70G20-,,/DHE06LA4**	212	16100	47700
0,12	0,25	4050	1,4	5691	**BF70G20-,,/DHE06LA4**	212	16100	47700
0,12	0,22	4700	1,2	6530	**BF70G20-,,/DHE06LA4**	212	16100	47700
0,12	0,2	5200	1,1	7248	**BF70G20-,,/DHE06LA4**	212	16100	47700
0,12	0,18	5700*	1,0	8052	**BF70G20-,,/DHE06LA4**	212	16100	47700

0,18 кВт

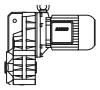

P_N	50 Гц			i	Тип	m	F_{RN}	F_{RV}
	n_2	M_2	f_B					
[кВт]	[об/мин]	[Нм]	[—]	[:1]		[кг]	[N]	[N]
0,18	180	9,5	7,2	7,66	**BF06-,,/DHE05LA4**	10	1800	-
0,18	150	11,4	6,1	9,21	**BF06-,,/DHE05LA4**	10	1900	-
0,18	114	15	5,0	12,07	**BF06-,,/DHE05LA4**	10	2000	-
0,18	97	17,7	4,8	14,21	**BF06-,,/DHE05LA4**	10	2100	-
0,18	81	21	4,5	16,99	**BF06-,,/DHE05LA4**	10	2500	-
0,18	68	25	3,8	20,42	**BF06-,,/DHE05LA4**	10	2700	-
0,18	52	33	2,9	26,76	**BF06-,,/DHE05LA4**	10	3000	-
0,18	44	39	2,4	31,50	**BF06-,,/DHE05LA4**	10	3200	-
0,18	36,5	47	2,0	37,69	**BF06-,,/DHE05LA4**	10	3500	-
0,18	30	57	1,65	46,14	**BF06-,,/DHE05LA4**	10	3800	-
0,18	24	71	1,35	58,33	**BF06-,,/DHE05LA4**	10	4000	-
0,18	21	81	1,15	66,82	**BF06-,,/DHE05LA4**	10	4000	-
0,18	16,5	104	0,91	83,61	**BF06-,,/DHE05LA4**	10	4000	-
0,18	14,5	118	0,81	95,16	**BF06-,,/DHE05LA4**	10	4000	-
0,18	22,5	76	3,2	61,55	**BF10-,,/DHE06LA4**	23	4700	-
0,18	20,5	83	2,9	67,69	**BF10-,,/DHE06LA4**	23	4900	-
0,18	18	95	2,5	77,55	**BF10-,,/DHE06LA4**	23	5100	-
0,18	16,5	104	2,3	85,27	**BF10-,,/DHE06LA4**	23	5300	-
0,18	15,5	110	2,2	90,91	**BF10-,,/DHE06LA4**	23	5400	-
0,18	14	122	1,95	99,97	**BF10-,,/DHE06LA4**	23	5600	-
0,18	12,5	137	1,75	112,3	**BF10-,,/DHE06LA4**	23	5900	-
0,18	11,5	149	1,6	123,5	**BF10-,,/DHE06LA4**	23	6100	-
0,18	11	156	1,55	128,9	**BF10-,,/DHE06LA4**	23	6200	-
0,18	9,7	177	1,35	141,8	**BF10-,,/DHE06LA4**	23	6400	-
0,18	9,1	188	1,3	151,2	**BF10Z-,,/DHE06LA4**	24	6400	-
0,18	8,3	205	1,15	166,2	**BF10Z-,,/DHE06LA4**	24	6400	-
0,18	7,7	220	1,1	180,1	**BF10Z-,,/DHE06LA4**	24	6400	-
0,18	7,0	245	0,98	198,0	**BF10Z-,,/DHE06LA4**	24	6400	-
0,18	6,4	265	0,91	214,5	**BF10Z-,,/DHE06LA4**	24	6400	-
0,18	5,9	290	0,83	235,8	**BF10Z-,,/DHE06LA4**	24	6400	-
0,18	12,5	137	3,1	110,2	**BF20-,,/DHE06LA4**	30	7300	-
0,18	11,5	149	2,8	123,5	**BF20-,,/DHE06LA4**	30	7600	-
0,18	10,5	163	2,6	135,9	**BF20-,,/DHE06LA4**	30	7900	-
0,18	9,8	175	2,4	141,2	**BF20Z-,,/DHE06LA4**	31	7900	-
0,18	8,9	193	2,2	155,4	**BF20Z-,,/DHE06LA4**	31	7900	-
0,18	8,4	200	2,1	164,3	**BF20Z-,,/DHE06LA4**	31	7900	-
0,18	7,6	225	1,85	180,8	**BF20Z-,,/DHE06LA4**	31	7900	-
0,18	7,0	245	1,7	197,1	**BF20Z-,,/DHE06LA4**	31	7900	-

Крутящий момент обозначенный (*) является максимально допустимым значением при коэффициенте эксплуатации f_B=1,0.

0,18 кВт

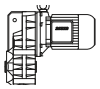

P_N	50 Гц			i	Тип	m	F_{RN}	F_{RV}
	n_2	M_2	f_B					
[кВт]	[об/мин]	[Нм]	[—]	[:1]		[кг]	[N]	[N]
0,18	6,4	265	1,6	216,9	**BF20Z-,,/DHE06LA4**	31	7900	-
0,18	5,9	290	1,45	235,9	**BF20Z-,,/DHE06LA4**	31	7900	-
0,18	5,3	320	1,3	259,6	**BF20Z-,,/DHE06LA4**	31	7900	-
0,18	4,7	365	1,15	295,5	**BF20Z-,,/DHE06LA4**	31	7900	-
0,18	4,3	395	1,05	325,2	**BF20Z-,,/DHE06LA4**	31	7900	-
0,18	4,1	415	1,0	339,1	**BF20Z-,,/DHE06LA4**	31	7900	-
0,18	3,7	460	0,91	373,1	**BF20Z-,,/DHE06LA4**	31	7900	-
0,18	3,3	520	0,81	418,1	**BF20Z-,,/DHE06LA4**	31	7900	-
0,18	9,1	188	3,1	150,7	**BF30Z-,,/DHE06LA4**	42	7400	-
0,18	8,3	205	2,8	165,8	**BF30Z-,,/DHE06LA4**	42	7400	-
0,18	7,8	220	2,6	176,6	**BF30Z-,,/DHE06LA4**	42	7400	-
0,18	7,1	240	2,4	194,3	**BF30Z-,,/DHE06LA4**	42	7400	-
0,18	6,1	280	2,1	224,8	**BF30Z-,,/DHE06LA4**	42	7400	-
0,18	5,6	305	1,9	247,3	**BF30Z-,,/DHE06LA4**	42	7400	-
0,18	5,2	330	1,75	263,5	**BF30Z-,,/DHE06LA4**	42	7400	-
0,18	4,8	355	1,6	289,8	**BF30Z-,,/DHE06LA4**	42	7400	-
0,18	4,5	380	1,5	310,7	**BF30Z-,,/DHE06LA4**	42	7400	-
0,18	4,1	415	1,4	341,8	**BF30Z-,,/DHE06LA4**	42	7400	-
0,18	3,7	460	1,25	375,1	**BF30Z-,,/DHE06LA4**	42	7400	-
0,18	3,4	500	1,15	412,6	**BF30Z-,,/DHE06LA4**	42	7400	-
0,18	3,0	570	1,0	463,3	**BF30Z-,,/DHE06LA4**	42	7400	-
0,18	2,6	660	0,87	537,0	**BF30Z-,,/DHE06LA4**	42	7400	-
0,18	2,4	710	0,81	590,7	**BF30Z-,,/DHE06LA4**	42	7400	-
0,18	2,3	680	0,93	622,4	**BF30G06-,,/DHE06LA4**	45	7400	-
0,18	6,2	275	3,3	222,4	**BF40Z-,,/DHE06LA4**	53	10600	-
0,18	5,5	310	2,9	253,2	**BF40Z-,,/DHE06LA4**	53	10600	-
0,18	5,0	340	2,6	278,5	**BF40Z-,,/DHE06LA4**	53	10600	-
0,18	4,7	365	2,5	295,1	**BF40Z-,,/DHE06LA4**	53	10600	-
0,18	4,3	395	2,3	324,7	**BF40Z-,,/DHE06LA4**	53	10600	-
0,18	4,0	425	2,1	346,8	**BF40Z-,,/DHE06LA4**	53	10600	-
0,18	3,6	475	1,9	381,5	**BF40Z-,,/DHE06LA4**	53	10600	-
0,18	3,3	520	1,75	417,3	**BF40Z-,,/DHE06LA4**	53	10600	-
0,18	3,0	570	1,6	459,1	**BF40Z-,,/DHE06LA4**	53	10600	-
0,18	2,7	630	1,45	514,6	**BF40Z-,,/DHE06LA4**	53	10600	-
0,18	2,5	680	1,3	566,1	**BF40Z-,,/DHE06LA4**	53	10600	-
0,18	2,3	560	1,8	597,3	**BF40G10-,,/DHE06LA4**	58	10600	-
0,18	1,9	690	1,45	731,6	**BF40G10-,,/DHE06LA4**	58	10600	-
0,18	1,5	920	1,1	928,9	**BF40G10-,,/DHE06LA4**	58	10600	-
0,18	1,3	1080	0,93	1106	**BF40G10-,,/DHE06LA4**	58	10600	-
0,18	4,4	390	3,3	316,6	**BF50Z-,,/DHE06LA4**	82	13600	-
0,18	3,9	440	3,0	354,0	**BF50Z-,,/DHE06LA4**	82	13600	-
0,18	3,5	490	2,7	392,8	**BF50Z-,,/DHE06LA4**	82	13600	-
0,18	3,2	530	2,5	439,3	**BF50Z-,,/DHE06LA4**	82	13600	-
0,18	2,8	610	2,1	496,4	**BF50Z-,,/DHE06LA4**	82	13600	-
0,18	2,5	680	1,9	555,2	**BF50Z-,,/DHE06LA4**	82	13600	-
0,18	2,1	620	2,3	680,9	**BF50G10-,,/DHE06LA4**	86	13600	-
0,18	1,6	860	1,65	864,5	**BF50G10-,,/DHE06LA4**	86	13600	-
0,18	1,4	1000	1,4	1029	**BF50G10-,,/DHE06LA4**	86	13600	-
0,18	1,2	1220	1,15	1203	**BF50G10-,,/DHE06LA4**	86	13600	-
0,18	1,1	1320	1,05	1359	**BF50G10-,,/DHE06LA4**	86	13600	-
0,18	1,5	870	2,9	937,6	**BF60G20-,,/DHE06LA4**	134	15300	43300
0,18	1,2	1120	2,2	1211	**BF60G20-,,/DHE06LA4**	134	15300	43300
0,18	0,95	1430	1,75	1494	**BF60G20-,,/DHE06LA4**	134	15300	43300
0,18	0,85	1600	1,55	1658	**BF60G20-,,/DHE06LA4**	134	15300	43300
0,18	0,75	1840	1,35	1955	**BF60G20-,,/DHE06LA4**	134	15300	43300
0,18	0,65	2150	1,15	2172	**BF60G20-,,/DHE06LA4**	134	15300	43300
0,18	0,75	1850	3,1	1912	**BF70G20-,,/DHE06LA4**	212	16100	47700
0,18	0,6	2350	2,4	2448	**BF70G20-,,/DHE06LA4**	212	16100	47700
0,18	0,49	3000	1,9	2849	**BF70G20-,,/DHE06LA4**	212	16100	47700
0,18	0,41	3700	1,55	3417	**BF70G20-,,/DHE06LA4**	212	16100	47700
0,18	0,34	4550	1,25	4090	**BF70G20-,,/DHE06LA4**	212	16100	47700
0,18	0,31	5000	1,15	4542	**BF70G20-,,/DHE06LA4**	212	16100	47700

Крутящий момент обозначенный (*) является максимально допустимым значением при коэффициенте эксплуатации f_B=1,0.

0,25 кВт

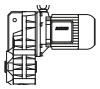

P_N	50 Гц			i	Тип	m	F_{RN}	F_{RV}
	n_2	M_2	f_B					
[кВт]	[об/мин]	[Нм]	[—]	[:1]		[кг]	[N]	[N]
0,25	180	13,2	5,2	7,66	**BF06-,,/DHE07LA4**	14	1800	-
0,25	150	15,9	4,4	9,21	**BF06-,,/DHE07LA4**	14	1900	-
0,25	114	20,5	3,7	12,07	**BF06-,,/DHE07LA4**	14	2000	-
0,25	97	24,5	3,5	14,21	**BF06-,,/DHE07LA4**	14	2100	-
0,25	81	29	3,3	16,99	**BF06-,,/DHE07LA4**	14	2500	-
0,25	68	35	2,7	20,42	**BF06-,,/DHE07LA4**	14	2700	-
0,25	52	45,5	2,1	26,76	**BF06-,,/DHE07LA4**	14	3000	-
0,25	44	54	1,75	31,50	**BF06-,,/DHE07LA4**	14	3200	-
0,25	36,5	65	1,45	37,69	**BF06-,,/DHE07LA4**	14	3500	-
0,25	30	79	1,2	46,14	**BF06-,,/DHE07LA4**	14	3800	-
0,25	24	99	0,96	58,33	**BF06-,,/DHE07LA4**	14	4000	-
0,25	21	113	0,84	66,82	**BF06-,,/DHE07LA4**	14	4000	-
0,25	32	74	3,2	43,06	**BF10-,,/DHE07LA4**	26	4100	-
0,25	29,5	80	3,0	47,35	**BF10-,,/DHE07LA4**	26	4250	-
0,25	27	88	2,7	51,28	**BF10-,,/DHE07LA4**	26	4400	-
0,25	24,5	97	2,5	56,39	**BF10-,,/DHE07LA4**	26	4550	-
0,25	22,5	106	2,3	61,55	**BF10-,,/DHE07LA4**	26	4700	-
0,25	20,5	116	2,1	67,69	**BF10-,,/DHE07LA4**	26	4900	-
0,25	18	132	1,8	77,55	**BF10-,,/DHE07LA4**	26	5100	-
0,25	16,5	144	1,65	85,27	**BF10-,,/DHE07LA4**	26	5300	-
0,25	15,5	154	1,55	90,91	**BF10-,,/DHE07LA4**	26	5400	-
0,25	14	170	1,4	99,97	**BF10-,,/DHE07LA4**	26	5600	-
0,25	12,5	191	1,25	112,3	**BF10-,,/DHE07LA4**	26	5900	-
0,25	11,5	205	1,15	123,5	**BF10-,,/DHE07LA4**	26	6100	-
0,25	11	215	1,1	128,9	**BF10-,,/DHE07LA4**	26	6200	-
0,25	9,7	245	0,98	141,8	**BF10-,,/DHE07LA4**	26	6400	-
0,25	9,1	260	0,92	151,2	**BF10Z-,,/DHE07LA4**	27	6400	-
0,25	8,3	285	0,84	166,2	**BF10Z-,,/DHE07LA4**	27	6400	-
0,25	18	132	3,2	76,69	**BF20-,,/DHE07LA4**	32	6300	-
0,25	16	149	2,8	87,31	**BF20-,,/DHE07LA4**	32	6600	-
0,25	14	170	2,5	100,2	**BF20-,,/DHE07LA4**	32	7000	-
0,25	12,5	191	2,2	110,2	**BF20-,,/DHE07LA4**	32	7300	-
0,25	11,5	205	2,0	123,5	**BF20-,,/DHE07LA4**	32	7600	-
0,25	10,5	225	1,85	135,9	**BF20-,,/DHE07LA4**	32	7900	-
0,25	9,8	240	1,75	141,2	**BF20Z-,,/DHE07LA4**	34	7900	-
0,25	8,9	265	1,6	155,4	**BF20Z-,,/DHE07LA4**	34	7900	-
0,25	8,4	280	1,5	164,3	**BF20Z-,,/DHE07LA4**	34	7900	-
0,25	7,7	310	1,35	180,8	**BF20Z-,,/DHE07LA4**	34	7900	-
0,25	7,0	340	1,25	197,1	**BF20Z-,,/DHE07LA4**	34	7900	-
0,25	6,4	370	1,15	216,9	**BF20Z-,,/DHE07LA4**	34	7900	-
0,25	5,9	400	1,05	235,9	**BF20Z-,,/DHE07LA4**	34	7900	-
0,25	5,3	450	0,93	259,6	**BF20Z-,,/DHE07LA4**	34	7900	-
0,25	4,7	500	0,84	295,5	**BF20Z-,,/DHE07LA4**	34	7900	-
0,25	13	183	3,1	107,6	**BF30-,,/DHE07LA4**	42	6700	-
0,25	12	198	2,9	118,3	**BF30-,,/DHE07LA4**	42	7000	-
0,25	11,5	205	2,8	124,7	**BF30-,,/DHE07LA4**	42	7100	-
0,25	10,5	225	2,6	137,1	**BF30-,,/DHE07LA4**	42	7400	-
0,25	9,2	255	2,3	150,7	**BF30Z-,,/DHE07LA4**	45	7400	-
0,25	8,3	285	2,0	165,8	**BF30Z-,,/DHE07LA4**	45	7400	-
0,25	7,8	305	1,9	176,6	**BF30Z-,,/DHE07LA4**	45	7400	-
0,25	7,1	335	1,7	194,3	**BF30Z-,,/DHE07LA4**	45	7400	-
0,25	6,2	385	1,5	224,8	**BF30Z-,,/DHE07LA4**	45	7400	-
0,25	5,6	425	1,35	247,3	**BF30Z-,,/DHE07LA4**	45	7400	-
0,25	5,3	450	1,3	263,5	**BF30Z-,,/DHE07LA4**	45	7400	-
0,25	4,8	495	1,15	289,8	**BF30Z-,,/DHE07LA4**	45	7400	-
0,25	4,5	530	1,1	310,7	**BF30Z-,,/DHE07LA4**	45	7400	-
0,25	4,1	580	0,99	341,8	**BF30Z-,,/DHE07LA4**	45	7400	-
0,25	3,7	640	0,9	375,1	**BF30Z-,,/DHE07LA4**	45	7400	-
0,25	3,4	700	0,82	412,6	**BF30Z-,,/DHE07LA4**	45	7400	-
0,25	8,1	290	3,1	171,2	**BF40Z-,,/DHE07LA4**	55	10600	-
0,25	7,4	320	2,8	188,3	**BF40Z-,,/DHE07LA4**	55	10600	-
0,25	6,9	345	2,6	202,2	**BF40Z-,,/DHE07LA4**	55	10600	-
0,25	6,2	385	2,3	222,4	**BF40Z-,,/DHE07LA4**	55	10600	-
0,25	5,5	430	2,1	253,2	**BF40Z-,,/DHE07LA4**	55	10600	-
0,25	5,0	475	1,9	278,5	**BF40Z-,,/DHE07LA4**	55	10600	-
0,25	4,7	500	1,8	295,1	**BF40Z-,,/DHE07LA4**	55	10600	-

Крутящий момент обозначенный (*) является максимально допустимым значением при коэффициенте эксплуатации f_B=1,0.

0,25 кВт

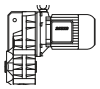

P_N	50 Гц			i	Тип	m	F_{RN}	F_{RV}
	n_2	M_2	f_B					
[кВт]	[об/мин]	[Нм]	[—]	[:1]		[кг]	[N]	[N]
0,25	4,3	550	1,65	324,7	**BF40Z-,,/DHE07LA4**	55	10600	-
0,25	4,0	590	1,55	346,8	**BF40Z-,,/DHE07LA4**	55	10600	-
0,25	3,7	640	1,4	381,5	**BF40Z-,,/DHE07LA4**	55	10600	-
0,25	3,3	720	1,25	417,3	**BF40Z-,,/DHE07LA4**	55	10600	-
0,25	3,0	790	1,15	459,1	**BF40Z-,,/DHE07LA4**	55	10600	-
0,25	2,7	880	1,0	514,6	**BF40Z-,,/DHE07LA4**	55	10600	-
0,25	2,5	950	0,95	566,1	**BF40Z-,,/DHE07LA4**	55	10600	-
0,25	2,4	800	1,25	597,3	**BF40G10-,,/DHE07LA4**	61	10600	-
0,25	1,9	1050	0,95	731,6	**BF40G10-,,/DHE07LA4**	61	10600	-
0,25	5,6	425	3,1	247,5	**BF50Z-,,/DHE07LA4**	85	13600	-
0,25	5,0	475	2,7	276,8	**BF50Z-,,/DHE07LA4**	85	13600	-
0,25	4,4	540	2,4	316,6	**BF50Z-,,/DHE07LA4**	85	13600	-
0,25	3,9	610	2,1	354,0	**BF50Z-,,/DHE07LA4**	85	13600	-
0,25	3,6	660	1,95	392,8	**BF50Z-,,/DHE07LA4**	85	13600	-
0,25	3,2	740	1,75	439,3	**BF50Z-,,/DHE07LA4**	85	13600	-
0,25	2,8	850	1,55	496,4	**BF50Z-,,/DHE07LA4**	85	13600	-
0,25	2,5	950	1,35	555,2	**BF50Z-,,/DHE07LA4**	85	13600	-
0,25	2,1	940	1,5	680,9	**BF50G10-,,/DHE07LA4**	89	13600	-
0,25	1,6	1280	1,1	864,5	**BF50G10-,,/DHE07LA4**	89	13600	-
0,25	1,4	1480	0,95	1029	**BF50G10-,,/DHE07LA4**	89	13600	-
0,25	2,0	900	2,8	689,0	**BF60G20-,,/DHE07LA4**	136	15300	43300
0,25	1,7	1090	2,3	813,2	**BF60G20-,,/DHE07LA4**	136	15300	43300
0,25	1,5	1310	1,9	937,6	**BF60G20-,,/DHE07LA4**	136	15300	43300
0,25	1,2	1680	1,5	1211	**BF60G20-,,/DHE07LA4**	136	15300	43300
0,25	0,95	2100	1,2	1494	**BF60G20-,,/DHE07LA4**	136	15300	43300
0,25	0,85	2350	1,05	1658	**BF60G20-,,/DHE07LA4**	136	15300	43300
0,25	1,0	2000	2,9	1390	**BF70G20-,,/DHE07LA4**	215	16100	47700
0,25	0,85	2350	2,4	1621	**BF70G20-,,/DHE07LA4**	215	16100	47700
0,25	0,75	2700	2,1	1912	**BF70G20-,,/DHE07LA4**	215	16100	47700
0,25	0,6	3500	1,65	2448	**BF70G20-,,/DHE07LA4**	215	16100	47700
0,25	0,49	4350	1,3	2849	**BF70G20-,,/DHE07LA4**	215	16100	47700
0,25	0,41	5300	1,1	3417	**BF70G20-,,/DHE07LA4**	215	16100	47700

0,3 кВт

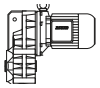

P_N	50 Гц			i	Тип	m	F_{RN}	F_{RV}
	n_2	M_2	f_B					
[кВт]	[об/мин]	[Нм]	[—]	[:1]		[кг]	[N]	[N]
0,3	178	16	4,3	7,66	**BF06-,,/DHE07LA4**	14	1800	-
0,3	148	19,3	3,6	9,21	**BF06-,,/DHE07LA4**	14	1900	-
0,3	113	25	3,0	12,07	**BF06-,,/DHE07LA4**	14	2000	-
0,3	96	29,5	2,9	14,21	**BF06-,,/DHE07LA4**	14	2100	-
0,3	81	35	2,7	16,99	**BF06-,,/DHE07LA4**	14	2500	-
0,3	67	42,5	2,2	20,42	**BF06-,,/DHE07LA4**	14	2700	-
0,3	51	56	1,7	26,76	**BF06-,,/DHE07LA4**	14	3000	-
0,3	43,5	65	1,45	31,50	**BF06-,,/DHE07LA4**	14	3200	-
0,3	36,5	78	1,2	37,69	**BF06-,,/DHE07LA4**	14	3500	-
0,3	29,5	97	0,98	46,14	**BF06-,,/DHE07LA4**	14	3800	-
0,3	38	75	3,2	36,15	**BF10-,,/DHE07LA4**	26	3800	-
0,3	34,5	83	2,9	39,75	**BF10-,,/DHE07LA4**	26	3950	-
0,3	32	89	2,7	43,06	**BF10-,,/DHE07LA4**	26	4100	-
0,3	29	98	2,4	47,35	**BF10-,,/DHE07LA4**	26	4250	-
0,3	27	106	2,3	51,28	**BF10-,,/DHE07LA4**	26	4400	-
0,3	24,5	116	2,1	56,39	**BF10-,,/DHE07LA4**	26	4550	-
0,3	22,5	127	1,9	61,55	**BF10-,,/DHE07LA4**	26	4700	-
0,3	20,5	139	1,75	67,69	**BF10-,,/DHE07LA4**	26	4900	-
0,3	18	159	1,5	77,55	**BF10-,,/DHE07LA4**	26	5100	-
0,3	16	179	1,35	85,27	**BF10-,,/DHE07LA4**	26	5300	-
0,3	15	191	1,25	90,91	**BF10-,,/DHE07LA4**	26	5400	-
0,3	14	200	1,2	99,97	**BF10-,,/DHE07LA4**	26	5600	-
0,3	12,5	225	1,05	112,3	**BF10-,,/DHE07LA4**	26	5900	-
0,3	11,5	245	0,98	123,5	**BF10-,,/DHE07LA4**	26	6100	-

Крутящий момент обозначенный (*) является максимально допустимым значением при коэффициенте эксплуатации f_B=1,0.

0,3 кВт

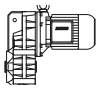

P_N	50 Гц			i	Тип	m	F_{RN}	F_{RV}
	n_2	M_2	f_B					
[кВт]	[об/мин]	[Нм]	[—]	[:1]		[кг]	[N]	[N]
0,3	11	260	0,92	128,9	**BF10-,,/DHE07LA4**	26	6200	-
0,3	9,6	295	0,81	141,8	**BF10-,,/DHE07LA4**	26	6400	-
0,3	21,5	133	3,2	64,08	**BF20-,,/DHE07LA4**	32	5900	-
0,3	20	143	2,9	69,70	**BF20-,,/DHE07LA4**	32	6100	-
0,3	18	159	2,6	76,69	**BF20-,,/DHE07LA4**	32	6300	-
0,3	16	179	2,3	87,31	**BF20-,,/DHE07LA4**	32	6600	-
0,3	14	200	2,1	100,2	**BF20-,,/DHE07LA4**	32	7000	-
0,3	12,5	225	1,85	110,2	**BF20-,,/DHE07LA4**	32	7300	-
0,3	11,5	245	1,7	123,5	**BF20-,,/DHE07LA4**	32	7600	-
0,3	10,5	270	1,55	135,9	**BF20-,,/DHE07LA4**	32	7900	-
0,3	9,7	295	1,4	141,2	**BF20Z-,,/DHE07LA4**	34	7900	-
0,3	8,8	325	1,3	155,4	**BF20Z-,,/DHE07LA4**	34	7900	-
0,3	8,3	345	1,2	164,3	**BF20Z-,,/DHE07LA4**	34	7900	-
0,3	7,6	375	1,1	180,8	**BF20Z-,,/DHE07LA4**	34	7900	-
0,3	7,0	405	1,05	197,1	**BF20Z-,,/DHE07LA4**	34	7900	-
0,3	6,3	450	0,93	216,9	**BF20Z-,,/DHE07LA4**	34	7900	-
0,3	5,8	490	0,86	235,9	**BF20Z-,,/DHE07LA4**	34	7900	-
0,3	16	179	3,2	87,08	**BF30-,,/DHE07LA4**	42	6200	-
0,3	14,5	197	2,9	95,79	**BF30-,,/DHE07LA4**	42	6400	-
0,3	13	220	2,6	107,6	**BF30-,,/DHE07LA4**	42	6700	-
0,3	11,5	245	2,3	118,3	**BF30-,,/DHE07LA4**	42	7000	-
0,3	11	260	2,2	124,7	**BF30-,,/DHE07LA4**	42	7100	-
0,3	10	285	2,0	137,1	**BF30-,,/DHE07LA4**	42	7400	-
0,3	9,1	310	1,85	150,7	**BF30Z-,,/DHE07LA4**	45	7400	-
0,3	8,3	345	1,65	165,8	**BF30Z-,,/DHE07LA4**	45	7400	-
0,3	7,8	365	1,6	176,6	**BF30Z-,,/DHE07LA4**	45	7400	-
0,3	7,0	405	1,4	194,3	**BF30Z-,,/DHE07LA4**	45	7400	-
0,3	6,1	465	1,25	224,8	**BF30Z-,,/DHE07LA4**	45	7400	-
0,3	5,5	520	1,1	247,3	**BF30Z-,,/DHE07LA4**	45	7400	-
0,3	5,2	550	1,05	263,5	**BF30Z-,,/DHE07LA4**	45	7400	-
0,3	4,7	600	0,96	289,8	**BF30Z-,,/DHE07LA4**	45	7400	-
0,3	4,4	650	0,88	310,7	**BF30Z-,,/DHE07LA4**	45	7400	-
0,3	4,0	710	0,81	341,8	**BF30Z-,,/DHE07LA4**	45	7400	-
0,3	9,7	295	3,1	141,4	**BF40Z-,,/DHE07LA4**	55	10600	-
0,3	8,8	325	2,8	155,6	**BF40Z-,,/DHE07LA4**	55	10600	-
0,3	8,0	355	2,5	171,2	**BF40Z-,,/DHE07LA4**	55	10600	-
0,3	7,3	390	2,3	188,3	**BF40Z-,,/DHE07LA4**	55	10600	-
0,3	6,8	420	2,1	202,2	**BF40Z-,,/DHE07LA4**	55	10600	-
0,3	6,2	460	1,95	222,4	**BF40Z-,,/DHE07LA4**	55	10600	-
0,3	5,4	530	1,7	253,2	**BF40Z-,,/DHE07LA4**	55	10600	-
0,3	4,9	580	1,55	278,5	**BF40Z-,,/DHE07LA4**	55	10600	-
0,3	4,7	600	1,5	295,1	**BF40Z-,,/DHE07LA4**	55	10600	-
0,3	4,2	680	1,3	324,7	**BF40Z-,,/DHE07LA4**	55	10600	-
0,3	4,0	710	1,25	346,8	**BF40Z-,,/DHE07LA4**	55	10600	-
0,3	3,6	790	1,15	381,5	**BF40Z-,,/DHE07LA4**	55	10600	-
0,3	3,3	860	1,05	417,3	**BF40Z-,,/DHE07LA4**	55	10600	-
0,3	3,0	950	0,95	459,1	**BF40Z-,,/DHE07LA4**	55	10600	-
0,3	2,7	1060	0,85	514,6	**BF40Z-,,/DHE07LA4**	55	10600	-
0,3	2,3	1050	0,95	597,3	**BF40G10-,,/DHE07LA4**	61	10600	-
0,3	6,7	425	3,1	205,2	**BF50Z-,,/DHE07LA4**	85	13600	-
0,3	5,5	520	2,5	247,5	**BF50Z-,,/DHE07LA4**	85	13600	-
0,3	5,0	570	2,3	276,8	**BF50Z-,,/DHE07LA4**	85	13600	-
0,3	4,3	660	1,95	316,6	**BF50Z-,,/DHE07LA4**	85	13600	-
0,3	3,9	730	1,8	354,0	**BF50Z-,,/DHE07LA4**	85	13600	-
0,3	3,5	810	1,6	392,8	**BF50Z-,,/DHE07LA4**	85	13600	-
0,3	3,1	920	1,4	439,3	**BF50Z-,,/DHE07LA4**	85	13600	-
0,3	2,8	1020	1,25	496,4	**BF50Z-,,/DHE07LA4**	85	13600	-
0,3	2,5	1140	1,15	555,2	**BF50Z-,,/DHE07LA4**	85	13600	-
0,3	2,0	1240	1,15	680,9	**BF50G10-,,/DHE07LA4**	89	13600	-
0,3	1,6	1580	0,89	864,5	**BF50G10-,,/DHE07LA4**	89	13600	-
0,3	2,4	950	2,6	569,3	**BF60G20-,,/DHE07LA4**	136	15300	43300
0,3	2,0	1140	2,2	689,0	**BF60G20-,,/DHE07LA4**	136	15300	43300
0,3	1,7	1370	1,8	813,2	**BF60G20-,,/DHE07LA4**	136	15300	43300
0,3	1,5	1630	1,55	937,6	**BF60G20-,,/DHE07LA4**	136	15300	43300
0,3	1,2	2050	1,2	1211	**BF60G20-,,/DHE07LA4**	136	15300	43300

Крутящий момент обозначенный (*) является максимально допустимым значением при коэффициенте эксплуатации f_B=1,0.

0,3 кВт

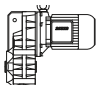

P_N	50 Гц			i	Тип	m	F_{RN}	F_{RV}
	n_2	M_2	f_B					
[кВт]	[об/мин]	[Нм]	[—]	[:1]		[кг]	[N]	[N]
0,3	1,4	1740	3,3	1017	**BF70G20-,,/DHE07LA4**	215	16100	47700
0,3	1,0	2500	2,3	1390	**BF70G20-,,/DHE07LA4**	215	16100	47700
0,3	0,85	2950	1,95	1621	**BF70G20-,,/DHE07LA4**	215	16100	47700
0,3	0,75	3350	1,7	1912	**BF70G20-,,/DHE07LA4**	215	16100	47700
0,3	0,6	4250	1,35	2448	**BF70G20-,,/DHE07LA4**	215	16100	47700
0,3	0,48	5400	1,05	2849	**BF70G20-,,/DHE07LA4**	215	16100	47700

0,37 кВт

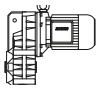

P_N	50 Гц			i	Тип	m	F_{RN}	F_{RV}
	n_2	M_2	f_B					
[кВт]	[об/мин]	[Нм]	[—]	[:1]		[кг]	[N]	[N]
0,37	250	14,1	4,4	5,72	**BF06-,,/DHE08MA4**	16	1600	-
0,37	187	18,8	3,6	7,66	**BF06-,,/DHE08MA4**	16	1800	-
0,37	156	22,5	3,1	9,21	**BF06-,,/DHE08MA4**	16	1900	-
0,37	119	29,5	2,5	12,07	**BF06-,,/DHE08MA4**	16	2000	-
0,37	101	34,5	2,5	14,21	**BF06-,,/DHE08MA4**	16	2100	-
0,37	85	41,5	2,3	16,99	**BF06-,,/DHE08MA4**	16	2500	-
0,37	71	49,5	1,9	20,42	**BF06-,,/DHE08MA4**	16	2700	-
0,37	54	65	1,45	26,76	**BF06-,,/DHE08MA4**	16	3000	-
0,37	45,5	77	1,25	31,50	**BF06-,,/DHE08MA4**	16	3200	-
0,37	38	92	1,05	37,69	**BF06-,,/DHE08MA4**	16	3500	-
0,37	31	113	0,84	46,14	**BF06-,,/DHE08MA4**	16	3800	-
0,37	46	76	3,2	31,31	**BF10-,,/DHE08MA4**	27	3600	-
0,37	40	88	2,7	36,15	**BF10-,,/DHE08MA4**	27	3800	-
0,37	36	98	2,4	39,75	**BF10-,,/DHE08MA4**	27	3950	-
0,37	33,5	105	2,3	43,06	**BF10-,,/DHE08MA4**	27	4100	-
0,37	30,5	115	2,1	47,35	**BF10-,,/DHE08MA4**	27	4250	-
0,37	28	126	1,9	51,28	**BF10-,,/DHE08MA4**	27	4400	-
0,37	25,5	138	1,75	56,39	**BF10-,,/DHE08MA4**	27	4550	-
0,37	23,5	150	1,6	61,55	**BF10-,,/DHE08MA4**	27	4700	-
0,37	21,5	164	1,45	67,69	**BF10-,,/DHE08MA4**	27	4900	-
0,37	18,5	191	1,25	77,55	**BF10-,,/DHE08MA4**	27	5100	-
0,37	17	205	1,15	85,27	**BF10-,,/DHE08MA4**	27	5300	-
0,37	16	220	1,1	90,91	**BF10-,,/DHE08MA4**	27	5400	-
0,37	14,5	240	1,0	99,97	**BF10-,,/DHE08MA4**	27	5600	-
0,37	13	270	0,89	112,3	**BF10-,,/DHE08MA4**	27	5900	-
0,37	12	290	0,83	123,5	**BF10-,,/DHE08MA4**	27	6100	-
0,37	27	130	3,2	53,43	**BF20-,,/DHE08MA4**	33	5500	-
0,37	25	141	3,0	58,24	**BF20-,,/DHE08MA4**	33	5600	-
0,37	22,5	157	2,7	64,08	**BF20-,,/DHE08MA4**	33	5900	-
0,37	21	168	2,5	69,70	**BF20-,,/DHE08MA4**	33	6100	-
0,37	19	185	2,3	76,69	**BF20-,,/DHE08MA4**	33	6300	-
0,37	16,5	210	2,0	87,31	**BF20-,,/DHE08MA4**	33	6600	-
0,37	14,5	240	1,75	100,2	**BF20-,,/DHE08MA4**	33	7000	-
0,37	13	270	1,55	110,2	**BF20-,,/DHE08MA4**	33	7300	-
0,37	12	290	1,45	123,5	**BF20-,,/DHE08MA4**	33	7600	-
0,37	11	320	1,3	135,9	**BF20-,,/DHE08MA4**	33	7900	-
0,37	10,5	335	1,25	141,2	**BF20Z-,,/DHE08MA4**	35	7900	-
0,37	9,3	375	1,1	155,4	**BF20Z-,,/DHE08MA4**	35	7900	-
0,37	8,8	400	1,05	164,3	**BF20Z-,,/DHE08MA4**	35	7900	-
0,37	8,0	440	0,95	180,8	**BF20Z-,,/DHE08MA4**	35	7900	-
0,37	7,3	480	0,88	197,1	**BF20Z-,,/DHE08MA4**	35	7900	-
0,37	20	176	3,3	72,13	**BF30-,,/DHE08MA4**	43	5700	-
0,37	18,5	191	3,0	79,34	**BF30-,,/DHE08MA4**	43	5900	-
0,37	16,5	210	2,7	87,08	**BF30-,,/DHE08MA4**	43	6200	-
0,37	15	235	2,4	95,79	**BF30-,,/DHE08MA4**	43	6400	-
0,37	13,5	260	2,2	107,6	**BF30-,,/DHE08MA4**	43	6700	-
0,37	12,5	280	2,1	118,3	**BF30-,,/DHE08MA4**	43	7000	-
0,37	11,5	305	1,9	124,7	**BF30-,,/DHE08MA4**	43	7100	-
0,37	10,5	335	1,7	137,1	**BF30-,,/DHE08MA4**	43	7400	-
0,37	9,5	370	1,55	150,7	**BF30Z-,,/DHE08MA4**	46	7400	-
0,37	8,7	405	1,4	165,8	**BF30Z-,,/DHE08MA4**	46	7400	-

Крутящий момент обозначенный (*) является максимально допустимым значением при коэффициенте эксплуатации f_B=1,0.

0,37 кВт

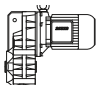

P_N	50 Гц			i	Тип	m	F_{RN}	F_{RV}
	n_2	M_2	f_B					
[кВт]	[об/мин]	[Нм]	[—]	[:1]		[кг]	[N]	[N]
0,37	8,1	435	1,3	176,6	**BF30Z-,,/DHE08MA4**	46	7400	-
0,37	7,4	475	1,2	194,3	**BF30Z-,,/DHE08MA4**	46	7400	-
0,37	6,4	550	1,05	224,8	**BF30Z-,,/DHE08MA4**	46	7400	-
0,37	5,8	600	0,96	247,3	**BF30Z-,,/DHE08MA4**	46	7400	-
0,37	5,5	640	0,9	263,5	**BF30Z-,,/DHE08MA4**	46	7400	-
0,37	5,0	700	0,82	289,8	**BF30Z-,,/DHE08MA4**	46	7400	-
0,37	13	270	3,3	111,1	**BF40-,,/DHE08MA4**	53	9800	-
0,37	11,5	305	3,0	124,5	**BF40-,,/DHE08MA4**	53	10200	-
0,37	10,5	335	2,7	137,0	**BF40-,,/DHE08MA4**	53	10600	-
0,37	9,2	380	2,4	155,6	**BF40Z-,,/DHE08MA4**	56	10600	-
0,37	8,4	420	2,1	171,2	**BF40Z-,,/DHE08MA4**	56	10600	-
0,37	7,6	460	1,95	188,3	**BF40Z-,,/DHE08MA4**	56	10600	-
0,37	7,1	495	1,8	202,2	**BF40Z-,,/DHE08MA4**	56	10600	-
0,37	6,5	540	1,65	222,4	**BF40Z-,,/DHE08MA4**	56	10600	-
0,37	5,7	610	1,5	253,2	**BF40Z-,,/DHE08MA4**	56	10600	-
0,37	5,2	670	1,35	278,5	**BF40Z-,,/DHE08MA4**	56	10600	-
0,37	4,9	720	1,25	295,1	**BF40Z-,,/DHE08MA4**	56	10600	-
0,37	4,5	780	1,15	324,7	**BF40Z-,,/DHE08MA4**	56	10600	-
0,37	4,2	840	1,05	346,8	**BF40Z-,,/DHE08MA4**	56	10600	-
0,37	3,8	920	0,98	381,5	**BF40Z-,,/DHE08MA4**	56	10600	-
0,37	3,5	1000	0,9	417,3	**BF40Z-,,/DHE08MA4**	56	10600	-
0,37	3,2	1100	0,82	459,1	**BF40Z-,,/DHE08MA4**	56	10600	-
0,37	7,8	450	2,9	183,5	**BF50Z-,,/DHE08MA4**	86	13600	-
0,37	7,0	500	2,6	205,2	**BF50Z-,,/DHE08MA4**	86	13600	-
0,37	5,8	600	2,2	247,5	**BF50Z-,,/DHE08MA4**	86	13600	-
0,37	5,2	670	1,95	276,8	**BF50Z-,,/DHE08MA4**	86	13600	-
0,37	4,6	760	1,7	316,6	**BF50Z-,,/DHE08MA4**	86	13600	-
0,37	4,1	860	1,5	354,0	**BF50Z-,,/DHE08MA4**	86	13600	-
0,37	3,7	950	1,35	392,8	**BF50Z-,,/DHE08MA4**	86	13600	-
0,37	3,3	1070	1,2	439,3	**BF50Z-,,/DHE08MA4**	86	13600	-
0,37	2,9	1210	1,05	496,4	**BF50Z-,,/DHE08MA4**	86	13600	-
0,37	2,6	1350	0,96	555,2	**BF50Z-,,/DHE08MA4**	86	13600	-
0,37	2,2	1410	0,99	680,9	**BF50G10-,,/DHE08MA4**	90	13600	-
0,37	4,9	720	3,2	293,4	**BF60Z-,,/DHE08MA4**	130	15300	43300
0,37	4,4	800	2,9	325,6	**BF60Z-,,/DHE08MA4**	130	15300	43300
0,37	3,8	920	2,5	380,0	**BF60Z-,,/DHE08MA4**	130	15300	43300
0,37	3,4	1030	2,2	421,6	**BF60Z-,,/DHE08MA4**	130	15300	43300
0,37	3,2	1100	2,1	459,9	**BF60Z-,,/DHE08MA4**	130	15300	43300
0,37	2,9	1210	1,9	510,3	**BF60Z-,,/DHE08MA4**	130	15300	43300
0,37	2,6	1120	2,2	569,3	**BF60G20-,,/DHE08MA4**	137	15300	43300
0,37	2,1	1390	1,8	689,0	**BF60G20-,,/DHE08MA4**	137	15300	43300
0,37	1,8	1650	1,5	813,2	**BF60G20-,,/DHE08MA4**	137	15300	43300
0,37	1,6	1930	1,3	937,6	**BF60G20-,,/DHE08MA4**	137	15300	43300
0,37	1,2	2600	0,96	1211	**BF60G20-,,/DHE08MA4**	137	15300	43300
0,37	1,7	1820	3,1	872,1	**BF70G20-,,/DHE08MA4**	216	16100	47700
0,37	1,5	2050	2,8	1017	**BF70G20-,,/DHE08MA4**	216	16100	47700
0,37	1,1	2850	2,0	1390	**BF70G20-,,/DHE08MA4**	216	16100	47700
0,37	0,9	3500	1,65	1621	**BF70G20-,,/DHE08MA4**	216	16100	47700
0,37	0,75	4250	1,35	1912	**BF70G20-,,/DHE08MA4**	216	16100	47700
0,37	0,6	5400	1,05	2448	**BF70G20-,,/DHE08MA4**	216	16100	47700
0,37	0,7	3450	3,0	2051	**BF80G40-,,/DHE08MA4**	340	39600	75000
0,37	0,6	4300	2,4	2422	**BF80G40-,,/DHE08MA4**	340	39600	75000
0,37	0,55	4400	2,4	2785	**BF80G40-,,/DHE08MA4**	340	39600	75000
0,37	0,47	5400	1,95	3092	**BF80G40-,,/DHE08MA4**	340	39600	75000
0,37	0,42	6200	1,7	3461	**BF80G40-,,/DHE08MA4**	340	39600	75000
0,37	0,38	7000	1,5	3843	**BF80G40-,,/DHE08MA4**	340	39600	75000
0,37	0,33	8400	1,25	4411	**BF80G40-,,/DHE08MA4**	340	39600	75000
0,37	0,3	9400	1,1	4895	**BF80G40-,,/DHE08MA4**	340	39600	75000
0,37	0,4	6300	2,9	3644	**BF90G50-,,/DHE08MA4**	610	42800	120000
0,37	0,33	8200	2,3	4366	**BF90G50-,,/DHE08MA4**	610	42800	120000
0,37	0,3	9200	2,0	4839	**BF90G50-,,/DHE08MA4**	610	42800	120000
0,37	0,25	11600	1,6	5888	**BF90G50-,,/DHE08MA4**	610	42800	120000
0,37	0,22	13500	1,35	6529	**BF90G50-,,/DHE08MA4**	610	42800	120000
0,37	0,19	16000	1,15	7533	**BF90G50-,,/DHE08MA4**	610	42800	120000

Крутящий момент обозначенный (*) является максимально допустимым значением при коэффициенте эксплуатации f_B=1,0.

0,37 кВт

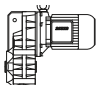

P_N	50 Гц			i	Тип	m	F_{RN}	F_{RV}
	n_2	M_2	f_B					
[кВт]	[об/мин]	[Нм]	[—]	[:1]		[кг]	[N]	[N]
0,37	0,18	17100	1,1	8350	**BF90G50-,,/DHE08MA4**	610	42800	120000

0,55 кВт

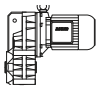

P_N	50 Гц			i	Тип	m	F_{RN}	F_{RV}
	n_2	M_2	f_B					
[кВт]	[об/мин]	[Нм]	[—]	[:1]		[кг]	[N]	[N]
0,55	250	21	3,0	5,72	**BF06-,,/DHE08LA4**	17	1600	-
0,55	185	28	2,4	7,66	**BF06-,,/DHE08LA4**	17	1800	-
0,55	154	34	2,1	9,21	**BF06-,,/DHE08LA4**	17	1900	-
0,55	118	44,5	1,7	12,07	**BF06-,,/DHE08LA4**	17	2000	-
0,55	100	52	1,65	14,21	**BF06-,,/DHE08LA4**	17	2100	-
0,55	84	62	1,55	16,99	**BF06-,,/DHE08LA4**	17	2500	-
0,55	70	75	1,25	20,42	**BF06-,,/DHE08LA4**	17	2700	-
0,55	53	99	0,96	26,76	**BF06-,,/DHE08LA4**	17	3000	-
0,55	45	116	0,82	31,50	**BF06-,,/DHE08LA4**	17	3200	-
0,55	95	55	3,3	15,04	**BF10-,,/DHE08LA4**	28	2800	-
0,55	71	73	3,3	20,05	**BF10-,,/DHE08LA4**	28	3000	-
0,55	61	86	2,8	23,28	**BF10-,,/DHE08LA4**	28	3200	-
0,55	56	93	2,6	25,60	**BF10-,,/DHE08LA4**	28	3350	-
0,55	50	105	2,3	28,47	**BF10-,,/DHE08LA4**	28	3450	-
0,55	45,5	115	2,1	31,31	**BF10-,,/DHE08LA4**	28	3600	-
0,55	39,5	132	1,8	36,15	**BF10-,,/DHE08LA4**	28	3800	-
0,55	36	145	1,65	39,75	**BF10-,,/DHE08LA4**	28	3950	-
0,55	33	159	1,5	43,06	**BF10-,,/DHE08LA4**	28	4100	-
0,55	30	175	1,35	47,35	**BF10-,,/DHE08LA4**	28	4250	-
0,55	28	187	1,3	51,28	**BF10-,,/DHE08LA4**	28	4400	-
0,55	25,5	205	1,15	56,39	**BF10-,,/DHE08LA4**	28	4550	-
0,55	23	225	1,05	61,55	**BF10-,,/DHE08LA4**	28	4700	-
0,55	21	250	0,96	67,69	**BF10-,,/DHE08LA4**	28	4900	-
0,55	18,5	280	0,86	77,55	**BF10-,,/DHE08LA4**	28	5100	-
0,55	39,5	132	3,2	35,85	**BF20-,,/DHE08LA4**	35	4650	-
0,55	34	154	2,7	41,72	**BF20-,,/DHE08LA4**	35	4950	-
0,55	31	169	2,5	45,90	**BF20-,,/DHE08LA4**	35	5100	-
0,55	29,5	178	2,4	48,56	**BF20-,,/DHE08LA4**	35	5200	-
0,55	26,5	198	2,1	53,43	**BF20-,,/DHE08LA4**	35	5500	-
0,55	24,5	210	2,0	58,24	**BF20-,,/DHE08LA4**	35	5600	-
0,55	22,5	230	1,85	64,08	**BF20-,,/DHE08LA4**	35	5900	-
0,55	20,5	255	1,65	69,70	**BF20-,,/DHE08LA4**	35	6100	-
0,55	18,5	280	1,5	76,69	**BF20-,,/DHE08LA4**	35	6300	-
0,55	16,5	315	1,35	87,31	**BF20-,,/DHE08LA4**	35	6600	-
0,55	14,5	360	1,15	100,2	**BF20-,,/DHE08LA4**	35	7000	-
0,55	13	400	1,05	110,2	**BF20-,,/DHE08LA4**	35	7300	-
0,55	11,5	455	0,92	123,5	**BF20-,,/DHE08LA4**	35	7600	-
0,55	10,5	500	0,84	135,9	**BF20-,,/DHE08LA4**	35	7900	-
0,55	27,5	191	3,0	52,20	**BF30-,,/DHE08LA4**	45	5000	-
0,55	25	210	2,7	57,41	**BF30-,,/DHE08LA4**	45	5200	-
0,55	23,5	220	2,6	61,17	**BF30-,,/DHE08LA4**	45	5300	-
0,55	21,5	240	2,4	67,28	**BF30-,,/DHE08LA4**	45	5500	-
0,55	20	260	2,2	72,13	**BF30-,,/DHE08LA4**	45	5700	-
0,55	18	290	2,0	79,34	**BF30-,,/DHE08LA4**	45	5900	-
0,55	16,5	315	1,85	87,08	**BF30-,,/DHE08LA4**	45	6200	-
0,55	15	350	1,65	95,79	**BF30-,,/DHE08LA4**	45	6400	-
0,55	13,5	385	1,5	107,6	**BF30-,,/DHE08LA4**	45	6700	-
0,55	12	435	1,3	118,3	**BF30-,,/DHE08LA4**	45	7000	-
0,55	11,5	455	1,25	124,7	**BF30-,,/DHE08LA4**	45	7100	-
0,55	10,5	500	1,15	137,1	**BF30-,,/DHE08LA4**	45	7400	-
0,55	9,4	550	1,05	150,7	**BF30Z-,,/DHE08LA4**	48	7400	-
0,55	8,6	610	0,94	165,8	**BF30Z-,,/DHE08LA4**	48	7400	-
0,55	8,1	640	0,9	176,6	**BF30Z-,,/DHE08LA4**	48	7400	-
0,55	7,3	710	0,81	194,3	**BF30Z-,,/DHE08LA4**	48	7400	-
0,55	18,5	280	3,2	78,55	**BF40-,,/DHE08LA4**	54	8500	-

Крутящий момент обозначенный (*) является максимально допустимым значением при коэффициенте эксплуатации f_B=1,0.

0,55 кВт

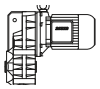

P_N	50 Гц			i	Тип	m	F_{RN}	F_{RV}
	n_2	M_2	f_B					
[кВт]	[об/мин]	[Нм]	[—]	[:1]		[кг]	[N]	[N]
0,55	17	305	3,0	83,91	**BF40-,,/DHE08LA4**	54	8700	-
0,55	15,5	335	2,7	92,31	**BF40-,,/DHE08LA4**	54	9100	-
0,55	14,5	360	2,5	101,0	**BF40-,,/DHE08LA4**	54	9400	-
0,55	13	400	2,3	111,1	**BF40-,,/DHE08LA4**	54	9800	-
0,55	11,5	455	2,0	124,5	**BF40-,,/DHE08LA4**	54	10200	-
0,55	10,5	500	1,8	137,0	**BF40-,,/DHE08LA4**	54	10600	-
0,55	9,1	570	1,6	155,6	**BF40Z-,,/DHE08LA4**	58	10600	-
0,55	8,3	630	1,45	171,2	**BF40Z-,,/DHE08LA4**	58	10600	-
0,55	7,6	690	1,3	188,3	**BF40Z-,,/DHE08LA4**	58	10600	-
0,55	7,0	750	1,2	202,2	**BF40Z-,,/DHE08LA4**	58	10600	-
0,55	6,4	820	1,1	222,4	**BF40Z-,,/DHE08LA4**	58	10600	-
0,55	5,6	930	0,97	253,2	**BF40Z-,,/DHE08LA4**	58	10600	-
0,55	5,1	1020	0,88	278,5	**BF40Z-,,/DHE08LA4**	58	10600	-
0,55	4,8	1090	0,83	295,1	**BF40Z-,,/DHE08LA4**	58	10600	-
0,55	12,5	420	3,1	114,0	**BF50-,,/DHE08LA4**	83	12900	-
0,55	11,5	455	2,9	127,5	**BF50-,,/DHE08LA4**	83	13600	-
0,55	10,5	500	2,6	138,1	**BF50Z-,,/DHE08LA4**	88	13600	-
0,55	9,2	570	2,3	154,5	**BF50Z-,,/DHE08LA4**	88	13600	-
0,55	7,8	670	1,95	183,5	**BF50Z-,,/DHE08LA4**	88	13600	-
0,55	6,9	760	1,7	205,2	**BF50Z-,,/DHE08LA4**	88	13600	-
0,55	5,8	900	1,45	247,5	**BF50Z-,,/DHE08LA4**	88	13600	-
0,55	5,2	1010	1,3	276,8	**BF50Z-,,/DHE08LA4**	88	13600	-
0,55	4,5	1160	1,1	316,6	**BF50Z-,,/DHE08LA4**	88	13600	-
0,55	4,0	1310	0,99	354,0	**BF50Z-,,/DHE08LA4**	88	13600	-
0,55	3,7	1410	0,92	392,8	**BF50Z-,,/DHE08LA4**	88	13600	-
0,55	3,3	1590	0,82	439,3	**BF50Z-,,/DHE08LA4**	88	13600	-
0,55	7,6	690	3,3	187,7	**BF60Z-,,/DHE08LA4**	131	15300	43300
0,55	6,4	820	2,8	221,4	**BF60Z-,,/DHE08LA4**	131	15300	43300
0,55	5,8	900	2,6	245,6	**BF60Z-,,/DHE08LA4**	131	15300	43300
0,55	4,9	1070	2,1	293,4	**BF60Z-,,/DHE08LA4**	131	15300	43300
0,55	4,4	1190	1,95	325,6	**BF60Z-,,/DHE08LA4**	131	15300	43300
0,55	3,8	1380	1,65	380,0	**BF60Z-,,/DHE08LA4**	131	15300	43300
0,55	3,4	1540	1,5	421,6	**BF60Z-,,/DHE08LA4**	131	15300	43300
0,55	3,1	1690	1,35	459,9	**BF60Z-,,/DHE08LA4**	131	15300	43300
0,55	2,8	1870	1,25	510,3	**BF60Z-,,/DHE08LA4**	131	15300	43300
0,55	2,5	1860	1,35	569,3	**BF60G20-,,/DHE08LA4**	139	15300	43300
0,55	2,1	2200	1,15	689,0	**BF60G20-,,/DHE08LA4**	139	15300	43300
0,55	1,8	2600	0,96	813,2	**BF60G20-,,/DHE08LA4**	139	15300	43300
0,55	1,6	3000	0,83	937,6	**BF60G20-,,/DHE08LA4**	139	15300	43300
0,55	3,3	1590	3,3	439,2	**BF70Z-,,/DHE08LA4**	220	16100	47700
0,55	2,8	1870	2,8	512,4	**BF70Z-,,/DHE08LA4**	220	16100	47700
0,55	2,7	1720	3,3	524,1	**BF70G20-,,/DHE08LA4**	217	16100	47700
0,55	2,5	1850	3,1	577,5	**BF70G20-,,/DHE08LA4**	217	16100	47700
0,55	2,2	2100	2,7	673,6	**BF70G20-,,/DHE08LA4**	217	16100	47700
0,55	1,7	2800	2,0	872,1	**BF70G20-,,/DHE08LA4**	217	16100	47700
0,55	1,4	3450	1,65	1017	**BF70G20-,,/DHE08LA4**	217	16100	47700
0,55	1,1	4400	1,3	1390	**BF70G20-,,/DHE08LA4**	217	16100	47700
0,55	0,9	5400	1,05	1621	**BF70G20-,,/DHE08LA4**	217	16100	47700
0,55	1,5	3500	3,0	990,4	**BF80Z-,,/DHE08LA4**	336	39600	75000
0,55	1,3	4000	2,6	1124	**BF80Z-,,/DHE08LA4**	336	39600	75000
0,55	1,1	3300	3,2	1329	**BF80G40-,,/DHE08LA4**	341	39600	75000
0,55	0,95	4100	2,6	1491	**BF80G40-,,/DHE08LA4**	341	39600	75000
0,55	0,85	4550	2,3	1693	**BF80G40-,,/DHE08LA4**	341	39600	75000
0,55	0,7	5900	1,8	2051	**BF80G40-,,/DHE08LA4**	341	39600	75000
0,55	0,6	7100	1,5	2422	**BF80G40-,,/DHE08LA4**	341	39600	75000
0,55	0,55	7500	1,4	2785	**BF80G40-,,/DHE08LA4**	341	39600	75000
0,55	0,46	9300	1,15	3092	**BF80G40-,,/DHE08LA4**	341	39600	75000
0,55	0,55	7100	2,6	2656	**BF90G50-,,/DHE08LA4**	612	42800	120000
0,55	0,48	8600	2,2	2952	**BF90G50-,,/DHE08LA4**	612	42800	120000
0,55	0,44	9400	1,95	3286	**BF90G50-,,/DHE08LA4**	612	42800	120000
0,55	0,39	10900	1,7	3644	**BF90G50-,,/DHE08LA4**	612	42800	120000
0,55	0,33	13400	1,4	4366	**BF90G50-,,/DHE08LA4**	612	42800	120000
0,55	0,3	15000	1,25	4839	**BF90G50-,,/DHE08LA4**	612	42800	120000

Крутящий момент обозначенный (*) является максимально допустимым значением при коэффициенте эксплуатации f_B=1,0.

0,75 кВт

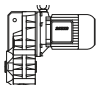

P_N	50 Гц			i	Тип	m	F_{RN}	F_{RV}
	n_2	M_2	f_B					
[кВт]	[об/мин]	[Нм]	[—]	[:1]		[кг]	[N]	[N]
0,75	250	28,5	2,2	5,72	**BF06-,,/DHE08XA4**	18	1600	-
0,75	186	38,5	1,75	7,66	**BF06-,,/DHE08XA4**	18	1800	-
0,75	155	46	1,5	9,21	**BF06-,,/DHE08XA4**	18	1900	-
0,75	118	60	1,25	12,07	**BF06-,,/DHE08XA4**	18	2000	-
0,75	100	71	1,2	14,21	**BF06-,,/DHE08XA4**	18	2100	-
0,75	84	85	1,1	16,99	**BF06-,,/DHE08XA4**	18	2500	-
0,75	70	102	0,93	20,42	**BF06-,,/DHE08XA4**	18	2700	-
0,75	120	59	3,1	11,84	**BF10-,,/DHE08XA4**	30	2500	-
0,75	95	75	2,4	15,04	**BF10-,,/DHE08XA4**	30	2800	-
0,75	78	91	2,6	18,23	**BF10-,,/DHE08XA4**	30	2900	-
0,75	71	100	2,4	20,05	**BF10-,,/DHE08XA4**	30	3000	-
0,75	61	117	2,1	23,28	**BF10-,,/DHE08XA4**	30	3200	-
0,75	56	127	1,9	25,60	**BF10-,,/DHE08XA4**	30	3350	-
0,75	50	143	1,7	28,47	**BF10-,,/DHE08XA4**	30	3450	-
0,75	45,5	157	1,55	31,31	**BF10-,,/DHE08XA4**	30	3600	-
0,75	39,5	181	1,35	36,15	**BF10-,,/DHE08XA4**	30	3800	-
0,75	36	198	1,2	39,75	**BF10-,,/DHE08XA4**	30	3950	-
0,75	33	215	1,1	43,06	**BF10-,,/DHE08XA4**	30	4100	-
0,75	30	235	1,0	47,35	**BF10-,,/DHE08XA4**	30	4250	-
0,75	28	255	0,94	51,28	**BF10-,,/DHE08XA4**	30	4400	-
0,75	25,5	280	0,86	56,39	**BF10-,,/DHE08XA4**	30	4550	-
0,75	23,5	300	0,8	61,55	**BF10-,,/DHE08XA4**	30	4700	-
0,75	59	121	3,3	24,25	**BF20-,,/DHE08XA4**	36	3950	-
0,75	52	137	3,1	27,62	**BF20-,,/DHE08XA4**	36	4150	-
0,75	47	152	2,8	30,40	**BF20-,,/DHE08XA4**	36	4400	-
0,75	44	162	2,6	32,58	**BF20-,,/DHE08XA4**	36	4450	-
0,75	40	179	2,3	35,85	**BF20-,,/DHE08XA4**	36	4650	-
0,75	34,5	205	2,0	41,72	**BF20-,,/DHE08XA4**	36	4950	-
0,75	31	230	1,85	45,90	**BF20-,,/DHE08XA4**	36	5100	-
0,75	29,5	240	1,75	48,56	**BF20-,,/DHE08XA4**	36	5200	-
0,75	27	265	1,6	53,43	**BF20-,,/DHE08XA4**	36	5500	-
0,75	24,5	290	1,45	58,24	**BF20-,,/DHE08XA4**	36	5600	-
0,75	22,5	315	1,35	64,08	**BF20-,,/DHE08XA4**	36	5900	-
0,75	20,5	345	1,2	69,70	**BF20-,,/DHE08XA4**	36	6100	-
0,75	19	375	1,1	76,69	**BF20-,,/DHE08XA4**	36	6300	-
0,75	16,5	430	0,98	87,31	**BF20-,,/DHE08XA4**	36	6600	-
0,75	14,5	490	0,86	100,2	**BF20-,,/DHE08XA4**	36	7000	-
0,75	41	174	3,3	35,00	**BF30-,,/DHE08XA4**	46	4200	-
0,75	37	193	3,0	38,49	**BF30-,,/DHE08XA4**	46	4400	-
0,75	35	200	2,9	41,01	**BF30-,,/DHE08XA4**	46	4500	-
0,75	31,5	225	2,6	45,10	**BF30-,,/DHE08XA4**	46	4700	-
0,75	27,5	260	2,2	52,20	**BF30-,,/DHE08XA4**	46	5000	-
0,75	25	285	2,0	57,41	**BF30-,,/DHE08XA4**	46	5200	-
0,75	23,5	300	1,9	61,17	**BF30-,,/DHE08XA4**	46	5300	-
0,75	21,5	330	1,75	67,28	**BF30-,,/DHE08XA4**	46	5500	-
0,75	20	355	1,6	72,13	**BF30-,,/DHE08XA4**	46	5700	-
0,75	18	395	1,45	79,34	**BF30-,,/DHE08XA4**	46	5900	-
0,75	16,5	430	1,35	87,08	**BF30-,,/DHE08XA4**	46	6200	-
0,75	15	475	1,2	95,79	**BF30-,,/DHE08XA4**	46	6400	-
0,75	13,5	530	1,1	107,6	**BF30-,,/DHE08XA4**	46	6700	-
0,75	12,5	570	1,0	118,3	**BF30-,,/DHE08XA4**	46	7000	-
0,75	11,5	620	0,93	124,7	**BF30-,,/DHE08XA4**	46	7100	-
0,75	10,5	680	0,85	137,1	**BF30-,,/DHE08XA4**	46	7400	-
0,75	26,5	270	3,3	53,82	**BF40-,,/DHE08XA4**	55	7200	-
0,75	23,5	300	3,0	61,25	**BF40-,,/DHE08XA4**	55	7600	-
0,75	21,5	330	2,7	67,38	**BF40-,,/DHE08XA4**	55	8000	-
0,75	20	355	2,5	71,40	**BF40-,,/DHE08XA4**	55	8100	-
0,75	18,5	385	2,3	78,55	**BF40-,,/DHE08XA4**	55	8500	-
0,75	17	420	2,1	83,91	**BF40-,,/DHE08XA4**	55	8700	-
0,75	15,5	460	1,95	92,31	**BF40-,,/DHE08XA4**	55	9100	-
0,75	14,5	490	1,85	101,0	**BF40-,,/DHE08XA4**	55	9400	-
0,75	13	550	1,65	111,1	**BF40-,,/DHE08XA4**	55	9800	-
0,75	11,5	620	1,45	124,5	**BF40-,,/DHE08XA4**	55	10200	-
0,75	10,5	680	1,3	137,0	**BF40-,,/DHE08XA4**	55	10600	-
0,75	9,2	770	1,15	155,6	**BF40Z-,,/DHE08XA4**	59	10600	-
0,75	8,3	860	1,05	171,2	**BF40Z-,,/DHE08XA4**	59	10600	-

Крутящий момент обозначенный (*) является максимально допустимым значением при коэффициенте эксплуатации f_B=1,0.

0,75 кВт

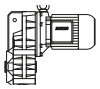

P_N	50 Гц			i	Тип	m	F_{RN}	F_{RV}
	n_2	M_2	f_B					
[кВт]	[об/мин]	[Нм]	[—]	[:1]		[кг]	[N]	[N]
0,75	7,6	940	0,96	188,3	**BF40Z-,,/DHE08XA4**	59	10600	-
0,75	7,1	1000	0,9	202,2	**BF40Z-,,/DHE08XA4**	59	10600	-
0,75	6,4	1110	0,81	222,4	**BF40Z-,,/DHE08XA4**	59	10600	-
0,75	17,5	405	3,2	81,33	**BF50-,,/DHE08XA4**	84	11300	-
0,75	16	445	2,9	90,24	**BF50-,,/DHE08XA4**	84	11800	-
0,75	14,5	490	2,7	100,9	**BF50-,,/DHE08XA4**	84	12300	-
0,75	12,5	570	2,3	114,0	**BF50-,,/DHE08XA4**	84	12900	-
0,75	11,5	620	2,1	127,5	**BF50-,,/DHE08XA4**	84	13600	-
0,75	10,5	680	1,9	138,1	**BF50Z-,,/DHE08XA4**	88	13600	-
0,75	9,2	770	1,7	154,5	**BF50Z-,,/DHE08XA4**	88	13600	-
0,75	7,8	910	1,45	183,5	**BF50Z-,,/DHE08XA4**	88	13600	-
0,75	7,0	1020	1,25	205,2	**BF50Z-,,/DHE08XA4**	88	13600	-
0,75	5,8	1230	1,05	247,5	**BF50Z-,,/DHE08XA4**	88	13600	-
0,75	5,2	1370	0,95	276,8	**BF50Z-,,/DHE08XA4**	88	13600	-
0,75	4,5	1590	0,82	316,6	**BF50Z-,,/DHE08XA4**	88	13600	-
0,75	8,4	850	2,7	169,2	**BF60Z-,,/DHE08XA4**	132	15300	43300
0,75	7,6	940	2,4	187,7	**BF60Z-,,/DHE08XA4**	132	15300	43300
0,75	6,5	1100	2,1	221,4	**BF60Z-,,/DHE08XA4**	132	15300	43300
0,75	5,8	1230	1,85	245,6	**BF60Z-,,/DHE08XA4**	132	15300	43300
0,75	4,9	1460	1,6	293,4	**BF60Z-,,/DHE08XA4**	132	15300	43300
0,75	4,4	1620	1,4	325,6	**BF60Z-,,/DHE08XA4**	132	15300	43300
0,75	3,8	1880	1,2	380,0	**BF60Z-,,/DHE08XA4**	132	15300	43300
0,75	3,4	2100	1,1	421,6	**BF60Z-,,/DHE08XA4**	132	15300	43300
0,75	3,1	2300	1,0	459,9	**BF60Z-,,/DHE08XA4**	132	15300	43300
0,75	2,8	2550	0,9	510,3	**BF60Z-,,/DHE08XA4**	132	15300	43300
0,75	2,5	2600	0,96	569,3	**BF60G20-,,/DHE08XA4**	140	15300	43300
0,75	2,1	3100	0,81	689,0	**BF60G20-,,/DHE08XA4**	140	15300	43300
0,75	4,2	1700	3,1	341,7	**BF70Z-,,/DHE08XA4**	220	16100	47700
0,75	3,6	1980	2,6	398,7	**BF70Z-,,/DHE08XA4**	220	16100	47700
0,75	3,3	2150	2,4	439,2	**BF70Z-,,/DHE08XA4**	220	16100	47700
0,75	2,8	2550	2,0	512,4	**BF70Z-,,/DHE08XA4**	220	16100	47700
0,75	2,5	2600	2,2	577,5	**BF70G20-,,/DHE08XA4**	218	16100	47700
0,75	2,2	2950	1,95	673,6	**BF70G20-,,/DHE08XA4**	218	16100	47700
0,75	1,7	3950	1,45	872,1	**BF70G20-,,/DHE08XA4**	218	16100	47700
0,75	1,4	4800	1,2	1017	**BF70G20-,,/DHE08XA4**	218	16100	47700
0,75	1,1	6100	0,93	1390	**BF70G20-,,/DHE08XA4**	218	16100	47700
0,75	2,2	3250	3,2	662,1	**BF80Z-,,/DHE08XA4**	337	39600	75000
0,75	1,9	3750	2,8	770,6	**BF80Z-,,/DHE08XA4**	337	39600	75000
0,75	1,7	4200	2,5	874,6	**BF80Z-,,/DHE08XA4**	337	39600	75000
0,75	1,5	4750	2,2	990,4	**BF80Z-,,/DHE08XA4**	337	39600	75000
0,75	1,3	5500	1,9	1124	**BF80Z-,,/DHE08XA4**	337	39600	75000
0,75	1,1	5000	2,1	1329	**BF80G40-,,/DHE08XA4**	342	39600	75000
0,75	1,0	5700	1,85	1491	**BF80G40-,,/DHE08XA4**	342	39600	75000
0,75	0,85	6800	1,55	1693	**BF80G40-,,/DHE08XA4**	342	39600	75000
0,75	0,7	8600	1,2	2051	**BF80G40-,,/DHE08XA4**	342	39600	75000
0,75	0,6	10300	1,0	2422	**BF80G40-,,/DHE08XA4**	342	39600	75000
0,75	1,0	5700	3,2	1444	**BF90G50-,,/DHE08XA4**	613	42800	120000
0,75	0,85	6800	2,7	1678	**BF90G50-,,/DHE08XA4**	613	42800	120000
0,75	0,8	7100	2,6	1867	**BF90G50-,,/DHE08XA4**	613	42800	120000
0,75	0,7	8100	2,3	2154	**BF90G50-,,/DHE08XA4**	613	42800	120000
0,75	0,55	10600	1,75	2656	**BF90G50-,,/DHE08XA4**	613	42800	120000
0,75	0,49	12300	1,5	2952	**BF90G50-,,/DHE08XA4**	613	42800	120000
0,75	0,44	13700	1,35	3286	**BF90G50-,,/DHE08XA4**	613	42800	120000
0,75	0,39	15800	1,15	3644	**BF90G50-,,/DHE08XA4**	613	42800	120000

1,1 кВт

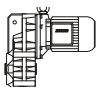

P_N	50 Гц			i	Тип	m	F_{RN}	F_{RV}
	n_2	M_2	f_B					
[кВт]	[об/мин]	[Нм]	[—]	[:1]		[кг]	[N]	[N]
1,1	260	40	3,5	5,60	**BF10-,,/DHE09LA4**	36	1950	-

Крутящий момент обозначенный (*) является максимально допустимым значением при коэффициенте эксплуатации f_B=1,0.

1,1 кВт

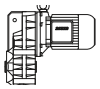

P_N	50 Гц			i	Тип	m	F_{RN}	F_{RV}
	n_2	M_2	f_B					
[кВт]	[об/мин]	[Нм]	[—]	[:1]		[кг]	[N]	[N]
1,1	190	55	2,8	7,58	**BF10-,,/DHE09LA4**	36	2200	-
1,1	149	70	2,5	9,69	**BF10-,,/DHE09LA4**	36	2350	-
1,1	122	86	2,1	11,84	**BF10-,,/DHE09LA4**	36	2500	-
1,1	96	109	1,7	15,04	**BF10-,,/DHE09LA4**	36	2800	-
1,1	79	132	1,8	18,23	**BF10-,,/DHE09LA4**	36	2900	-
1,1	72	145	1,65	20,05	**BF10-,,/DHE09LA4**	36	3000	-
1,1	62	169	1,4	23,28	**BF10-,,/DHE09LA4**	36	3200	-
1,1	57	184	1,3	25,60	**BF10-,,/DHE09LA4**	36	3350	-
1,1	51	205	1,15	28,47	**BF10-,,/DHE09LA4**	36	3450	-
1,1	46	225	1,05	31,31	**BF10-,,/DHE09LA4**	36	3600	-
1,1	40	260	0,92	36,15	**BF10-,,/DHE09LA4**	36	3800	-
1,1	36,5	285	0,84	39,75	**BF10-,,/DHE09LA4**	36	3950	-
1,1	110	95	3,0	13,18	**BF20-,,/DHE09LA4**	42	3300	-
1,1	93	112	2,8	15,54	**BF20-,,/DHE09LA4**	42	3450	-
1,1	86	122	3,0	16,77	**BF20-,,/DHE09LA4**	42	3500	-
1,1	79	132	2,8	18,45	**BF20-,,/DHE09LA4**	42	3600	-
1,1	66	159	2,5	22,04	**BF20-,,/DHE09LA4**	42	3800	-
1,1	60	175	2,3	24,25	**BF20-,,/DHE09LA4**	42	3950	-
1,1	53	198	2,1	27,62	**BF20-,,/DHE09LA4**	42	4150	-
1,1	47,5	220	1,9	30,40	**BF20-,,/DHE09LA4**	42	4400	-
1,1	44,5	235	1,8	32,58	**BF20-,,/DHE09LA4**	42	4450	-
1,1	40,5	255	1,65	35,85	**BF20-,,/DHE09LA4**	42	4650	-
1,1	35	300	1,4	41,72	**BF20-,,/DHE09LA4**	42	4950	-
1,1	31,5	330	1,25	45,90	**BF20-,,/DHE09LA4**	42	5100	-
1,1	30	350	1,2	48,56	**BF20-,,/DHE09LA4**	42	5200	-
1,1	27	385	1,1	53,43	**BF20-,,/DHE09LA4**	42	5500	-
1,1	25	420	1,0	58,24	**BF20-,,/DHE09LA4**	42	5600	-
1,1	22,5	465	0,9	64,08	**BF20-,,/DHE09LA4**	42	5900	-
1,1	21	500	0,84	69,70	**BF20-,,/DHE09LA4**	42	6100	-
1,1	66	159	3,3	21,85	**BF30-,,/DHE09LA4**	53	3500	-
1,1	60	175	3,2	24,03	**BF30-,,/DHE09LA4**	53	3600	-
1,1	52	200	2,9	28,23	**BF30-,,/DHE09LA4**	53	3800	-
1,1	46,5	225	2,6	31,05	**BF30-,,/DHE09LA4**	53	4000	-
1,1	41,5	250	2,3	35,00	**BF30-,,/DHE09LA4**	53	4200	-
1,1	37,5	280	2,1	38,49	**BF30-,,/DHE09LA4**	53	4400	-
1,1	35,5	295	1,95	41,01	**BF30-,,/DHE09LA4**	53	4500	-
1,1	32	325	1,75	45,10	**BF30-,,/DHE09LA4**	53	4700	-
1,1	28	375	1,55	52,20	**BF30-,,/DHE09LA4**	53	5000	-
1,1	25,5	410	1,4	57,41	**BF30-,,/DHE09LA4**	53	5200	-
1,1	24	435	1,3	61,17	**BF30-,,/DHE09LA4**	53	5300	-
1,1	21,5	485	1,2	67,28	**BF30-,,/DHE09LA4**	53	5500	-
1,1	20	520	1,1	72,13	**BF30-,,/DHE09LA4**	53	5700	-
1,1	18,5	560	1,05	79,34	**BF30-,,/DHE09LA4**	53	5900	-
1,1	17	610	0,94	87,08	**BF30-,,/DHE09LA4**	53	6200	-
1,1	15,5	670	0,86	95,79	**BF30-,,/DHE09LA4**	53	6400	-
1,1	38,5	270	3,3	37,64	**BF40-,,/DHE09LA4**	62	6200	-
1,1	35	300	3,0	41,42	**BF40-,,/DHE09LA4**	62	6500	-
1,1	32	325	2,8	45,56	**BF40-,,/DHE09LA4**	62	6800	-
1,1	29,5	355	2,5	48,92	**BF40-,,/DHE09LA4**	62	7000	-
1,1	27	385	2,3	53,82	**BF40-,,/DHE09LA4**	62	7200	-
1,1	24	435	2,1	61,25	**BF40-,,/DHE09LA4**	62	7600	-
1,1	21,5	485	1,85	67,38	**BF40-,,/DHE09LA4**	62	8000	-
1,1	20,5	510	1,75	71,40	**BF40-,,/DHE09LA4**	62	8100	-
1,1	18,5	560	1,6	78,55	**BF40-,,/DHE09LA4**	62	8500	-
1,1	17,5	600	1,5	83,91	**BF40-,,/DHE09LA4**	62	8700	-
1,1	16	650	1,4	92,31	**BF40-,,/DHE09LA4**	62	9100	-
1,1	14,5	720	1,25	101,0	**BF40-,,/DHE09LA4**	62	9400	-
1,1	13	800	1,15	111,1	**BF40-,,/DHE09LA4**	62	9800	-
1,1	12	870	1,05	124,5	**BF40-,,/DHE09LA4**	62	10200	-
1,1	11	950	0,95	137,0	**BF40-,,/DHE09LA4**	62	10600	-
1,1	10,5	1000	0,9	141,4	**BF40Z-,,/DHE09LA4**	66	10600	-
1,1	9,3	1120	0,8	155,6	**BF40Z-,,/DHE09LA4**	66	10600	-
1,1	25,5	410	3,2	56,86	**BF50-,,/DHE09LA4**	90	9300	-
1,1	23	455	2,9	63,59	**BF50-,,/DHE09LA4**	90	9800	-
1,1	20	520	2,5	72,72	**BF50-,,/DHE09LA4**	90	10700	-
1,1	18	580	2,2	81,33	**BF50-,,/DHE09LA4**	90	11300	-

Крутящий момент обозначенный (*) является максимально допустимым значением при коэффициенте эксплуатации f_B=1,0.

1,1 кВт

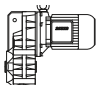

P_N	50 Гц			i	Тип	m	F_{RN}	F_{RV}
	n_2	M_2	f_B					
[кВт]	[об/мин]	[Нм]	[—]	[:1]		[кг]	[N]	[N]
1,1	16	650	2,0	90,24	**BF50-,,/DHE09LA4**	90	11800	-
1,1	14,5	720	1,8	100,9	**BF50-,,/DHE09LA4**	90	12300	-
1,1	13	800	1,65	114,0	**BF50-,,/DHE09LA4**	90	12900	-
1,1	11,5	910	1,45	127,5	**BF50-,,/DHE09LA4**	90	13600	-
1,1	10,5	1000	1,3	138,1	**BF50Z-,,/DHE09LA4**	95	13600	-
1,1	9,4	1110	1,15	154,5	**BF50Z-,,/DHE09LA4**	95	13600	-
1,1	7,9	1320	0,98	183,5	**BF50Z-,,/DHE09LA4**	95	13600	-
1,1	7,1	1470	0,88	205,2	**BF50Z-,,/DHE09LA4**	95	13600	-
1,1	14	750	3,1	103,7	**BF60-,,/DHE09LA4**	120	14100	39900
1,1	13	800	2,9	113,1	**BF60-,,/DHE09LA4**	120	14600	41300
1,1	11,5	910	2,5	125,5	**BF60-,,/DHE09LA4**	120	15300	43300
1,1	10,5	1000	2,3	140,8	**BF60Z-,,/DHE09LA4**	139	15300	43300
1,1	8,6	1220	1,9	169,2	**BF60Z-,,/DHE09LA4**	139	15300	43300
1,1	7,7	1360	1,7	187,7	**BF60Z-,,/DHE09LA4**	139	15300	43300
1,1	6,6	1590	1,45	221,4	**BF60Z-,,/DHE09LA4**	139	15300	43300
1,1	5,9	1780	1,3	245,6	**BF60Z-,,/DHE09LA4**	139	15300	43300
1,1	5,0	2100	1,1	293,4	**BF60Z-,,/DHE09LA4**	139	15300	43300
1,1	4,5	2300	1,0	325,6	**BF60Z-,,/DHE09LA4**	139	15300	43300
1,1	3,8	2750	0,84	380,0	**BF60Z-,,/DHE09LA4**	139	15300	43300
1,1	6,2	1690	3,1	233,0	**BF70Z-,,/DHE09LA4**	227	16100	47700
1,1	5,6	1870	2,8	258,7	**BF70Z-,,/DHE09LA4**	227	16100	47700
1,1	4,8	2150	2,4	301,8	**BF70Z-,,/DHE09LA4**	227	16100	47700
1,1	4,3	2400	2,2	341,7	**BF70Z-,,/DHE09LA4**	227	16100	47700
1,1	3,7	2800	1,85	398,7	**BF70Z-,,/DHE09LA4**	227	16100	47700
1,1	3,3	3150	1,65	439,2	**BF70Z-,,/DHE09LA4**	227	16100	47700
1,1	2,9	3600	1,45	512,4	**BF70Z-,,/DHE09LA4**	227	16100	47700
1,1	2,8	3500	1,65	524,1	**BF70G20-,,/DHE09LA4**	225	16100	47700
1,1	2,5	3950	1,45	577,5	**BF70G20-,,/DHE09LA4**	225	16100	47700
1,1	2,2	4450	1,3	673,6	**BF70G20-,,/DHE09LA4**	225	16100	47700
1,1	1,7	5900	0,97	872,1	**BF70G20-,,/DHE09LA4**	225	16100	47700
1,1	1,5	6700	0,85	1017	**BF70G20-,,/DHE09LA4**	225	16100	47700
1,1	3,2	3250	3,2	450,4	**BF80Z-,,/DHE09LA4**	344	39600	75000
1,1	2,9	3600	2,9	511,2	**BF80Z-,,/DHE09LA4**	344	39600	75000
1,1	2,5	4200	2,5	583,4	**BF80Z-,,/DHE09LA4**	344	39600	75000
1,1	2,2	4750	2,2	662,1	**BF80Z-,,/DHE09LA4**	344	39600	75000
1,1	1,9	5500	1,9	770,6	**BF80Z-,,/DHE09LA4**	344	39600	75000
1,1	1,7	6100	1,7	874,6	**BF80Z-,,/DHE09LA4**	344	39600	75000
1,1	1,5	7000	1,5	990,4	**BF80Z-,,/DHE09LA4**	344	39600	75000
1,1	1,3	8000	1,3	1124	**BF80Z-,,/DHE09LA4**	344	39600	75000
1,1	1,1	8100	1,3	1329	**BF80G40-,,/DHE09LA4**	349	39600	75000
1,1	1,0	9100	1,15	1491	**BF80G40-,,/DHE09LA4**	349	39600	75000
1,1	0,9	10000	1,05	1693	**BF80G40-,,/DHE09LA4**	349	39600	75000
1,1	1,8	5800	3,2	845,1	**BF90Z-,,/DHE09LA4**	608	42800	120000
1,1	1,4	6100	3,0	1043	**BF90G50-,,/DHE09LA4**	620	42800	120000
1,1	1,2	7100	2,6	1204	**BF90G50-,,/DHE09LA4**	620	42800	120000
1,1	1,0	9100	2,0	1444	**BF90G50-,,/DHE09LA4**	620	42800	120000
1,1	0,9	10000	1,85	1678	**BF90G50-,,/DHE09LA4**	620	42800	120000
1,1	0,8	11300	1,65	1867	**BF90G50-,,/DHE09LA4**	620	42800	120000
1,1	0,7	12900	1,45	2154	**BF90G50-,,/DHE09LA4**	620	42800	120000
1,1	0,55	16700	1,1	2656	**BF90G50-,,/DHE09LA4**	620	42800	120000

1,5 кВт

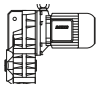

P_N	50 Гц			i	Тип	m	F_{RN}	F_{RV}
	n_2	M_2	f_B					
[кВт]	[об/мин]	[Нм]	[—]	[:1]		[кг]	[N]	[N]
1,5	260	55	2,5	5,60	**BF10-,,/DHE09XA4**	40	1950	-
1,5	190	75	2,0	7,58	**BF10-,,/DHE09XA4**	40	2200	-
1,5	149	96	1,85	9,69	**BF10-,,/DHE09XA4**	40	2350	-
1,5	122	117	1,55	11,84	**BF10-,,/DHE09XA4**	40	2500	-
1,5	96	149	1,25	15,04	**BF10-,,/DHE09XA4**	40	2800	-
1,5	79	181	1,35	18,23	**BF10-,,/DHE09XA4**	40	2900	-

Крутящий момент обозначенный (*) является максимально допустимым значением при коэффициенте эксплуатации f_B=1,0.

1,5 кВт

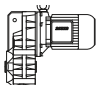

P_N	50 Гц			i	Тип	m	F_{RN}	F_{RV}
	n_2	M_2	f_B					
[кВт]	[об/мин]	[Нм]	[—]	[:1]		[кг]	[N]	[N]
1,5	72	198	1,2	20,05	**BF10-,,/DHE09XA4**	40	3000	-
1,5	62	230	1,05	23,28	**BF10-,,/DHE09XA4**	40	3200	-
1,5	57	250	0,96	25,60	**BF10-,,/DHE09XA4**	40	3350	-
1,5	51	280	0,86	28,47	**BF10-,,/DHE09XA4**	40	3450	-
1,5	180	79	2,8	8,00	**BF20-,,/DHE09XA4**	46	2850	-
1,5	138	103	2,5	10,51	**BF20-,,/DHE09XA4**	46	3100	-
1,5	110	130	2,2	13,18	**BF20-,,/DHE09XA4**	46	3300	-
1,5	93	154	2,0	15,54	**BF20-,,/DHE09XA4**	46	3450	-
1,5	86	166	2,2	16,77	**BF20-,,/DHE09XA4**	46	3500	-
1,5	79	181	2,0	18,45	**BF20-,,/DHE09XA4**	46	3600	-
1,5	66	215	1,85	22,04	**BF20-,,/DHE09XA4**	46	3800	-
1,5	60	235	1,7	24,25	**BF20-,,/DHE09XA4**	46	3950	-
1,5	53	270	1,55	27,62	**BF20-,,/DHE09XA4**	46	4150	-
1,5	47,5	300	1,4	30,40	**BF20-,,/DHE09XA4**	46	4400	-
1,5	44,5	320	1,3	32,58	**BF20-,,/DHE09XA4**	46	4450	-
1,5	40,5	350	1,2	35,85	**BF20-,,/DHE09XA4**	46	4650	-
1,5	35	405	1,05	41,72	**BF20-,,/DHE09XA4**	46	4950	-
1,5	31,5	450	0,93	45,90	**BF20-,,/DHE09XA4**	46	5100	-
1,5	30	475	0,88	48,56	**BF20-,,/DHE09XA4**	46	5200	-
1,5	145	98	3,3	9,99	**BF30-,,/DHE09XA4**	57	2850	-
1,5	112	127	2,9	12,91	**BF30-,,/DHE09XA4**	57	3050	-
1,5	90	159	2,6	16,00	**BF30-,,/DHE09XA4**	57	3250	-
1,5	82	174	2,8	17,65	**BF30-,,/DHE09XA4**	57	3300	-
1,5	75	191	2,6	19,41	**BF30-,,/DHE09XA4**	57	3400	-
1,5	66	215	2,5	21,85	**BF30-,,/DHE09XA4**	57	3500	-
1,5	60	235	2,4	24,03	**BF30-,,/DHE09XA4**	57	3600	-
1,5	52	275	2,1	28,23	**BF30-,,/DHE09XA4**	57	3800	-
1,5	46,5	305	1,9	31,05	**BF30-,,/DHE09XA4**	57	4000	-
1,5	41,5	345	1,65	35,00	**BF30-,,/DHE09XA4**	57	4200	-
1,5	37,5	380	1,5	38,49	**BF30-,,/DHE09XA4**	57	4400	-
1,5	35,5	400	1,45	41,01	**BF30-,,/DHE09XA4**	57	4500	-
1,5	32	445	1,3	45,10	**BF30-,,/DHE09XA4**	57	4700	-
1,5	28	510	1,15	52,20	**BF30-,,/DHE09XA4**	57	5000	-
1,5	25,5	560	1,05	57,41	**BF30-,,/DHE09XA4**	57	5200	-
1,5	24	590	0,97	61,17	**BF30-,,/DHE09XA4**	57	5300	-
1,5	21,5	660	0,87	67,28	**BF30-,,/DHE09XA4**	57	5500	-
1,5	20	710	0,81	72,13	**BF30-,,/DHE09XA4**	57	5700	-
1,5	67	210	3,3	21,60	**BF40-,,/DHE09XA4**	66	5200	-
1,5	61	230	3,2	23,77	**BF40-,,/DHE09XA4**	66	5400	-
1,5	54	265	2,9	26,86	**BF40-,,/DHE09XA4**	66	5600	-
1,5	49	290	2,8	29,55	**BF40-,,/DHE09XA4**	66	5800	-
1,5	42,5	335	2,6	34,21	**BF40-,,/DHE09XA4**	66	6000	-
1,5	38,5	370	2,4	37,64	**BF40-,,/DHE09XA4**	66	6200	-
1,5	35	405	2,2	41,42	**BF40-,,/DHE09XA4**	66	6500	-
1,5	32	445	2,0	45,56	**BF40-,,/DHE09XA4**	66	6800	-
1,5	29,5	485	1,85	48,92	**BF40-,,/DHE09XA4**	66	7000	-
1,5	27	530	1,7	53,82	**BF40-,,/DHE09XA4**	66	7200	-
1,5	24	590	1,55	61,25	**BF40-,,/DHE09XA4**	66	7600	-
1,5	21,5	660	1,35	67,38	**BF40-,,/DHE09XA4**	66	8000	-
1,5	20,5	690	1,3	71,40	**BF40-,,/DHE09XA4**	66	8100	-
1,5	18,5	770	1,15	78,55	**BF40-,,/DHE09XA4**	66	8500	-
1,5	17,5	810	1,1	83,91	**BF40-,,/DHE09XA4**	66	8700	-
1,5	16	890	1,0	92,31	**BF40-,,/DHE09XA4**	66	9100	-
1,5	14,5	980	0,92	101,0	**BF40-,,/DHE09XA4**	66	9400	-
1,5	13	1100	0,82	111,1	**BF40-,,/DHE09XA4**	66	9800	-
1,5	34,5	415	3,1	42,15	**BF50-,,/DHE09XA4**	94	8500	-
1,5	31	460	2,8	47,14	**BF50-,,/DHE09XA4**	94	8900	-
1,5	25,5	560	2,3	56,86	**BF50-,,/DHE09XA4**	94	9300	-
1,5	23	620	2,1	63,59	**BF50-,,/DHE09XA4**	94	9800	-
1,5	20	710	1,85	72,72	**BF50-,,/DHE09XA4**	94	10700	-
1,5	18	790	1,65	81,33	**BF50-,,/DHE09XA4**	94	11300	-
1,5	16	890	1,45	90,24	**BF50-,,/DHE09XA4**	94	11800	-
1,5	14,5	980	1,35	100,9	**BF50-,,/DHE09XA4**	94	12300	-
1,5	13	1100	1,2	114,0	**BF50-,,/DHE09XA4**	94	12900	-
1,5	11,5	1240	1,05	127,5	**BF50-,,/DHE09XA4**	94	13600	-
1,5	10,5	1360	0,96	138,1	**BF50Z-,,/DHE09XA4**	99	13600	-

Крутящий момент обозначенный (*) является максимально допустимым значением при коэффициенте эксплуатации f_B=1,0.

1,5 кВт

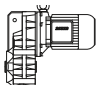

P_N	50 Гц			i	Тип	m	F_{RN}	F_{RV}
	n_2	M_2	f_B					
[кВт]	[об/мин]	[Нм]	[—]	[:1]		[кг]	[N]	[N]
1,5	9,4	1520	0,86	154,5	**BF50Z-,,/DHE09XA4**	99	13600	-
1,5	20	710	3,2	72,15	**BF60-,,/DHE09XA4**	124	12000	34000
1,5	18	790	2,9	80,05	**BF60-,,/DHE09XA4**	124	12600	35600
1,5	15,5	920	2,5	93,44	**BF60-,,/DHE09XA4**	124	13500	38200
1,5	14	1020	2,3	103,7	**BF60-,,/DHE09XA4**	124	14100	39900
1,5	13	1100	2,1	113,1	**BF60-,,/DHE09XA4**	124	14600	41300
1,5	11,5	1240	1,85	125,5	**BF60-,,/DHE09XA4**	124	15300	43300
1,5	10,5	1360	1,7	140,8	**BF60Z-,,/DHE09XA4**	143	15300	43300
1,5	8,6	1660	1,4	169,2	**BF60Z-,,/DHE09XA4**	143	15300	43300
1,5	7,7	1860	1,25	187,7	**BF60Z-,,/DHE09XA4**	143	15300	43300
1,5	6,6	2150	1,05	221,4	**BF60Z-,,/DHE09XA4**	143	15300	43300
1,5	5,9	2400	0,96	245,6	**BF60Z-,,/DHE09XA4**	143	15300	43300
1,5	5,0	2850	0,81	293,4	**BF60Z-,,/DHE09XA4**	143	15300	43300
1,5	8,1	1760	3,0	179,7	**BF70Z-,,/DHE09XA4**	231	16100	47700
1,5	7,3	1960	2,7	199,7	**BF70Z-,,/DHE09XA4**	231	16100	47700
1,5	6,2	2300	2,3	233,0	**BF70Z-,,/DHE09XA4**	231	16100	47700
1,5	5,6	2550	2,0	258,7	**BF70Z-,,/DHE09XA4**	231	16100	47700
1,5	4,8	2950	1,75	301,8	**BF70Z-,,/DHE09XA4**	231	16100	47700
1,5	4,3	3300	1,6	341,7	**BF70Z-,,/DHE09XA4**	231	16100	47700
1,5	3,7	3850	1,35	398,7	**BF70Z-,,/DHE09XA4**	231	16100	47700
1,5	3,3	4300	1,2	439,2	**BF70Z-,,/DHE09XA4**	231	16100	47700
1,5	2,9	4900	1,05	512,4	**BF70Z-,,/DHE09XA4**	231	16100	47700
1,5	2,8	4850	1,2	524,1	**BF70G20-,,/DHE09XA4**	229	16100	47700
1,5	2,5	5400	1,05	577,5	**BF70G20-,,/DHE09XA4**	229	16100	47700
1,5	2,2	6200	0,92	673,6	**BF70G20-,,/DHE09XA4**	229	16100	47700
1,5	4,2	3400	3,1	347,3	**BF80Z-,,/DHE09XA4**	348	39600	75000
1,5	3,7	3850	2,7	394,2	**BF80Z-,,/DHE09XA4**	348	39600	75000
1,5	3,2	4450	2,4	450,4	**BF80Z-,,/DHE09XA4**	348	39600	75000
1,5	2,9	4900	2,1	511,2	**BF80Z-,,/DHE09XA4**	348	39600	75000
1,5	2,5	5700	1,85	583,4	**BF80Z-,,/DHE09XA4**	348	39600	75000
1,5	2,2	6500	1,6	662,1	**BF80Z-,,/DHE09XA4**	348	39600	75000
1,5	1,9	7500	1,4	770,6	**BF80Z-,,/DHE09XA4**	348	39600	75000
1,5	1,7	8400	1,25	874,6	**BF80Z-,,/DHE09XA4**	348	39600	75000
1,5	1,5	9500	1,1	990,4	**BF80Z-,,/DHE09XA4**	348	39600	75000
1,5	1,3	11000	0,95	1124	**BF80Z-,,/DHE09XA4**	348	39600	75000
1,5	1,1	11500	0,91	1329	**BF80G40-,,/DHE09XA4**	353	39600	75000
1,5	1,0	12900	0,81	1491	**BF80G40-,,/DHE09XA4**	353	39600	75000
1,5	2,5	5700	3,2	591,1	**BF90Z-,,/DHE09XA4**	612	42800	120000
1,5	2,2	6500	2,8	658,1	**BF90Z-,,/DHE09XA4**	612	42800	120000
1,5	1,9	7500	2,5	759,0	**BF90Z-,,/DHE09XA4**	612	42800	120000
1,5	1,8	7900	2,3	845,1	**BF90Z-,,/DHE09XA4**	612	42800	120000
1,5	1,5	7900	2,3	976,1	**BF90G50-,,/DHE09XA4**	624	42800	120000
1,5	1,4	8800	2,1	1043	**BF90G50-,,/DHE09XA4**	624	42800	120000
1,5	1,2	10300	1,8	1204	**BF90G50-,,/DHE09XA4**	624	42800	120000
1,5	1,0	12900	1,45	1444	**BF90G50-,,/DHE09XA4**	624	42800	120000
1,5	0,9	14300	1,3	1678	**BF90G50-,,/DHE09XA4**	624	42800	120000
1,5	0,8	16100	1,15	1867	**BF90G50-,,/DHE09XA4**	624	42800	120000
1,5	0,7	18400	1,0	2154	**BF90G50-,,/DHE09XA4**	624	42800	120000

2,2 кВт

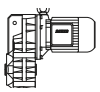

P_N	50 Гц			i	Тип	m	F_{RN}	F_{RV}
	n_2	M_2	f_B					
[кВт]	[об/мин]	[Нм]	[—]	[:1]		[кг]	[N]	[N]
2,2	260	80	1,75	5,60	**BF10-,,/DHE09XA4C**	43	1950	-
2,2	190	110	1,4	7,58	**BF10-,,/DHE09XA4C**	43	2200	-
2,2	149	141	1,25	9,69	**BF10-,,/DHE09XA4C**	43	2350	-
2,2	122	172	1,05	11,84	**BF10-,,/DHE09XA4C**	43	2500	-
2,2	96	215	0,85	15,04	**BF10-,,/DHE09XA4C**	43	2800	-
2,2	79	265	0,91	18,23	**BF10-,,/DHE09XA4C**	43	2900	-
2,2	72	290	0,83	20,05	**BF10-,,/DHE09XA4C**	43	3000	-

Крутящий момент обозначенный (*) является максимально допустимым значением при коэффициенте эксплуатации f_B=1,0.

2,2 кВт

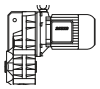

P_N	50 Гц			i	Тип	m	F_{RN}	F_{RV}
	n_2	M_2	f_B					
[кВт]	[об/мин]	[Нм]	[—]	[:1]		[кг]	[N]	[N]
2,2	240	87	2,3	6,04	**BF20-,,/DHE09XA4C**	49	2550	-
2,2	180	116	1,9	8,00	**BF20-,,/DHE09XA4C**	49	2850	-
2,2	138	152	1,7	10,51	**BF20-,,/DHE09XA4C**	49	3100	-
2,2	110	191	1,5	13,18	**BF20-,,/DHE09XA4C**	49	3300	-
2,2	93	225	1,35	15,54	**BF20-,,/DHE09XA4C**	49	3450	-
2,2	86	240	1,5	16,77	**BF20-,,/DHE09XA4C**	49	3500	-
2,2	79	265	1,4	18,45	**BF20-,,/DHE09XA4C**	49	3600	-
2,2	66	315	1,25	22,04	**BF20-,,/DHE09XA4C**	49	3800	-
2,2	60	350	1,15	24,25	**BF20-,,/DHE09XA4C**	49	3950	-
2,2	53	395	1,05	27,62	**BF20-,,/DHE09XA4C**	49	4150	-
2,2	47,5	440	0,95	30,40	**BF20-,,/DHE09XA4C**	49	4400	-
2,2	44,5	470	0,89	32,58	**BF20-,,/DHE09XA4C**	49	4450	-
2,2	40,5	510	0,82	35,85	**BF20-,,/DHE09XA4C**	49	4650	-
2,2	230	91	2,9	6,34	**BF30-,,/DHE09XA4C**	59	2400	-
2,2	179	117	2,4	8,07	**BF30-,,/DHE09XA4C**	59	2650	-
2,2	145	144	2,2	9,99	**BF30-,,/DHE09XA4C**	59	2850	-
2,2	112	187	1,95	12,91	**BF30-,,/DHE09XA4C**	59	3050	-
2,2	90	230	1,75	16,00	**BF30-,,/DHE09XA4C**	59	3250	-
2,2	82	255	1,9	17,65	**BF30-,,/DHE09XA4C**	59	3300	-
2,2	75	280	1,8	19,41	**BF30-,,/DHE09XA4C**	59	3400	-
2,2	66	315	1,7	21,85	**BF30-,,/DHE09XA4C**	59	3500	-
2,2	60	350	1,6	24,03	**BF30-,,/DHE09XA4C**	59	3600	-
2,2	52	400	1,45	28,23	**BF30-,,/DHE09XA4C**	59	3800	-
2,2	46,5	450	1,3	31,05	**BF30-,,/DHE09XA4C**	59	4000	-
2,2	41,5	500	1,15	35,00	**BF30-,,/DHE09XA4C**	59	4200	-
2,2	37,5	560	1,05	38,49	**BF30-,,/DHE09XA4C**	59	4400	-
2,2	35,5	590	0,97	41,01	**BF30-,,/DHE09XA4C**	59	4500	-
2,2	32	650	0,88	45,10	**BF30-,,/DHE09XA4C**	59	4700	-
2,2	189	111	3,3	7,62	**BF40-,,/DHE09XA4C**	69	3900	-
2,2	152	138	3,0	9,48	**BF40-,,/DHE09XA4C**	69	4150	-
2,2	123	170	2,7	11,79	**BF40-,,/DHE09XA4C**	69	4450	-
2,2	96	215	2,4	15,02	**BF40-,,/DHE09XA4C**	69	4800	-
2,2	83	250	2,5	17,35	**BF40-,,/DHE09XA4C**	69	4950	-
2,2	76	275	2,4	19,09	**BF40-,,/DHE09XA4C**	69	5100	-
2,2	67	310	2,3	21,60	**BF40-,,/DHE09XA4C**	69	5200	-
2,2	61	340	2,2	23,77	**BF40-,,/DHE09XA4C**	69	5400	-
2,2	54	385	2,0	26,86	**BF40-,,/DHE09XA4C**	69	5600	-
2,2	49	425	1,9	29,55	**BF40-,,/DHE09XA4C**	69	5800	-
2,2	42,5	490	1,75	34,21	**BF40-,,/DHE09XA4C**	69	6000	-
2,2	38,5	540	1,65	37,64	**BF40-,,/DHE09XA4C**	69	6200	-
2,2	35	600	1,5	41,42	**BF40-,,/DHE09XA4C**	69	6500	-
2,2	32	650	1,4	45,56	**BF40-,,/DHE09XA4C**	69	6800	-
2,2	29,5	710	1,25	48,92	**BF40-,,/DHE09XA4C**	69	7000	-
2,2	27	770	1,15	53,82	**BF40-,,/DHE09XA4C**	69	7200	-
2,2	24	870	1,05	61,25	**BF40-,,/DHE09XA4C**	69	7600	-
2,2	21,5	970	0,93	67,38	**BF40-,,/DHE09XA4C**	69	8000	-
2,2	20,5	1020	0,88	71,40	**BF40-,,/DHE09XA4C**	69	8100	-
2,2	18,5	1130	0,8	78,55	**BF40-,,/DHE09XA4C**	69	8500	-
2,2	56	375	3,1	25,88	**BF50-,,/DHE09XA4C**	97	7100	-
2,2	45,5	460	2,8	31,73	**BF50-,,/DHE09XA4C**	97	7500	-
2,2	41	510	2,5	35,49	**BF50-,,/DHE09XA4C**	97	7800	-
2,2	34,5	600	2,2	42,15	**BF50-,,/DHE09XA4C**	97	8500	-
2,2	31	670	1,95	47,14	**BF50-,,/DHE09XA4C**	97	8900	-
2,2	25,5	820	1,6	56,86	**BF50-,,/DHE09XA4C**	97	9300	-
2,2	23	910	1,45	63,59	**BF50-,,/DHE09XA4C**	97	9800	-
2,2	20	1050	1,25	72,72	**BF50-,,/DHE09XA4C**	97	10700	-
2,2	18	1160	1,1	81,33	**BF50-,,/DHE09XA4C**	97	11300	-
2,2	16	1310	0,99	90,24	**BF50-,,/DHE09XA4C**	97	11800	-
2,2	14,5	1440	0,9	100,9	**BF50-,,/DHE09XA4C**	97	12300	-
2,2	13	1610	0,81	114,0	**BF50-,,/DHE09XA4C**	97	12900	-
2,2	26,5	790	2,9	54,44	**BF60-,,/DHE09XA4C**	126	10500	29700
2,2	24	870	2,6	60,40	**BF60-,,/DHE09XA4C**	126	11100	31400
2,2	20	1050	2,2	72,15	**BF60-,,/DHE09XA4C**	126	12000	34000
2,2	18	1160	2,0	80,05	**BF60-,,/DHE09XA4C**	126	12600	35600
2,2	15,5	1350	1,7	93,44	**BF60-,,/DHE09XA4C**	126	13500	38200
2,2	14	1500	1,55	103,7	**BF60-,,/DHE09XA4C**	126	14100	39900

Крутящий момент обозначенный (*) является максимально допустимым значением при коэффициенте эксплуатации f_B=1,0.

2,2 кВт

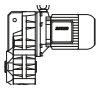

P_N	50 Гц			i	Тип	m	F_{RN}	F_{RV}
	n_2	M_2	f_B					
[кВт]	[об/мин]	[Нм]	[—]	[:1]		[кг]	[N]	[N]
2,2	13	1610	1,45	113,1	**BF60-,,/DHE09XA4C**	126	14600	41300
2,2	11,5	1820	1,25	125,5	**BF60-,,/DHE09XA4C**	126	15300	43300
2,2	10,5	2000	1,15	140,8	**BF60Z-,,/DHE09XA4C**	146	15300	43300
2,2	8,6	2400	0,96	169,2	**BF60Z-,,/DHE09XA4C**	146	15300	43300
2,2	7,7	2700	0,85	187,7	**BF60Z-,,/DHE09XA4C**	146	15300	43300
2,2	12	1750	3,0	122,7	**BF70-,,/DHE09XA4C**	213	16100	47700
2,2	11	1910	2,7	133,0	**BF70Z-,,/DHE09XA4C**	234	16100	47700
2,2	9,4	2200	2,4	154,0	**BF70Z-,,/DHE09XA4C**	234	16100	47700
2,2	8,1	2550	2,0	179,7	**BF70Z-,,/DHE09XA4C**	234	16100	47700
2,2	7,3	2850	1,8	199,7	**BF70Z-,,/DHE09XA4C**	234	16100	47700
2,2	6,2	3350	1,55	233,0	**BF70Z-,,/DHE09XA4C**	234	16100	47700
2,2	5,6	3750	1,4	258,7	**BF70Z-,,/DHE09XA4C**	234	16100	47700
2,2	4,8	4350	1,2	301,8	**BF70Z-,,/DHE09XA4C**	234	16100	47700
2,2	4,3	4850	1,05	341,7	**BF70Z-,,/DHE09XA4C**	234	16100	47700
2,2	3,7	5600	0,93	398,7	**BF70Z-,,/DHE09XA4C**	234	16100	47700
2,2	3,3	6300	0,83	439,2	**BF70Z-,,/DHE09XA4C**	234	16100	47700
2,2	6,9	3000	3,2	209,4	**BF80-,,/DHE09XA4C**	309	34300	75000
2,2	6,1	3400	2,8	237,1	**BF80-,,/DHE09XA4C**	309	36900	75000
2,2	5,4	3850	2,5	269,1	**BF80-,,/DHE09XA4C**	309	39600	75000
2,2	5,0	4200	2,5	291,7	**BF80Z-,,/DHE09XA4C**	350	39600	75000
2,2	4,2	5000	2,1	347,3	**BF80Z-,,/DHE09XA4C**	350	39600	75000
2,2	3,7	5600	1,9	394,2	**BF80Z-,,/DHE09XA4C**	350	39600	75000
2,2	3,2	6500	1,6	450,4	**BF80Z-,,/DHE09XA4C**	350	39600	75000
2,2	2,9	7200	1,45	511,2	**BF80Z-,,/DHE09XA4C**	350	39600	75000
2,2	2,5	8400	1,25	583,4	**BF80Z-,,/DHE09XA4C**	350	39600	75000
2,2	2,2	9500	1,1	662,1	**BF80Z-,,/DHE09XA4C**	350	39600	75000
2,2	1,9	11000	0,95	770,6	**BF80Z-,,/DHE09XA4C**	350	39600	75000
2,2	1,7	12300	0,85	874,6	**BF80Z-,,/DHE09XA4C**	350	39600	75000
2,2	3,2	6500	2,8	456,7	**BF90Z-,,/DHE09XA4C**	614	42800	120000
2,2	2,9	7200	2,6	508,5	**BF90Z-,,/DHE09XA4C**	614	42800	120000
2,2	2,5	8400	2,2	591,1	**BF90Z-,,/DHE09XA4C**	614	42800	120000
2,2	2,2	9500	1,95	658,1	**BF90Z-,,/DHE09XA4C**	614	42800	120000
2,2	1,9	11000	1,7	759,0	**BF90Z-,,/DHE09XA4C**	614	42800	120000
2,2	1,8	11600	1,6	845,1	**BF90Z-,,/DHE09XA4C**	614	42800	120000
2,2	1,5	12400	1,5	976,1	**BF90G50-,,/DHE09XA4C**	626	42800	120000
2,2	1,4	13600	1,35	1043	**BF90G50-,,/DHE09XA4C**	626	42800	120000
2,2	1,2	15900	1,15	1204	**BF90G50-,,/DHE09XA4C**	626	42800	120000
2,2	1,0	19600	0,94	1444	**BF90G50-,,/DHE09XA4C**	626	42800	120000

3 кВт

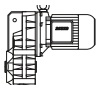

P_N	50 Гц			i	Тип	m	F_{RN}	F_{RV}
	n_2	M_2	f_B					
[кВт]	[об/мин]	[Нм]	[—]	[:1]		[кг]	[N]	[N]
3	230	124	2,1	6,34	**BF30-,,/DHE11MA4**	66	2400	-
3	179	160	1,8	8,07	**BF30-,,/DHE11MA4**	66	2650	-
3	145	197	1,6	9,99	**BF30-,,/DHE11MA4**	66	2850	-
3	112	255	1,45	12,91	**BF30-,,/DHE11MA4**	66	3050	-
3	90	315	1,3	16,00	**BF30-,,/DHE11MA4**	66	3250	-
3	82	345	1,4	17,65	**BF30-,,/DHE11MA4**	66	3300	-
3	75	380	1,3	19,41	**BF30-,,/DHE11MA4**	66	3400	-
3	66	430	1,25	21,85	**BF30-,,/DHE11MA4**	66	3500	-
3	60	475	1,15	24,03	**BF30-,,/DHE11MA4**	66	3600	-
3	52	550	1,05	28,23	**BF30-,,/DHE11MA4**	66	3800	-
3	46,5	610	0,94	31,05	**BF30-,,/DHE11MA4**	66	4000	-
3	41,5	690	0,83	35,00	**BF30-,,/DHE11MA4**	66	4200	-
3	250	114	2,9	5,87	**BF40-,,/DHE11MA4**	80	3550	-
3	189	151	2,4	7,62	**BF40-,,/DHE11MA4**	80	3900	-
3	152	188	2,2	9,48	**BF40-,,/DHE11MA4**	80	4150	-
3	123	230	2,0	11,79	**BF40-,,/DHE11MA4**	80	4450	-
3	96	295	1,75	15,02	**BF40-,,/DHE11MA4**	80	4800	-
3	83	345	1,85	17,35	**BF40-,,/DHE11MA4**	80	4950	-

Крутящий момент обозначенный (*) является максимально допустимым значением при коэффициенте эксплуатации f_B=1,0.

3 кВт

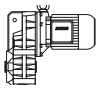

P_N	50 Гц			i	Тип	m	F_{RN}	F_{RV}
	n_2	M_2	f_B					
[кВт]	[об/мин]	[Нм]	[—]	[:1]		[кг]	[N]	[N]
3	76	375	1,75	19,09	**BF40-,,/DHE11MA4**	80	5100	-
3	67	425	1,65	21,60	**BF40-,,/DHE11MA4**	80	5200	-
3	61	465	1,6	23,77	**BF40-,,/DHE11MA4**	80	5400	-
3	54	530	1,45	26,86	**BF40-,,/DHE11MA4**	80	5600	-
3	49	580	1,4	29,55	**BF40-,,/DHE11MA4**	80	5800	-
3	42,5	670	1,3	34,21	**BF40-,,/DHE11MA4**	80	6000	-
3	38,5	740	1,2	37,64	**BF40-,,/DHE11MA4**	80	6200	-
3	35	810	1,1	41,42	**BF40-,,/DHE11MA4**	80	6500	-
3	32	890	1,0	45,56	**BF40-,,/DHE11MA4**	80	6800	-
3	29,5	970	0,93	48,92	**BF40-,,/DHE11MA4**	80	7000	-
3	27	1060	0,85	53,82	**BF40-,,/DHE11MA4**	80	7200	-
3	135	210	3,2	10,68	**BF50-,,/DHE11MA4**	110	5600	-
3	99	285	2,8	14,65	**BF50-,,/DHE11MA4**	110	6100	-
3	87	325	2,9	16,70	**BF50-,,/DHE11MA4**	110	6200	-
3	78	365	2,7	18,68	**BF50-,,/DHE11MA4**	110	6400	-
3	63	450	2,5	23,14	**BF50-,,/DHE11MA4**	110	6800	-
3	56	510	2,3	25,88	**BF50-,,/DHE11MA4**	110	7100	-
3	45,5	620	2,0	31,73	**BF50-,,/DHE11MA4**	110	7500	-
3	41	690	1,9	35,49	**BF50-,,/DHE11MA4**	110	7800	-
3	34,5	830	1,55	42,15	**BF50-,,/DHE11MA4**	110	8500	-
3	31	920	1,4	47,14	**BF50-,,/DHE11MA4**	110	8900	-
3	25,5	1120	1,15	56,86	**BF50-,,/DHE11MA4**	110	9300	-
3	23	1240	1,05	63,59	**BF50-,,/DHE11MA4**	110	9800	-
3	20	1430	0,91	72,72	**BF50-,,/DHE11MA4**	110	10700	-
3	18	1590	0,82	81,33	**BF50-,,/DHE11MA4**	110	11300	-
3	46,5	610	3,1	31,20	**BF60-,,/DHE11MA4**	141	8800	24900
3	42	680	2,9	34,62	**BF60-,,/DHE11MA4**	141	9100	25700
3	35	810	2,6	41,60	**BF60-,,/DHE11MA4**	141	9600	27100
3	31,5	900	2,5	46,16	**BF60-,,/DHE11MA4**	141	9900	28000
3	26,5	1080	2,1	54,44	**BF60-,,/DHE11MA4**	141	10500	29700
3	24	1190	1,95	60,40	**BF60-,,/DHE11MA4**	141	11100	31400
3	20	1430	1,6	72,15	**BF60-,,/DHE11MA4**	141	12000	34000
3	18	1590	1,45	80,05	**BF60-,,/DHE11MA4**	141	12600	35600
3	15,5	1840	1,25	93,44	**BF60-,,/DHE11MA4**	141	13500	38200
3	14	2000	1,15	103,7	**BF60-,,/DHE11MA4**	141	14100	39900
3	13	2200	1,05	113,1	**BF60-,,/DHE11MA4**	141	14600	41300
3	11,5	2450	0,94	125,5	**BF60-,,/DHE11MA4**	141	15300	43300
3	10,5	2700	0,85	140,8	**BF60Z-,,/DHE11MA4**	157	15300	43300
3	18	1590	3,3	81,82	**BF70-,,/DHE11MA4**	220	12800	41300
3	15,5	1840	2,8	95,46	**BF70-,,/DHE11MA4**	220	14000	43700
3	14	2000	2,6	105,2	**BF70-,,/DHE11MA4**	220	14700	45100
3	12	2350	2,2	122,7	**BF70-,,/DHE11MA4**	220	16100	47700
3	11	2600	2,0	133,0	**BF70Z-,,/DHE11MA4**	247	16100	47700
3	9,4	3000	1,75	154,0	**BF70Z-,,/DHE11MA4**	247	16100	47700
3	8,1	3500	1,5	179,7	**BF70Z-,,/DHE11MA4**	247	16100	47700
3	7,3	3900	1,35	199,7	**BF70Z-,,/DHE11MA4**	247	16100	47700
3	6,2	4600	1,15	233,0	**BF70Z-,,/DHE11MA4**	247	16100	47700
3	5,6	5100	1,0	258,7	**BF70Z-,,/DHE11MA4**	247	16100	47700
3	4,8	5900	0,88	301,8	**BF70Z-,,/DHE11MA4**	247	16100	47700
3	9,1	3100	3,1	158,5	**BF80-,,/DHE11MA4**	316	29000	75000
3	7,9	3600	2,6	184,5	**BF80-,,/DHE11MA4**	316	31800	75000
3	6,9	4150	2,3	209,4	**BF80-,,/DHE11MA4**	316	34300	75000
3	6,1	4650	2,0	237,1	**BF80-,,/DHE11MA4**	316	36900	75000
3	5,4	5300	1,8	269,1	**BF80-,,/DHE11MA4**	316	39600	75000
3	5,0	5700	1,85	291,7	**BF80Z-,,/DHE11MA4**	363	39600	75000
3	4,2	6800	1,55	347,3	**BF80Z-,,/DHE11MA4**	363	39600	75000
3	3,7	7700	1,35	394,2	**BF80Z-,,/DHE11MA4**	363	39600	75000
3	3,2	8900	1,2	450,4	**BF80Z-,,/DHE11MA4**	363	39600	75000
3	2,9	9800	1,05	511,2	**BF80Z-,,/DHE11MA4**	363	39600	75000
3	2,5	11400	0,92	583,4	**BF80Z-,,/DHE11MA4**	363	39600	75000
3	2,2	13000	0,81	662,1	**BF80Z-,,/DHE11MA4**	363	39600	75000
3	5,6	5100	3,3	259,0	**BF90-,,/DHE11MA4**	569	42800	120000
3	4,8	5900	3,1	300,4	**BF90Z-,,/DHE11MA4**	629	42800	120000
3	4,2	6800	2,7	343,6	**BF90Z-,,/DHE11MA4**	629	42800	120000
3	3,8	7500	2,5	382,6	**BF90Z-,,/DHE11MA4**	629	42800	120000

Крутящий момент обозначенный (*) является максимально допустимым значением при коэффициенте эксплуатации f_B=1,0.

3 кВт

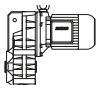

P_N	50 **Гц**			i	**Тип**	m	F_{RN}	F_{RV}
	n_2	M_2	f_B					
[кВт]	[об/мин]	[Нм]	[—]	[:1]		[кг]	[N]	[N]
3	3,2	8900	2,1	456,7	**BF90Z-,,/DHE11MA4**	629	42800	120000
3	2,9	9800	1,9	508,5	**BF90Z-,,/DHE11MA4**	629	42800	120000
3	2,5	11400	1,6	591,1	**BF90Z-,,/DHE11MA4**	629	42800	120000
3	2,2	13000	1,4	658,1	**BF90Z-,,/DHE11MA4**	629	42800	120000
3	1,9	15000	1,25	759,0	**BF90Z-,,/DHE11MA4**	629	42800	120000
3	1,8	15900	1,15	845,1	**BF90Z-,,/DHE11MA4**	629	42800	120000
3	1,5	17500	1,05	976,1	**BF90G50-,,/DHE11MA4**	639	42800	120000
3	1,4	19000	0,97	1043	**BF90G50-,,/DHE11MA4**	639	42800	120000
3	1,2	22200	0,83	1204	**BF90G50-,,/DHE11MA4**	639	42800	120000

4 кВт

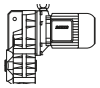

P_N	50 **Гц**			i	**Тип**	m	F_{RN}	F_{RV}
	n_2	M_2	f_B					
[кВт]	[об/мин]	[Нм]	[—]	[:1]		[кг]	[N]	[N]
4	230	166	1,6	6,34	**BF30-,,/DHE11LA4**	78	2400	-
4	179	210	1,35	8,07	**BF30-,,/DHE11LA4**	78	2650	-
4	145	260	1,25	9,99	**BF30-,,/DHE11LA4**	78	2850	-
4	112	340	1,1	12,91	**BF30-,,/DHE11LA4**	78	3050	-
4	90	420	0,97	16,00	**BF30-,,/DHE11LA4**	78	3250	-
4	82	465	1,05	17,65	**BF30-,,/DHE11LA4**	78	3300	-
4	75	500	1,0	19,41	**BF30-,,/DHE11LA4**	78	3400	-
4	66	570	0,93	21,85	**BF30-,,/DHE11LA4**	78	3500	-
4	60	630	0,88	24,03	**BF30-,,/DHE11LA4**	78	3600	-
4	250	152	2,2	5,87	**BF40-,,/DHE11LA4**	92	3550	-
4	189	200	1,85	7,62	**BF40-,,/DHE11LA4**	92	3900	-
4	152	250	1,65	9,48	**BF40-,,/DHE11LA4**	92	4150	-
4	123	310	1,5	11,79	**BF40-,,/DHE11LA4**	92	4450	-
4	96	395	1,3	15,02	**BF40-,,/DHE11LA4**	92	4800	-
4	83	460	1,4	17,35	**BF40-,,/DHE11LA4**	92	4950	-
4	76	500	1,35	19,09	**BF40-,,/DHE11LA4**	92	5100	-
4	67	570	1,25	21,60	**BF40-,,/DHE11LA4**	92	5200	-
4	61	620	1,2	23,77	**BF40-,,/DHE11LA4**	92	5400	-
4	54	700	1,1	26,86	**BF40-,,/DHE11LA4**	92	5600	-
4	49	770	1,05	29,55	**BF40-,,/DHE11LA4**	92	5800	-
4	42,5	890	0,96	34,21	**BF40-,,/DHE11LA4**	92	6000	-
4	38,5	990	0,9	37,64	**BF40-,,/DHE11LA4**	92	6200	-
4	35	1090	0,83	41,42	**BF40-,,/DHE11LA4**	92	6500	-
4	187	200	2,8	7,71	**BF50-,,/DHE11LA4**	122	5100	-
4	135	280	2,4	10,68	**BF50-,,/DHE11LA4**	122	5600	-
4	99	385	2,1	14,65	**BF50-,,/DHE11LA4**	122	6100	-
4	87	435	2,2	16,70	**BF50-,,/DHE11LA4**	122	6200	-
4	78	485	2,1	18,68	**BF50-,,/DHE11LA4**	122	6400	-
4	63	600	1,85	23,14	**BF50-,,/DHE11LA4**	122	6800	-
4	56	680	1,7	25,88	**BF50-,,/DHE11LA4**	122	7100	-
4	45,5	830	1,55	31,73	**BF50-,,/DHE11LA4**	122	7500	-
4	41	930	1,4	35,49	**BF50-,,/DHE11LA4**	122	7800	-
4	34,5	1100	1,2	42,15	**BF50-,,/DHE11LA4**	122	8500	-
4	31	1230	1,05	47,14	**BF50-,,/DHE11LA4**	122	8900	-
4	25,5	1490	0,87	56,86	**BF50-,,/DHE11LA4**	122	9300	-
4	102	370	3,2	14,24	**BF60-,,/DHE11LA4**	153	7100	20000
4	85	445	3,3	16,96	**BF60-,,/DHE11LA4**	153	7300	20600
4	77	495	3,1	18,81	**BF60-,,/DHE11LA4**	153	7600	21500
4	64	590	2,8	22,58	**BF60-,,/DHE11LA4**	153	8000	22600
4	58	650	2,7	25,05	**BF60-,,/DHE11LA4**	153	8200	23200
4	46,5	820	2,3	31,20	**BF60-,,/DHE11LA4**	153	8800	24900
4	42	900	2,2	34,62	**BF60-,,/DHE11LA4**	153	9100	25700
4	35	1090	1,95	41,60	**BF60-,,/DHE11LA4**	153	9600	27100
4	31,5	1210	1,85	46,16	**BF60-,,/DHE11LA4**	153	9900	28000
4	26,5	1440	1,6	54,44	**BF60-,,/DHE11LA4**	153	10500	29700
4	24	1590	1,45	60,40	**BF60-,,/DHE11LA4**	153	11100	31400
4	20	1910	1,2	72,15	**BF60-,,/DHE11LA4**	153	12000	34000
4	18	2100	1,1	80,05	**BF60-,,/DHE11LA4**	153	12600	35600

Крутящий момент обозначенный (*) является максимально допустимым значением при коэффициенте эксплуатации f_B=1,0.

4 кВт

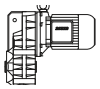

P_N	50 Гц			i	Тип	m	F_{RN}	F_{RV}
	n_2	M_2	f_B					
[кВт]	[об/мин]	[Нм]	[—]	[:1]		[кг]	[N]	[N]
4	15,5	2450	0,94	93,44	**BF60-,,/DHE11LA4**	153	13500	38200
4	14	2700	0,85	103,7	**BF60-,,/DHE11LA4**	153	14100	39900
4	23,5	1620	3,2	61,94	**BF70-,,/DHE11LA4**	232	10800	37400
4	20	1910	2,7	72,26	**BF70-,,/DHE11LA4**	232	12000	39600
4	18	2100	2,5	81,82	**BF70-,,/DHE11LA4**	232	12800	41300
4	15,5	2450	2,1	95,46	**BF70-,,/DHE11LA4**	232	14000	43700
4	14	2700	1,95	105,2	**BF70-,,/DHE11LA4**	232	14700	45100
4	12	3150	1,65	122,7	**BF70-,,/DHE11LA4**	232	16100	47700
4	11	3450	1,5	133,0	**BF70Z-,,/DHE11LA4**	258	16100	47700
4	9,4	4050	1,3	154,0	**BF70Z-,,/DHE11LA4**	258	16100	47700
4	8,1	4700	1,1	179,7	**BF70Z-,,/DHE11LA4**	258	16100	47700
4	7,3	5200	1,0	199,7	**BF70Z-,,/DHE11LA4**	258	16100	47700
4	6,2	6100	0,85	233,0	**BF70Z-,,/DHE11LA4**	258	16100	47700
4	12	3150	3,0	122,4	**BF80-,,/DHE11LA4**	328	24500	75000
4	10,5	3600	2,6	139,7	**BF80-,,/DHE11LA4**	328	26700	75000
4	9,1	4150	2,3	158,5	**BF80-,,/DHE11LA4**	328	29000	75000
4	7,9	4800	2,0	184,5	**BF80-,,/DHE11LA4**	328	31800	75000
4	6,9	5500	1,75	209,4	**BF80-,,/DHE11LA4**	328	34300	75000
4	6,1	6200	1,55	237,1	**BF80-,,/DHE11LA4**	328	36900	75000
4	5,4	7000	1,35	269,1	**BF80-,,/DHE11LA4**	328	39600	75000
4	5,0	7600	1,4	291,7	**BF80Z-,,/DHE11LA4**	375	39600	75000
4	4,2	9000	1,15	347,3	**BF80Z-,,/DHE11LA4**	375	39600	75000
4	3,7	10300	1,0	394,2	**BF80Z-,,/DHE11LA4**	375	39600	75000
4	3,2	11900	0,88	450,4	**BF80Z-,,/DHE11LA4**	375	39600	75000
4	2,9	13100	0,8	511,2	**BF80Z-,,/DHE11LA4**	375	39600	75000
4	7,3	5200	3,2	198,8	**BF90-,,/DHE11LA4**	581	36000	111300
4	6,2	6100	2,8	232,6	**BF90-,,/DHE11LA4**	581	39900	118300
4	5,6	6800	2,5	259,0	**BF90-,,/DHE11LA4**	581	42800	120000
4	5,4	7000	2,6	269,8	**BF90Z-,,/DHE11LA4**	641	42800	120000
4	4,8	7900	2,3	300,4	**BF90Z-,,/DHE11LA4**	641	42800	120000
4	4,2	9000	2,1	343,6	**BF90Z-,,/DHE11LA4**	641	42800	120000
4	3,8	10000	1,85	382,6	**BF90Z-,,/DHE11LA4**	641	42800	120000
4	3,2	11900	1,55	456,7	**BF90Z-,,/DHE11LA4**	641	42800	120000
4	2,9	13100	1,4	508,5	**BF90Z-,,/DHE11LA4**	641	42800	120000
4	2,5	15200	1,2	591,1	**BF90Z-,,/DHE11LA4**	641	42800	120000
4	2,2	17300	1,05	658,1	**BF90Z-,,/DHE11LA4**	641	42800	120000
4	1,9	20100	0,92	759,0	**BF90Z-,,/DHE11LA4**	641	42800	120000
4	1,8	21200	0,87	845,1	**BF90Z-,,/DHE11LA4**	641	42800	120000

5,5 кВт

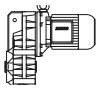

P_N	50 Гц			i	Тип	m	F_{RN}	F_{RV}
	n_2	M_2	f_B					
[кВт]	[об/мин]	[Нм]	[—]	[:1]		[кг]	[N]	[N]
5,5	235	220	1,2	6,34	**BF30-,,/DHE11LA4C**	82	2400	-
5,5	181	290	0,99	8,07	**BF30-,,/DHE11LA4C**	82	2650	-
5,5	147	355	0,9	9,99	**BF30-,,/DHE11LA4C**	82	2850	-
5,5	114	460	0,8	12,91	**BF30-,,/DHE11LA4C**	82	3050	-
5,5	250	210	1,6	5,87	**BF40-,,/DHE11LA4C**	96	3550	-
5,5	192	270	1,35	7,62	**BF40-,,/DHE11LA4C**	96	3900	-
5,5	155	335	1,25	9,48	**BF40-,,/DHE11LA4C**	96	4150	-
5,5	124	420	1,1	11,79	**BF40-,,/DHE11LA4C**	96	4450	-
5,5	98	530	0,98	15,02	**BF40-,,/DHE11LA4C**	96	4800	-
5,5	85	610	1,05	17,35	**BF40-,,/DHE11LA4C**	96	4950	-
5,5	77	680	0,98	19,09	**BF40-,,/DHE11LA4C**	96	5100	-
5,5	68	770	0,91	21,60	**BF40-,,/DHE11LA4C**	96	5200	-
5,5	62	840	0,88	23,77	**BF40-,,/DHE11LA4C**	96	5400	-
5,5	55	950	0,82	26,86	**BF40-,,/DHE11LA4C**	96	5600	-
5,5	275	191	2,6	5,38	**BF50-,,/DHE11LA4C**	126	4500	-
5,5	190	275	2,1	7,71	**BF50-,,/DHE11LA4C**	126	5100	-
5,5	137	380	1,8	10,68	**BF50-,,/DHE11LA4C**	126	5600	-

Крутящий момент обозначенный (*) является максимально допустимым значением при коэффициенте эксплуатации f_B=1,0.

5,5 кВт

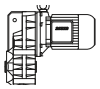

P_N	50 Гц			i	Тип	m	F_{RN}	F_{RV}
	n_2	M_2	f_B					
[кВт]	[об/мин]	[Нм]	[—]	[:1]		[кг]	[N]	[N]
5,5	100	520	1,5	14,65	**BF50-,,/DHE11LA4C**	126	6100	-
5,5	88	590	1,6	16,70	**BF50-,,/DHE11LA4C**	126	6200	-
5,5	79	660	1,5	18,68	**BF50-,,/DHE11LA4C**	126	6400	-
5,5	64	820	1,35	23,14	**BF50-,,/DHE11LA4C**	126	6800	-
5,5	57	920	1,25	25,88	**BF50-,,/DHE11LA4C**	126	7100	-
5,5	46,5	1120	1,15	31,73	**BF50-,,/DHE11LA4C**	126	7500	-
5,5	41,5	1260	1,05	35,49	**BF50-,,/DHE11LA4C**	126	7800	-
5,5	35	1500	0,87	42,15	**BF50-,,/DHE11LA4C**	126	8500	-
5,5	189	275	3,2	7,74	**BF60-,,/DHE11LA4C**	157	6000	16900
5,5	142	365	2,8	10,31	**BF60-,,/DHE11LA4C**	157	6500	18400
5,5	103	500	2,4	14,24	**BF60-,,/DHE11LA4C**	157	7100	20000
5,5	87	600	2,4	16,96	**BF60-,,/DHE11LA4C**	157	7300	20600
5,5	78	670	2,3	18,81	**BF60-,,/DHE11LA4C**	157	7600	21500
5,5	65	800	2,1	22,58	**BF60-,,/DHE11LA4C**	157	8000	22600
5,5	59	890	1,95	25,05	**BF60-,,/DHE11LA4C**	157	8200	23200
5,5	47	1110	1,7	31,20	**BF60-,,/DHE11LA4C**	157	8800	24900
5,5	42,5	1230	1,6	34,62	**BF60-,,/DHE11LA4C**	157	9100	25700
5,5	35,5	1470	1,45	41,60	**BF60-,,/DHE11LA4C**	157	9600	27100
5,5	32	1640	1,35	46,16	**BF60-,,/DHE11LA4C**	157	9900	28000
5,5	27	1940	1,2	54,44	**BF60-,,/DHE11LA4C**	157	10500	29700
5,5	24,5	2100	1,1	60,40	**BF60-,,/DHE11LA4C**	157	11100	31400
5,5	20,5	2550	0,9	72,15	**BF60-,,/DHE11LA4C**	157	12000	34000
5,5	18,5	2800	0,82	80,05	**BF60-,,/DHE11LA4C**	157	12600	35600
5,5	31	1690	3,1	47,82	**BF70-,,/DHE11LA4C**	236	9100	34000
5,5	26,5	1980	2,6	55,79	**BF70-,,/DHE11LA4C**	236	10200	36000
5,5	24	2150	2,4	61,94	**BF70-,,/DHE11LA4C**	236	10800	37400
5,5	20,5	2550	2,0	72,26	**BF70-,,/DHE11LA4C**	236	12000	39600
5,5	18	2900	1,8	81,82	**BF70-,,/DHE11LA4C**	236	12800	41300
5,5	15,5	3350	1,55	95,46	**BF70-,,/DHE11LA4C**	236	14000	43700
5,5	14	3750	1,4	105,2	**BF70-,,/DHE11LA4C**	236	14700	45100
5,5	12	4350	1,2	122,7	**BF70-,,/DHE11LA4C**	236	16100	47700
5,5	11	4750	1,1	133,0	**BF70Z-,,/DHE11LA4C**	262	16100	47700
5,5	9,5	5500	0,95	154,0	**BF70Z-,,/DHE11LA4C**	262	16100	47700
5,5	8,2	6400	0,81	179,7	**BF70Z-,,/DHE11LA4C**	262	16100	47700
5,5	18	2900	3,3	83,16	**BF80-,,/DHE11LA4C**	332	18400	65100
5,5	15,5	3350	2,8	94,38	**BF80-,,/DHE11LA4C**	332	20300	68500
5,5	14	3750	2,5	107,9	**BF80-,,/DHE11LA4C**	332	22400	72300
5,5	12	4350	2,2	122,4	**BF80-,,/DHE11LA4C**	332	24500	75000
5,5	10,5	5000	1,9	139,7	**BF80-,,/DHE11LA4C**	332	26700	75000
5,5	9,3	5600	1,7	158,5	**BF80-,,/DHE11LA4C**	332	29000	75000
5,5	8,0	6500	1,45	184,5	**BF80-,,/DHE11LA4C**	332	31800	75000
5,5	7,0	7500	1,25	209,4	**BF80-,,/DHE11LA4C**	332	34300	75000
5,5	6,2	8400	1,15	237,1	**BF80-,,/DHE11LA4C**	332	36900	75000
5,5	5,5	9500	1,0	269,1	**BF80-,,/DHE11LA4C**	332	39600	75000
5,5	5,1	10200	1,05	291,7	**BF80Z-,,/DHE11LA4C**	379	39600	75000
5,5	4,3	12200	0,86	347,3	**BF80Z-,,/DHE11LA4C**	379	39600	75000
5,5	9,5	5500	3,1	154,8	**BF90-,,/DHE11LA4C**	585	30100	100800
5,5	8,2	6400	2,6	178,6	**BF90-,,/DHE11LA4C**	585	33400	106700
5,5	7,4	7000	2,4	198,8	**BF90-,,/DHE11LA4C**	585	36000	111300
5,5	6,3	8300	2,0	232,6	**BF90-,,/DHE11LA4C**	585	39900	118300
5,5	5,7	9200	1,85	259,0	**BF90-,,/DHE11LA4C**	585	42800	120000
5,5	5,5	9500	1,95	269,8	**BF90Z-,,/DHE11LA4C**	645	42800	120000
5,5	4,9	10700	1,75	300,4	**BF90Z-,,/DHE11LA4C**	645	42800	120000
5,5	4,3	12200	1,5	343,6	**BF90Z-,,/DHE11LA4C**	645	42800	120000
5,5	3,9	13400	1,4	382,6	**BF90Z-,,/DHE11LA4C**	645	42800	120000
5,5	3,2	16400	1,15	456,7	**BF90Z-,,/DHE11LA4C**	645	42800	120000
5,5	2,9	18100	1,0	508,5	**BF90Z-,,/DHE11LA4C**	645	42800	120000
5,5	2,5	21000	0,88	591,1	**BF90Z-,,/DHE11LA4C**	645	42800	120000
5,5	2,3	22800	0,81	658,1	**BF90Z-,,/DHE11LA4C**	645	42800	120000

Крутящий момент обозначенный (*) является максимально допустимым значением при коэффициенте эксплуатации f_B=1,0.

7,5 кВт

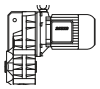

P_N	50 Гц			i	Тип	m	F_{RN}	F_{RV}
	n_2	M_2	f_B					
[кВт]	[об/мин]	[Нм]	[—]	[:1]		[кг]	[N]	[N]
7,5	275	260	1,9	5,38	**BF50-,,/DHE13LA4**	136	4500	-
7,5	190	375	1,5	7,71	**BF50-,,/DHE13LA4**	136	5100	-
7,5	137	520	1,3	10,68	**BF50-,,/DHE13LA4**	136	5600	-
7,5	100	710	1,1	14,65	**BF50-,,/DHE13LA4**	136	6100	-
7,5	88	810	1,15	16,70	**BF50-,,/DHE13LA4**	136	6200	-
7,5	79	900	1,1	18,68	**BF50-,,/DHE13LA4**	136	6400	-
7,5	64	1110	1,0	23,14	**BF50-,,/DHE13LA4**	136	6800	-
7,5	57	1250	0,93	25,88	**BF50-,,/DHE13LA4**	136	7100	-
7,5	46,5	1540	0,82	31,73	**BF50-,,/DHE13LA4**	136	7500	-
7,5	280	255	3,0	5,22	**BF60-,,/DHE13LA4**	169	5200	14800
7,5	189	375	2,3	7,74	**BF60-,,/DHE13LA4**	169	6000	16900
7,5	142	500	2,0	10,31	**BF60-,,/DHE13LA4**	169	6500	18400
7,5	103	690	1,75	14,24	**BF60-,,/DHE13LA4**	169	7100	20000
7,5	87	820	1,75	16,96	**BF60-,,/DHE13LA4**	169	7300	20600
7,5	78	910	1,65	18,81	**BF60-,,/DHE13LA4**	169	7600	21500
7,5	65	1100	1,5	22,58	**BF60-,,/DHE13LA4**	169	8000	22600
7,5	59	1210	1,45	25,05	**BF60-,,/DHE13LA4**	169	8200	23200
7,5	47	1520	1,25	31,20	**BF60-,,/DHE13LA4**	169	8800	24900
7,5	42,5	1680	1,2	34,62	**BF60-,,/DHE13LA4**	169	9100	25700
7,5	35,5	2000	1,05	41,60	**BF60-,,/DHE13LA4**	169	9600	27100
7,5	32	2200	1,0	46,16	**BF60-,,/DHE13LA4**	169	9900	28000
7,5	27	2650	0,87	54,44	**BF60-,,/DHE13LA4**	169	10500	29700
7,5	40	1790	2,9	36,88	**BF70-,,/DHE13LA4**	248	7900	31100
7,5	34	2100	2,5	43,02	**BF70-,,/DHE13LA4**	248	8700	32800
7,5	31	2300	2,3	47,82	**BF70-,,/DHE13LA4**	248	9100	34000
7,5	26,5	2700	1,95	55,79	**BF70-,,/DHE13LA4**	248	10200	36000
7,5	24	2950	1,75	61,94	**BF70-,,/DHE13LA4**	248	10800	37400
7,5	20,5	3450	1,5	72,26	**BF70-,,/DHE13LA4**	248	12000	39600
7,5	18	3950	1,3	81,82	**BF70-,,/DHE13LA4**	248	12800	41300
7,5	15,5	4600	1,15	95,46	**BF70-,,/DHE13LA4**	248	14000	43700
7,5	14	5100	1,0	105,2	**BF70-,,/DHE13LA4**	248	14700	45100
7,5	12	5900	0,88	122,7	**BF70-,,/DHE13LA4**	248	16100	47700
7,5	11	6500	0,8	133,0	**BF70Z-,,/DHE13LA4**	273	16100	47700
7,5	24	2950	3,2	61,55	**BF80-,,/DHE13LA4**	344	14800	58100
7,5	21	3400	2,8	69,86	**BF80-,,/DHE13LA4**	344	15900	60600
7,5	18	3950	2,4	83,16	**BF80-,,/DHE13LA4**	344	18400	65100
7,5	15,5	4600	2,1	94,38	**BF80-,,/DHE13LA4**	344	20300	68500
7,5	14	5100	1,85	107,9	**BF80-,,/DHE13LA4**	344	22400	72300
7,5	12	5900	1,6	122,4	**BF80-,,/DHE13LA4**	344	24500	75000
7,5	10,5	6800	1,4	139,7	**BF80-,,/DHE13LA4**	344	26700	75000
7,5	9,3	7700	1,25	158,5	**BF80-,,/DHE13LA4**	344	29000	75000
7,5	8,0	8900	1,05	184,5	**BF80-,,/DHE13LA4**	344	31800	75000
7,5	7,0	10200	0,93	209,4	**BF80-,,/DHE13LA4**	344	34300	75000
7,5	6,2	11500	0,83	237,1	**BF80-,,/DHE13LA4**	344	36900	75000
7,5	14	5100	3,3	107,5	**BF90-,,/DHE13LA4**	596	22300	86900
7,5	12,5	5700	2,9	119,7	**BF90-,,/DHE13LA4**	596	24500	90800
7,5	10,5	6800	2,5	139,1	**BF90-,,/DHE13LA4**	596	27700	96300
7,5	9,5	7500	2,2	154,8	**BF90-,,/DHE13LA4**	596	30100	100800
7,5	8,2	8700	1,95	178,6	**BF90-,,/DHE13LA4**	596	33400	106700
7,5	7,4	9600	1,75	198,8	**BF90-,,/DHE13LA4**	596	36000	111300
7,5	6,3	11300	1,5	232,6	**BF90-,,/DHE13LA4**	596	39900	118300
7,5	5,7	12500	1,35	259,0	**BF90-,,/DHE13LA4**	596	42800	120000
7,5	5,5	13000	1,4	269,8	**BF90Z-,,/DHE13LA4**	657	42800	120000
7,5	4,9	14600	1,25	300,4	**BF90Z-,,/DHE13LA4**	657	42800	120000
7,5	4,3	16600	1,1	343,6	**BF90Z-,,/DHE13LA4**	657	42800	120000
7,5	3,9	18300	1,0	382,6	**BF90Z-,,/DHE13LA4**	657	42800	120000
7,5	3,2	22300	0,83	456,7	**BF90Z-,,/DHE13LA4**	657	42800	120000

Крутящий момент обозначенный (*) является максимально допустимым значением при коэффициенте эксплуатации f_B=1,0.

9,5 кВт

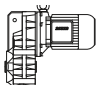

P_N	50 Гц			i	Тип	m	F_{RN}	F_{RV}
	n_2	M_2	f_B					
[кВт]	[об/мин]	[Нм]	[—]	[:1]		[кг]	[N]	[N]
9,5	275	325	1,55	5,38	**BF50-,,/DHE16MB4**	160	4500	-
9,5	191	475	1,2	7,71	**BF50-,,/DHE16MB4**	160	5100	-
9,5	138	650	1,05	10,68	**BF50-,,/DHE16MB4**	160	5600	-
9,5	101	890	0,89	14,65	**BF50-,,/DHE16MB4**	160	6100	-
9,5	89	1010	0,94	16,70	**BF50-,,/DHE16MB4**	160	6200	-
9,5	79	1140	0,88	18,68	**BF50-,,/DHE16MB4**	160	6400	-
9,5	285	315	2,4	5,22	**BF60-,,/DHE16MB4**	193	5200	14800
9,5	190	475	1,85	7,74	**BF60-,,/DHE16MB4**	193	6000	16900
9,5	143	630	1,6	10,31	**BF60-,,/DHE16MB4**	193	6500	18400
9,5	104	870	1,35	14,24	**BF60-,,/DHE16MB4**	193	7100	20000
9,5	87	1040	1,4	16,96	**BF60-,,/DHE16MB4**	193	7300	20600
9,5	79	1140	1,35	18,81	**BF60-,,/DHE16MB4**	193	7600	21500
9,5	66	1370	1,2	22,58	**BF60-,,/DHE16MB4**	193	8000	22600
9,5	59	1530	1,15	25,05	**BF60-,,/DHE16MB4**	193	8200	23200
9,5	47,5	1910	0,99	31,20	**BF60-,,/DHE16MB4**	193	8800	24900
9,5	42,5	2100	0,95	34,62	**BF60-,,/DHE16MB4**	193	9100	25700
9,5	35,5	2550	0,84	41,60	**BF60-,,/DHE16MB4**	193	9600	27100
9,5	32	2800	0,8	46,16	**BF60-,,/DHE16MB4**	193	9900	28000
9,5	60	1510	3,3	24,55	**BF70-,,/DHE16MB4**	276	7000	27700
9,5	54	1680	3,1	27,29	**BF70-,,/DHE16MB4**	276	7000	28400
9,5	46,5	1950	2,7	31,84	**BF70-,,/DHE16MB4**	276	7700	30000
9,5	40	2250	2,3	36,88	**BF70-,,/DHE16MB4**	276	7900	31100
9,5	34,5	2600	2,0	43,02	**BF70-,,/DHE16MB4**	276	8700	32800
9,5	31	2900	1,8	47,82	**BF70-,,/DHE16MB4**	276	9100	34000
9,5	26,5	3400	1,55	55,79	**BF70-,,/DHE16MB4**	276	10200	36000
9,5	24	3750	1,4	61,94	**BF70-,,/DHE16MB4**	276	10800	37400
9,5	20,5	4400	1,2	72,26	**BF70-,,/DHE16MB4**	276	12000	39600
9,5	18	5000	1,05	81,82	**BF70-,,/DHE16MB4**	276	12800	41300
9,5	15,5	5800	0,9	95,46	**BF70-,,/DHE16MB4**	276	14000	43700
9,5	14	6400	0,81	105,2	**BF70-,,/DHE16MB4**	276	14700	45100
9,5	31	2900	3,0	47,46	**BF80-,,/DHE16MB4**	372	13400	53700
9,5	27,5	3250	2,8	53,86	**BF80-,,/DHE16MB4**	372	14000	55800
9,5	24	3750	2,5	61,55	**BF80-,,/DHE16MB4**	372	14800	58100
9,5	21,5	4200	2,3	69,86	**BF80-,,/DHE16MB4**	372	15900	60600
9,5	18	5000	1,9	83,16	**BF80-,,/DHE16MB4**	372	18400	65100
9,5	16	5600	1,7	94,38	**BF80-,,/DHE16MB4**	372	20300	68500
9,5	14	6400	1,5	107,9	**BF80-,,/DHE16MB4**	372	22400	72300
9,5	12,5	7200	1,3	122,4	**BF80-,,/DHE16MB4**	372	24500	75000
9,5	11	8200	1,15	139,7	**BF80-,,/DHE16MB4**	372	26700	75000
9,5	9,3	9700	0,98	158,5	**BF80-,,/DHE16MB4**	372	29000	75000
9,5	8,0	11300	0,84	184,5	**BF80-,,/DHE16MB4**	372	31800	75000
9,5	16,5	5400	3,1	90,02	**BF90-,,/DHE16MB4**	620	18900	80600
9,5	14	6400	2,6	107,5	**BF90-,,/DHE16MB4**	620	22300	86900
9,5	12,5	7200	2,3	119,7	**BF90-,,/DHE16MB4**	620	24500	90800
9,5	11	8200	2,0	139,1	**BF90-,,/DHE16MB4**	620	27700	96300
9,5	9,5	9500	1,75	154,8	**BF90-,,/DHE16MB4**	620	30100	100800
9,5	8,3	10900	1,55	178,6	**BF90-,,/DHE16MB4**	620	33400	106700
9,5	7,4	12200	1,4	198,8	**BF90-,,/DHE16MB4**	620	36000	111300
9,5	6,4	14100	1,2	232,6	**BF90-,,/DHE16MB4**	620	39900	118300
9,5	5,7	15900	1,05	259,0	**BF90-,,/DHE16MB4**	620	42800	120000
9,5	5,5	16400	1,15	269,8	**BF90Z-,,/DHE16MB4**	681	42800	120000
9,5	4,9	18500	1,0	300,4	**BF90Z-,,/DHE16MB4**	681	42800	120000
9,5	4,3	21000	0,88	343,6	**BF90Z-,,/DHE16MB4**	681	42800	120000
9,5	3,9	23200	0,8	382,6	**BF90Z-,,/DHE16MB4**	681	42800	120000

Крутящий момент обозначенный (*) является максимально допустимым значением при коэффициенте эксплуатации f_B=1,0.

11 кВт

P_N	50 Гц			i	Тип	m	F_{RN}	F_{RV}
	n_2	M_2	f_B					
[кВт]	[об/мин]	[Нм]	[—]	[:1]		[кг]	[N]	[N]
11	275	380	1,3	5,38	**BF50-,,/DHE16LB4**	173	4500	-
11	191	550	1,05	7,71	**BF50-,,/DHE16LB4**	173	5100	-
11	138	760	0,89	10,68	**BF50-,,/DHE16LB4**	173	5600	-
11	89	1180	0,81	16,70	**BF50-,,/DHE16LB4**	173	6200	-
11	285	365	2,1	5,22	**BF60-,,/DHE16LB4**	206	5200	14800
11	190	550	1,6	7,74	**BF60-,,/DHE16LB4**	206	6000	16900
11	143	730	1,4	10,31	**BF60-,,/DHE16LB4**	206	6500	18400
11	104	1010	1,2	14,24	**BF60-,,/DHE16LB4**	206	7100	20000
11	87	1200	1,2	16,96	**BF60-,,/DHE16LB4**	206	7300	20600
11	79	1320	1,15	18,81	**BF60-,,/DHE16LB4**	206	7600	21500
11	66	1590	1,05	22,58	**BF60-,,/DHE16LB4**	206	8000	22600
11	59	1780	0,97	25,05	**BF60-,,/DHE16LB4**	206	8200	23200
11	47,5	2200	0,86	31,20	**BF60-,,/DHE16LB4**	206	8800	24900
11	42,5	2450	0,81	34,62	**BF60-,,/DHE16LB4**	206	9100	25700
11	70	1500	3,1	21,04	**BF70-,,/DHE16LB4**	289	6400	26300
11	60	1750	2,9	24,55	**BF70-,,/DHE16LB4**	289	7000	27700
11	54	1940	2,7	27,29	**BF70-,,/DHE16LB4**	289	7000	28400
11	46,5	2250	2,3	31,84	**BF70-,,/DHE16LB4**	289	7700	30000
11	40	2600	2,0	36,88	**BF70-,,/DHE16LB4**	289	7900	31100
11	34,5	3000	1,75	43,02	**BF70-,,/DHE16LB4**	289	8700	32800
11	31	3350	1,55	47,82	**BF70-,,/DHE16LB4**	289	9100	34000
11	26,5	3950	1,3	55,79	**BF70-,,/DHE16LB4**	289	10200	36000
11	24	4350	1,2	61,94	**BF70-,,/DHE16LB4**	289	10800	37400
11	20,5	5100	1,0	72,26	**BF70-,,/DHE16LB4**	289	12000	39600
11	18	5800	0,9	81,82	**BF70-,,/DHE16LB4**	289	12800	41300
11	44	2350	3,3	33,61	**BF80-,,/DHE16LB4**	385	11700	48400
11	39	2650	3,0	38,14	**BF80-,,/DHE16LB4**	385	12200	50300
11	31	3350	2,6	47,46	**BF80-,,/DHE16LB4**	385	13400	53700
11	27,5	3800	2,4	53,86	**BF80-,,/DHE16LB4**	385	14000	55800
11	24	4350	2,1	61,55	**BF80-,,/DHE16LB4**	385	14800	58100
11	21,5	4850	1,95	69,86	**BF80-,,/DHE16LB4**	385	15900	60600
11	18	5800	1,65	83,16	**BF80-,,/DHE16LB4**	385	18400	65100
11	16	6500	1,45	94,38	**BF80-,,/DHE16LB4**	385	20300	68500
11	14	7500	1,25	107,9	**BF80-,,/DHE16LB4**	385	22400	72300
11	12,5	8400	1,15	122,4	**BF80-,,/DHE16LB4**	385	24500	75000
11	11	9500	1,0	139,7	**BF80-,,/DHE16LB4**	385	26700	75000
11	9,3	11200	0,85	158,5	**BF80-,,/DHE16LB4**	385	29000	75000
11	21	5000	3,2	70,69	**BF90-,,/DHE16LB4**	632	16800	74700
11	18,5	5600	3,0	80,85	**BF90-,,/DHE16LB4**	632	17500	77500
11	16,5	6300	2,7	90,02	**BF90-,,/DHE16LB4**	632	18900	80600
11	14	7500	2,2	107,5	**BF90-,,/DHE16LB4**	632	22300	86900
11	12,5	8400	2,0	119,7	**BF90-,,/DHE16LB4**	632	24500	90800
11	11	9500	1,75	139,1	**BF90-,,/DHE16LB4**	632	27700	96300
11	9,5	11000	1,55	154,8	**BF90-,,/DHE16LB4**	632	30100	100800
11	8,3	12600	1,35	178,6	**BF90-,,/DHE16LB4**	632	33400	106700
11	7,4	14100	1,2	198,8	**BF90-,,/DHE16LB4**	632	36000	111300
11	6,4	16400	1,0	232,6	**BF90-,,/DHE16LB4**	632	39900	118300
11	5,7	18400	0,91	259,0	**BF90-,,/DHE16LB4**	632	42800	120000
11	5,5	19100	0,97	269,8	**BF90Z-,,/DHE16LB4**	694	42800	120000
11	4,9	21400	0,86	300,4	**BF90Z-,,/DHE16LB4**	694	42800	120000

15 кВт

P_N	50 Гц			i	Тип	m	F_{RN}	F_{RV}
	n_2	M_2	f_B					
[кВт]	[об/мин]	[Нм]	[—]	[:1]		[кг]	[N]	[N]
15	275	520	0,96	5,38	**BF50-,,/DHE16XB4**	183	4500	-
15	285	500	1,5	5,22	**BF60-,,/DHE16XB4**	216	5200	14800
15	190	750	1,15	7,74	**BF60-,,/DHE16XB4**	216	6000	16900
15	143	1000	1,0	10,31	**BF60-,,/DHE16XB4**	216	6500	18400
15	104	1370	0,87	14,24	**BF60-,,/DHE16XB4**	216	7100	20000

Крутящий момент обозначенный (*) является максимально допустимым значением при коэффициенте эксплуатации f_B=1,0.

15 кВт

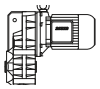

P_N	50 Гц			i	Тип	m	F_{RN}	F_{RV}
	n_2	M_2	f_B					
[кВт]	[об/мин]	[Нм]	[—]	[:1]		[кг]	[N]	[N]
15	87	1640	0,88	16,96	**BF60-,,/DHE16XB4**	216	7300	20600
15	79	1810	0,84	18,81	**BF60-,,/DHE16XB4**	216	7600	21500
15	99	1440	2,5	14,90	**BF70-,,/DHE16XB4**	299	5900	24000
15	85	1680	2,5	17,39	**BF70-,,/DHE16XB4**	299	6200	25000
15	70	2000	2,3	21,04	**BF70-,,/DHE16XB4**	299	6400	26300
15	60	2350	2,1	24,55	**BF70-,,/DHE16XB4**	299	7000	27700
15	54	2650	1,95	27,29	**BF70-,,/DHE16XB4**	299	7000	28400
15	46,5	3050	1,7	31,84	**BF70-,,/DHE16XB4**	299	7700	30000
15	40	3550	1,45	36,88	**BF70-,,/DHE16XB4**	299	7900	31100
15	34,5	4150	1,25	43,02	**BF70-,,/DHE16XB4**	299	8700	32800
15	31	4600	1,15	47,82	**BF70-,,/DHE16XB4**	299	9100	34000
15	26,5	5400	0,96	55,79	**BF70-,,/DHE16XB4**	299	10200	36000
15	24	5900	0,88	61,94	**BF70-,,/DHE16XB4**	299	10800	37400
15	90	1590	3,3	16,49	**BF80-,,/DHE16XB4**	395	11400	41400
15	64	2200	2,9	23,29	**BF80-,,/DHE16XB4**	395	11800	44900
15	49	2900	2,5	30,21	**BF80-,,/DHE16XB4**	395	12300	47900
15	44	3250	2,4	33,61	**BF80-,,/DHE16XB4**	395	11700	48400
15	39	3650	2,2	38,14	**BF80-,,/DHE16XB4**	395	12200	50300
15	31	4600	1,85	47,46	**BF80-,,/DHE16XB4**	395	13400	53700
15	27,5	5200	1,7	53,86	**BF80-,,/DHE16XB4**	395	14000	55800
15	24	5900	1,6	61,55	**BF80-,,/DHE16XB4**	395	14800	58100
15	21,5	6600	1,45	69,86	**BF80-,,/DHE16XB4**	395	15900	60600
15	18	7900	1,2	83,16	**BF80-,,/DHE16XB4**	395	18400	65100
15	16	8900	1,05	94,38	**BF80-,,/DHE16XB4**	395	20300	68500
15	14	10200	0,93	107,9	**BF80-,,/DHE16XB4**	395	22400	72300
15	12,5	11400	0,83	122,4	**BF80-,,/DHE16XB4**	395	24500	75000
15	32	4450	3,2	46,43	**BF90-,,/DHE16XB4**	642	13800	65500
15	28,5	5000	2,9	51,70	**BF90-,,/DHE16XB4**	642	14600	67800
15	23,5	6000	2,6	63,49	**BF90-,,/DHE16XB4**	642	15800	72000
15	21	6800	2,3	70,69	**BF90-,,/DHE16XB4**	642	16800	74700
15	18,5	7700	2,1	80,85	**BF90-,,/DHE16XB4**	642	17500	77500
15	16,5	8600	1,95	90,02	**BF90-,,/DHE16XB4**	642	18900	80600
15	14	10200	1,65	107,5	**BF90-,,/DHE16XB4**	642	22300	86900
15	12,5	11400	1,45	119,7	**BF90-,,/DHE16XB4**	642	24500	90800
15	11	13000	1,3	139,1	**BF90-,,/DHE16XB4**	642	27700	96300
15	9,5	15000	1,1	154,8	**BF90-,,/DHE16XB4**	642	30100	100800
15	8,3	17200	0,98	178,6	**BF90-,,/DHE16XB4**	642	33400	106700
15	7,4	19300	0,87	198,8	**BF90-,,/DHE16XB4**	642	36000	111300

18,5 кВт

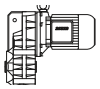

P_N	50 Гц			i	Тип	m	F_{RN}	F_{RV}
	n_2	M_2	f_B					
[кВт]	[об/мин]	[Нм]	[—]	[:1]		[кг]	[N]	[N]
18,5	285	610	1,25	5,22	**BF60-,,/DHE18LB4**	263	5200	14800
18,5	190	920	0,94	7,74	**BF60-,,/DHE18LB4**	263	6000	16900
18,5	143	1230	0,82	10,31	**BF60-,,/DHE18LB4**	263	6500	18400
18,5	143	1230	2,0	10,32	**BF70-,,/DHE18LB4**	340	4600	18700
18,5	123	1430	2,1	12,04	**BF70-,,/DHE18LB4**	340	4900	19700
18,5	99	1780	2,1	14,90	**BF70-,,/DHE18LB4**	340	5900	24000
18,5	85	2050	2,1	17,39	**BF70-,,/DHE18LB4**	340	6200	25000
18,5	70	2500	1,85	21,04	**BF70-,,/DHE18LB4**	340	6400	26300
18,5	60	2900	1,75	24,55	**BF70-,,/DHE18LB4**	340	7000	27700
18,5	54	3250	1,6	27,29	**BF70-,,/DHE18LB4**	340	7000	28400
18,5	46,5	3750	1,4	31,84	**BF70-,,/DHE18LB4**	340	7700	30000
18,5	40	4400	1,2	36,88	**BF70-,,/DHE18LB4**	340	7900	31100
18,5	34,5	5100	1,0	43,02	**BF70-,,/DHE18LB4**	340	8700	32800
18,5	31	5600	0,93	47,82	**BF70-,,/DHE18LB4**	340	9100	34000
18,5	129	1360	2,7	11,42	**BF80-,,/DHE18LB4**	436	8900	32200
18,5	90	1960	2,7	16,49	**BF80-,,/DHE18LB4**	436	11400	41400
18,5	64	2750	2,3	23,29	**BF80-,,/DHE18LB4**	436	11800	44900

Крутящий момент обозначенный (*) является максимально допустимым значением при коэффициенте эксплуатации f_B=1,0.

18,5 кВт

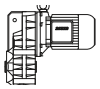

P_N	50 Гц			i	Тип	m	F_{RN}	F_{RV}
	n_2	M_2	f_B					
[кВт]	[об/мин]	[Нм]	[—]	[:1]		[кг]	[N]	[N]
18,5	49	3600	2,0	30,21	**BF80-,,/DHE18LB4**	436	12300	47900
18,5	44	4000	1,95	33,61	**BF80-,,/DHE18LB4**	436	11700	48400
18,5	39	4500	1,8	38,14	**BF80-,,/DHE18LB4**	436	12200	50300
18,5	31	5600	1,55	47,46	**BF80-,,/DHE18LB4**	436	13400	53700
18,5	27,5	6400	1,4	53,86	**BF80-,,/DHE18LB4**	436	14000	55800
18,5	24	7300	1,25	61,55	**BF80-,,/DHE18LB4**	436	14800	58100
18,5	21,5	8200	1,15	69,86	**BF80-,,/DHE18LB4**	436	15900	60600
18,5	18	9800	0,97	83,16	**BF80-,,/DHE18LB4**	436	18400	65100
18,5	16	11000	0,86	94,38	**BF80-,,/DHE18LB4**	436	20300	68500
18,5	44	4000	3,2	33,71	**BF90-,,/DHE18LB4**	688	11900	59300
18,5	39,5	4450	3,0	37,54	**BF90-,,/DHE18LB4**	688	12700	61500
18,5	32	5500	2,6	46,43	**BF90-,,/DHE18LB4**	688	13800	65500
18,5	28,5	6100	2,4	51,70	**BF90-,,/DHE18LB4**	688	14600	67800
18,5	23,5	7500	2,1	63,49	**BF90-,,/DHE18LB4**	688	15800	72000
18,5	21	8400	1,9	70,69	**BF90-,,/DHE18LB4**	688	16800	74700
18,5	18,5	9500	1,75	80,85	**BF90-,,/DHE18LB4**	688	17500	77500
18,5	16,5	10700	1,55	90,02	**BF90-,,/DHE18LB4**	688	18900	80600
18,5	14	12600	1,35	107,5	**BF90-,,/DHE18LB4**	688	22300	86900
18,5	12,5	14100	1,2	119,7	**BF90-,,/DHE18LB4**	688	24500	90800
18,5	11	16000	1,05	139,1	**BF90-,,/DHE18LB4**	688	27700	96300
18,5	9,5	18500	0,91	154,8	**BF90-,,/DHE18LB4**	688	30100	100800

22 кВт

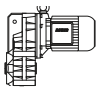

P_N	50 Гц			i	Тип	m	F_{RN}	F_{RV}
	n_2	M_2	f_B					
[кВт]	[об/мин]	[Нм]	[—]	[:1]		[кг]	[N]	[N]
22	285	730	1,05	5,22	**BF60-,,/DHE18XB4**	281	5200	14800
22	143	1460	1,7	10,32	**BF70-,,/DHE18XB4**	358	4600	18700
22	123	1700	1,75	12,04	**BF70-,,/DHE18XB4**	358	4900	19700
22	99	2100	1,75	14,90	**BF70-,,/DHE18XB4**	358	5900	24000
22	85	2450	1,75	17,39	**BF70-,,/DHE18XB4**	358	6200	25000
22	70	3000	1,55	21,04	**BF70-,,/DHE18XB4**	358	6400	26300
22	60	3500	1,45	24,55	**BF70-,,/DHE18XB4**	358	7000	27700
22	54	3850	1,35	27,29	**BF70-,,/DHE18XB4**	358	7000	28400
22	46,5	4500	1,15	31,84	**BF70-,,/DHE18XB4**	358	7700	30000
22	40	5200	1,0	36,88	**BF70-,,/DHE18XB4**	358	7900	31100
22	34,5	6000	0,87	43,02	**BF70-,,/DHE18XB4**	358	8700	32800
22	129	1620	2,3	11,42	**BF80-,,/DHE18XB4**	454	8900	32200
22	90	2300	2,3	16,49	**BF80-,,/DHE18XB4**	454	11400	41400
22	64	3250	1,95	23,29	**BF80-,,/DHE18XB4**	454	11800	44900
22	49	4250	1,65	30,21	**BF80-,,/DHE18XB4**	454	12300	47900
22	44	4750	1,65	33,61	**BF80-,,/DHE18XB4**	454	11700	48400
22	39	5300	1,5	38,14	**BF80-,,/DHE18XB4**	454	12200	50300
22	31	6700	1,3	47,46	**BF80-,,/DHE18XB4**	454	13400	53700
22	27,5	7600	1,2	53,86	**BF80-,,/DHE18XB4**	454	14000	55800
22	24	8700	1,05	61,55	**BF80-,,/DHE18XB4**	454	14800	58100
22	21,5	9700	0,98	69,86	**BF80-,,/DHE18XB4**	454	15900	60600
22	18	11600	0,82	83,16	**BF80-,,/DHE18XB4**	454	18400	65100
22	44	4750	2,7	33,71	**BF90-,,/DHE18XB4**	706	11900	59300
22	39,5	5300	2,5	37,54	**BF90-,,/DHE18XB4**	706	12700	61500
22	32	6500	2,2	46,43	**BF90-,,/DHE18XB4**	706	13800	65500
22	28,5	7300	2,0	51,70	**BF90-,,/DHE18XB4**	706	14600	67800
22	23,5	8900	1,75	63,49	**BF90-,,/DHE18XB4**	706	15800	72000
22	21	10000	1,6	70,69	**BF90-,,/DHE18XB4**	706	16800	74700
22	18,5	11300	1,45	80,85	**BF90-,,/DHE18XB4**	706	17500	77500
22	16,5	12700	1,3	90,02	**BF90-,,/DHE18XB4**	706	18900	80600
22	14	15000	1,1	107,5	**BF90-,,/DHE18XB4**	706	22300	86900
22	12,5	16800	1,0	119,7	**BF90-,,/DHE18XB4**	706	24500	90800
22	11	19100	0,88	139,1	**BF90-,,/DHE18XB4**	706	27700	96300

Крутящий момент обозначенный (*) является максимально допустимым значением при коэффициенте эксплуатации f_B=1,0.

0,03 кВт

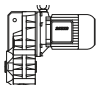

P_N	50 Гц			i	Тип	m	F_{RN}	F_{RV}
	n_2	M_2	f_B					
[кВт]	[об/мин]	[Нм]	[—]	[:1]		[кг]	[N]	[N]
0,03	9,0	31,5	7,6	151,2	**BF10Z-../D04LA4**	21	6400	-
0,03	8,2	34,5	7,0	166,2	**BF10Z-../D04LA4**	21	6400	-
0,03	7,5	38	6,3	180,1	**BF10Z-../D04LA4**	21	6400	-
0,03	6,9	41,5	5,8	198,0	**BF10Z-../D04LA4**	21	6400	-
0,03	6,3	45	5,3	214,5	**BF10Z-../D04LA4**	21	6400	-
0,03	5,8	49	4,9	235,8	**BF10Z-../D04LA4**	21	6400	-
0,03	5,3	54	4,4	257,4	**BF10Z-../D04LA4**	21	6400	-
0,03	4,8	59	4,1	283,1	**BF10Z-../D04LA4**	21	6400	-
0,03	4,2	68	3,5	324,3	**BF10Z-../D04LA4**	21	6400	-
0,03	3,8	75	3,2	356,6	**BF10Z-../D04LA4**	21	6400	-
0,03	3,6	79	3,0	380,2	**BF10Z-../D04LA4**	21	6400	-
0,03	3,3	86	2,8	418,0	**BF10Z-../D04LA4**	21	6400	-
0,03	2,9	98	2,4	469,5	**BF10Z-../D04LA4**	21	6400	-
0,03	2,6	110	2,2	539,1	**BF10Z-../D04LA4**	21	6400	-
0,03	2,3	124	1,95	592,8	**BF10Z-../D04LA4**	21	6400	-
0,03	1,8	97	2,7	768,2	**BF10G06-../D04LA4**	25	6400	-
0,03	1,6	110	2,4	845,1	**BF10G06-../D04LA4**	25	6400	-
0,03	1,4	130	2,0	994,0	**BF10G06-../D04LA4**	25	6400	-
0,03	1,2	159	1,65	1190	**BF10G06-../D04LA4**	25	6400	-
0,03	0,95	210	1,25	1452	**BF10G06-../D04LA4**	25	6400	-
0,03	0,8	260*	1,0	1744	**BF10G06-../D04LA4**	25	6400	-
0,03	0,65	260*	1,0	2096	**BF10G06-../D04LA4**	25	6400	-
0,03	0,55	260*	1,0	2467	**BF10G06-../D04LA4**	25	6400	-
0,03	0,46	260*	1,0	2952	**BF10G06-../D04LA4**	25	6400	-
0,03	0,42	260*	1,0	3220	**BF10G06-../D04LA4**	25	6400	-
0,03	0,35	260*	1,0	3942	**BF10G06-../D04LA4**	25	6400	-
0,03	0,3	260*	1,0	4569	**BF10G06-../D04LA4**	25	6400	-
0,03	0,24	260*	1,0	5709	**BF10G06-../D04LA4**	25	6400	-
0,03	0,21	260*	1,0	6550	**BF10G06-../D04LA4**	25	6400	-
0,03	0,19	260*	1,0	7144	**BF10G06-../D04LA4**	25	6400	-
0,03	0,16	260*	1,0	8681	**BF10G06-../D04LA4**	25	6400	-
0,03	0,15	260*	1,0	9471	**BF10G06-../D04LA4**	25	6400	-
0,03	1,2	162	2,8	1140	**BF20G06-../D04LA4**	31	7900	-
0,03	1,0	200	2,3	1392	**BF20G06-../D04LA4**	31	7900	-
0,03	0,9	230	2,0	1533	**BF20G06-../D04LA4**	31	7900	-
0,03	0,8	265	1,75	1764	**BF20G06-../D04LA4**	31	7900	-
0,03	0,65	345	1,35	2192	**BF20G06-../D04LA4**	31	7900	-
0,03	0,55	410	1,1	2579	**BF20G06-../D04LA4**	31	7900	-
0,03	0,48	460*	1,0	2829	**BF20G06-../D04LA4**	31	7900	-
0,03	0,44	460*	1,0	3086	**BF20G06-../D04LA4**	31	7900	-
0,03	0,36	460*	1,0	3778	**BF20G06-../D04LA4**	31	7900	-
0,03	0,31	460*	1,0	4379	**BF20G06-../D04LA4**	31	7900	-
0,03	0,25	460*	1,0	5471	**BF20G06-../D04LA4**	31	7900	-
0,03	0,2	460*	1,0	6847	**BF20G06-../D04LA4**	31	7900	-
0,03	0,17	460*	1,0	8320	**BF20G06-../D04LA4**	31	7900	-
0,03	0,15	460*	1,0	9077	**BF20G06-../D04LA4**	31	7900	-
0,03	1,0	200	3,2	1404	**BF30G06-../D04LA4**	41	7400	-
0,03	0,85	245	2,6	1686	**BF30G06-../D04LA4**	41	7400	-
0,03	0,7	315	2,0	2026	**BF30G06-../D04LA4**	41	7400	-
0,03	0,6	370	1,7	2386	**BF30G06-../D04LA4**	41	7400	-
0,03	0,48	485	1,3	2854	**BF30G06-../D04LA4**	41	7400	-
0,03	0,39	610	1,05	3493	**BF30G06-../D04LA4**	41	7400	-
0,03	0,36	630*	1,0	3811	**BF30G06-../D04LA4**	41	7400	-
0,03	0,31	630*	1,0	4417	**BF30G06-../D04LA4**	41	7400	-
0,03	0,27	630*	1,0	5060	**BF30G06-../D04LA4**	41	7400	-
0,03	0,22	630*	1,0	6333	**BF30G06-../D04LA4**	41	7400	-
0,03	0,19	630*	1,0	7206	**BF30G06-../D04LA4**	41	7400	-
0,03	0,18	630*	1,0	7861	**BF30G06-../D04LA4**	41	7400	-
0,03	0,15	630*	1,0	9157	**BF30G06-../D04LA4**	41	7400	-

Крутящий момент обозначенный (*) является максимально допустимым значением при коэффициенте эксплуатации f_B=1,0.

0,04 кВт

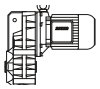

P_N	50 Гц			i	Тип	m	F_{RN}	F_{RV}
	n_2	M_2	f_B					
[кВт]	[об/мин]	[Нм]	[—]	[:1]		[кг]	[N]	[N]
0,04	9,0	42	5,7	151,2	**BF10Z-../D04LA4**	21	6400	-
0,04	8,2	46,5	5,2	166,2	**BF10Z-../D04LA4**	21	6400	-
0,04	7,5	50	4,8	180,1	**BF10Z-../D04LA4**	21	6400	-
0,04	6,9	55	4,4	198,0	**BF10Z-../D04LA4**	21	6400	-
0,04	6,3	60	4,0	214,5	**BF10Z-../D04LA4**	21	6400	-
0,04	5,8	65	3,7	235,8	**BF10Z-../D04LA4**	21	6400	-
0,04	5,3	72	3,3	257,4	**BF10Z-../D04LA4**	21	6400	-
0,04	4,8	79	3,0	283,1	**BF10Z-../D04LA4**	21	6400	-
0,04	4,2	90	2,7	324,3	**BF10Z-../D04LA4**	21	6400	-
0,04	3,8	100	2,4	356,6	**BF10Z-../D04LA4**	21	6400	-
0,04	3,6	106	2,3	380,2	**BF10Z-../D04LA4**	21	6400	-
0,04	3,3	115	2,1	418,0	**BF10Z-../D04LA4**	21	6400	-
0,04	2,9	131	1,85	469,5	**BF10Z-../D04LA4**	21	6400	-
0,04	2,6	146	1,65	539,1	**BF10Z-../D04LA4**	21	6400	-
0,04	2,3	166	1,45	592,8	**BF10Z-../D04LA4**	21	6400	-
0,04	2,1	119	2,2	643,8	**BF10G06-../D04LA4**	25	6400	-
0,04	1,8	150	1,75	768,2	**BF10G06-../D04LA4**	25	6400	-
0,04	1,6	170	1,55	845,1	**BF10G06-../D04LA4**	25	6400	-
0,04	1,4	199	1,3	994,0	**BF10G06-../D04LA4**	25	6400	-
0,04	1,2	235	1,1	1190	**BF10G06-../D04LA4**	25	6400	-
0,04	3,0	127	3,3	460,0	**BF20Z-../D04LA4**	28	7900	-
0,04	1,9	141	3,3	736,1	**BF20G06-../D04LA4**	31	7900	-
0,04	1,7	159	2,9	810,0	**BF20G06-../D04LA4**	31	7900	-
0,04	1,5	183	2,5	952,7	**BF20G06-../D04LA4**	31	7900	-
0,04	1,2	240	1,9	1140	**BF20G06-../D04LA4**	31	7900	-
0,04	1,0	295	1,55	1392	**BF20G06-../D04LA4**	31	7900	-
0,04	0,9	335	1,35	1533	**BF20G06-../D04LA4**	31	7900	-
0,04	0,8	385	1,2	1764	**BF20G06-../D04LA4**	31	7900	-
0,04	1,2	240	2,6	1150	**BF30G06-../D04LA4**	41	7400	-
0,04	1,1	265	2,4	1286	**BF30G06-../D04LA4**	41	7400	-
0,04	1,0	295	2,1	1404	**BF30G06-../D04LA4**	41	7400	-
0,04	0,85	355	1,75	1686	**BF30G06-../D04LA4**	41	7400	-
0,04	0,7	450	1,4	2026	**BF30G06-../D04LA4**	41	7400	-
0,04	0,6	530	1,2	2386	**BF30G06-../D04LA4**	41	7400	-

0,06 кВт

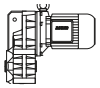

P_N	50 Гц			i	Тип	m	F_{RN}	F_{RV}
	n_2	M_2	f_B					
[кВт]	[об/мин]	[Нм]	[—]	[:1]		[кг]	[N]	[N]
0,06	24	23,5	10	56,39	**BF10-../D06LA4**	23	4550	-
0,06	22	26	9,2	61,55	**BF10-../D06LA4**	23	4700	-
0,06	20	28,5	8,4	67,69	**BF10-../D06LA4**	23	4900	-
0,06	17,5	32,5	7,4	77,55	**BF10-../D06LA4**	23	5100	-
0,06	16	35,5	6,8	85,27	**BF10-../D06LA4**	23	5300	-
0,06	15	38	6,3	90,91	**BF10-../D06LA4**	23	5400	-
0,06	14	40,5	5,9	99,97	**BF10-../D06LA4**	23	5600	-
0,06	12,5	45,5	5,3	112,3	**BF10-../D06LA4**	23	5900	-
0,06	11	52	4,6	123,5	**BF10-../D06LA4**	23	6100	-
0,06	10,5	54	4,4	128,9	**BF10-../D06LA4**	23	6200	-
0,06	9,6	59	4,1	141,8	**BF10-../D06LA4**	23	6400	-
0,06	7,5	76	3,2	180,1	**BF10Z-../D06LA4**	24	6400	-
0,06	6,9	83	2,9	198,0	**BF10Z-../D06LA4**	24	6400	-
0,06	6,3	90	2,7	214,5	**BF10Z-../D06LA4**	24	6400	-
0,06	5,8	98	2,4	235,8	**BF10Z-../D06LA4**	24	6400	-
0,06	5,3	108	2,2	257,4	**BF10Z-../D06LA4**	24	6400	-
0,06	4,8	119	2,0	283,1	**BF10Z-../D06LA4**	24	6400	-
0,06	4,2	136	1,75	324,3	**BF10Z-../D06LA4**	24	6400	-
0,06	3,8	150	1,6	356,6	**BF10Z-../D06LA4**	24	6400	-
0,06	3,6	159	1,5	380,2	**BF10Z-../D06LA4**	24	6400	-
0,06	3,3	173	1,4	418,0	**BF10Z-../D06LA4**	24	6400	-
0,06	2,9	197	1,2	469,5	**BF10Z-../D06LA4**	24	6400	-
0,06	2,6	220	1,1	539,1	**BF10Z-../D06LA4**	24	6400	-
0,06	2,3	245	0,98	592,8	**BF10Z-../D06LA4**	24	6400	-

Крутящий момент обозначенный (*) является максимально допустимым значением при коэффициенте эксплуатации f_B=1,0.

0,06 кВт

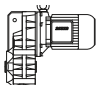

P_N	50 Гц			i	Тип	m	F_{RN}	F_{RV}
	n_2	M_2	f_B					
[кВт]	[об/мин]	[Нм]	[—]	[:1]		[кг]	[N]	[N]
0,06	2,1	210	1,25	643,8	**BF10G06-../D06LA4**	28	6400	-
0,06	1,8	255	1,0	768,2	**BF10G06-../D06LA4**	28	6400	-
0,06	1,6	290	0,9	845,1	**BF10G06-../D06LA4**	28	6400	-
0,06	4,2	136	3,1	325,2	**BF20Z-../D06LA4**	31	7900	-
0,06	4,0	143	2,9	339,1	**BF20Z-../D06LA4**	31	7900	-
0,06	3,7	154	2,7	373,1	**BF20Z-../D06LA4**	31	7900	-
0,06	3,3	173	2,4	418,1	**BF20Z-../D06LA4**	31	7900	-
0,06	3,0	191	2,2	460,0	**BF20Z-../D06LA4**	31	7900	-
0,06	2,7	157	2,9	513,7	**BF20G06-../D06LA4**	34	7900	-
0,06	2,2	200	2,3	617,0	**BF20G06-../D06LA4**	34	7900	-
0,06	1,9	240	1,9	736,1	**BF20G06-../D06LA4**	34	7900	-
0,06	1,7	270	1,7	810,0	**BF20G06-../D06LA4**	34	7900	-
0,06	1,5	310	1,5	952,7	**BF20G06-../D06LA4**	34	7900	-
0,06	1,2	400	1,15	1140	**BF20G06-../D06LA4**	34	7900	-
0,06	1,0	485	0,95	1392	**BF20G06-../D06LA4**	34	7900	-
0,06	3,3	173	3,3	412,6	**BF30Z-../D06LA4**	42	7400	-
0,06	3,0	191	3,0	463,3	**BF30Z-../D06LA4**	42	7400	-
0,06	2,6	220	2,6	537,0	**BF30Z-../D06LA4**	42	7400	-
0,06	2,3	245	2,3	590,7	**BF30Z-../D06LA4**	42	7400	-
0,06	2,2	200	3,2	622,4	**BF30G06-../D06LA4**	45	7400	-
0,06	2,0	225	2,8	705,1	**BF30G06-../D06LA4**	45	7400	-
0,06	1,7	270	2,3	817,1	**BF30G06-../D06LA4**	45	7400	-
0,06	1,5	310	2,0	961,1	**BF30G06-../D06LA4**	45	7400	-
0,06	1,2	400	1,6	1150	**BF30G06-../D06LA4**	45	7400	-
0,06	1,1	435	1,45	1286	**BF30G06-../D06LA4**	45	7400	-
0,06	1,0	485	1,3	1404	**BF30G06-../D06LA4**	45	7400	-
0,06	0,85	580	1,1	1686	**BF30G06-../D06LA4**	45	7400	-
0,06	0,95	340	2,9	1484	**BF40G10-../D06LA4**	58	10600	-
0,06	0,75	460	2,2	1810	**BF40G10-../D06LA4**	58	10600	-
0,06	0,7	500	2,0	1997	**BF40G10-../D06LA4**	58	10600	-
0,06	0,55	710	1,4	2536	**BF40G10-../D06LA4**	58	10600	-
0,06	0,49	840	1,2	2810	**BF40G10-../D06LA4**	58	10600	-
0,06	0,7	520	2,7	2059	**BF50G10-../D06LA4**	86	13600	-
0,06	0,6	640	2,2	2360	**BF50G10-../D06LA4**	86	13600	-
0,06	0,49	860	1,65	2810	**BF50G10-../D06LA4**	86	13600	-
0,06	0,41	1090	1,3	3348	**BF50G10-../D06LA4**	86	13600	-
0,06	0,34	1370	1,0	4019	**BF50G10-../D06LA4**	86	13600	-
0,06	0,42	860	2,9	3237	**BF60G20-../D06LA4**	134	15300	43300
0,06	0,35	1130	2,2	3883	**BF60G20-../D06LA4**	134	15300	43300
0,06	0,3	1400	1,8	4646	**BF60G20-../D06LA4**	134	15300	43300
0,06	0,26	1700	1,45	5241	**BF60G20-../D06LA4**	134	15300	43300
0,06	0,23	1980	1,25	6014	**BF60G20-../D06LA4**	134	15300	43300
0,06	0,21	2200	1,15	6679	**BF60G20-../D06LA4**	134	15300	43300
0,06	0,24	1890	3,0	5691	**BF70G20-../D06LA4**	212	16100	47700
0,06	0,21	2200	2,6	6530	**BF70G20-../D06LA4**	212	16100	47700
0,06	0,19	2500	2,3	7248	**BF70G20-../D06LA4**	212	16100	47700
0,06	0,17	2850	2,0	8052	**BF70G20-../D06LA4**	212	16100	47700

0,09 кВт

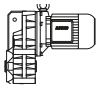

P_N	50 Гц			i	Тип	m	F_{RN}	F_{RV}
	n_2	M_2	f_B					
[кВт]	[об/мин]	[Нм]	[—]	[:1]		[кг]	[N]	[N]
0,09	34	25	9,6	39,75	**BF10-../D06LA4**	23	3950	-
0,09	31,5	27	8,9	43,06	**BF10-../D06LA4**	23	4100	-
0,09	29	29,5	8,1	47,35	**BF10-../D06LA4**	23	4250	-
0,09	26,5	32	7,5	51,28	**BF10-../D06LA4**	23	4400	-
0,09	24	35,5	6,8	56,39	**BF10-../D06LA4**	23	4550	-
0,09	22	39	6,2	61,55	**BF10-../D06LA4**	23	4700	-
0,09	20	42,5	5,6	67,69	**BF10-../D06LA4**	23	4900	-

Крутящий момент обозначенный (*) является максимально допустимым значением при коэффициенте эксплуатации f_B=1,0.

0,09 кВт

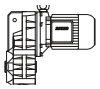

P_N	50 Гц			i	Тип	m	F_{RN}	F_{RV}
	n_2	M_2	f_B					
[кВт]	[об/мин]	[Нм]	[—]	[:1]		[кг]	[N]	[N]
0,09	17,5	49	4,9	77,55	**BF10-../D06LA4**	23	5100	-
0,09	16	53	4,5	85,27	**BF10-../D06LA4**	23	5300	-
0,09	15	57	4,2	90,91	**BF10-../D06LA4**	23	5400	-
0,09	14	61	3,9	99,97	**BF10-../D06LA4**	23	5600	-
0,09	12,5	68	3,5	112,3	**BF10-../D06LA4**	23	5900	-
0,09	11	78	3,1	123,5	**BF10-../D06LA4**	23	6100	-
0,09	10,5	81	3,0	128,9	**BF10-../D06LA4**	23	6200	-
0,09	9,6	89	2,7	141,8	**BF10-../D06LA4**	23	6400	-
0,09	9,0	95	2,5	151,2	**BF10Z-../D06LA4**	24	6400	-
0,09	8,2	104	2,3	166,2	**BF10Z-../D06LA4**	24	6400	-
0,09	7,5	114	2,1	180,1	**BF10Z-../D06LA4**	24	6400	-
0,09	6,9	124	1,95	198,0	**BF10Z-../D06LA4**	24	6400	-
0,09	6,3	136	1,75	214,5	**BF10Z-../D06LA4**	24	6400	-
0,09	5,8	148	1,6	235,8	**BF10Z-../D06LA4**	24	6400	-
0,09	5,3	162	1,5	257,4	**BF10Z-../D06LA4**	24	6400	-
0,09	4,8	179	1,35	283,1	**BF10Z-../D06LA4**	24	6400	-
0,09	4,2	200	1,2	324,3	**BF10Z-../D06LA4**	24	6400	-
0,09	3,8	225	1,05	356,6	**BF10Z-../D06LA4**	24	6400	-
0,09	3,6	235	1,0	380,2	**BF10Z-../D06LA4**	24	6400	-
0,09	3,3	260	0,92	418,0	**BF10Z-../D06LA4**	24	6400	-
0,09	2,9	295	0,81	469,5	**BF10Z-../D06LA4**	24	6400	-
0,09	2,6	270	0,96	536,0	**BF10G06-../D06LA4**	28	6400	-
0,09	6,3	136	3,1	216,9	**BF20Z-../D06LA4**	31	7900	-
0,09	5,8	148	2,8	235,9	**BF20Z-../D06LA4**	31	7900	-
0,09	5,3	162	2,6	259,6	**BF20Z-../D06LA4**	31	7900	-
0,09	4,6	186	2,3	295,5	**BF20Z-../D06LA4**	31	7900	-
0,09	4,2	200	2,1	325,2	**BF20Z-../D06LA4**	31	7900	-
0,09	4,0	210	2,0	339,1	**BF20Z-../D06LA4**	31	7900	-
0,09	3,7	230	1,85	373,1	**BF20Z-../D06LA4**	31	7900	-
0,09	3,3	260	1,6	418,1	**BF20Z-../D06LA4**	31	7900	-
0,09	3,0	285	1,45	460,0	**BF20Z-../D06LA4**	31	7900	-
0,09	2,7	260	1,75	513,7	**BF20G06-../D06LA4**	34	7900	-
0,09	2,2	330	1,4	617,0	**BF20G06-../D06LA4**	34	7900	-
0,09	1,9	390	1,2	736,1	**BF20G06-../D06LA4**	34	7900	-
0,09	1,7	440	1,05	810,0	**BF20G06-../D06LA4**	34	7900	-
0,09	1,5	500	0,92	952,7	**BF20G06-../D06LA4**	34	7900	-
0,09	4,7	182	3,2	289,8	**BF30Z-../D06LA4**	42	7400	-
0,09	4,4	195	2,9	310,7	**BF30Z-../D06LA4**	42	7400	-
0,09	4,0	210	2,7	341,8	**BF30Z-../D06LA4**	42	7400	-
0,09	3,6	235	2,4	375,1	**BF30Z-../D06LA4**	42	7400	-
0,09	3,3	260	2,2	412,6	**BF30Z-../D06LA4**	42	7400	-
0,09	3,0	285	2,0	463,3	**BF30Z-../D06LA4**	42	7400	-
0,09	2,6	330	1,75	537,0	**BF30Z-../D06LA4**	42	7400	-
0,09	2,3	370	1,55	590,7	**BF30Z-../D06LA4**	42	7400	-
0,09	2,2	330	1,9	622,4	**BF30G06-../D06LA4**	45	7400	-
0,09	2,0	370	1,7	705,1	**BF30G06-../D06LA4**	45	7400	-
0,09	1,7	435	1,45	817,1	**BF30G06-../D06LA4**	45	7400	-
0,09	1,5	500	1,25	961,1	**BF30G06-../D06LA4**	45	7400	-
0,09	1,2	630	1,0	1150	**BF30G06-../D06LA4**	45	7400	-
0,09	1,1	690	0,91	1286	**BF30G06-../D06LA4**	45	7400	-
0,09	1,0	770	0,82	1404	**BF30G06-../D06LA4**	45	7400	-
0,09	3,0	285	3,2	459,1	**BF40Z-../D06LA4**	53	10600	-
0,09	2,7	315	2,9	514,6	**BF40Z-../D06LA4**	53	10600	-
0,09	2,4	355	2,5	566,1	**BF40Z-../D06LA4**	53	10600	-
0,09	1,5	350	2,9	928,9	**BF40G10-../D06LA4**	58	10600	-
0,09	1,3	420	2,4	1106	**BF40G10-../D06LA4**	58	10600	-
0,09	1,1	540	1,85	1324	**BF40G10-../D06LA4**	58	10600	-
0,09	0,95	640	1,55	1484	**BF40G10-../D06LA4**	58	10600	-
0,09	0,75	840	1,2	1810	**BF40G10-../D06LA4**	58	10600	-
0,09	0,7	910	1,1	1997	**BF40G10-../D06LA4**	58	10600	-
0,09	1,2	500	2,8	1203	**BF50G10-../D06LA4**	86	13600	-
0,09	1,0	620	2,3	1359	**BF50G10-../D06LA4**	86	13600	-
0,09	0,9	680	2,1	1520	**BF50G10-../D06LA4**	86	13600	-
0,09	0,85	730	1,9	1684	**BF50G10-../D06LA4**	86	13600	-
0,09	0,7	920	1,5	2059	**BF50G10-../D06LA4**	86	13600	-
0,09	0,6	1120	1,25	2360	**BF50G10-../D06LA4**	86	13600	-

Крутящий момент обозначенный (*) является максимально допустимым значением при коэффициенте эксплуатации f_B=1,0.

0,09 кВт

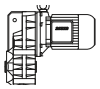

P_N	50 Гц			i	Тип	m	F_{RN}	F_{RV}
	n_2	M_2	f_B					
[кВт]	[об/мин]	[Нм]	[—]	[:1]		[кг]	[N]	[N]
0,09	0,7	780	3,2	1955	**BF60G20-../D06LA4**	134	15300	43300
0,09	0,65	860	2,9	2172	**BF60G20-../D06LA4**	134	15300	43300
0,09	0,49	1250	2,0	2781	**BF60G20-../D06LA4**	134	15300	43300
0,09	0,42	1540	1,6	3237	**BF60G20-../D06LA4**	134	15300	43300
0,09	0,35	1950	1,3	3883	**BF60G20-../D06LA4**	134	15300	43300
0,09	0,3	2350	1,05	4646	**BF60G20-../D06LA4**	134	15300	43300
0,09	0,34	2000	2,9	4090	**BF70G20-../D06LA4**	212	16100	47700
0,09	0,3	2350	2,4	4542	**BF70G20-../D06LA4**	212	16100	47700
0,09	0,27	2650	2,2	5124	**BF70G20-../D06LA4**	212	16100	47700
0,09	0,24	3050	1,85	5691	**BF70G20-../D06LA4**	212	16100	47700
0,09	0,21	3600	1,6	6530	**BF70G20-../D06LA4**	212	16100	47700
0,09	0,19	4000	1,45	7248	**BF70G20-../D06LA4**	212	16100	47700
0,09	0,17	4550	1,25	8052	**BF70G20-../D06LA4**	212	16100	47700

0,11 кВт

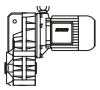

P_N	50 Гц			i	Тип	m	F_{RN}	F_{RV}
	n_2	M_2	f_B					
[кВт]	[об/мин]	[Нм]	[—]	[:1]		[кг]	[N]	[N]
0,11	9,0	116	2,1	151,2	**BF10Z-../D04LA4**	21	6400	-
0,11	8,2	128	1,9	166,2	**BF10Z-../D04LA4**	21	6400	-
0,11	7,5	140	1,7	180,1	**BF10Z-../D04LA4**	21	6400	-
0,11	6,9	152	1,6	198,0	**BF10Z-../D04LA4**	21	6400	-
0,11	6,3	166	1,45	214,5	**BF10Z-../D04LA4**	21	6400	-
0,11	5,8	181	1,35	235,8	**BF10Z-../D04LA4**	21	6400	-
0,11	5,3	198	1,2	257,4	**BF10Z-../D04LA4**	21	6400	-
0,11	4,8	215	1,1	283,1	**BF10Z-../D04LA4**	21	6400	-
0,11	4,2	250	0,96	324,3	**BF10Z-../D04LA4**	21	6400	-
0,11	3,8	275	0,87	356,6	**BF10Z-../D04LA4**	21	6400	-
0,11	3,6	290	0,83	380,2	**BF10Z-../D04LA4**	21	6400	-
0,11	3,2	280	0,93	424,5	**BF10G06-../D04LA4**	25	6400	-
0,11	2,6	260*	1,0	536,0	**BF10G06-../D04LA4**	25	6400	-
0,11	2,1	260*	1,0	643,8	**BF10G06-../D04LA4**	25	6400	-
0,11	1,8	260*	1,0	768,2	**BF10G06-../D04LA4**	25	6400	-
0,11	1,6	260*	1,0	845,1	**BF10G06-../D04LA4**	25	6400	-
0,11	1,4	260*	1,0	994,0	**BF10G06-../D04LA4**	25	6400	-
0,11	1,2	260*	1,0	1190	**BF10G06-../D04LA4**	25	6400	-
0,11	0,95	260*	1,0	1452	**BF10G06-../D04LA4**	25	6400	-
0,11	0,8	260*	1,0	1744	**BF10G06-../D04LA4**	25	6400	-
0,11	0,65	260*	1,0	2096	**BF10G06-../D04LA4**	25	6400	-
0,11	0,55	260*	1,0	2467	**BF10G06-../D04LA4**	25	6400	-
0,11	0,46	260*	1,0	2952	**BF10G06-../D04LA4**	25	6400	-
0,11	0,42	260*	1,0	3220	**BF10G06-../D04LA4**	25	6400	-
0,11	0,35	260*	1,0	3942	**BF10G06-../D04LA4**	25	6400	-
0,11	0,3	260*	1,0	4569	**BF10G06-../D04LA4**	25	6400	-
0,11	0,24	260*	1,0	5709	**BF10G06-../D04LA4**	25	6400	-
0,11	0,21	260*	1,0	6550	**BF10G06-../D04LA4**	25	6400	-
0,11	0,19	260*	1,0	7144	**BF10G06-../D04LA4**	25	6400	-
0,11	0,16	260*	1,0	8681	**BF10G06-../D04LA4**	25	6400	-
0,11	0,15	260*	1,0	9471	**BF10G06-../D04LA4**	25	6400	-
0,11	8,3	126	3,3	164,3	**BF20Z-../D04LA4**	28	7900	-
0,11	7,5	140	3,0	180,8	**BF20Z-../D04LA4**	28	7900	-
0,11	6,9	152	2,8	197,1	**BF20Z-../D04LA4**	28	7900	-
0,11	6,3	166	2,5	216,9	**BF20Z-../D04LA4**	28	7900	-
0,11	5,8	181	2,3	235,9	**BF20Z-../D04LA4**	28	7900	-
0,11	5,3	198	2,1	259,6	**BF20Z-../D04LA4**	28	7900	-
0,11	4,6	225	1,85	295,5	**BF20Z-../D04LA4**	28	7900	-
0,11	4,2	250	1,7	325,2	**BF20Z-../D04LA4**	28	7900	-
0,11	4,0	260	1,6	339,1	**BF20Z-../D04LA4**	28	7900	-
0,11	3,7	280	1,5	373,1	**BF20Z-../D04LA4**	28	7900	-
0,11	3,3	315	1,35	418,1	**BF20Z-../D04LA4**	28	7900	-
0,11	3,0	350	1,2	460,0	**BF20Z-../D04LA4**	28	7900	-
0,11	2,7	330	1,4	513,7	**BF20G06-../D04LA4**	31	7900	-
0,11	2,2	415	1,1	617,0	**BF20G06-../D04LA4**	31	7900	-

Крутящий момент обозначенный (*) является максимально допустимым значением при коэффициенте эксплуатации f_B=1,0.

0,11 кВт

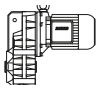

P_N	50 Гц			i	Тип	m	F_{RN}	F_{RV}
	n_2	M_2	f_B					
[кВт]	[об/мин]	[Нм]	[—]	[:1]		[кг]	[N]	[N]
0,11	1,9	490	0,94	736,1	**BF20G06-../D04LA4**	31	7900	-
0,11	1,7	550	0,84	810,0	**BF20G06-../D04LA4**	31	7900	-
0,11	1,5	460*	1,0	952,7	**BF20G06-../D04LA4**	31	7900	-
0,11	1,2	460*	1,0	1140	**BF20G06-../D04LA4**	31	7900	-
0,11	1,0	460*	1,0	1392	**BF20G06-../D04LA4**	31	7900	-
0,11	0,9	460*	1,0	1533	**BF20G06-../D04LA4**	31	7900	-
0,11	0,8	460*	1,0	1764	**BF20G06-../D04LA4**	31	7900	-
0,11	0,65	460*	1,0	2192	**BF20G06-../D04LA4**	31	7900	-
0,11	0,55	460*	1,0	2579	**BF20G06-../D04LA4**	31	7900	-
0,11	0,48	460*	1,0	2829	**BF20G06-../D04LA4**	31	7900	-
0,11	0,44	460*	1,0	3086	**BF20G06-../D04LA4**	31	7900	-
0,11	0,36	460*	1,0	3778	**BF20G06-../D04LA4**	31	7900	-
0,11	0,31	460*	1,0	4379	**BF20G06-../D04LA4**	31	7900	-
0,11	0,25	460*	1,0	5471	**BF20G06-../D04LA4**	31	7900	-
0,11	0,2	460*	1,0	6847	**BF20G06-../D04LA4**	31	7900	-
0,11	0,17	460*	1,0	8320	**BF20G06-../D04LA4**	31	7900	-
0,11	0,15	460*	1,0	9077	**BF20G06-../D04LA4**	31	7900	-
0,11	2,2	415	1,5	622,4	**BF30G06-../D04LA4**	41	7400	-
0,11	2,0	465	1,35	705,1	**BF30G06-../D04LA4**	41	7400	-
0,11	1,7	550	1,15	817,1	**BF30G06-../D04LA4**	41	7400	-
0,11	1,5	620	1,0	961,1	**BF30G06-../D04LA4**	41	7400	-
0,11	1,2	790	0,8	1150	**BF30G06-../D04LA4**	41	7400	-
0,11	1,1	630*	1,0	1286	**BF30G06-../D04LA4**	41	7400	-
0,11	1,0	630*	1,0	1404	**BF30G06-../D04LA4**	41	7400	-
0,11	0,85	630*	1,0	1686	**BF30G06-../D04LA4**	41	7400	-
0,11	0,7	630*	1,0	2026	**BF30G06-../D04LA4**	41	7400	-
0,11	0,6	630*	1,0	2386	**BF30G06-../D04LA4**	41	7400	-
0,11	0,48	630*	1,0	2854	**BF30G06-../D04LA4**	41	7400	-
0,11	0,39	630*	1,0	3493	**BF30G06-../D04LA4**	41	7400	-
0,11	0,36	630*	1,0	3811	**BF30G06-../D04LA4**	41	7400	-
0,11	0,31	630*	1,0	4417	**BF30G06-../D04LA4**	41	7400	-
0,11	0,27	630*	1,0	5060	**BF30G06-../D04LA4**	41	7400	-
0,11	0,22	630*	1,0	6333	**BF30G06-../D04LA4**	41	7400	-
0,11	0,19	630*	1,0	7206	**BF30G06-../D04LA4**	41	7400	-
0,11	0,18	630*	1,0	7861	**BF30G06-../D04LA4**	41	7400	-
0,11	0,15	630*	1,0	9157	**BF30G06-../D04LA4**	41	7400	-

0,12 кВт

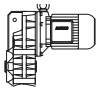

P_N	50 Гц			i	Тип	m	F_{RN}	F_{RV}
	n_2	M_2	f_B					
[кВт]	[об/мин]	[Нм]	[—]	[:1]		[кг]	[N]	[N]
0,12	153	7,4	9,5	9,21	**BF06-../DPE05LA4**	10	1900	-
0,12	117	9,7	7,7	12,07	**BF06-../DPE05LA4**	10	2000	-
0,12	99	11,5	7,4	14,21	**BF06-../DPE05LA4**	10	2100	-
0,12	83	13,8	6,9	16,99	**BF06-../DPE05LA4**	10	2500	-
0,12	69	16,6	5,7	20,42	**BF06-../DPE05LA4**	10	2700	-
0,12	53	21,5	4,4	26,76	**BF06-../DPE05LA4**	10	3000	-
0,12	45	25	3,8	31,50	**BF06-../DPE05LA4**	10	3200	-
0,12	37,5	30,5	3,1	37,69	**BF06-../DPE05LA4**	10	3500	-
0,12	30,5	37,5	2,5	46,14	**BF06-../DPE05LA4**	10	3800	-
0,12	24,5	46,5	2,0	58,33	**BF06-../DPE05LA4**	10	4000	-
0,12	21,5	53	1,8	66,82	**BF06-../DPE05LA4**	10	4000	-
0,12	17	67	1,4	83,61	**BF06-../DPE05LA4**	10	4000	-
0,12	15	76	1,25	95,16	**BF06-../DPE05LA4**	10	4000	-
0,12	13	88	0,92	110,8	**BF06-../DPE05LA4**	10	4000	-
0,12	15,5	73	3,3	90,91	**BF10-../DPE06LA4**	23	5400	-
0,12	14,5	79	3,0	99,97	**BF10-../DPE06LA4**	23	5600	-
0,12	12,5	91	2,6	112,3	**BF10-../DPE06LA4**	23	5900	-
0,12	11,5	99	2,4	123,5	**BF10-../DPE06LA4**	23	6100	-
0,12	11	104	2,3	128,9	**BF10-../DPE06LA4**	23	6200	-
0,12	9,9	115	2,1	141,8	**BF10-../DPE06LA4**	23	6400	-
0,12	9,3	123	1,95	151,2	**BF10Z-../DPE06LA4**	24	6400	-
0,12	8,5	134	1,8	166,2	**BF10Z-../DPE06LA4**	24	6400	-

Крутящий момент обозначенный (*) является максимально допустимым значением при коэффициенте эксплуатации f_B=1,0.

0,12 кВт

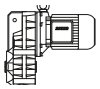

P_N	50 Гц			i	Тип	m	F_{RN}	F_{RV}
	n_2	M_2	f_B					
[кВт]	[об/мин]	[Нм]	[—]	[:1]		[кг]	[N]	[N]
0,12	7,8	146	1,65	180,1	**BF10Z-../DPE06LA4**	24	6400	-
0,12	7,1	161	1,5	198,0	**BF10Z-../DPE06LA4**	24	6400	-
0,12	6,6	173	1,4	214,5	**BF10Z-../DPE06LA4**	24	6400	-
0,12	6,0	191	1,25	235,8	**BF10Z-../DPE06LA4**	24	6400	-
0,12	5,5	205	1,15	257,4	**BF10Z-../DPE06LA4**	24	6400	-
0,12	5,0	225	1,05	283,1	**BF10Z-../DPE06LA4**	24	6400	-
0,12	4,4	260	0,92	324,3	**BF10Z-../DPE06LA4**	24	6400	-
0,12	4,0	285	0,84	356,6	**BF10Z-../DPE06LA4**	24	6400	-
0,12	3,8	260	1,0	377,9	**BF10G06-../DPE06LA4**	28	6400	-
0,12	3,3	300	0,87	424,5	**BF10G06-../DPE06LA4**	28	6400	-
0,12	2,7	260*	1,0	536,0	**BF10G06-../DPE06LA4**	28	6400	-
0,12	2,2	260*	1,0	643,8	**BF10G06-../DPE06LA4**	28	6400	-
0,12	1,9	260*	1,0	768,2	**BF10G06-../DPE06LA4**	28	6400	-
0,12	1,7	260*	1,0	845,1	**BF10G06-../DPE06LA4**	28	6400	-
0,12	1,5	260*	1,0	994,0	**BF10G06-../DPE06LA4**	28	6400	-
0,12	1,2	260*	1,0	1190	**BF10G06-../DPE06LA4**	28	6400	-
0,12	1,0	260*	1,0	1452	**BF10G06-../DPE06LA4**	28	6400	-
0,12	0,85	260*	1,0	1744	**BF10G06-../DPE06LA4**	28	6400	-
0,12	0,7	260*	1,0	2096	**BF10G06-../DPE06LA4**	28	6400	-
0,12	0,6	260*	1,0	2467	**BF10G06-../DPE06LA4**	28	6400	-
0,12	0,48	260*	1,0	2952	**BF10G06-../DPE06LA4**	28	6400	-
0,12	0,44	260*	1,0	3220	**BF10G06-../DPE06LA4**	28	6400	-
0,12	0,36	260*	1,0	3942	**BF10G06-../DPE06LA4**	28	6400	-
0,12	0,31	260*	1,0	4569	**BF10G06-../DPE06LA4**	28	6400	-
0,12	0,25	260*	1,0	5709	**BF10G06-../DPE06LA4**	28	6400	-
0,12	0,22	260*	1,0	6550	**BF10G06-../DPE06LA4**	28	6400	-
0,12	0,2	260*	1,0	7144	**BF10G06-../DPE06LA4**	28	6400	-
0,12	0,17	260*	1,0	8681	**BF10G06-../DPE06LA4**	28	6400	-
0,12	0,15	260*	1,0	9471	**BF10G06-../DPE06LA4**	28	6400	-
0,12	8,6	133	3,2	164,3	**BF20Z-../DPE06LA4**	31	7900	-
0,12	7,8	146	2,9	180,8	**BF20Z-../DPE06LA4**	31	7900	-
0,12	7,2	159	2,6	197,1	**BF20Z-../DPE06LA4**	31	7900	-
0,12	6,5	176	2,4	216,9	**BF20Z-../DPE06LA4**	31	7900	-
0,12	6,0	191	2,2	235,9	**BF20Z-../DPE06LA4**	31	7900	-
0,12	5,4	210	2,0	259,6	**BF20Z-../DPE06LA4**	31	7900	-
0,12	4,8	235	1,8	295,5	**BF20Z-../DPE06LA4**	31	7900	-
0,12	4,4	260	1,6	325,2	**BF20Z-../DPE06LA4**	31	7900	-
0,12	4,2	270	1,55	339,1	**BF20Z-../DPE06LA4**	31	7900	-
0,12	3,8	300	1,4	373,1	**BF20Z-../DPE06LA4**	31	7900	-
0,12	3,4	335	1,25	418,1	**BF20Z-../DPE06LA4**	31	7900	-
0,12	3,1	365	1,15	460,0	**BF20Z-../DPE06LA4**	31	7900	-
0,12	2,8	350	1,3	513,7	**BF20G06-../DPE06LA4**	34	7900	-
0,12	2,3	435	1,05	617,0	**BF20G06-../DPE06LA4**	34	7900	-
0,12	2,0	510	0,9	736,1	**BF20G06-../DPE06LA4**	34	7900	-
0,12	1,8	570	0,81	810,0	**BF20G06-../DPE06LA4**	34	7900	-
0,12	1,5	460*	1,0	952,7	**BF20G06-../DPE06LA4**	34	7900	-
0,12	1,3	460*	1,0	1140	**BF20G06-../DPE06LA4**	34	7900	-
0,12	1,1	460*	1,0	1392	**BF20G06-../DPE06LA4**	34	7900	-
0,12	0,95	460*	1,0	1533	**BF20G06-../DPE06LA4**	34	7900	-
0,12	0,8	460*	1,0	1764	**BF20G06-../DPE06LA4**	34	7900	-
0,12	0,65	460*	1,0	2192	**BF20G06-../DPE06LA4**	34	7900	-
0,12	0,55	460*	1,0	2579	**BF20G06-../DPE06LA4**	34	7900	-
0,12	0,5	460*	1,0	2829	**BF20G06-../DPE06LA4**	34	7900	-
0,12	0,46	460*	1,0	3086	**BF20G06-../DPE06LA4**	34	7900	-
0,12	0,38	460*	1,0	3778	**BF20G06-../DPE06LA4**	34	7900	-
0,12	0,32	460*	1,0	4379	**BF20G06-../DPE06LA4**	34	7900	-
0,12	0,26	460*	1,0	5471	**BF20G06-../DPE06LA4**	34	7900	-
0,12	0,21	460*	1,0	6847	**BF20G06-../DPE06LA4**	34	7900	-
0,12	0,17	460*	1,0	8320	**BF20G06-../DPE06LA4**	34	7900	-
0,12	0,16	460*	1,0	9077	**BF20G06-../DPE06LA4**	34	7900	-
0,12	6,3	181	3,2	224,8	**BF30Z-../DPE06LA4**	42	7400	-
0,12	5,7	200	2,9	247,3	**BF30Z-../DPE06LA4**	42	7400	-
0,12	5,4	210	2,7	263,5	**BF30Z-../DPE06LA4**	42	7400	-
0,12	4,9	230	2,5	289,8	**BF30Z-../DPE06LA4**	42	7400	-
0,12	4,6	245	2,3	310,7	**BF30Z-../DPE06LA4**	42	7400	-
0,12	4,1	275	2,1	341,8	**BF30Z-../DPE06LA4**	42	7400	-
0,12	3,8	300	1,9	375,1	**BF30Z-../DPE06LA4**	42	7400	-
0,12	3,4	335	1,7	412,6	**BF30Z-../DPE06LA4**	42	7400	-

Крутящий момент обозначенный (*) является максимально допустимым значением при коэффициенте эксплуатации f_B=1,0.

0,12 кВт

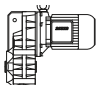

P_N	50 Гц			i	Тип	m	F_{RN}	F_{RV}
	n_2	M_2	f_B					
[кВт]	[об/мин]	[Нм]	[—]	[:1]		[кг]	[N]	[N]
0,12	3,1	365	1,6	463,3	**BF30Z-../DPE06LA4**	42	7400	-
0,12	2,7	420	1,35	537,0	**BF30Z-../DPE06LA4**	42	7400	-
0,12	2,4	475	1,2	590,7	**BF30Z-../DPE06LA4**	42	7400	-
0,12	2,3	435	1,45	622,4	**BF30G06-../DPE06LA4**	45	7400	-
0,12	2,0	510	1,25	705,1	**BF30G06-../DPE06LA4**	45	7400	-
0,12	1,8	570	1,1	817,1	**BF30G06-../DPE06LA4**	45	7400	-
0,12	1,5	690	0,91	961,1	**BF30G06-../DPE06LA4**	45	7400	-
0,12	1,3	630*	1,0	1150	**BF30G06-../DPE06LA4**	45	7400	-
0,12	1,1	630*	1,0	1286	**BF30G06-../DPE06LA4**	45	7400	-
0,12	1,0	630*	1,0	1404	**BF30G06-../DPE06LA4**	45	7400	-
0,12	0,85	630*	1,0	1686	**BF30G06-../DPE06LA4**	45	7400	-
0,12	0,7	630*	1,0	2026	**BF30G06-../DPE06LA4**	45	7400	-
0,12	0,6	630*	1,0	2386	**BF30G06-../DPE06LA4**	45	7400	-
0,12	0,5	630*	1,0	2854	**BF30G06-../DPE06LA4**	45	7400	-
0,12	0,41	630*	1,0	3493	**BF30G06-../DPE06LA4**	45	7400	-
0,12	0,37	630*	1,0	3811	**BF30G06-../DPE06LA4**	45	7400	-
0,12	0,32	630*	1,0	4417	**BF30G06-../DPE06LA4**	45	7400	-
0,12	0,28	630*	1,0	5060	**BF30G06-../DPE06LA4**	45	7400	-
0,12	0,23	630*	1,0	6333	**BF30G06-../DPE06LA4**	45	7400	-
0,12	0,2	630*	1,0	7206	**BF30G06-../DPE06LA4**	45	7400	-
0,12	0,18	630*	1,0	7861	**BF30G06-../DPE06LA4**	45	7400	-
0,12	0,16	630*	1,0	9157	**BF30G06-../DPE06LA4**	45	7400	-
0,12	4,1	275	3,3	346,8	**BF40Z-../DPE06LA4**	53	10600	-
0,12	3,7	305	3,0	381,5	**BF40Z-../DPE06LA4**	53	10600	-
0,12	3,4	335	2,7	417,3	**BF40Z-../DPE06LA4**	53	10600	-
0,12	3,1	365	2,5	459,1	**BF40Z-../DPE06LA4**	53	10600	-
0,12	2,8	405	2,2	514,6	**BF40Z-../DPE06LA4**	53	10600	-
0,12	2,5	455	2,0	566,1	**BF40Z-../DPE06LA4**	53	10600	-
0,12	2,0	365	2,7	731,6	**BF40G10-../DPE06LA4**	58	10600	-
0,12	1,6	490	2,0	928,9	**BF40G10-../DPE06LA4**	58	10600	-
0,12	1,3	640	1,55	1106	**BF40G10-../DPE06LA4**	58	10600	-
0,12	1,1	800	1,25	1324	**BF40G10-../DPE06LA4**	58	10600	-
0,12	0,95	940	1,05	1484	**BF40G10-../DPE06LA4**	58	10600	-
0,12	0,8	1000*	1,0	1810	**BF40G10-../DPE06LA4**	58	10600	-
0,12	0,75	1000*	1,0	1997	**BF40G10-../DPE06LA4**	58	10600	-
0,12	0,6	1000*	1,0	2536	**BF40G10-../DPE06LA4**	58	10600	-
0,12	0,5	1000*	1,0	2810	**BF40G10-../DPE06LA4**	58	10600	-
0,12	0,42	1000*	1,0	3346	**BF40G10-../DPE06LA4**	58	10600	-
0,12	0,36	1000*	1,0	3985	**BF40G10-../DPE06LA4**	58	10600	-
0,12	0,3	1000*	1,0	4784	**BF40G10-../DPE06LA4**	58	10600	-
0,12	0,26	1000*	1,0	5439	**BF40G10-../DPE06LA4**	58	10600	-
0,12	0,22	1000*	1,0	6377	**BF40G10-../DPE06LA4**	58	10600	-
0,12	0,18	1000*	1,0	7875	**BF40G10-../DPE06LA4**	58	10600	-
0,12	0,16	1000*	1,0	9042	**BF40G10-../DPE06LA4**	58	10600	-
0,12	2,9	395	3,3	496,4	**BF50Z-../DPE06LA4**	82	13600	-
0,12	2,6	440	3,0	555,2	**BF50Z-../DPE06LA4**	82	13600	-
0,12	1,7	465	3,0	864,5	**BF50G10-../DPE06LA4**	86	13600	-
0,12	1,4	590	2,4	1029	**BF50G10-../DPE06LA4**	86	13600	-
0,12	1,2	740	1,9	1203	**BF50G10-../DPE06LA4**	86	13600	-
0,12	1,1	800	1,75	1359	**BF50G10-../DPE06LA4**	86	13600	-
0,12	0,95	930	1,5	1520	**BF50G10-../DPE06LA4**	86	13600	-
0,12	0,85	1060	1,3	1684	**BF50G10-../DPE06LA4**	86	13600	-
0,12	0,7	1330	1,05	2059	**BF50G10-../DPE06LA4**	86	13600	-
0,12	0,6	1400*	1,0	2360	**BF50G10-../DPE06LA4**	86	13600	-
0,12	0,5	1400*	1,0	2810	**BF50G10-../DPE06LA4**	86	13600	-
0,12	0,42	1400*	1,0	3348	**BF50G10-../DPE06LA4**	86	13600	-
0,12	0,35	1400*	1,0	4019	**BF50G10-../DPE06LA4**	86	13600	-
0,12	0,28	1400*	1,0	5062	**BF50G10-../DPE06LA4**	86	13600	-
0,12	0,24	1400*	1,0	5935	**BF50G10-../DPE06LA4**	86	13600	-
0,12	0,2	1400*	1,0	7329	**BF50G10-../DPE06LA4**	86	13600	-
0,12	0,18	1400*	1,0	8120	**BF50G10-../DPE06LA4**	86	13600	-
0,12	0,16	1400*	1,0	9324	**BF50G10-../DPE06LA4**	86	13600	-
0,12	0,95	820	3,0	1494	**BF60G20-../DPE06LA4**	134	15300	43300
0,12	0,85	920	2,7	1658	**BF60G20-../DPE06LA4**	134	15300	43300
0,12	0,75	1080	2,3	1955	**BF60G20-../DPE06LA4**	134	15300	43300
0,12	0,65	1300	1,9	2172	**BF60G20-../DPE06LA4**	134	15300	43300
0,12	0,55	1580	1,6	2781	**BF60G20-../DPE06LA4**	134	15300	43300

Крутящий момент обозначенный (*) является максимально допустимым значением при коэффициенте эксплуатации f_B=1,0.

0,12 кВт

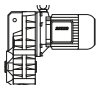

P_N	50 Гц			i	Тип	m	F_{RN}	F_{RV}
	n_2	M_2	f_B					
[кВт]	[об/мин]	[Нм]	[—]	[:1]		[кг]	[N]	[N]
0,12	0,44	2100	1,2	3237	**BF60G20-../DPE06LA4**	134	15300	43300
0,12	0,37	2500*	1,0	3883	**BF60G20-../DPE06LA4**	134	15300	43300
0,12	0,31	2500*	1,0	4646	**BF60G20-../DPE06LA4**	134	15300	43300
0,12	0,27	2500*	1,0	5241	**BF60G20-../DPE06LA4**	134	15300	43300
0,12	0,24	2500*	1,0	6014	**BF60G20-../DPE06LA4**	134	15300	43300
0,12	0,21	2500*	1,0	6679	**BF60G20-../DPE06LA4**	134	15300	43300
0,12	0,18	2500*	1,0	8235	**BF60G20-../DPE06LA4**	134	15300	43300
0,12	0,5	1800	3,2	2849	**BF70G20-../DPE06LA4**	212	16100	47700
0,12	0,41	2300	2,5	3417	**BF70G20-../DPE06LA4**	212	16100	47700
0,12	0,35	2750	2,1	4090	**BF70G20-../DPE06LA4**	212	16100	47700
0,12	0,31	3200	1,8	4542	**BF70G20-../DPE06LA4**	212	16100	47700
0,12	0,28	3600	1,6	5124	**BF70G20-../DPE06LA4**	212	16100	47700
0,12	0,25	4050	1,4	5691	**BF70G20-../DPE06LA4**	212	16100	47700
0,12	0,22	4700	1,2	6530	**BF70G20-../DPE06LA4**	212	16100	47700
0,12	0,2	5200	1,1	7248	**BF70G20-../DPE06LA4**	212	16100	47700
0,12	0,18	5700*	1,0	8052	**BF70G20-../DPE06LA4**	212	16100	47700

0,18 кВт

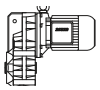

P_N	50 Гц			i	Тип	m	F_{RN}	F_{RV}
	n_2	M_2	f_B					
[кВт]	[об/мин]	[Нм]	[—]	[:1]		[кг]	[N]	[N]
0,18	183	9,3	7,3	7,66	**BF06-../DPE07LA4**	14	1800	-
0,18	153	11,2	6,3	9,21	**BF06-../DPE07LA4**	14	1900	-
0,18	116	14,8	5,1	12,07	**BF06-../DPE07LA4**	14	2000	-
0,18	99	17,3	4,9	14,21	**BF06-../DPE07LA4**	14	2100	-
0,18	83	20,5	4,6	16,99	**BF06-../DPE07LA4**	14	2500	-
0,18	69	24,5	3,9	20,42	**BF06-../DPE07LA4**	14	2700	-
0,18	53	32	3,0	26,76	**BF06-../DPE07LA4**	14	3000	-
0,18	44,5	38,5	2,5	31,50	**BF06-../DPE07LA4**	14	3200	-
0,18	37,5	45,5	2,1	37,69	**BF06-../DPE07LA4**	14	3500	-
0,18	30,5	56	1,7	46,14	**BF06-../DPE07LA4**	14	3800	-
0,18	24,5	70	1,35	58,33	**BF06-../DPE07LA4**	14	4000	-
0,18	21	81	1,15	66,82	**BF06-../DPE07LA4**	14	4000	-
0,18	17	101	0,94	83,61	**BF06-../DPE07LA4**	14	4000	-
0,18	15	114	0,83	95,16	**BF06-../DPE07LA4**	14	4000	-
0,18	23	74	3,2	61,55	**BF10-../DPE07LA4**	26	4700	-
0,18	21	81	3,0	67,69	**BF10-../DPE07LA4**	26	4900	-
0,18	18,5	92	2,6	77,55	**BF10-../DPE07LA4**	26	5100	-
0,18	16,5	104	2,3	85,27	**BF10-../DPE07LA4**	26	5300	-
0,18	15,5	110	2,2	90,91	**BF10-../DPE07LA4**	26	5400	-
0,18	14,5	118	2,0	99,97	**BF10-../DPE07LA4**	26	5600	-
0,18	12,5	137	1,75	112,3	**BF10-../DPE07LA4**	26	5900	-
0,18	11,5	149	1,6	123,5	**BF10-../DPE07LA4**	26	6100	-
0,18	11	156	1,55	128,9	**BF10-../DPE07LA4**	26	6200	-
0,18	9,9	173	1,4	141,8	**BF10-../DPE07LA4**	26	6400	-
0,18	9,3	184	1,3	151,2	**BF10Z-../DPE07LA4**	27	6400	-
0,18	8,5	200	1,2	166,2	**BF10Z-../DPE07LA4**	27	6400	-
0,18	7,8	220	1,1	180,1	**BF10Z-../DPE07LA4**	27	6400	-
0,18	7,1	240	1,0	198,0	**BF10Z-../DPE07LA4**	27	6400	-
0,18	6,6	260	0,92	214,5	**BF10Z-../DPE07LA4**	27	6400	-
0,18	6,0	285	0,84	235,8	**BF10Z-../DPE07LA4**	27	6400	-
0,18	13	132	3,2	110,2	**BF20-../DPE07LA4**	32	7300	-
0,18	11,5	149	2,8	123,5	**BF20-../DPE07LA4**	32	7600	-
0,18	10,5	163	2,6	135,9	**BF20-../DPE07LA4**	32	7900	-
0,18	10	171	2,5	141,2	**BF20Z-../DPE07LA4**	34	7900	-
0,18	9,1	188	2,2	155,4	**BF20Z-../DPE07LA4**	34	7900	-
0,18	8,6	199	2,1	164,3	**BF20Z-../DPE07LA4**	34	7900	-
0,18	7,8	220	1,9	180,8	**BF20Z-../DPE07LA4**	34	7900	-
0,18	7,2	235	1,8	197,1	**BF20Z-../DPE07LA4**	34	7900	-
0,18	6,5	260	1,6	216,9	**BF20Z-../DPE07LA4**	34	7900	-
0,18	6,0	285	1,45	235,9	**BF20Z-../DPE07LA4**	34	7900	-
0,18	5,4	315	1,35	259,6	**BF20Z-../DPE07LA4**	34	7900	-

Крутящий момент обозначенный (*) является максимально допустимым значением при коэффициенте эксплуатации f_B=1,0.

0,18 кВт

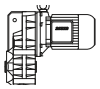

P_N	50 Гц			i	Тип	m	F_{RN}	F_{RV}
	n_2	M_2	f_B					
[кВт]	[об/мин]	[Нм]	[—]	[:1]		[кг]	[N]	[N]
0,18	4,8	355	1,2	295,5	**BF20Z-../DPE07LA4**	34	7900	-
0,18	4,4	390	1,1	325,2	**BF20Z-../DPE07LA4**	34	7900	-
0,18	4,2	405	1,05	339,1	**BF20Z-../DPE07LA4**	34	7900	-
0,18	3,8	450	0,93	373,1	**BF20Z-../DPE07LA4**	34	7900	-
0,18	3,4	500	0,84	418,1	**BF20Z-../DPE07LA4**	34	7900	-
0,18	2,8	550	0,84	513,7	**BF20G06-../DPE07LA4**	37	7900	-
0,18	9,3	184	3,1	150,7	**BF30Z-../DPE07LA4**	45	7400	-
0,18	8,5	200	2,9	165,8	**BF30Z-../DPE07LA4**	45	7400	-
0,18	8,0	210	2,7	176,6	**BF30Z-../DPE07LA4**	45	7400	-
0,18	7,3	235	2,4	194,3	**BF30Z-../DPE07LA4**	45	7400	-
0,18	6,3	270	2,1	224,8	**BF30Z-../DPE07LA4**	45	7400	-
0,18	5,7	300	1,9	247,3	**BF30Z-../DPE07LA4**	45	7400	-
0,18	5,4	315	1,85	263,5	**BF30Z-../DPE07LA4**	45	7400	-
0,18	4,9	350	1,65	289,8	**BF30Z-../DPE07LA4**	45	7400	-
0,18	4,6	370	1,55	310,7	**BF30Z-../DPE07LA4**	45	7400	-
0,18	4,1	415	1,4	341,8	**BF30Z-../DPE07LA4**	45	7400	-
0,18	3,8	450	1,3	375,1	**BF30Z-../DPE07LA4**	45	7400	-
0,18	3,4	500	1,15	412,6	**BF30Z-../DPE07LA4**	45	7400	-
0,18	3,1	550	1,05	463,3	**BF30Z-../DPE07LA4**	45	7400	-
0,18	2,7	630	0,91	537,0	**BF30Z-../DPE07LA4**	45	7400	-
0,18	2,4	710	0,81	590,7	**BF30Z-../DPE07LA4**	45	7400	-
0,18	2,3	680	0,93	622,4	**BF30G06-../DPE07LA4**	47	7400	-
0,18	6,3	270	3,3	222,4	**BF40Z-../DPE07LA4**	55	10600	-
0,18	5,6	305	3,0	253,2	**BF40Z-../DPE07LA4**	55	10600	-
0,18	5,1	335	2,7	278,5	**BF40Z-../DPE07LA4**	55	10600	-
0,18	4,8	355	2,5	295,1	**BF40Z-../DPE07LA4**	55	10600	-
0,18	4,4	390	2,3	324,7	**BF40Z-../DPE07LA4**	55	10600	-
0,18	4,1	415	2,2	346,8	**BF40Z-../DPE07LA4**	55	10600	-
0,18	3,7	460	1,95	381,5	**BF40Z-../DPE07LA4**	55	10600	-
0,18	3,4	500	1,8	417,3	**BF40Z-../DPE07LA4**	55	10600	-
0,18	3,1	550	1,65	459,1	**BF40Z-../DPE07LA4**	55	10600	-
0,18	2,8	610	1,5	514,6	**BF40Z-../DPE07LA4**	55	10600	-
0,18	2,5	680	1,3	566,1	**BF40Z-../DPE07LA4**	55	10600	-
0,18	2,4	520	1,9	597,3	**BF40G10-../DPE07LA4**	61	10600	-
0,18	2,0	650	1,55	731,6	**BF40G10-../DPE07LA4**	61	10600	-
0,18	1,6	850	1,2	928,9	**BF40G10-../DPE07LA4**	61	10600	-
0,18	1,3	1080	0,93	1106	**BF40G10-../DPE07LA4**	61	10600	-
0,18	4,0	425	3,1	354,0	**BF50Z-../DPE07LA4**	85	13600	-
0,18	3,6	475	2,7	392,8	**BF50Z-../DPE07LA4**	85	13600	-
0,18	3,2	530	2,5	439,3	**BF50Z-../DPE07LA4**	85	13600	-
0,18	2,9	590	2,2	496,4	**BF50Z-../DPE07LA4**	85	13600	-
0,18	2,6	660	1,95	555,2	**BF50Z-../DPE07LA4**	85	13600	-
0,18	2,1	620	2,3	680,9	**BF50G10-../DPE07LA4**	89	13600	-
0,18	1,7	800	1,75	864,5	**BF50G10-../DPE07LA4**	89	13600	-
0,18	1,4	1000	1,4	1029	**BF50G10-../DPE07LA4**	89	13600	-
0,18	1,2	1220	1,15	1203	**BF50G10-../DPE07LA4**	89	13600	-
0,18	1,1	1320	1,05	1359	**BF50G10-../DPE07LA4**	89	13600	-
0,18	1,5	870	2,9	937,6	**BF60G20-../DPE07LA4**	136	15300	43300
0,18	1,2	1120	2,2	1211	**BF60G20-../DPE07LA4**	136	15300	43300
0,18	0,95	1430	1,75	1494	**BF60G20-../DPE07LA4**	136	15300	43300
0,18	0,85	1600	1,55	1658	**BF60G20-../DPE07LA4**	136	15300	43300
0,18	0,75	1840	1,35	1955	**BF60G20-../DPE07LA4**	136	15300	43300
0,18	0,65	2150	1,15	2172	**BF60G20-../DPE07LA4**	136	15300	43300
0,18	0,75	1850	3,1	1912	**BF70G20-../DPE07LA4**	215	16100	47700
0,18	0,6	2350	2,4	2448	**BF70G20-../DPE07LA4**	215	16100	47700
0,18	0,5	2900	1,95	2849	**BF70G20-../DPE07LA4**	215	16100	47700
0,18	0,41	3700	1,55	3417	**BF70G20-../DPE07LA4**	215	16100	47700
0,18	0,35	4400	1,3	4090	**BF70G20-../DPE07LA4**	215	16100	47700
0,18	0,31	5000	1,15	4542	**BF70G20-../DPE07LA4**	215	16100	47700
0,18	0,28	5600	1,0	5124	**BF70G20-../DPE07LA4**	215	16100	47700

Крутящий момент обозначенный (*) является максимально допустимым значением при коэффициенте эксплуатации f_B=1,0.

0,25 кВт

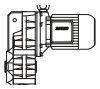

P_N	50 Гц			i	Тип	m	F_{RN}	F_{RV}
	n_2	M_2	f_B					
[кВт]	[об/мин]	[Нм]	[—]	[:1]		[кг]	[N]	[N]
0,25	255	9,3	6,7	5,72	**BF06-../DPE08MA4**	16	1600	-
0,25	188	12,6	5,4	7,66	**BF06-../DPE08MA4**	16	1800	-
0,25	157	15,2	4,6	9,21	**BF06-../DPE08MA4**	16	1900	-
0,25	120	19,8	3,8	12,07	**BF06-../DPE08MA4**	16	2000	-
0,25	102	23	3,7	14,21	**BF06-../DPE08MA4**	16	2100	-
0,25	85	28	3,4	16,99	**BF06-../DPE08MA4**	16	2500	-
0,25	71	33,5	2,8	20,42	**BF06-../DPE08MA4**	16	2700	-
0,25	54	44	2,2	26,76	**BF06-../DPE08MA4**	16	3000	-
0,25	46	51	1,85	31,50	**BF06-../DPE08MA4**	16	3200	-
0,25	38,5	62	1,55	37,69	**BF06-../DPE08MA4**	16	3500	-
0,25	31,5	75	1,25	46,14	**BF06-../DPE08MA4**	16	3800	-
0,25	25	95	1,0	58,33	**BF06-../DPE08MA4**	16	4000	-
0,25	22	108	0,88	66,82	**BF06-../DPE08MA4**	16	4000	-
0,25	30,5	78	3,1	47,35	**BF10-../DPE08MA4**	27	4250	-
0,25	28,5	83	2,9	51,28	**BF10-../DPE08MA4**	27	4400	-
0,25	26	91	2,6	56,39	**BF10-../DPE08MA4**	27	4550	-
0,25	23,5	101	2,4	61,55	**BF10-../DPE08MA4**	27	4700	-
0,25	21,5	111	2,2	67,69	**BF10-../DPE08MA4**	27	4900	-
0,25	19	125	1,9	77,55	**BF10-../DPE08MA4**	27	5100	-
0,25	17	140	1,7	85,27	**BF10-../DPE08MA4**	27	5300	-
0,25	16	149	1,6	90,91	**BF10-../DPE08MA4**	27	5400	-
0,25	14,5	164	1,45	99,97	**BF10-../DPE08MA4**	27	5600	-
0,25	13	183	1,3	112,3	**BF10-../DPE08MA4**	27	5900	-
0,25	12	198	1,2	123,5	**BF10-../DPE08MA4**	27	6100	-
0,25	9,6	245	0,98	151,2	**BF10Z-../DPE08MA4**	28	6400	-
0,25	8,7	270	0,89	166,2	**BF10Z-../DPE08MA4**	28	6400	-
0,25	8,0	295	0,81	180,1	**BF10Z-../DPE08MA4**	28	6400	-
0,25	16,5	144	2,9	87,31	**BF20-../DPE08MA4**	33	6600	-
0,25	14,5	164	2,6	100,2	**BF20-../DPE08MA4**	33	7000	-
0,25	13,5	176	2,4	110,2	**BF20-../DPE08MA4**	33	7300	-
0,25	12	198	2,1	123,5	**BF20-../DPE08MA4**	33	7600	-
0,25	11	215	1,95	135,9	**BF20-../DPE08MA4**	33	7900	-
0,25	10,5	225	1,85	141,2	**BF20Z-../DPE08MA4**	35	7900	-
0,25	9,3	255	1,65	155,4	**BF20Z-../DPE08MA4**	35	7900	-
0,25	8,8	270	1,55	164,3	**BF20Z-../DPE08MA4**	35	7900	-
0,25	8,0	295	1,4	180,8	**BF20Z-../DPE08MA4**	35	7900	-
0,25	7,4	320	1,3	197,1	**BF20Z-../DPE08MA4**	35	7900	-
0,25	6,7	355	1,2	216,9	**BF20Z-../DPE08MA4**	35	7900	-
0,25	6,2	385	1,1	235,9	**BF20Z-../DPE08MA4**	35	7900	-
0,25	5,6	425	0,99	259,6	**BF20Z-../DPE08MA4**	35	7900	-
0,25	4,9	485	0,87	295,5	**BF20Z-../DPE08MA4**	35	7900	-
0,25	13,5	176	3,3	107,6	**BF30-../DPE08MA4**	43	6700	-
0,25	12,5	191	3,0	118,3	**BF30-../DPE08MA4**	43	7000	-
0,25	12	198	2,9	124,7	**BF30-../DPE08MA4**	43	7100	-
0,25	11	215	2,7	137,1	**BF30-../DPE08MA4**	43	7400	-
0,25	9,6	245	2,3	150,7	**BF30Z-../DPE08MA4**	46	7400	-
0,25	8,7	270	2,1	165,8	**BF30Z-../DPE08MA4**	46	7400	-
0,25	8,2	290	2,0	176,6	**BF30Z-../DPE08MA4**	46	7400	-
0,25	7,5	315	1,85	194,3	**BF30Z-../DPE08MA4**	46	7400	-
0,25	6,5	365	1,6	224,8	**BF30Z-../DPE08MA4**	46	7400	-
0,25	5,9	400	1,45	247,3	**BF30Z-../DPE08MA4**	46	7400	-
0,25	5,5	430	1,35	263,5	**BF30Z-../DPE08MA4**	46	7400	-
0,25	5,0	475	1,2	289,8	**BF30Z-../DPE08MA4**	46	7400	-
0,25	4,7	500	1,15	310,7	**BF30Z-../DPE08MA4**	46	7400	-
0,25	4,3	550	1,05	341,8	**BF30Z-../DPE08MA4**	46	7400	-
0,25	3,9	610	0,94	375,1	**BF30Z-../DPE08MA4**	46	7400	-
0,25	3,5	680	0,85	412,6	**BF30Z-../DPE08MA4**	46	7400	-
0,25	8,5	280	3,2	171,2	**BF40Z-../DPE08MA4**	56	10600	-
0,25	7,7	310	2,9	188,3	**BF40Z-../DPE08MA4**	56	10600	-
0,25	7,2	330	2,7	202,2	**BF40Z-../DPE08MA4**	56	10600	-
0,25	6,5	365	2,5	222,4	**BF40Z-../DPE08MA4**	56	10600	-
0,25	5,7	415	2,2	253,2	**BF40Z-../DPE08MA4**	56	10600	-
0,25	5,2	455	2,0	278,5	**BF40Z-../DPE08MA4**	56	10600	-
0,25	4,9	485	1,85	295,1	**BF40Z-../DPE08MA4**	56	10600	-
0,25	4,5	530	1,7	324,7	**BF40Z-../DPE08MA4**	56	10600	-
0,25	4,2	560	1,6	346,8	**BF40Z-../DPE08MA4**	56	10600	-

Крутящий момент обозначенный (*) является максимально допустимым значением при коэффициенте эксплуатации f_B=1,0.

0,25 кВт

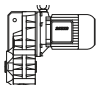

P_N	50 Гц			i	Тип	m	F_{RN}	F_{RV}
	n_2	M_2	f_B					
[кВт]	[об/мин]	[Нм]	[—]	[:1]		[кг]	[N]	[N]
0,25	3,8	620	1,45	381,5	**BF40Z-../DPE08MA4**	56	10600	-
0,25	3,5	680	1,3	417,3	**BF40Z-../DPE08MA4**	56	10600	-
0,25	3,2	740	1,2	459,1	**BF40Z-../DPE08MA4**	56	10600	-
0,25	2,8	850	1,05	514,6	**BF40Z-../DPE08MA4**	56	10600	-
0,25	2,6	910	0,99	566,1	**BF40Z-../DPE08MA4**	56	10600	-
0,25	2,5	760	1,3	597,3	**BF40G10-../DPE08MA4**	62	10600	-
0,25	2,0	980	1,0	731,6	**BF40G10-../DPE08MA4**	62	10600	-
0,25	5,9	400	3,3	247,5	**BF50Z-../DPE08MA4**	86	13600	-
0,25	5,3	450	2,9	276,8	**BF50Z-../DPE08MA4**	86	13600	-
0,25	4,6	510	2,5	316,6	**BF50Z-../DPE08MA4**	86	13600	-
0,25	4,1	580	2,2	354,0	**BF50Z-../DPE08MA4**	86	13600	-
0,25	3,7	640	2,0	392,8	**BF50Z-../DPE08MA4**	86	13600	-
0,25	3,3	720	1,8	439,3	**BF50Z-../DPE08MA4**	86	13600	-
0,25	3,0	790	1,65	496,4	**BF50Z-../DPE08MA4**	86	13600	-
0,25	2,6	910	1,45	555,2	**BF50Z-../DPE08MA4**	86	13600	-
0,25	2,2	890	1,55	680,9	**BF50G10-../DPE08MA4**	90	13600	-
0,25	1,7	1190	1,2	864,5	**BF50G10-../DPE08MA4**	90	13600	-
0,25	1,4	1480	0,95	1029	**BF50G10-../DPE08MA4**	90	13600	-
0,25	3,2	740	3,1	459,9	**BF60Z-../DPE08MA4**	130	15300	43300
0,25	2,9	820	2,8	510,3	**BF60Z-../DPE08MA4**	130	15300	43300
0,25	2,1	840	3,0	689,0	**BF60G20-../DPE08MA4**	137	15300	43300
0,25	1,8	1020	2,5	813,2	**BF60G20-../DPE08MA4**	137	15300	43300
0,25	1,6	1210	2,1	937,6	**BF60G20-../DPE08MA4**	137	15300	43300
0,25	1,2	1680	1,5	1211	**BF60G20-../DPE08MA4**	137	15300	43300
0,25	1,0	2000	1,25	1494	**BF60G20-../DPE08MA4**	137	15300	43300
0,25	0,9	2200	1,15	1658	**BF60G20-../DPE08MA4**	137	15300	43300
0,25	1,1	1810	3,1	1390	**BF70G20-../DPE08MA4**	216	16100	47700
0,25	0,9	2200	2,6	1621	**BF70G20-../DPE08MA4**	216	16100	47700
0,25	0,8	2550	2,2	1912	**BF70G20-../DPE08MA4**	216	16100	47700
0,25	0,6	3500	1,65	2448	**BF70G20-../DPE08MA4**	216	16100	47700
0,25	0,55	3850	1,5	2849	**BF70G20-../DPE08MA4**	216	16100	47700
0,25	0,43	5000	1,15	3417	**BF70G20-../DPE08MA4**	216	16100	47700
0,25	0,42	3450	3,0	3461	**BF80G40-../DPE08MA4**	340	39600	75000
0,25	0,38	4000	2,6	3843	**BF80G40-../DPE08MA4**	340	39600	75000
0,25	0,33	4900	2,1	4411	**BF80G40-../DPE08MA4**	340	39600	75000
0,25	0,3	5600	1,9	4895	**BF80G40-../DPE08MA4**	340	39600	75000
0,25	0,25	7200	1,45	5926	**BF80G40-../DPE08MA4**	340	39600	75000
0,25	0,21	9000	1,15	6999	**BF80G40-../DPE08MA4**	340	39600	75000
0,25	0,19	10200	1,05	7895	**BF80G40-../DPE08MA4**	340	39600	75000
0,25	0,25	7000	2,6	5888	**BF90G50-../DPE08MA4**	610	42800	120000
0,25	0,23	7800	2,4	6529	**BF90G50-../DPE08MA4**	610	42800	120000
0,25	0,2	9400	1,95	7533	**BF90G50-../DPE08MA4**	610	42800	120000
0,25	0,18	10700	1,75	8350	**BF90G50-../DPE08MA4**	610	42800	120000
0,25	0,16	12400	1,5	9348	**BF90G50-../DPE08MA4**	610	42800	120000

0,37 кВт

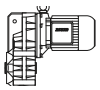

P_N	50 Гц			i	Тип	m	F_{RN}	F_{RV}
	n_2	M_2	f_B					
[кВт]	[об/мин]	[Нм]	[—]	[:1]		[кг]	[N]	[N]
0,37	255	13,8	4,5	5,72	**BF06-../DPE08LA4**	17	1600	-
0,37	189	18,6	3,7	7,66	**BF06-../DPE08LA4**	17	1800	-
0,37	157	22,5	3,1	9,21	**BF06-../DPE08LA4**	17	1900	-
0,37	120	29	2,6	12,07	**BF06-../DPE08LA4**	17	2000	-
0,37	102	34,5	2,5	14,21	**BF06-../DPE08LA4**	17	2100	-
0,37	86	41	2,3	16,99	**BF06-../DPE08LA4**	17	2500	-
0,37	71	49,5	1,9	20,42	**BF06-../DPE08LA4**	17	2700	-
0,37	54	65	1,45	26,76	**BF06-../DPE08LA4**	17	3000	-
0,37	46	76	1,25	31,50	**BF06-../DPE08LA4**	17	3200	-
0,37	38,5	91	1,05	37,69	**BF06-../DPE08LA4**	17	3500	-
0,37	31,5	112	0,85	46,14	**BF06-../DPE08LA4**	17	3800	-

Крутящий момент обозначенный (*) является максимально допустимым значением при коэффициенте эксплуатации f_B=1,0.

0,37 кВт

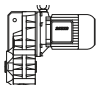

P_N	50 Гц			i	Тип	m	F_{RN}	F_{RV}
	n_2	M_2	f_B					
[кВт]	[об/мин]	[Нм]	[—]	[:1]		[кг]	[N]	[N]
0,37	46,5	75	3,2	31,31	**BF10-../DPE08LA4**	28	3600	-
0,37	40	88	2,7	36,15	**BF10-../DPE08LA4**	28	3800	-
0,37	36,5	96	2,5	39,75	**BF10-../DPE08LA4**	28	3950	-
0,37	34	103	2,3	43,06	**BF10-../DPE08LA4**	28	4100	-
0,37	31	113	2,1	47,35	**BF10-../DPE08LA4**	28	4250	-
0,37	28,5	123	1,95	51,28	**BF10-../DPE08LA4**	28	4400	-
0,37	26	135	1,8	56,39	**BF10-../DPE08LA4**	28	4550	-
0,37	23,5	150	1,6	61,55	**BF10-../DPE08LA4**	28	4700	-
0,37	21,5	164	1,45	67,69	**BF10-../DPE08LA4**	28	4900	-
0,37	19	185	1,3	77,55	**BF10-../DPE08LA4**	28	5100	-
0,37	17	205	1,15	85,27	**BF10-../DPE08LA4**	28	5300	-
0,37	16	220	1,1	90,91	**BF10-../DPE08LA4**	28	5400	-
0,37	14,5	240	1,0	99,97	**BF10-../DPE08LA4**	28	5600	-
0,37	13	270	0,89	112,3	**BF10-../DPE08LA4**	28	5900	-
0,37	12	290	0,83	123,5	**BF10-../DPE08LA4**	28	6100	-
0,37	27,5	128	3,3	53,43	**BF20-../DPE08LA4**	35	5500	-
0,37	25	141	3,0	58,24	**BF20-../DPE08LA4**	35	5600	-
0,37	23	153	2,7	64,08	**BF20-../DPE08LA4**	35	5900	-
0,37	21	168	2,5	69,70	**BF20-../DPE08LA4**	35	6100	-
0,37	19	185	2,3	76,69	**BF20-../DPE08LA4**	35	6300	-
0,37	17	205	2,0	87,31	**BF20-../DPE08LA4**	35	6600	-
0,37	15,5	225	1,85	96,08	**BF20-../DPE08LA4**	35	6900	-
0,37	14,5	240	1,75	100,2	**BF20-../DPE08LA4**	35	7000	-
0,37	13,5	260	1,6	110,2	**BF20-../DPE08LA4**	35	7300	-
0,37	12	290	1,45	123,5	**BF20-../DPE08LA4**	35	7600	-
0,37	11	320	1,3	135,9	**BF20-../DPE08LA4**	35	7900	-
0,37	10,5	335	1,25	141,2	**BF20Z-../DPE08LA4**	37	7900	-
0,37	9,3	375	1,1	155,4	**BF20Z-../DPE08LA4**	37	7900	-
0,37	8,8	400	1,05	164,3	**BF20Z-../DPE08LA4**	37	7900	-
0,37	8,0	440	0,95	180,8	**BF20Z-../DPE08LA4**	37	7900	-
0,37	7,4	475	0,88	197,1	**BF20Z-../DPE08LA4**	37	7900	-
0,37	6,7	520	0,81	216,9	**BF20Z-../DPE08LA4**	37	7900	-
0,37	20,5	172	3,3	72,13	**BF30-../DPE08LA4**	45	5700	-
0,37	18,5	191	3,0	79,34	**BF30-../DPE08LA4**	45	5900	-
0,37	17	205	2,8	87,08	**BF30-../DPE08LA4**	45	6200	-
0,37	15,5	225	2,6	95,79	**BF30-../DPE08LA4**	45	6400	-
0,37	13,5	260	2,2	107,6	**BF30-../DPE08LA4**	45	6700	-
0,37	12,5	280	2,1	118,3	**BF30-../DPE08LA4**	45	7000	-
0,37	12	290	2,0	124,7	**BF30-../DPE08LA4**	45	7100	-
0,37	11	320	1,8	137,1	**BF30-../DPE08LA4**	45	7400	-
0,37	9,6	365	1,6	150,7	**BF30Z-../DPE08LA4**	48	7400	-
0,37	8,8	400	1,45	165,8	**BF30Z-../DPE08LA4**	48	7400	-
0,37	8,2	430	1,35	176,6	**BF30Z-../DPE08LA4**	48	7400	-
0,37	7,5	470	1,2	194,3	**BF30Z-../DPE08LA4**	48	7400	-
0,37	6,5	540	1,05	224,8	**BF30Z-../DPE08LA4**	48	7400	-
0,37	5,9	590	0,97	247,3	**BF30Z-../DPE08LA4**	48	7400	-
0,37	5,5	640	0,9	263,5	**BF30Z-../DPE08LA4**	48	7400	-
0,37	5,0	700	0,82	289,8	**BF30Z-../DPE08LA4**	48	7400	-
0,37	12	290	3,1	124,5	**BF40-../DPE08LA4**	54	10200	-
0,37	11	320	2,8	137,0	**BF40-../DPE08LA4**	54	10600	-
0,37	10,5	335	2,7	141,4	**BF40Z-../DPE08LA4**	58	10600	-
0,37	9,3	375	2,4	155,6	**BF40Z-../DPE08LA4**	58	10600	-
0,37	8,5	415	2,2	171,2	**BF40Z-../DPE08LA4**	58	10600	-
0,37	7,7	455	2,0	188,3	**BF40Z-../DPE08LA4**	58	10600	-
0,37	7,2	490	1,85	202,2	**BF40Z-../DPE08LA4**	58	10600	-
0,37	6,5	540	1,65	222,4	**BF40Z-../DPE08LA4**	58	10600	-
0,37	5,8	600	1,5	253,2	**BF40Z-../DPE08LA4**	58	10600	-
0,37	5,2	670	1,35	278,5	**BF40Z-../DPE08LA4**	58	10600	-
0,37	4,9	720	1,25	295,1	**BF40Z-../DPE08LA4**	58	10600	-
0,37	4,5	780	1,15	324,7	**BF40Z-../DPE08LA4**	58	10600	-
0,37	4,2	840	1,05	346,8	**BF40Z-../DPE08LA4**	58	10600	-
0,37	3,8	920	0,98	381,5	**BF40Z-../DPE08LA4**	58	10600	-
0,37	3,5	1000	0,9	417,3	**BF40Z-../DPE08LA4**	58	10600	-
0,37	3,2	1100	0,82	459,1	**BF40Z-../DPE08LA4**	58	10600	-
0,37	2,5	1220	0,82	597,3	**BF40G10-../DPE08LA4**	63	10600	-
0,37	7,9	445	2,9	183,5	**BF50Z-../DPE08LA4**	88	13600	-

Крутящий момент обозначенный (*) является максимально допустимым значением при коэффициенте эксплуатации f_B=1,0.

0,37 кВт

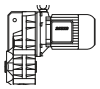

P_N	50 Гц			i	Тип	m	F_{RN}	F_{RV}
	n_2	M_2	f_B					
[кВт]	[об/мин]	[Нм]	[—]	[:1]		[кг]	[N]	[N]
0,37	7,1	495	2,6	205,2	**BF50Z-../DPE08LA4**	88	13600	-
0,37	5,9	590	2,2	247,5	**BF50Z-../DPE08LA4**	88	13600	-
0,37	5,3	660	1,95	276,8	**BF50Z-../DPE08LA4**	88	13600	-
0,37	4,6	760	1,7	316,6	**BF50Z-../DPE08LA4**	88	13600	-
0,37	4,1	860	1,5	354,0	**BF50Z-../DPE08LA4**	88	13600	-
0,37	3,7	950	1,35	392,8	**BF50Z-../DPE08LA4**	88	13600	-
0,37	3,3	1070	1,2	439,3	**BF50Z-../DPE08LA4**	88	13600	-
0,37	3,0	1170	1,1	496,4	**BF50Z-../DPE08LA4**	88	13600	-
0,37	2,7	1300	1,0	555,2	**BF50Z-../DPE08LA4**	88	13600	-
0,37	2,6	1180	1,2	555,9	**BF50G10-../DPE08LA4**	92	13600	-
0,37	2,2	1410	0,99	680,9	**BF50G10-../DPE08LA4**	92	13600	-
0,37	5,0	700	3,3	293,4	**BF60Z-../DPE08LA4**	131	15300	43300
0,37	4,5	780	2,9	325,6	**BF60Z-../DPE08LA4**	131	15300	43300
0,37	3,9	900	2,6	380,0	**BF60Z-../DPE08LA4**	131	15300	43300
0,37	3,5	1000	2,3	421,6	**BF60Z-../DPE08LA4**	131	15300	43300
0,37	3,2	1100	2,1	459,9	**BF60Z-../DPE08LA4**	131	15300	43300
0,37	2,9	1210	1,9	510,3	**BF60Z-../DPE08LA4**	131	15300	43300
0,37	2,6	1120	2,2	569,3	**BF60G20-../DPE08LA4**	139	15300	43300
0,37	2,1	1390	1,8	689,0	**BF60G20-../DPE08LA4**	139	15300	43300
0,37	1,8	1650	1,5	813,2	**BF60G20-../DPE08LA4**	139	15300	43300
0,37	1,6	1930	1,3	937,6	**BF60G20-../DPE08LA4**	139	15300	43300
0,37	1,2	2600	0,96	1211	**BF60G20-../DPE08LA4**	139	15300	43300
0,37	1,7	1820	3,1	872,1	**BF70G20-../DPE08LA4**	217	16100	47700
0,37	1,5	2050	2,8	1017	**BF70G20-../DPE08LA4**	217	16100	47700
0,37	1,1	2850	2,0	1390	**BF70G20-../DPE08LA4**	217	16100	47700
0,37	0,9	3500	1,65	1621	**BF70G20-../DPE08LA4**	217	16100	47700
0,37	0,8	3950	1,45	1912	**BF70G20-../DPE08LA4**	217	16100	47700
0,37	0,6	5400	1,05	2448	**BF70G20-../DPE08LA4**	217	16100	47700
0,37	0,6	4300	2,4	2422	**BF80G40-../DPE08LA4**	341	39600	75000
0,37	0,55	4400	2,4	2785	**BF80G40-../DPE08LA4**	341	39600	75000
0,37	0,47	5400	1,95	3092	**BF80G40-../DPE08LA4**	341	39600	75000
0,37	0,42	6200	1,7	3461	**BF80G40-../DPE08LA4**	341	39600	75000
0,37	0,38	7000	1,5	3843	**BF80G40-../DPE08LA4**	341	39600	75000
0,37	0,33	8400	1,25	4411	**BF80G40-../DPE08LA4**	341	39600	75000
0,37	0,3	9400	1,1	4895	**BF80G40-../DPE08LA4**	341	39600	75000
0,37	0,4	6300	2,9	3644	**BF90G50-../DPE08LA4**	612	42800	120000
0,37	0,34	7800	2,4	4366	**BF90G50-../DPE08LA4**	612	42800	120000
0,37	0,3	9200	2,0	4839	**BF90G50-../DPE08LA4**	612	42800	120000
0,37	0,25	11600	1,6	5888	**BF90G50-../DPE08LA4**	612	42800	120000
0,37	0,23	12800	1,45	6529	**BF90G50-../DPE08LA4**	612	42800	120000
0,37	0,2	15100	1,25	7533	**BF90G50-../DPE08LA4**	612	42800	120000
0,37	0,18	17100	1,1	8350	**BF90G50-../DPE08LA4**	612	42800	120000

0,55 кВт

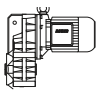

P_N	50 Гц			i	Тип	m	F_{RN}	F_{RV}
	n_2	M_2	f_B					
[кВт]	[об/мин]	[Нм]	[—]	[:1]		[кг]	[N]	[N]
0,55	250	21	3,0	5,72	**BF06-../DPE08XA4**	18	1600	-
0,55	187	28	2,4	7,66	**BF06-../DPE08XA4**	18	1800	-
0,55	156	33,5	2,1	9,21	**BF06-../DPE08XA4**	18	1900	-
0,55	119	44	1,7	12,07	**BF06-../DPE08XA4**	18	2000	-
0,55	101	52	1,65	14,21	**BF06-../DPE08XA4**	18	2100	-
0,55	85	61	1,55	16,99	**BF06-../DPE08XA4**	18	2500	-
0,55	71	73	1,3	20,42	**BF06-../DPE08XA4**	18	2700	-
0,55	54	97	0,98	26,76	**BF06-../DPE08XA4**	18	3000	-
0,55	45,5	115	0,83	31,50	**BF06-../DPE08XA4**	18	3200	-
0,55	72	72	3,3	20,05	**BF10-../DPE08XA4**	30	3000	-
0,55	62	84	2,9	23,28	**BF10-../DPE08XA4**	30	3200	-
0,55	56	93	2,6	25,60	**BF10-../DPE08XA4**	30	3350	-
0,55	51	102	2,4	28,47	**BF10-../DPE08XA4**	30	3450	-

Крутящий момент обозначенный (*) является максимально допустимым значением при коэффициенте эксплуатации f_B=1,0.

0,55 кВт

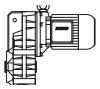

P_N	50 Гц			i	Тип	m	F_{RN}	F_{RV}
	n_2	M_2	f_B					
[кВт]	[об/мин]	[Нм]	[—]	[:1]		[кг]	[N]	[N]
0,55	46	114	2,1	31,31	**BF10-../DPE08XA4**	30	3600	-
0,55	40	131	1,85	36,15	**BF10-../DPE08XA4**	30	3800	-
0,55	36	145	1,65	39,75	**BF10-../DPE08XA4**	30	3950	-
0,55	33,5	156	1,55	43,06	**BF10-../DPE08XA4**	30	4100	-
0,55	30,5	172	1,4	47,35	**BF10-../DPE08XA4**	30	4250	-
0,55	28	187	1,3	51,28	**BF10-../DPE08XA4**	30	4400	-
0,55	25,5	205	1,15	56,39	**BF10-../DPE08XA4**	30	4550	-
0,55	23,5	220	1,1	61,55	**BF10-../DPE08XA4**	30	4700	-
0,55	21,5	240	1,0	67,69	**BF10-../DPE08XA4**	30	4900	-
0,55	18,5	280	0,86	77,55	**BF10-../DPE08XA4**	30	5100	-
0,55	40	131	3,2	35,85	**BF20-../DPE08XA4**	36	4650	-
0,55	34,5	152	2,8	41,72	**BF20-../DPE08XA4**	36	4950	-
0,55	31,5	166	2,5	45,90	**BF20-../DPE08XA4**	36	5100	-
0,55	29,5	178	2,4	48,56	**BF20-../DPE08XA4**	36	5200	-
0,55	27	194	2,2	53,43	**BF20-../DPE08XA4**	36	5500	-
0,55	25	210	2,0	58,24	**BF20-../DPE08XA4**	36	5600	-
0,55	22,5	230	1,85	64,08	**BF20-../DPE08XA4**	36	5900	-
0,55	21	250	1,7	69,70	**BF20-../DPE08XA4**	36	6100	-
0,55	19	275	1,55	76,69	**BF20-../DPE08XA4**	36	6300	-
0,55	16,5	315	1,35	87,31	**BF20-../DPE08XA4**	36	6600	-
0,55	14,5	360	1,15	100,2	**BF20-../DPE08XA4**	36	7000	-
0,55	13	400	1,05	110,2	**BF20-../DPE08XA4**	36	7300	-
0,55	12	435	0,97	123,5	**BF20-../DPE08XA4**	36	7600	-
0,55	11	475	0,88	135,9	**BF20-../DPE08XA4**	36	7900	-
0,55	10,5	500	0,84	141,2	**BF20Z-../DPE08XA4**	38	7900	-
0,55	27,5	191	3,0	52,20	**BF30-../DPE08XA4**	46	5000	-
0,55	25	210	2,7	57,41	**BF30-../DPE08XA4**	46	5200	-
0,55	23,5	220	2,6	61,17	**BF30-../DPE08XA4**	46	5300	-
0,55	21,5	240	2,4	67,28	**BF30-../DPE08XA4**	46	5500	-
0,55	20	260	2,2	72,13	**BF30-../DPE08XA4**	46	5700	-
0,55	18,5	280	2,1	79,34	**BF30-../DPE08XA4**	46	5900	-
0,55	16,5	315	1,85	87,08	**BF30-../DPE08XA4**	46	6200	-
0,55	15	350	1,65	95,79	**BF30-../DPE08XA4**	46	6400	-
0,55	13,5	385	1,5	107,6	**BF30-../DPE08XA4**	46	6700	-
0,55	12,5	420	1,35	118,3	**BF30-../DPE08XA4**	46	7000	-
0,55	11,5	455	1,25	124,7	**BF30-../DPE08XA4**	46	7100	-
0,55	10,5	500	1,15	137,1	**BF30-../DPE08XA4**	46	7400	-
0,55	9,5	550	1,05	150,7	**BF30Z-../DPE08XA4**	48	7400	-
0,55	8,7	600	0,96	165,8	**BF30Z-../DPE08XA4**	48	7400	-
0,55	8,1	640	0,9	176,6	**BF30Z-../DPE08XA4**	48	7400	-
0,55	7,4	700	0,82	194,3	**BF30Z-../DPE08XA4**	48	7400	-
0,55	18,5	280	3,2	78,55	**BF40-../DPE08XA4**	55	8500	-
0,55	17,5	300	3,0	83,91	**BF40-../DPE08XA4**	55	8700	-
0,55	15,5	335	2,7	92,31	**BF40-../DPE08XA4**	55	9100	-
0,55	14,5	360	2,5	101,0	**BF40-../DPE08XA4**	55	9400	-
0,55	13	400	2,3	111,1	**BF40-../DPE08XA4**	55	9800	-
0,55	11,5	455	2,0	124,5	**BF40-../DPE08XA4**	55	10200	-
0,55	10,5	500	1,8	137,0	**BF40-../DPE08XA4**	55	10600	-
0,55	9,2	570	1,6	155,6	**BF40Z-../DPE08XA4**	59	10600	-
0,55	8,4	620	1,45	171,2	**BF40Z-../DPE08XA4**	59	10600	-
0,55	7,6	690	1,3	188,3	**BF40Z-../DPE08XA4**	59	10600	-
0,55	7,1	730	1,25	202,2	**BF40Z-../DPE08XA4**	59	10600	-
0,55	6,5	800	1,15	222,4	**BF40Z-../DPE08XA4**	59	10600	-
0,55	5,7	920	0,98	253,2	**BF40Z-../DPE08XA4**	59	10600	-
0,55	5,2	1010	0,89	278,5	**BF40Z-../DPE08XA4**	59	10600	-
0,55	4,9	1070	0,84	295,1	**BF40Z-../DPE08XA4**	59	10600	-
0,55	13	400	3,3	114,0	**BF50-../DPE08XA4**	84	12900	-
0,55	11,5	455	2,9	127,5	**BF50-../DPE08XA4**	84	13600	-
0,55	10,5	500	2,6	138,1	**BF50Z-../DPE08XA4**	88	13600	-
0,55	9,3	560	2,3	154,5	**BF50Z-../DPE08XA4**	88	13600	-
0,55	7,8	670	1,95	183,5	**BF50Z-../DPE08XA4**	88	13600	-
0,55	7,0	750	1,75	205,2	**BF50Z-../DPE08XA4**	88	13600	-
0,55	5,8	900	1,45	247,5	**BF50Z-../DPE08XA4**	88	13600	-
0,55	5,2	1010	1,3	276,8	**BF50Z-../DPE08XA4**	88	13600	-
0,55	4,6	1140	1,15	316,6	**BF50Z-../DPE08XA4**	88	13600	-

Крутящий момент обозначенный (*) является максимально допустимым значением при коэффициенте эксплуатации f_B=1,0.

0,55 кВт

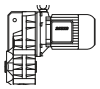

P_N	50 Гц			i	Тип	m	F_{RN}	F_{RV}
	n_2	M_2	f_B					
[кВт]	[об/мин]	[Нм]	[—]	[:1]		[кг]	[N]	[N]
0,55	4,1	1280	1,0	354,0	**BF50Z-../DPE08XA4**	88	13600	-
0,55	3,7	1410	0,92	392,8	**BF50Z-../DPE08XA4**	88	13600	-
0,55	3,3	1590	0,82	439,3	**BF50Z-../DPE08XA4**	88	13600	-
0,55	6,5	800	2,9	221,4	**BF60Z-../DPE08XA4**	132	15300	43300
0,55	5,9	890	2,6	245,6	**BF60Z-../DPE08XA4**	132	15300	43300
0,55	4,9	1070	2,1	293,4	**BF60Z-../DPE08XA4**	132	15300	43300
0,55	4,4	1190	1,95	325,6	**BF60Z-../DPE08XA4**	132	15300	43300
0,55	3,8	1380	1,65	380,0	**BF60Z-../DPE08XA4**	132	15300	43300
0,55	3,4	1540	1,5	421,6	**BF60Z-../DPE08XA4**	132	15300	43300
0,55	3,2	1640	1,4	459,9	**BF60Z-../DPE08XA4**	132	15300	43300
0,55	2,9	1810	1,25	510,3	**BF60Z-../DPE08XA4**	132	15300	43300
0,55	2,6	1780	1,4	569,3	**BF60G20-../DPE08XA4**	140	15300	43300
0,55	2,1	2200	1,15	689,0	**BF60G20-../DPE08XA4**	140	15300	43300
0,55	1,8	2600	0,96	813,2	**BF60G20-../DPE08XA4**	140	15300	43300
0,55	1,6	3000	0,83	937,6	**BF60G20-../DPE08XA4**	140	15300	43300
0,55	3,3	1590	3,3	439,2	**BF70Z-../DPE08XA4**	220	16100	47700
0,55	2,8	1870	2,8	512,4	**BF70Z-../DPE08XA4**	220	16100	47700
0,55	2,5	1850	3,1	577,5	**BF70G20-../DPE08XA4**	218	16100	47700
0,55	2,2	2100	2,7	673,6	**BF70G20-../DPE08XA4**	218	16100	47700
0,55	1,7	2800	2,0	872,1	**BF70G20-../DPE08XA4**	218	16100	47700
0,55	1,5	3200	1,8	1017	**BF70G20-../DPE08XA4**	218	16100	47700
0,55	1,1	4400	1,3	1390	**BF70G20-../DPE08XA4**	218	16100	47700
0,55	0,9	5400	1,05	1621	**BF70G20-../DPE08XA4**	218	16100	47700
0,55	1,5	3500	3,0	990,4	**BF80Z-../DPE08XA4**	337	39600	75000
0,55	1,3	4000	2,6	1124	**BF80Z-../DPE08XA4**	337	39600	75000
0,55	1,1	3300	3,2	1329	**BF80G40-../DPE08XA4**	342	39600	75000
0,55	1,0	3850	2,7	1491	**BF80G40-../DPE08XA4**	342	39600	75000
0,55	0,85	4550	2,3	1693	**BF80G40-../DPE08XA4**	342	39600	75000
0,55	0,7	5900	1,8	2051	**BF80G40-../DPE08XA4**	342	39600	75000
0,55	0,6	7100	1,5	2422	**BF80G40-../DPE08XA4**	342	39600	75000
0,55	0,55	7500	1,4	2785	**BF80G40-../DPE08XA4**	342	39600	75000
0,55	0,47	9000	1,15	3092	**BF80G40-../DPE08XA4**	342	39600	75000
0,55	0,42	10200	1,05	3461	**BF80G40-../DPE08XA4**	342	39600	75000
0,55	0,55	7100	2,6	2656	**BF90G50-../DPE08XA4**	613	42800	120000
0,55	0,49	8400	2,2	2952	**BF90G50-../DPE08XA4**	613	42800	120000
0,55	0,44	9400	1,95	3286	**BF90G50-../DPE08XA4**	613	42800	120000
0,55	0,4	10600	1,75	3644	**BF90G50-../DPE08XA4**	613	42800	120000
0,55	0,33	13400	1,4	4366	**BF90G50-../DPE08XA4**	613	42800	120000
0,55	0,3	15000	1,25	4839	**BF90G50-../DPE08XA4**	613	42800	120000

0,75 кВт

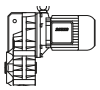

P_N	50 Гц			i	Тип	m	F_{RN}	F_{RV}
	n_2	M_2	f_B					
[кВт]	[об/мин]	[Нм]	[—]	[:1]		[кг]	[N]	[N]
0,75	250	28,5	2,2	5,72	**BF06-../DPE08XB4**	18	1600	-
0,75	187	38	1,8	7,66	**BF06-../DPE08XB4**	18	1800	-
0,75	155	46	1,5	9,21	**BF06-../DPE08XB4**	18	1900	-
0,75	119	60	1,25	12,07	**BF06-../DPE08XB4**	18	2000	-
0,75	101	70	1,2	14,21	**BF06-../DPE08XB4**	18	2100	-
0,75	84	85	1,1	16,99	**BF06-../DPE08XB4**	18	2500	-
0,75	70	102	0,93	20,42	**BF06-../DPE08XB4**	18	2700	-
0,75	121	59	3,1	11,84	**BF10-../DPE08XB4**	30	2500	-
0,75	95	75	2,4	15,04	**BF10-../DPE08XB4**	30	2800	-
0,75	79	90	2,7	18,23	**BF10-../DPE08XB4**	30	2900	-
0,75	72	99	2,4	20,05	**BF10-../DPE08XB4**	30	3000	-
0,75	62	115	2,1	23,28	**BF10-../DPE08XB4**	30	3200	-
0,75	56	127	1,9	25,60	**BF10-../DPE08XB4**	30	3350	-
0,75	51	140	1,7	28,47	**BF10-../DPE08XB4**	30	3450	-
0,75	46	155	1,55	31,31	**BF10-../DPE08XB4**	30	3600	-
0,75	39,5	181	1,35	36,15	**BF10-../DPE08XB4**	30	3800	-

Крутящий момент обозначенный (*) является максимально допустимым значением при коэффициенте эксплуатации f_B=1,0.

0,75 кВт

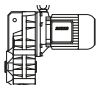

P_N	50 Гц			i	Тип	m	F_{RN}	F_{RV}
	n_2	M_2	f_B					
[кВт]	[об/мин]	[Нм]	[—]	[:1]		[кг]	[N]	[N]
0,75	36	198	1,2	39,75	**BF10-../DPE08XB4**	30	3950	-
0,75	33,5	210	1,15	43,06	**BF10-../DPE08XB4**	30	4100	-
0,75	30,5	230	1,05	47,35	**BF10-../DPE08XB4**	30	4250	-
0,75	28	255	0,94	51,28	**BF10-../DPE08XB4**	30	4400	-
0,75	25,5	280	0,86	56,39	**BF10-../DPE08XB4**	30	4550	-
0,75	23,5	300	0,8	61,55	**BF10-../DPE08XB4**	30	4700	-
0,75	59	121	3,3	24,25	**BF20-../DPE08XB4**	36	3950	-
0,75	52	137	3,1	27,62	**BF20-../DPE08XB4**	36	4150	-
0,75	47	152	2,8	30,40	**BF20-../DPE08XB4**	36	4400	-
0,75	44	162	2,6	32,58	**BF20-../DPE08XB4**	36	4450	-
0,75	40	179	2,3	35,85	**BF20-../DPE08XB4**	36	4650	-
0,75	34,5	205	2,0	41,72	**BF20-../DPE08XB4**	36	4950	-
0,75	31,5	225	1,85	45,90	**BF20-../DPE08XB4**	36	5100	-
0,75	29,5	240	1,75	48,56	**BF20-../DPE08XB4**	36	5200	-
0,75	27	265	1,6	53,43	**BF20-../DPE08XB4**	36	5500	-
0,75	24,5	290	1,45	58,24	**BF20-../DPE08XB4**	36	5600	-
0,75	22,5	315	1,35	64,08	**BF20-../DPE08XB4**	36	5900	-
0,75	20,5	345	1,2	69,70	**BF20-../DPE08XB4**	36	6100	-
0,75	19	375	1,1	76,69	**BF20-../DPE08XB4**	36	6300	-
0,75	16,5	430	0,98	87,31	**BF20-../DPE08XB4**	36	6600	-
0,75	14,5	490	0,86	100,2	**BF20-../DPE08XB4**	36	7000	-
0,75	41	174	3,3	35,00	**BF30-../DPE08XB4**	46	4200	-
0,75	37,5	191	3,0	38,49	**BF30-../DPE08XB4**	46	4400	-
0,75	35	200	2,9	41,01	**BF30-../DPE08XB4**	46	4500	-
0,75	32	220	2,6	45,10	**BF30-../DPE08XB4**	46	4700	-
0,75	27,5	260	2,2	52,20	**BF30-../DPE08XB4**	46	5000	-
0,75	25	285	2,0	57,41	**BF30-../DPE08XB4**	46	5200	-
0,75	23,5	300	1,9	61,17	**BF30-../DPE08XB4**	46	5300	-
0,75	21,5	330	1,75	67,28	**BF30-../DPE08XB4**	46	5500	-
0,75	20	355	1,6	72,13	**BF30-../DPE08XB4**	46	5700	-
0,75	18	395	1,45	79,34	**BF30-../DPE08XB4**	46	5900	-
0,75	16,5	430	1,35	87,08	**BF30-../DPE08XB4**	46	6200	-
0,75	15	475	1,2	95,79	**BF30-../DPE08XB4**	46	6400	-
0,75	13,5	530	1,1	107,6	**BF30-../DPE08XB4**	46	6700	-
0,75	12,5	570	1,0	118,3	**BF30-../DPE08XB4**	46	7000	-
0,75	11,5	620	0,93	124,7	**BF30-../DPE08XB4**	46	7100	-
0,75	10,5	680	0,85	137,1	**BF30-../DPE08XB4**	46	7400	-
0,75	26,5	270	3,3	53,82	**BF40-../DPE08XB4**	56	7200	-
0,75	23,5	300	3,0	61,25	**BF40-../DPE08XB4**	56	7600	-
0,75	21,5	330	2,7	67,38	**BF40-../DPE08XB4**	56	8000	-
0,75	20	355	2,5	71,40	**BF40-../DPE08XB4**	56	8100	-
0,75	18,5	385	2,3	78,55	**BF40-../DPE08XB4**	56	8500	-
0,75	17	420	2,1	83,91	**BF40-../DPE08XB4**	56	8700	-
0,75	15,5	460	1,95	92,31	**BF40-../DPE08XB4**	56	9100	-
0,75	14,5	490	1,85	101,0	**BF40-../DPE08XB4**	56	9400	-
0,75	13	550	1,65	111,1	**BF40-../DPE08XB4**	56	9800	-
0,75	11,5	620	1,45	124,5	**BF40-../DPE08XB4**	56	10200	-
0,75	10,5	680	1,3	137,0	**BF40-../DPE08XB4**	56	10600	-
0,75	9,2	770	1,15	155,6	**BF40Z-../DPE08XB4**	59	10600	-
0,75	8,4	850	1,05	171,2	**BF40Z-../DPE08XB4**	59	10600	-
0,75	7,6	940	0,96	188,3	**BF40Z-../DPE08XB4**	59	10600	-
0,75	7,1	1000	0,9	202,2	**BF40Z-../DPE08XB4**	59	10600	-
0,75	6,5	1100	0,82	222,4	**BF40Z-../DPE08XB4**	59	10600	-
0,75	18	395	3,3	81,33	**BF50-../DPE08XB4**	84	11300	-
0,75	16	445	2,9	90,24	**BF50-../DPE08XB4**	84	11800	-
0,75	14,5	490	2,7	100,9	**BF50-../DPE08XB4**	84	12300	-
0,75	12,5	570	2,3	114,0	**BF50-../DPE08XB4**	84	12900	-
0,75	11,5	620	2,1	127,5	**BF50-../DPE08XB4**	84	13600	-
0,75	10,5	680	1,9	138,1	**BF50Z-../DPE08XB4**	89	13600	-
0,75	9,3	770	1,7	154,5	**BF50Z-../DPE08XB4**	89	13600	-
0,75	7,8	910	1,45	183,5	**BF50Z-../DPE08XB4**	89	13600	-
0,75	7,0	1020	1,25	205,2	**BF50Z-../DPE08XB4**	89	13600	-
0,75	5,8	1230	1,05	247,5	**BF50Z-../DPE08XB4**	89	13600	-
0,75	5,2	1370	0,95	276,8	**BF50Z-../DPE08XB4**	89	13600	-
0,75	4,6	1550	0,84	316,6	**BF50Z-../DPE08XB4**	89	13600	-

Крутящий момент обозначенный (*) является максимально допустимым значением при коэффициенте эксплуатации f_B=1,0.

0,75 кВт

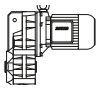

P_N	50 Гц			i	Тип	m	F_{RN}	F_{RV}
	n_2	M_2	f_B					
[кВт]	[об/мин]	[Нм]	[—]	[:1]		[кг]	[N]	[N]
0,75	8,5	840	2,7	169,2	**BF60Z-../DPE08XB4**	133	15300	43300
0,75	7,6	940	2,4	187,7	**BF60Z-../DPE08XB4**	133	15300	43300
0,75	6,5	1100	2,1	221,4	**BF60Z-../DPE08XB4**	133	15300	43300
0,75	5,9	1210	1,9	245,6	**BF60Z-../DPE08XB4**	133	15300	43300
0,75	4,9	1460	1,6	293,4	**BF60Z-../DPE08XB4**	133	15300	43300
0,75	4,4	1620	1,4	325,6	**BF60Z-../DPE08XB4**	133	15300	43300
0,75	3,8	1880	1,2	380,0	**BF60Z-../DPE08XB4**	133	15300	43300
0,75	3,4	2100	1,1	421,6	**BF60Z-../DPE08XB4**	133	15300	43300
0,75	3,1	2300	1,0	459,9	**BF60Z-../DPE08XB4**	133	15300	43300
0,75	2,8	2550	0,9	510,3	**BF60Z-../DPE08XB4**	133	15300	43300
0,75	2,6	2500	1,0	569,3	**BF60G20-../DPE08XB4**	140	15300	43300
0,75	2,1	3100	0,81	689,0	**BF60G20-../DPE08XB4**	140	15300	43300
0,75	4,2	1700	3,1	341,7	**BF70Z-../DPE08XB4**	221	16100	47700
0,75	3,6	1980	2,6	398,7	**BF70Z-../DPE08XB4**	221	16100	47700
0,75	3,3	2150	2,4	439,2	**BF70Z-../DPE08XB4**	221	16100	47700
0,75	2,8	2550	2,0	512,4	**BF70Z-../DPE08XB4**	221	16100	47700
0,75	2,5	2600	2,2	577,5	**BF70G20-../DPE08XB4**	219	16100	47700
0,75	2,2	2950	1,95	673,6	**BF70G20-../DPE08XB4**	219	16100	47700
0,75	1,7	3950	1,45	872,1	**BF70G20-../DPE08XB4**	219	16100	47700
0,75	1,5	4450	1,3	1017	**BF70G20-../DPE08XB4**	219	16100	47700
0,75	1,1	6100	0,93	1390	**BF70G20-../DPE08XB4**	219	16100	47700
0,75	2,2	3250	3,2	662,1	**BF80Z-../DPE08XB4**	338	39600	75000
0,75	1,9	3750	2,8	770,6	**BF80Z-../DPE08XB4**	338	39600	75000
0,75	1,7	4200	2,5	874,6	**BF80Z-../DPE08XB4**	338	39600	75000
0,75	1,5	4750	2,2	990,4	**BF80Z-../DPE08XB4**	338	39600	75000
0,75	1,3	5500	1,9	1124	**BF80Z-../DPE08XB4**	338	39600	75000
0,75	1,1	5000	2,1	1329	**BF80G40-../DPE08XB4**	343	39600	75000
0,75	1,0	5700	1,85	1491	**BF80G40-../DPE08XB4**	343	39600	75000
0,75	0,85	6800	1,55	1693	**BF80G40-../DPE08XB4**	343	39600	75000
0,75	0,7	8600	1,2	2051	**BF80G40-../DPE08XB4**	343	39600	75000
0,75	0,6	10300	1,0	2422	**BF80G40-../DPE08XB4**	343	39600	75000
0,75	1,0	5700	3,2	1444	**BF90G50-../DPE08XB4**	614	42800	120000
0,75	0,85	6800	2,7	1678	**BF90G50-../DPE08XB4**	614	42800	120000
0,75	0,8	7100	2,6	1867	**BF90G50-../DPE08XB4**	614	42800	120000
0,75	0,7	8100	2,3	2154	**BF90G50-../DPE08XB4**	614	42800	120000
0,75	0,55	10600	1,75	2656	**BF90G50-../DPE08XB4**	614	42800	120000
0,75	0,49	12300	1,5	2952	**BF90G50-../DPE08XB4**	614	42800	120000
0,75	0,44	13700	1,35	3286	**BF90G50-../DPE08XB4**	614	42800	120000
0,75	0,4	15400	1,2	3644	**BF90G50-../DPE08XB4**	614	42800	120000

1,1 кВт

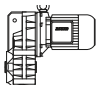

P_N	50 Гц			i	Тип	m	F_{RN}	F_{RV}
	n_2	M_2	f_B					
[кВт]	[об/мин]	[Нм]	[—]	[:1]		[кг]	[N]	[N]
1,1	260	40	3,5	5,60	**BF10-../DPE09XA4**	40	1950	-
1,1	190	55	2,8	7,58	**BF10-../DPE09XA4**	40	2200	-
1,1	149	70	2,5	9,69	**BF10-../DPE09XA4**	40	2350	-
1,1	122	86	2,1	11,84	**BF10-../DPE09XA4**	40	2500	-
1,1	96	109	1,7	15,04	**BF10-../DPE09XA4**	40	2800	-
1,1	79	132	1,8	18,23	**BF10-../DPE09XA4**	40	2900	-
1,1	72	145	1,65	20,05	**BF10-../DPE09XA4**	40	3000	-
1,1	62	169	1,4	23,28	**BF10-../DPE09XA4**	40	3200	-
1,1	57	184	1,3	25,60	**BF10-../DPE09XA4**	40	3350	-
1,1	51	205	1,15	28,47	**BF10-../DPE09XA4**	40	3450	-
1,1	46	225	1,05	31,31	**BF10-../DPE09XA4**	40	3600	-
1,1	40	260	0,92	36,15	**BF10-../DPE09XA4**	40	3800	-
1,1	36,5	285	0,84	39,75	**BF10-../DPE09XA4**	40	3950	-
1,1	110	95	3,0	13,18	**BF20-../DPE09XA4**	46	3300	-
1,1	93	112	2,8	15,54	**BF20-../DPE09XA4**	46	3450	-
1,1	86	122	3,0	16,77	**BF20-../DPE09XA4**	46	3500	-
1,1	79	132	2,8	18,45	**BF20-../DPE09XA4**	46	3600	-

Крутящий момент обозначенный (*) является максимально допустимым значением при коэффициенте эксплуатации f_B=1,0.

1,1 кВт

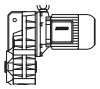

P_N	50 Гц			i	Тип	m	F_{RN}	F_{RV}
	n_2	M_2	f_B					
[кВт]	[об/мин]	[Нм]	[—]	[:1]		[кг]	[N]	[N]
1,1	66	159	2,5	22,04	**BF20-../DPE09XA4**	46	3800	-
1,1	60	175	2,3	24,25	**BF20-../DPE09XA4**	46	3950	-
1,1	53	198	2,1	27,62	**BF20-../DPE09XA4**	46	4150	-
1,1	47,5	220	1,9	30,40	**BF20-../DPE09XA4**	46	4400	-
1,1	44,5	235	1,8	32,58	**BF20-../DPE09XA4**	46	4450	-
1,1	40,5	255	1,65	35,85	**BF20-../DPE09XA4**	46	4650	-
1,1	35	300	1,4	41,72	**BF20-../DPE09XA4**	46	4950	-
1,1	31,5	330	1,25	45,90	**BF20-../DPE09XA4**	46	5100	-
1,1	30	350	1,2	48,56	**BF20-../DPE09XA4**	46	5200	-
1,1	27	385	1,1	53,43	**BF20-../DPE09XA4**	46	5500	-
1,1	25	420	1,0	58,24	**BF20-../DPE09XA4**	46	5600	-
1,1	22,5	465	0,9	64,08	**BF20-../DPE09XA4**	46	5900	-
1,1	21	500	0,84	69,70	**BF20-../DPE09XA4**	46	6100	-
1,1	66	159	3,3	21,85	**BF30-../DPE09XA4**	57	3500	-
1,1	60	175	3,2	24,03	**BF30-../DPE09XA4**	57	3600	-
1,1	52	200	2,9	28,23	**BF30-../DPE09XA4**	57	3800	-
1,1	46,5	225	2,6	31,05	**BF30-../DPE09XA4**	57	4000	-
1,1	41,5	250	2,3	35,00	**BF30-../DPE09XA4**	57	4200	-
1,1	37,5	280	2,1	38,49	**BF30-../DPE09XA4**	57	4400	-
1,1	35,5	295	1,95	41,01	**BF30-../DPE09XA4**	57	4500	-
1,1	32	325	1,75	45,10	**BF30-../DPE09XA4**	57	4700	-
1,1	28	375	1,55	52,20	**BF30-../DPE09XA4**	57	5000	-
1,1	25,5	410	1,4	57,41	**BF30-../DPE09XA4**	57	5200	-
1,1	24	435	1,3	61,17	**BF30-../DPE09XA4**	57	5300	-
1,1	21,5	485	1,2	67,28	**BF30-../DPE09XA4**	57	5500	-
1,1	20	520	1,1	72,13	**BF30-../DPE09XA4**	57	5700	-
1,1	18,5	560	1,05	79,34	**BF30-../DPE09XA4**	57	5900	-
1,1	17	610	0,94	87,08	**BF30-../DPE09XA4**	57	6200	-
1,1	15,5	670	0,86	95,79	**BF30-../DPE09XA4**	57	6400	-
1,1	38,5	270	3,3	37,64	**BF40-../DPE09XA4**	66	6200	-
1,1	35	300	3,0	41,42	**BF40-../DPE09XA4**	66	6500	-
1,1	32	325	2,8	45,56	**BF40-../DPE09XA4**	66	6800	-
1,1	29,5	355	2,5	48,92	**BF40-../DPE09XA4**	66	7000	-
1,1	27	385	2,3	53,82	**BF40-../DPE09XA4**	66	7200	-
1,1	24	435	2,1	61,25	**BF40-../DPE09XA4**	66	7600	-
1,1	21,5	485	1,85	67,38	**BF40-../DPE09XA4**	66	8000	-
1,1	20,5	510	1,75	71,40	**BF40-../DPE09XA4**	66	8100	-
1,1	18,5	560	1,6	78,55	**BF40-../DPE09XA4**	66	8500	-
1,1	17,5	600	1,5	83,91	**BF40-../DPE09XA4**	66	8700	-
1,1	16	650	1,4	92,31	**BF40-../DPE09XA4**	66	9100	-
1,1	14,5	720	1,25	101,0	**BF40-../DPE09XA4**	66	9400	-
1,1	13	800	1,15	111,1	**BF40-../DPE09XA4**	66	9800	-
1,1	12	870	1,05	124,5	**BF40-../DPE09XA4**	66	10200	-
1,1	11	950	0,95	137,0	**BF40-../DPE09XA4**	66	10600	-
1,1	10,5	1000	0,9	141,4	**BF40Z-../DPE09XA4**	70	10600	-
1,1	9,3	1120	0,8	155,6	**BF40Z-../DPE09XA4**	70	10600	-
1,1	25,5	410	3,2	56,86	**BF50-../DPE09XA4**	94	9300	-
1,1	23	455	2,9	63,59	**BF50-../DPE09XA4**	94	9800	-
1,1	20	520	2,5	72,72	**BF50-../DPE09XA4**	94	10700	-
1,1	18	580	2,2	81,33	**BF50-../DPE09XA4**	94	11300	-
1,1	16	650	2,0	90,24	**BF50-../DPE09XA4**	94	11800	-
1,1	14,5	720	1,8	100,9	**BF50-../DPE09XA4**	94	12300	-
1,1	13	800	1,65	114,0	**BF50-../DPE09XA4**	94	12900	-
1,1	11,5	910	1,45	127,5	**BF50-../DPE09XA4**	94	13600	-
1,1	10,5	1000	1,3	138,1	**BF50Z-../DPE09XA4**	99	13600	-
1,1	9,4	1110	1,15	154,5	**BF50Z-../DPE09XA4**	99	13600	-
1,1	7,9	1320	0,98	183,5	**BF50Z-../DPE09XA4**	99	13600	-
1,1	7,1	1470	0,88	205,2	**BF50Z-../DPE09XA4**	99	13600	-
1,1	14	750	3,1	103,7	**BF60-../DPE09XA4**	124	14100	39900
1,1	13	800	2,9	113,1	**BF60-../DPE09XA4**	124	14600	41300
1,1	11,5	910	2,5	125,5	**BF60-../DPE09XA4**	124	15300	43300
1,1	10,5	1000	2,3	140,8	**BF60Z-../DPE09XA4**	143	15300	43300
1,1	8,6	1220	1,9	169,2	**BF60Z-../DPE09XA4**	143	15300	43300
1,1	7,7	1360	1,7	187,7	**BF60Z-../DPE09XA4**	143	15300	43300
1,1	6,6	1590	1,45	221,4	**BF60Z-../DPE09XA4**	143	15300	43300
1,1	5,9	1780	1,3	245,6	**BF60Z-../DPE09XA4**	143	15300	43300

Крутящий момент обозначенный (*) является максимально допустимым значением при коэффициенте эксплуатации f_B=1,0.

1,1 кВт

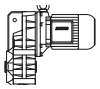

P_N	50 Гц			i	Тип	m	F_{RN}	F_{RV}
	n_2	M_2	f_B					
[кВт]	[об/мин]	[Нм]	[—]	[:1]		[кг]	[N]	[N]
1,1	5,0	2100	1,1	293,4	**BF60Z-../DPE09XA4**	143	15300	43300
1,1	4,5	2300	1,0	325,6	**BF60Z-../DPE09XA4**	143	15300	43300
1,1	3,8	2750	0,84	380,0	**BF60Z-../DPE09XA4**	143	15300	43300
1,1	6,2	1690	3,1	233,0	**BF70Z-../DPE09XA4**	231	16100	47700
1,1	5,6	1870	2,8	258,7	**BF70Z-../DPE09XA4**	231	16100	47700
1,1	4,8	2150	2,4	301,8	**BF70Z-../DPE09XA4**	231	16100	47700
1,1	4,3	2400	2,2	341,7	**BF70Z-../DPE09XA4**	231	16100	47700
1,1	3,7	2800	1,85	398,7	**BF70Z-../DPE09XA4**	231	16100	47700
1,1	3,3	3150	1,65	439,2	**BF70Z-../DPE09XA4**	231	16100	47700
1,1	2,9	3600	1,45	512,4	**BF70Z-../DPE09XA4**	231	16100	47700
1,1	2,8	3500	1,65	524,1	**BF70G20-../DPE09XA4**	229	16100	47700
1,1	2,5	3950	1,45	577,5	**BF70G20-../DPE09XA4**	229	16100	47700
1,1	2,2	4450	1,3	673,6	**BF70G20-../DPE09XA4**	229	16100	47700
1,1	1,7	5900	0,97	872,1	**BF70G20-../DPE09XA4**	229	16100	47700
1,1	1,5	6700	0,85	1017	**BF70G20-../DPE09XA4**	229	16100	47700
1,1	3,2	3250	3,2	450,4	**BF80Z-../DPE09XA4**	348	39600	75000
1,1	2,9	3600	2,9	511,2	**BF80Z-../DPE09XA4**	348	39600	75000
1,1	2,5	4200	2,5	583,4	**BF80Z-../DPE09XA4**	348	39600	75000
1,1	2,2	4750	2,2	662,1	**BF80Z-../DPE09XA4**	348	39600	75000
1,1	1,9	5500	1,9	770,6	**BF80Z-../DPE09XA4**	348	39600	75000
1,1	1,7	6100	1,7	874,6	**BF80Z-../DPE09XA4**	348	39600	75000
1,1	1,5	7000	1,5	990,4	**BF80Z-../DPE09XA4**	348	39600	75000
1,1	1,3	8000	1,3	1124	**BF80Z-../DPE09XA4**	348	39600	75000
1,1	1,1	8100	1,3	1329	**BF80G40-../DPE09XA4**	353	39600	75000
1,1	1,0	9100	1,15	1491	**BF80G40-../DPE09XA4**	353	39600	75000
1,1	0,9	10000	1,05	1693	**BF80G40-../DPE09XA4**	353	39600	75000
1,1	1,8	5800	3,2	845,1	**BF90Z-../DPE09XA4**	612	42800	120000
1,1	1,4	6100	3,0	1043	**BF90G50-../DPE09XA4**	624	42800	120000
1,1	1,2	7100	2,6	1204	**BF90G50-../DPE09XA4**	624	42800	120000
1,1	1,0	9100	2,0	1444	**BF90G50-../DPE09XA4**	624	42800	120000
1,1	0,9	10000	1,85	1678	**BF90G50-../DPE09XA4**	624	42800	120000
1,1	0,8	11300	1,65	1867	**BF90G50-../DPE09XA4**	624	42800	120000
1,1	0,7	12900	1,45	2154	**BF90G50-../DPE09XA4**	624	42800	120000
1,1	0,55	16700	1,1	2656	**BF90G50-../DPE09XA4**	624	42800	120000

1,5 кВт

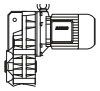

P_N	50 Гц			i	Тип	m	F_{RN}	F_{RV}
	n_2	M_2	f_B					
[кВт]	[об/мин]	[Нм]	[—]	[:1]		[кг]	[N]	[N]
1,5	260	55	2,5	5,60	**BF10-../DPE09XB4**	40	1950	-
1,5	190	75	2,0	7,58	**BF10-../DPE09XB4**	40	2200	-
1,5	149	96	1,85	9,69	**BF10-../DPE09XB4**	40	2350	-
1,5	122	117	1,55	11,84	**BF10-../DPE09XB4**	40	2500	-
1,5	96	149	1,25	15,04	**BF10-../DPE09XB4**	40	2800	-
1,5	79	181	1,35	18,23	**BF10-../DPE09XB4**	40	2900	-
1,5	72	198	1,2	20,05	**BF10-../DPE09XB4**	40	3000	-
1,5	62	230	1,05	23,28	**BF10-../DPE09XB4**	40	3200	-
1,5	57	250	0,96	25,60	**BF10-../DPE09XB4**	40	3350	-
1,5	51	280	0,86	28,47	**BF10-../DPE09XB4**	40	3450	-
1,5	180	79	2,8	8,00	**BF20-../DPE09XB4**	46	2850	-
1,5	137	104	2,5	10,51	**BF20-../DPE09XB4**	46	3100	-
1,5	109	131	2,2	13,18	**BF20-../DPE09XB4**	46	3300	-
1,5	93	154	2,0	15,54	**BF20-../DPE09XB4**	46	3450	-
1,5	86	166	2,2	16,77	**BF20-../DPE09XB4**	46	3500	-
1,5	78	183	2,0	18,45	**BF20-../DPE09XB4**	46	3600	-
1,5	66	215	1,85	22,04	**BF20-../DPE09XB4**	46	3800	-
1,5	60	235	1,7	24,25	**BF20-../DPE09XB4**	46	3950	-
1,5	52	275	1,55	27,62	**BF20-../DPE09XB4**	46	4150	-
1,5	47,5	300	1,4	30,40	**BF20-../DPE09XB4**	46	4400	-
1,5	44,5	320	1,3	32,58	**BF20-../DPE09XB4**	46	4450	-
1,5	40,5	350	1,2	35,85	**BF20-../DPE09XB4**	46	4650	-

Крутящий момент обозначенный (*) является максимально допустимым значением при коэффициенте эксплуатации f_B=1,0.

1,5 кВт

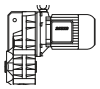

P_N	50 Гц			i	Тип	m	F_{RN}	F_{RV}
	n_2	M_2	f_B					
[кВт]	[об/мин]	[Нм]	[—]	[:1]		[кг]	[N]	[N]
1,5	34,5	415	1,0	41,72	**BF20-../DPE09XB4**	46	4950	-
1,5	31,5	450	0,93	45,90	**BF20-../DPE09XB4**	46	5100	-
1,5	30	475	0,88	48,56	**BF20-../DPE09XB4**	46	5200	-
1,5	144	99	3,2	9,99	**BF30-../DPE09XB4**	57	2850	-
1,5	112	127	2,9	12,91	**BF30-../DPE09XB4**	57	3050	-
1,5	90	159	2,6	16,00	**BF30-../DPE09XB4**	57	3250	-
1,5	82	174	2,8	17,65	**BF30-../DPE09XB4**	57	3300	-
1,5	74	193	2,6	19,41	**BF30-../DPE09XB4**	57	3400	-
1,5	66	215	2,5	21,85	**BF30-../DPE09XB4**	57	3500	-
1,5	60	235	2,4	24,03	**BF30-../DPE09XB4**	57	3600	-
1,5	51	280	2,1	28,23	**BF30-../DPE09XB4**	57	3800	-
1,5	46,5	305	1,9	31,05	**BF30-../DPE09XB4**	57	4000	-
1,5	41	345	1,65	35,00	**BF30-../DPE09XB4**	57	4200	-
1,5	37,5	380	1,5	38,49	**BF30-../DPE09XB4**	57	4400	-
1,5	35	405	1,4	41,01	**BF30-../DPE09XB4**	57	4500	-
1,5	32	445	1,3	45,10	**BF30-../DPE09XB4**	57	4700	-
1,5	27,5	520	1,1	52,20	**BF30-../DPE09XB4**	57	5000	-
1,5	25	570	1,0	57,41	**BF30-../DPE09XB4**	57	5200	-
1,5	23,5	600	0,96	61,17	**BF30-../DPE09XB4**	57	5300	-
1,5	21,5	660	0,87	67,28	**BF30-../DPE09XB4**	57	5500	-
1,5	20	710	0,81	72,13	**BF30-../DPE09XB4**	57	5700	-
1,5	67	210	3,3	21,60	**BF40-../DPE09XB4**	66	5200	-
1,5	61	230	3,2	23,77	**BF40-../DPE09XB4**	66	5400	-
1,5	54	265	2,9	26,86	**BF40-../DPE09XB4**	66	5600	-
1,5	49	290	2,8	29,55	**BF40-../DPE09XB4**	66	5800	-
1,5	42	340	2,5	34,21	**BF40-../DPE09XB4**	66	6000	-
1,5	38,5	370	2,4	37,64	**BF40-../DPE09XB4**	66	6200	-
1,5	35	405	2,2	41,42	**BF40-../DPE09XB4**	66	6500	-
1,5	31,5	450	2,0	45,56	**BF40-../DPE09XB4**	66	6800	-
1,5	29,5	485	1,85	48,92	**BF40-../DPE09XB4**	66	7000	-
1,5	27	530	1,7	53,82	**BF40-../DPE09XB4**	66	7200	-
1,5	23,5	600	1,5	61,25	**BF40-../DPE09XB4**	66	7600	-
1,5	21,5	660	1,35	67,38	**BF40-../DPE09XB4**	66	8000	-
1,5	20,5	690	1,3	71,40	**BF40-../DPE09XB4**	66	8100	-
1,5	18,5	770	1,15	78,55	**BF40-../DPE09XB4**	66	8500	-
1,5	17,5	810	1,1	83,91	**BF40-../DPE09XB4**	66	8700	-
1,5	16	890	1,0	92,31	**BF40-../DPE09XB4**	66	9100	-
1,5	14,5	980	0,92	101,0	**BF40-../DPE09XB4**	66	9400	-
1,5	13	1100	0,82	111,1	**BF40-../DPE09XB4**	66	9800	-
1,5	34,5	415	3,1	42,15	**BF50-../DPE09XB4**	94	8500	-
1,5	30,5	465	2,8	47,14	**BF50-../DPE09XB4**	94	8900	-
1,5	25,5	560	2,3	56,86	**BF50-../DPE09XB4**	94	9300	-
1,5	23	620	2,1	63,59	**BF50-../DPE09XB4**	94	9800	-
1,5	20	710	1,85	72,72	**BF50-../DPE09XB4**	94	10700	-
1,5	18	790	1,65	81,33	**BF50-../DPE09XB4**	94	11300	-
1,5	16	890	1,45	90,24	**BF50-../DPE09XB4**	94	11800	-
1,5	14,5	980	1,35	100,9	**BF50-../DPE09XB4**	94	12300	-
1,5	13	1100	1,2	114,0	**BF50-../DPE09XB4**	94	12900	-
1,5	11,5	1240	1,05	127,5	**BF50-../DPE09XB4**	94	13600	-
1,5	10,5	1360	0,96	138,1	**BF50Z-../DPE09XB4**	99	13600	-
1,5	9,3	1540	0,84	154,5	**BF50Z-../DPE09XB4**	99	13600	-
1,5	20	710	3,2	72,15	**BF60-../DPE09XB4**	124	12000	34000
1,5	18	790	2,9	80,05	**BF60-../DPE09XB4**	124	12600	35600
1,5	15,5	920	2,5	93,44	**BF60-../DPE09XB4**	124	13500	38200
1,5	14	1020	2,3	103,7	**BF60-../DPE09XB4**	124	14100	39900
1,5	13	1100	2,1	113,1	**BF60-../DPE09XB4**	124	14600	41300
1,5	11,5	1240	1,85	125,5	**BF60-../DPE09XB4**	124	15300	43300
1,5	10,5	1360	1,7	140,8	**BF60Z-../DPE09XB4**	143	15300	43300
1,5	8,5	1680	1,35	169,2	**BF60Z-../DPE09XB4**	143	15300	43300
1,5	7,7	1860	1,25	187,7	**BF60Z-../DPE09XB4**	143	15300	43300
1,5	6,5	2200	1,05	221,4	**BF60Z-../DPE09XB4**	143	15300	43300
1,5	5,9	2400	0,96	245,6	**BF60Z-../DPE09XB4**	143	15300	43300
1,5	8,0	1790	2,9	179,7	**BF70Z-../DPE09XB4**	231	16100	47700
1,5	7,2	1980	2,6	199,7	**BF70Z-../DPE09XB4**	231	16100	47700
1,5	6,2	2300	2,3	233,0	**BF70Z-../DPE09XB4**	231	16100	47700

Крутящий момент обозначенный (*) является максимально допустимым значением при коэффициенте эксплуатации f_B=1,0.

1,5 кВт

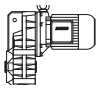

P_N	50 Гц			i	Тип	m	F_{RN}	F_{RV}
	n_2	M_2	f_B					
[кВт]	[об/мин]	[Нм]	[—]	[:1]		[кг]	[N]	[N]
1,5	5,6	2550	2,0	258,7	**BF70Z-../DPE09XB4**	231	16100	47700
1,5	4,8	2950	1,75	301,8	**BF70Z-../DPE09XB4**	231	16100	47700
1,5	4,2	3400	1,55	341,7	**BF70Z-../DPE09XB4**	231	16100	47700
1,5	3,6	3950	1,3	398,7	**BF70Z-../DPE09XB4**	231	16100	47700
1,5	3,3	4300	1,2	439,2	**BF70Z-../DPE09XB4**	231	16100	47700
1,5	2,9	4900	1,05	512,4	**BF70Z-../DPE09XB4**	231	16100	47700
1,5	2,8	4850	1,2	524,1	**BF70G20-../DPE09XB4**	229	16100	47700
1,5	2,5	5400	1,05	577,5	**BF70G20-../DPE09XB4**	229	16100	47700
1,5	2,2	6200	0,92	673,6	**BF70G20-../DPE09XB4**	229	16100	47700
1,5	4,2	3400	3,1	347,3	**BF80Z-../DPE09XB4**	348	39600	75000
1,5	3,7	3850	2,7	394,2	**BF80Z-../DPE09XB4**	348	39600	75000
1,5	3,2	4450	2,4	450,4	**BF80Z-../DPE09XB4**	348	39600	75000
1,5	2,9	4900	2,1	511,2	**BF80Z-../DPE09XB4**	348	39600	75000
1,5	2,5	5700	1,85	583,4	**BF80Z-../DPE09XB4**	348	39600	75000
1,5	2,2	6500	1,6	662,1	**BF80Z-../DPE09XB4**	348	39600	75000
1,5	1,9	7500	1,4	770,6	**BF80Z-../DPE09XB4**	348	39600	75000
1,5	1,7	8400	1,25	874,6	**BF80Z-../DPE09XB4**	348	39600	75000
1,5	1,5	9500	1,1	990,4	**BF80Z-../DPE09XB4**	348	39600	75000
1,5	1,3	11000	0,95	1124	**BF80Z-../DPE09XB4**	348	39600	75000
1,5	1,1	11500	0,91	1329	**BF80G40-../DPE09XB4**	353	39600	75000
1,5	1,0	12900	0,81	1491	**BF80G40-../DPE09XB4**	353	39600	75000
1,5	2,5	5700	3,2	591,1	**BF90Z-../DPE09XB4**	612	42800	120000
1,5	2,2	6500	2,8	658,1	**BF90Z-../DPE09XB4**	612	42800	120000
1,5	1,9	7500	2,5	759,0	**BF90Z-../DPE09XB4**	612	42800	120000
1,5	1,7	8400	2,2	845,1	**BF90Z-../DPE09XB4**	612	42800	120000
1,5	1,5	7900	2,3	976,1	**BF90G50-../DPE09XB4**	624	42800	120000
1,5	1,4	8800	2,1	1043	**BF90G50-../DPE09XB4**	624	42800	120000
1,5	1,2	10300	1,8	1204	**BF90G50-../DPE09XB4**	624	42800	120000
1,5	1,0	12900	1,45	1444	**BF90G50-../DPE09XB4**	624	42800	120000
1,5	0,9	14300	1,3	1678	**BF90G50-../DPE09XB4**	624	42800	120000
1,5	0,8	16100	1,15	1867	**BF90G50-../DPE09XB4**	624	42800	120000
1,5	0,7	18400	1,0	2154	**BF90G50-../DPE09XB4**	624	42800	120000

2,2 кВт

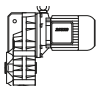

P_N	50 Гц			i	Тип	m	F_{RN}	F_{RV}
	n_2	M_2	f_B					
[кВт]	[об/мин]	[Нм]	[—]	[:1]		[кг]	[N]	[N]
2,2	260	80	1,75	5,60	**BF10-../DPE09XB4C**	40	1950	-
2,2	192	109	1,4	7,58	**BF10-../DPE09XB4C**	40	2200	-
2,2	150	140	1,25	9,69	**BF10-../DPE09XB4C**	40	2350	-
2,2	123	170	1,1	11,84	**BF10-../DPE09XB4C**	40	2500	-
2,2	97	215	0,85	15,04	**BF10-../DPE09XB4C**	40	2800	-
2,2	80	260	0,92	18,23	**BF10-../DPE09XB4C**	40	2900	-
2,2	73	285	0,84	20,05	**BF10-../DPE09XB4C**	40	3000	-
2,2	245	85	2,4	6,04	**BF20-../DPE09XB4C**	46	2550	-
2,2	182	115	1,9	8,00	**BF20-../DPE09XB4C**	46	2850	-
2,2	138	152	1,7	10,51	**BF20-../DPE09XB4C**	46	3100	-
2,2	111	189	1,5	13,18	**BF20-../DPE09XB4C**	46	3300	-
2,2	94	220	1,4	15,54	**BF20-../DPE09XB4C**	46	3450	-
2,2	87	240	1,5	16,77	**BF20-../DPE09XB4C**	46	3500	-
2,2	79	265	1,4	18,45	**BF20-../DPE09XB4C**	46	3600	-
2,2	66	315	1,25	22,04	**BF20-../DPE09XB4C**	46	3800	-
2,2	60	350	1,15	24,25	**BF20-../DPE09XB4C**	46	3950	-
2,2	53	395	1,05	27,62	**BF20-../DPE09XB4C**	46	4150	-
2,2	48	435	0,97	30,40	**BF20-../DPE09XB4C**	46	4400	-
2,2	45	465	0,9	32,58	**BF20-../DPE09XB4C**	46	4450	-
2,2	40,5	510	0,82	35,85	**BF20-../DPE09XB4C**	46	4650	-
2,2	230	91	2,9	6,34	**BF30-../DPE09XB4C**	57	2400	-
2,2	180	116	2,5	8,07	**BF30-../DPE09XB4C**	57	2650	-
2,2	146	143	2,2	9,99	**BF30-../DPE09XB4C**	57	2850	-
2,2	113	185	2,0	12,91	**BF30-../DPE09XB4C**	57	3050	-

Крутящий момент обозначенный (*) является максимально допустимым значением при коэффициенте эксплуатации f_B=1,0.

2,2 кВт

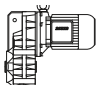

P_N	50 Гц			i	Тип	m	F_{RN}	F_{RV}
	n_2	M_2	f_B					
[кВт]	[об/мин]	[Нм]	[—]	[:1]		[кг]	[N]	[N]
2,2	91	230	1,75	16,00	**BF30-../DPE09XB4C**	57	3250	-
2,2	83	250	1,9	17,65	**BF30-../DPE09XB4C**	57	3300	-
2,2	75	280	1,8	19,41	**BF30-../DPE09XB4C**	57	3400	-
2,2	67	310	1,7	21,85	**BF30-../DPE09XB4C**	57	3500	-
2,2	61	340	1,65	24,03	**BF30-../DPE09XB4C**	57	3600	-
2,2	52	400	1,45	28,23	**BF30-../DPE09XB4C**	57	3800	-
2,2	47	445	1,3	31,05	**BF30-../DPE09XB4C**	57	4000	-
2,2	41,5	500	1,15	35,00	**BF30-../DPE09XB4C**	57	4200	-
2,2	38	550	1,05	38,49	**BF30-../DPE09XB4C**	57	4400	-
2,2	35,5	590	0,97	41,01	**BF30-../DPE09XB4C**	57	4500	-
2,2	32,5	640	0,9	45,10	**BF30-../DPE09XB4C**	57	4700	-
2,2	191	110	3,3	7,62	**BF40-../DPE09XB4C**	66	3900	-
2,2	153	137	3,0	9,48	**BF40-../DPE09XB4C**	66	4150	-
2,2	123	170	2,7	11,79	**BF40-../DPE09XB4C**	66	4450	-
2,2	97	215	2,4	15,02	**BF40-../DPE09XB4C**	66	4800	-
2,2	84	250	2,5	17,35	**BF40-../DPE09XB4C**	66	4950	-
2,2	76	275	2,4	19,09	**BF40-../DPE09XB4C**	66	5100	-
2,2	68	305	2,3	21,60	**BF40-../DPE09XB4C**	66	5200	-
2,2	62	335	2,2	23,77	**BF40-../DPE09XB4C**	66	5400	-
2,2	54	385	2,0	26,86	**BF40-../DPE09XB4C**	66	5600	-
2,2	49,5	420	1,9	29,55	**BF40-../DPE09XB4C**	66	5800	-
2,2	42,5	490	1,75	34,21	**BF40-../DPE09XB4C**	66	6000	-
2,2	39	530	1,7	37,64	**BF40-../DPE09XB4C**	66	6200	-
2,2	35,5	590	1,55	41,42	**BF40-../DPE09XB4C**	66	6500	-
2,2	32	650	1,4	45,56	**BF40-../DPE09XB4C**	66	6800	-
2,2	30	700	1,3	48,92	**BF40-../DPE09XB4C**	66	7000	-
2,2	27	770	1,15	53,82	**BF40-../DPE09XB4C**	66	7200	-
2,2	24	870	1,05	61,25	**BF40-../DPE09XB4C**	66	7600	-
2,2	22	950	0,95	67,38	**BF40-../DPE09XB4C**	66	8000	-
2,2	20,5	1020	0,88	71,40	**BF40-../DPE09XB4C**	66	8100	-
2,2	18,5	1130	0,8	78,55	**BF40-../DPE09XB4C**	66	8500	-
2,2	57	365	3,2	25,88	**BF50-../DPE09XB4C**	94	7100	-
2,2	46	455	2,8	31,73	**BF50-../DPE09XB4C**	94	7500	-
2,2	41	510	2,5	35,49	**BF50-../DPE09XB4C**	94	7800	-
2,2	34,5	600	2,2	42,15	**BF50-../DPE09XB4C**	94	8500	-
2,2	31	670	1,95	47,14	**BF50-../DPE09XB4C**	94	8900	-
2,2	26	800	1,65	56,86	**BF50-../DPE09XB4C**	94	9300	-
2,2	23	910	1,45	63,59	**BF50-../DPE09XB4C**	94	9800	-
2,2	20	1050	1,25	72,72	**BF50-../DPE09XB4C**	94	10700	-
2,2	18	1160	1,1	81,33	**BF50-../DPE09XB4C**	94	11300	-
2,2	16,5	1270	1,0	90,24	**BF50-../DPE09XB4C**	94	11800	-
2,2	14,5	1440	0,9	100,9	**BF50-../DPE09XB4C**	94	12300	-
2,2	13	1610	0,81	114,0	**BF50-../DPE09XB4C**	94	12900	-
2,2	27	770	3,0	54,44	**BF60-../DPE09XB4C**	124	10500	29700
2,2	24,5	850	2,7	60,40	**BF60-../DPE09XB4C**	124	11100	31400
2,2	20,5	1020	2,3	72,15	**BF60-../DPE09XB4C**	124	12000	34000
2,2	18,5	1130	2,0	80,05	**BF60-../DPE09XB4C**	124	12600	35600
2,2	16	1310	1,75	93,44	**BF60-../DPE09XB4C**	124	13500	38200
2,2	14	1500	1,55	103,7	**BF60-../DPE09XB4C**	124	14100	39900
2,2	13	1610	1,45	113,1	**BF60-../DPE09XB4C**	124	14600	41300
2,2	12	1750	1,3	125,5	**BF60-../DPE09XB4C**	124	15300	43300
2,2	10,5	2000	1,15	140,8	**BF60Z-../DPE09XB4C**	143	15300	43300
2,2	8,6	2400	0,96	169,2	**BF60Z-../DPE09XB4C**	143	15300	43300
2,2	7,8	2650	0,87	187,7	**BF60Z-../DPE09XB4C**	143	15300	43300
2,2	12	1750	3,0	122,7	**BF70-../DPE09XB4C**	210	16100	47700
2,2	11	1910	2,7	133,0	**BF70Z-../DPE09XB4C**	231	16100	47700
2,2	9,5	2200	2,4	154,0	**BF70Z-../DPE09XB4C**	231	16100	47700
2,2	8,1	2550	2,0	179,7	**BF70Z-../DPE09XB4C**	231	16100	47700
2,2	7,3	2850	1,8	199,7	**BF70Z-../DPE09XB4C**	231	16100	47700
2,2	6,3	3300	1,6	233,0	**BF70Z-../DPE09XB4C**	231	16100	47700
2,2	5,7	3650	1,4	258,7	**BF70Z-../DPE09XB4C**	231	16100	47700
2,2	4,9	4250	1,2	301,8	**BF70Z-../DPE09XB4C**	231	16100	47700
2,2	4,3	4850	1,05	341,7	**BF70Z-../DPE09XB4C**	231	16100	47700
2,2	3,7	5600	0,93	398,7	**BF70Z-../DPE09XB4C**	231	16100	47700
2,2	3,4	6100	0,85	439,2	**BF70Z-../DPE09XB4C**	231	16100	47700

Крутящий момент обозначенный (*) является максимально допустимым значением при коэффициенте эксплуатации f_B=1,0.

2,2 кВт

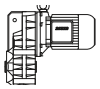

P_N	50 Гц			i	Тип	m	F_{RN}	F_{RV}
	n_2	M_2	f_B					
[кВт]	[об/мин]	[Нм]	[—]	[:1]		[кг]	[N]	[N]
2,2	7,0	3000	3,2	209,4	**BF80-../DPE09XB4C**	307	34300	75000
2,2	6,2	3350	2,8	237,1	**BF80-../DPE09XB4C**	307	36900	75000
2,2	5,4	3850	2,5	269,1	**BF80-../DPE09XB4C**	307	39600	75000
2,2	5,0	4200	2,5	291,7	**BF80Z-../DPE09XB4C**	348	39600	75000
2,2	4,2	5000	2,1	347,3	**BF80Z-../DPE09XB4C**	348	39600	75000
2,2	3,7	5600	1,9	394,2	**BF80Z-../DPE09XB4C**	348	39600	75000
2,2	3,3	6300	1,65	450,4	**BF80Z-../DPE09XB4C**	348	39600	75000
2,2	2,9	7200	1,45	511,2	**BF80Z-../DPE09XB4C**	348	39600	75000
2,2	2,5	8400	1,25	583,4	**BF80Z-../DPE09XB4C**	348	39600	75000
2,2	2,2	9500	1,1	662,1	**BF80Z-../DPE09XB4C**	348	39600	75000
2,2	1,9	11000	0,95	770,6	**BF80Z-../DPE09XB4C**	348	39600	75000
2,2	1,7	12300	0,85	874,6	**BF80Z-../DPE09XB4C**	348	39600	75000
2,2	3,2	6500	2,8	456,7	**BF90Z-../DPE09XB4C**	612	42800	120000
2,2	2,9	7200	2,6	508,5	**BF90Z-../DPE09XB4C**	612	42800	120000
2,2	2,5	8400	2,2	591,1	**BF90Z-../DPE09XB4C**	612	42800	120000
2,2	2,3	9100	2,0	658,1	**BF90Z-../DPE09XB4C**	612	42800	120000
2,2	2,0	10500	1,75	759,0	**BF90Z-../DPE09XB4C**	612	42800	120000
2,2	1,8	11600	1,6	845,1	**BF90Z-../DPE09XB4C**	612	42800	120000
2,2	1,5	12400	1,5	976,1	**BF90G50-../DPE09XB4C**	624	42800	120000
2,2	1,4	13600	1,35	1043	**BF90G50-../DPE09XB4C**	624	42800	120000
2,2	1,3	14500	1,3	1204	**BF90G50-../DPE09XB4C**	624	42800	120000
2,2	1,1	17700	1,05	1444	**BF90G50-../DPE09XB4C**	624	42800	120000

3 кВт

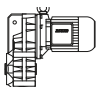

P_N	50 Гц			i	Тип	m	F_{RN}	F_{RV}
	n_2	M_2	f_B					
[кВт]	[об/мин]	[Нм]	[—]	[:1]		[кг]	[N]	[N]
3	230	124	2,1	6,34	**BF30-../DPE11LA4**	78	2400	-
3	181	158	1,8	8,07	**BF30-../DPE11LA4**	78	2650	-
3	146	196	1,65	9,99	**BF30-../DPE11LA4**	78	2850	-
3	113	250	1,45	12,91	**BF30-../DPE11LA4**	78	3050	-
3	91	310	1,3	16,00	**BF30-../DPE11LA4**	78	3250	-
3	83	345	1,4	17,65	**BF30-../DPE11LA4**	78	3300	-
3	75	380	1,3	19,41	**BF30-../DPE11LA4**	78	3400	-
3	67	425	1,25	21,85	**BF30-../DPE11LA4**	78	3500	-
3	61	465	1,2	24,03	**BF30-../DPE11LA4**	78	3600	-
3	52	550	1,05	28,23	**BF30-../DPE11LA4**	78	3800	-
3	47	600	0,96	31,05	**BF30-../DPE11LA4**	78	4000	-
3	42	680	0,85	35,00	**BF30-../DPE11LA4**	78	4200	-
3	250	114	2,9	5,87	**BF40-../DPE11LA4**	92	3550	-
3	191	150	2,5	7,62	**BF40-../DPE11LA4**	92	3900	-
3	154	186	2,2	9,48	**BF40-../DPE11LA4**	92	4150	-
3	124	230	2,0	11,79	**BF40-../DPE11LA4**	92	4450	-
3	97	295	1,75	15,02	**BF40-../DPE11LA4**	92	4800	-
3	84	340	1,85	17,35	**BF40-../DPE11LA4**	92	4950	-
3	77	370	1,8	19,09	**BF40-../DPE11LA4**	92	5100	-
3	68	420	1,65	21,60	**BF40-../DPE11LA4**	92	5200	-
3	62	460	1,6	23,77	**BF40-../DPE11LA4**	92	5400	-
3	55	520	1,5	26,86	**BF40-../DPE11LA4**	92	5600	-
3	49,5	570	1,4	29,55	**BF40-../DPE11LA4**	92	5800	-
3	43	660	1,3	34,21	**BF40-../DPE11LA4**	92	6000	-
3	39	730	1,2	37,64	**BF40-../DPE11LA4**	92	6200	-
3	35,5	800	1,15	41,42	**BF40-../DPE11LA4**	92	6500	-
3	32	890	1,0	45,56	**BF40-../DPE11LA4**	92	6800	-
3	30	950	0,95	48,92	**BF40-../DPE11LA4**	92	7000	-
3	27,5	1040	0,87	53,82	**BF40-../DPE11LA4**	92	7200	-
3	137	205	3,3	10,68	**BF50-../DPE11LA4**	122	5600	-
3	100	285	2,8	14,65	**BF50-../DPE11LA4**	122	6100	-
3	88	325	2,9	16,70	**BF50-../DPE11LA4**	122	6200	-
3	78	365	2,7	18,68	**BF50-../DPE11LA4**	122	6400	-
3	63	450	2,5	23,14	**BF50-../DPE11LA4**	122	6800	-
3	57	500	2,3	25,88	**BF50-../DPE11LA4**	122	7100	-

Крутящий момент обозначенный (*) является максимально допустимым значением при коэффициенте эксплуатации f_B=1,0.

3 кВт

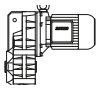

P_N	50 Гц			i	Тип	m	F_{RN}	F_{RV}
	n_2	M_2	f_B					
[кВт]	[об/мин]	[Нм]	[—]	[:1]		[кг]	[N]	[N]
3	46	620	2,0	31,73	**BF50-../DPE11LA4**	122	7500	-
3	41	690	1,9	35,49	**BF50-../DPE11LA4**	122	7800	-
3	35	810	1,6	42,15	**BF50-../DPE11LA4**	122	8500	-
3	31	920	1,4	47,14	**BF50-../DPE11LA4**	122	8900	-
3	26	1100	1,2	56,86	**BF50-../DPE11LA4**	122	9300	-
3	23	1240	1,05	63,59	**BF50-../DPE11LA4**	122	9800	-
3	20,5	1390	0,94	72,72	**BF50-../DPE11LA4**	122	10700	-
3	18	1590	0,82	81,33	**BF50-../DPE11LA4**	122	11300	-
3	47	600	3,2	31,20	**BF60-../DPE11LA4**	153	8800	24900
3	42,5	670	3,0	34,62	**BF60-../DPE11LA4**	153	9100	25700
3	35	810	2,6	41,60	**BF60-../DPE11LA4**	153	9600	27100
3	32	890	2,5	46,16	**BF60-../DPE11LA4**	153	9900	28000
3	27	1060	2,2	54,44	**BF60-../DPE11LA4**	153	10500	29700
3	24,5	1160	2,0	60,40	**BF60-../DPE11LA4**	153	11100	31400
3	20,5	1390	1,65	72,15	**BF60-../DPE11LA4**	153	12000	34000
3	18,5	1540	1,5	80,05	**BF60-../DPE11LA4**	153	12600	35600
3	16	1790	1,3	93,44	**BF60-../DPE11LA4**	153	13500	38200
3	14,5	1970	1,15	103,7	**BF60-../DPE11LA4**	153	14100	39900
3	13	2200	1,05	113,1	**BF60-../DPE11LA4**	153	14600	41300
3	12	2350	0,98	125,5	**BF60-../DPE11LA4**	153	15300	43300
3	10,5	2700	0,85	140,8	**BF60Z-../DPE11LA4**	169	15300	43300
3	18	1590	3,3	81,82	**BF70-../DPE11LA4**	232	12800	41300
3	15,5	1840	2,8	95,46	**BF70-../DPE11LA4**	232	14000	43700
3	14	2000	2,6	105,2	**BF70-../DPE11LA4**	232	14700	45100
3	12	2350	2,2	122,7	**BF70-../DPE11LA4**	232	16100	47700
3	11	2600	2,0	133,0	**BF70Z-../DPE11LA4**	258	16100	47700
3	9,5	3000	1,75	154,0	**BF70Z-../DPE11LA4**	258	16100	47700
3	8,1	3500	1,5	179,7	**BF70Z-../DPE11LA4**	258	16100	47700
3	7,3	3900	1,35	199,7	**BF70Z-../DPE11LA4**	258	16100	47700
3	6,3	4500	1,15	233,0	**BF70Z-../DPE11LA4**	258	16100	47700
3	5,7	5000	1,05	258,7	**BF70Z-../DPE11LA4**	258	16100	47700
3	4,9	5800	0,9	301,8	**BF70Z-../DPE11LA4**	258	16100	47700
3	9,2	3100	3,1	158,5	**BF80-../DPE11LA4**	328	29000	75000
3	7,9	3600	2,6	184,5	**BF80-../DPE11LA4**	328	31800	75000
3	7,0	4050	2,3	209,4	**BF80-../DPE11LA4**	328	34300	75000
3	6,2	4600	2,1	237,1	**BF80-../DPE11LA4**	328	36900	75000
3	5,5	5200	1,85	269,1	**BF80-../DPE11LA4**	328	39600	75000
3	5,0	5700	1,85	291,7	**BF80Z-../DPE11LA4**	375	39600	75000
3	4,2	6800	1,55	347,3	**BF80Z-../DPE11LA4**	375	39600	75000
3	3,7	7700	1,35	394,2	**BF80Z-../DPE11LA4**	375	39600	75000
3	3,3	8600	1,2	450,4	**BF80Z-../DPE11LA4**	375	39600	75000
3	2,9	9800	1,05	511,2	**BF80Z-../DPE11LA4**	375	39600	75000
3	2,5	11400	0,92	583,4	**BF80Z-../DPE11LA4**	375	39600	75000
3	2,2	13000	0,81	662,1	**BF80Z-../DPE11LA4**	375	39600	75000
3	4,9	5800	3,2	300,4	**BF90Z-../DPE11LA4**	641	42800	120000
3	4,3	6600	2,8	343,6	**BF90Z-../DPE11LA4**	641	42800	120000
3	3,9	7300	2,5	382,6	**BF90Z-../DPE11LA4**	641	42800	120000
3	3,2	8900	2,1	456,7	**BF90Z-../DPE11LA4**	641	42800	120000
3	2,9	9800	1,9	508,5	**BF90Z-../DPE11LA4**	641	42800	120000
3	2,5	11400	1,6	591,1	**BF90Z-../DPE11LA4**	641	42800	120000
3	2,3	12400	1,5	658,1	**BF90Z-../DPE11LA4**	641	42800	120000
3	2,0	14300	1,3	759,0	**BF90Z-../DPE11LA4**	641	42800	120000
3	1,8	15900	1,15	845,1	**BF90Z-../DPE11LA4**	641	42800	120000
3	1,5	17500	1,05	976,1	**BF90G50-../DPE11LA4**	651	42800	120000
3	1,4	19000	0,97	1043	**BF90G50-../DPE11LA4**	651	42800	120000
3	1,3	20400	0,91	1204	**BF90G50-../DPE11LA4**	651	42800	120000

Крутящий момент обозначенный (*) является максимально допустимым значением при коэффициенте эксплуатации f_B=1,0.

4 кВт

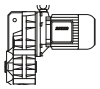

P_N	50 Гц			i	Тип	m	F_{RN}	F_{RV}
	n_2	M_2	f_B					
[кВт]	[об/мин]	[Нм]	[—]	[:1]		[кг]	[N]	[N]
4	230	166	1,6	6,34	**BF30-../DPE11LB4**	78	2400	-
4	180	210	1,35	8,07	**BF30-../DPE11LB4**	78	2650	-
4	146	260	1,25	9,99	**BF30-../DPE11LB4**	78	2850	-
4	113	335	1,1	12,91	**BF30-../DPE11LB4**	78	3050	-
4	91	415	0,98	16,00	**BF30-../DPE11LB4**	78	3250	-
4	83	460	1,05	17,65	**BF30-../DPE11LB4**	78	3300	-
4	75	500	1,0	19,41	**BF30-../DPE11LB4**	78	3400	-
4	67	570	0,93	21,85	**BF30-../DPE11LB4**	78	3500	-
4	61	620	0,89	24,03	**BF30-../DPE11LB4**	78	3600	-
4	250	152	2,2	5,87	**BF40-../DPE11LB4**	92	3550	-
4	191	200	1,85	7,62	**BF40-../DPE11LB4**	92	3900	-
4	153	245	1,7	9,48	**BF40-../DPE11LB4**	92	4150	-
4	123	310	1,5	11,79	**BF40-../DPE11LB4**	92	4450	-
4	97	390	1,35	15,02	**BF40-../DPE11LB4**	92	4800	-
4	84	450	1,4	17,35	**BF40-../DPE11LB4**	92	4950	-
4	76	500	1,35	19,09	**BF40-../DPE11LB4**	92	5100	-
4	68	560	1,25	21,60	**BF40-../DPE11LB4**	92	5200	-
4	62	610	1,2	23,77	**BF40-../DPE11LB4**	92	5400	-
4	54	700	1,1	26,86	**BF40-../DPE11LB4**	92	5600	-
4	49,5	770	1,05	29,55	**BF40-../DPE11LB4**	92	5800	-
4	42,5	890	0,96	34,21	**BF40-../DPE11LB4**	92	6000	-
4	39	970	0,92	37,64	**BF40-../DPE11LB4**	92	6200	-
4	35,5	1070	0,84	41,42	**BF40-../DPE11LB4**	92	6500	-
4	189	200	2,8	7,71	**BF50-../DPE11LB4**	122	5100	-
4	136	280	2,4	10,68	**BF50-../DPE11LB4**	122	5600	-
4	99	385	2,1	14,65	**BF50-../DPE11LB4**	122	6100	-
4	87	435	2,2	16,70	**BF50-../DPE11LB4**	122	6200	-
4	78	485	2,1	18,68	**BF50-../DPE11LB4**	122	6400	-
4	63	600	1,85	23,14	**BF50-../DPE11LB4**	122	6800	-
4	57	670	1,75	25,88	**BF50-../DPE11LB4**	122	7100	-
4	46	830	1,55	31,73	**BF50-../DPE11LB4**	122	7500	-
4	41	930	1,4	35,49	**BF50-../DPE11LB4**	122	7800	-
4	34,5	1100	1,2	42,15	**BF50-../DPE11LB4**	122	8500	-
4	31	1230	1,05	47,14	**BF50-../DPE11LB4**	122	8900	-
4	26	1460	0,89	56,86	**BF50-../DPE11LB4**	122	9300	-
4	102	370	3,2	14,24	**BF60-../DPE11LB4**	153	7100	20000
4	86	440	3,3	16,96	**BF60-../DPE11LB4**	153	7300	20600
4	78	485	3,1	18,81	**BF60-../DPE11LB4**	153	7600	21500
4	65	580	2,9	22,58	**BF60-../DPE11LB4**	153	8000	22600
4	58	650	2,7	25,05	**BF60-../DPE11LB4**	153	8200	23200
4	46,5	820	2,3	31,20	**BF60-../DPE11LB4**	153	8800	24900
4	42	900	2,2	34,62	**BF60-../DPE11LB4**	153	9100	25700
4	35	1090	1,95	41,60	**BF60-../DPE11LB4**	153	9600	27100
4	31,5	1210	1,85	46,16	**BF60-../DPE11LB4**	153	9900	28000
4	27	1410	1,65	54,44	**BF60-../DPE11LB4**	153	10500	29700
4	24,5	1550	1,5	60,40	**BF60-../DPE11LB4**	153	11100	31400
4	20,5	1860	1,25	72,15	**BF60-../DPE11LB4**	153	12000	34000
4	18,5	2050	1,1	80,05	**BF60-../DPE11LB4**	153	12600	35600
4	16	2350	0,98	93,44	**BF60-../DPE11LB4**	153	13500	38200
4	14	2700	0,85	103,7	**BF60-../DPE11LB4**	153	14100	39900
4	23,5	1620	3,2	61,94	**BF70-../DPE11LB4**	232	10800	37400
4	20,5	1860	2,8	72,26	**BF70-../DPE11LB4**	232	12000	39600
4	18	2100	2,5	81,82	**BF70-../DPE11LB4**	232	12800	41300
4	15,5	2450	2,1	95,46	**BF70-../DPE11LB4**	232	14000	43700
4	14	2700	1,95	105,2	**BF70-../DPE11LB4**	232	14700	45100
4	12	3150	1,65	122,7	**BF70-../DPE11LB4**	232	16100	47700
4	11	3450	1,5	133,0	**BF70Z-../DPE11LB4**	258	16100	47700
4	9,5	4000	1,3	154,0	**BF70Z-../DPE11LB4**	258	16100	47700
4	8,1	4700	1,1	179,7	**BF70Z-../DPE11LB4**	258	16100	47700
4	7,3	5200	1,0	199,7	**BF70Z-../DPE11LB4**	258	16100	47700
4	6,3	6000	0,87	233,0	**BF70Z-../DPE11LB4**	258	16100	47700
4	12	3150	3,0	122,4	**BF80-../DPE11LB4**	328	24500	75000
4	10,5	3600	2,6	139,7	**BF80-../DPE11LB4**	328	26700	75000
4	9,2	4150	2,3	158,5	**BF80-../DPE11LB4**	328	29000	75000
4	7,9	4800	2,0	184,5	**BF80-../DPE11LB4**	328	31800	75000

Крутящий момент обозначенный (*) является максимально допустимым значением при коэффициенте эксплуатации f_B=1,0.

4 кВт

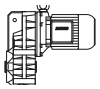

P_N	50 Гц			i	Тип	m	F_{RN}	F_{RV}
	n_2	M_2	f_B					
[кВт]	[об/мин]	[Нм]	[—]	[:1]		[кг]	[N]	[N]
4	7,0	5400	1,75	209,4	**BF80-../DPE11LB4**	328	34300	75000
4	6,2	6100	1,55	237,1	**BF80-../DPE11LB4**	328	36900	75000
4	5,4	7000	1,35	269,1	**BF80-../DPE11LB4**	328	39600	75000
4	5,0	7600	1,4	291,7	**BF80Z-../DPE11LB4**	375	39600	75000
4	4,2	9000	1,15	347,3	**BF80Z-../DPE11LB4**	375	39600	75000
4	3,7	10300	1,0	394,2	**BF80Z-../DPE11LB4**	375	39600	75000
4	3,3	11500	0,91	450,4	**BF80Z-../DPE11LB4**	375	39600	75000
4	2,9	13100	0,8	511,2	**BF80Z-../DPE11LB4**	375	39600	75000
4	7,3	5200	3,2	198,8	**BF90-../DPE11LB4**	581	36000	111300
4	6,3	6000	2,8	232,6	**BF90-../DPE11LB4**	581	39900	118300
4	5,6	6800	2,5	259,0	**BF90-../DPE11LB4**	581	42800	120000
4	5,4	7000	2,6	269,8	**BF90Z-../DPE11LB4**	641	42800	120000
4	4,9	7700	2,4	300,4	**BF90Z-../DPE11LB4**	641	42800	120000
4	4,3	8800	2,1	343,6	**BF90Z-../DPE11LB4**	641	42800	120000
4	3,8	10000	1,85	382,6	**BF90Z-../DPE11LB4**	641	42800	120000
4	3,2	11900	1,55	456,7	**BF90Z-../DPE11LB4**	641	42800	120000
4	2,9	13100	1,4	508,5	**BF90Z-../DPE11LB4**	641	42800	120000
4	2,5	15200	1,2	591,1	**BF90Z-../DPE11LB4**	641	42800	120000
4	2,3	16600	1,1	658,1	**BF90Z-../DPE11LB4**	641	42800	120000
4	2,0	19100	0,97	759,0	**BF90Z-../DPE11LB4**	641	42800	120000
4	1,8	21200	0,87	845,1	**BF90Z-../DPE11LB4**	641	42800	120000

5,5 кВт

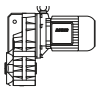

P_N	50 Гц			i	Тип	m	F_{RN}	F_{RV}
	n_2	M_2	f_B					
[кВт]	[об/мин]	[Нм]	[—]	[:1]		[кг]	[N]	[N]
5,5	235	220	1,2	6,34	**BF30-../DPE11LB4C**	82	2400	-
5,5	182	285	1,0	8,07	**BF30-../DPE11LB4C**	82	2650	-
5,5	147	355	0,9	9,99	**BF30-../DPE11LB4C**	82	2850	-
5,5	114	460	0,8	12,91	**BF30-../DPE11LB4C**	82	3050	-
5,5	250	210	1,6	5,87	**BF40-../DPE11LB4C**	96	3550	-
5,5	193	270	1,35	7,62	**BF40-../DPE11LB4C**	96	3900	-
5,5	155	335	1,25	9,48	**BF40-../DPE11LB4C**	96	4150	-
5,5	125	420	1,1	11,79	**BF40-../DPE11LB4C**	96	4450	-
5,5	98	530	0,98	15,02	**BF40-../DPE11LB4C**	96	4800	-
5,5	85	610	1,05	17,35	**BF40-../DPE11LB4C**	96	4950	-
5,5	77	680	0,98	19,09	**BF40-../DPE11LB4C**	96	5100	-
5,5	68	770	0,91	21,60	**BF40-../DPE11LB4C**	96	5200	-
5,5	62	840	0,88	23,77	**BF40-../DPE11LB4C**	96	5400	-
5,5	55	950	0,82	26,86	**BF40-../DPE11LB4C**	96	5600	-
5,5	275	191	2,6	5,38	**BF50-../DPE11LB4C**	126	4500	-
5,5	191	275	2,1	7,71	**BF50-../DPE11LB4C**	126	5100	-
5,5	138	380	1,8	10,68	**BF50-../DPE11LB4C**	126	5600	-
5,5	100	520	1,5	14,65	**BF50-../DPE11LB4C**	126	6100	-
5,5	88	590	1,6	16,70	**BF50-../DPE11LB4C**	126	6200	-
5,5	79	660	1,5	18,68	**BF50-../DPE11LB4C**	126	6400	-
5,5	64	820	1,35	23,14	**BF50-../DPE11LB4C**	126	6800	-
5,5	57	920	1,25	25,88	**BF50-../DPE11LB4C**	126	7100	-
5,5	46,5	1120	1,15	31,73	**BF50-../DPE11LB4C**	126	7500	-
5,5	41,5	1260	1,05	35,49	**BF50-../DPE11LB4C**	126	7800	-
5,5	35	1500	0,87	42,15	**BF50-../DPE11LB4C**	126	8500	-
5,5	190	275	3,2	7,74	**BF60-../DPE11LB4C**	157	6000	16900
5,5	143	365	2,8	10,31	**BF60-../DPE11LB4C**	157	6500	18400
5,5	103	500	2,4	14,24	**BF60-../DPE11LB4C**	157	7100	20000
5,5	87	600	2,4	16,96	**BF60-../DPE11LB4C**	157	7300	20600
5,5	78	670	2,3	18,81	**BF60-../DPE11LB4C**	157	7600	21500
5,5	65	800	2,1	22,58	**BF60-../DPE11LB4C**	157	8000	22600
5,5	59	890	1,95	25,05	**BF60-../DPE11LB4C**	157	8200	23200
5,5	47	1110	1,7	31,20	**BF60-../DPE11LB4C**	157	8800	24900
5,5	42,5	1230	1,6	34,62	**BF60-../DPE11LB4C**	157	9100	25700
5,5	35,5	1470	1,45	41,60	**BF60-../DPE11LB4C**	157	9600	27100

Крутящий момент обозначенный (*) является максимально допустимым значением при коэффициенте эксплуатации f_B=1,0.

5,5 кВт

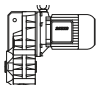

P_N	50 Гц			i	Тип	m	F_{RN}	F_{RV}
	n_2	M_2	f_B					
[кВт]	[об/мин]	[Нм]	[—]	[:1]		[кг]	[N]	[N]
5,5	32	1640	1,35	46,16	**BF60-../DPE11LB4C**	157	9900	28000
5,5	27	1940	1,2	54,44	**BF60-../DPE11LB4C**	157	10500	29700
5,5	24,5	2100	1,1	60,40	**BF60-../DPE11LB4C**	157	11100	31400
5,5	20,5	2550	0,9	72,15	**BF60-../DPE11LB4C**	157	12000	34000
5,5	18,5	2800	0,82	80,05	**BF60-../DPE11LB4C**	157	12600	35600
5,5	31	1690	3,1	47,82	**BF70-../DPE11LB4C**	236	9100	34000
5,5	26,5	1980	2,6	55,79	**BF70-../DPE11LB4C**	236	10200	36000
5,5	24	2150	2,4	61,94	**BF70-../DPE11LB4C**	236	10800	37400
5,5	20,5	2550	2,0	72,26	**BF70-../DPE11LB4C**	236	12000	39600
5,5	18	2900	1,8	81,82	**BF70-../DPE11LB4C**	236	12800	41300
5,5	15,5	3350	1,55	95,46	**BF70-../DPE11LB4C**	236	14000	43700
5,5	14	3750	1,4	105,2	**BF70-../DPE11LB4C**	236	14700	45100
5,5	12	4350	1,2	122,7	**BF70-../DPE11LB4C**	236	16100	47700
5,5	11,5	4550	1,15	133,0	**BF70Z-../DPE11LB4C**	262	16100	47700
5,5	9,6	5400	0,96	154,0	**BF70Z-../DPE11LB4C**	262	16100	47700
5,5	8,2	6400	0,81	179,7	**BF70Z-../DPE11LB4C**	262	16100	47700
5,5	18	2900	3,3	83,16	**BF80-../DPE11LB4C**	332	18400	65100
5,5	16	3250	2,9	94,38	**BF80-../DPE11LB4C**	332	20300	68500
5,5	14	3750	2,5	107,9	**BF80-../DPE11LB4C**	332	22400	72300
5,5	12	4350	2,2	122,4	**BF80-../DPE11LB4C**	332	24500	75000
5,5	10,5	5000	1,9	139,7	**BF80-../DPE11LB4C**	332	26700	75000
5,5	9,3	5600	1,7	158,5	**BF80-../DPE11LB4C**	332	29000	75000
5,5	8,0	6500	1,45	184,5	**BF80-../DPE11LB4C**	332	31800	75000
5,5	7,0	7500	1,25	209,4	**BF80-../DPE11LB4C**	332	34300	75000
5,5	6,2	8400	1,15	237,1	**BF80-../DPE11LB4C**	332	36900	75000
5,5	5,5	9500	1,0	269,1	**BF80-../DPE11LB4C**	332	39600	75000
5,5	5,1	10200	1,05	291,7	**BF80Z-../DPE11LB4C**	379	39600	75000
5,5	4,3	12200	0,86	347,3	**BF80Z-../DPE11LB4C**	379	39600	75000
5,5	9,5	5500	3,1	154,8	**BF90-../DPE11LB4C**	585	30100	100800
5,5	8,3	6300	2,7	178,6	**BF90-../DPE11LB4C**	585	33400	106700
5,5	7,4	7000	2,4	198,8	**BF90-../DPE11LB4C**	585	36000	111300
5,5	6,3	8300	2,0	232,6	**BF90-../DPE11LB4C**	585	39900	118300
5,5	5,7	9200	1,85	259,0	**BF90-../DPE11LB4C**	585	42800	120000
5,5	5,5	9500	1,95	269,8	**BF90Z-../DPE11LB4C**	645	42800	120000
5,5	4,9	10700	1,75	300,4	**BF90Z-../DPE11LB4C**	645	42800	120000
5,5	4,3	12200	1,5	343,6	**BF90Z-../DPE11LB4C**	645	42800	120000
5,5	3,9	13400	1,4	382,6	**BF90Z-../DPE11LB4C**	645	42800	120000
5,5	3,3	15900	1,15	456,7	**BF90Z-../DPE11LB4C**	645	42800	120000
5,5	2,9	18100	1,0	508,5	**BF90Z-../DPE11LB4C**	645	42800	120000
5,5	2,5	21000	0,88	591,1	**BF90Z-../DPE11LB4C**	645	42800	120000
5,5	2,3	22800	0,81	658,1	**BF90Z-../DPE11LB4C**	645	42800	120000

7,5 кВт

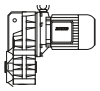

P_N	50 Гц			i	Тип	m	F_{RN}	F_{RV}
	n_2	M_2	f_B					
[кВт]	[об/мин]	[Нм]	[—]	[:1]		[кг]	[N]	[N]
7,5	275	260	1,9	5,38	**BF50-../DPE13XA4**	137	4500	-
7,5	190	375	1,5	7,71	**BF50-../DPE13XA4**	137	5100	-
7,5	137	520	1,3	10,68	**BF50-../DPE13XA4**	137	5600	-
7,5	100	710	1,1	14,65	**BF50-../DPE13XA4**	137	6100	-
7,5	88	810	1,15	16,70	**BF50-../DPE13XA4**	137	6200	-
7,5	79	900	1,1	18,68	**BF50-../DPE13XA4**	137	6400	-
7,5	64	1110	1,0	23,14	**BF50-../DPE13XA4**	137	6800	-
7,5	57	1250	0,93	25,88	**BF50-../DPE13XA4**	137	7100	-
7,5	46,5	1540	0,82	31,73	**BF50-../DPE13XA4**	137	7500	-
7,5	280	255	3,0	5,22	**BF60-../DPE13XA4**	170	5200	14800
7,5	189	375	2,3	7,74	**BF60-../DPE13XA4**	170	6000	16900
7,5	142	500	2,0	10,31	**BF60-../DPE13XA4**	170	6500	18400
7,5	103	690	1,75	14,24	**BF60-../DPE13XA4**	170	7100	20000
7,5	87	820	1,75	16,96	**BF60-../DPE13XA4**	170	7300	20600
7,5	78	910	1,65	18,81	**BF60-../DPE13XA4**	170	7600	21500

Крутящий момент обозначенный (*) является максимально допустимым значением при коэффициенте эксплуатации f_B=1,0.

7,5 кВт

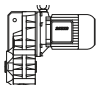

P_N	50 Гц			i	Тип	m	F_{RN}	F_{RV}
	n_2	M_2	f_B					
[кВт]	[об/мин]	[Нм]	[—]	[:1]		[кг]	[N]	[N]
7,5	65	1100	1,5	22,58	**BF60-../DPE13XA4**	170	8000	22600
7,5	59	1210	1,45	25,05	**BF60-../DPE13XA4**	170	8200	23200
7,5	47	1520	1,25	31,20	**BF60-../DPE13XA4**	170	8800	24900
7,5	42,5	1680	1,2	34,62	**BF60-../DPE13XA4**	170	9100	25700
7,5	35,5	2000	1,05	41,60	**BF60-../DPE13XA4**	170	9600	27100
7,5	32	2200	1,0	46,16	**BF60-../DPE13XA4**	170	9900	28000
7,5	27	2650	0,87	54,44	**BF60-../DPE13XA4**	170	10500	29700
7,5	40	1790	2,9	36,88	**BF70-../DPE13XA4**	249	7900	31100
7,5	34	2100	2,5	43,02	**BF70-../DPE13XA4**	249	8700	32800
7,5	31	2300	2,3	47,82	**BF70-../DPE13XA4**	249	9100	34000
7,5	26,5	2700	1,95	55,79	**BF70-../DPE13XA4**	249	10200	36000
7,5	24	2950	1,75	61,94	**BF70-../DPE13XA4**	249	10800	37400
7,5	20,5	3450	1,5	72,26	**BF70-../DPE13XA4**	249	12000	39600
7,5	18	3950	1,3	81,82	**BF70-../DPE13XA4**	249	12800	41300
7,5	15,5	4600	1,15	95,46	**BF70-../DPE13XA4**	249	14000	43700
7,5	14	5100	1,0	105,2	**BF70-../DPE13XA4**	249	14700	45100
7,5	12	5900	0,88	122,7	**BF70-../DPE13XA4**	249	16100	47700
7,5	11	6500	0,8	133,0	**BF70Z-../DPE13XA4**	274	16100	47700
7,5	24	2950	3,2	61,55	**BF80-../DPE13XA4**	345	14800	58100
7,5	21	3400	2,8	69,86	**BF80-../DPE13XA4**	345	15900	60600
7,5	18	3950	2,4	83,16	**BF80-../DPE13XA4**	345	18400	65100
7,5	15,5	4600	2,1	94,38	**BF80-../DPE13XA4**	345	20300	68500
7,5	14	5100	1,85	107,9	**BF80-../DPE13XA4**	345	22400	72300
7,5	12	5900	1,6	122,4	**BF80-../DPE13XA4**	345	24500	75000
7,5	10,5	6800	1,4	139,7	**BF80-../DPE13XA4**	345	26700	75000
7,5	9,3	7700	1,25	158,5	**BF80-../DPE13XA4**	345	29000	75000
7,5	8,0	8900	1,05	184,5	**BF80-../DPE13XA4**	345	31800	75000
7,5	7,0	10200	0,93	209,4	**BF80-../DPE13XA4**	345	34300	75000
7,5	6,2	11500	0,83	237,1	**BF80-../DPE13XA4**	345	36900	75000
7,5	14	5100	3,3	107,5	**BF90-../DPE13XA4**	597	22300	86900
7,5	12,5	5700	2,9	119,7	**BF90-../DPE13XA4**	597	24500	90800
7,5	10,5	6800	2,5	139,1	**BF90-../DPE13XA4**	597	27700	96300
7,5	9,5	7500	2,2	154,8	**BF90-../DPE13XA4**	597	30100	100800
7,5	8,2	8700	1,95	178,6	**BF90-../DPE13XA4**	597	33400	106700
7,5	7,4	9600	1,75	198,8	**BF90-../DPE13XA4**	597	36000	111300
7,5	6,3	11300	1,5	232,6	**BF90-../DPE13XA4**	597	39900	118300
7,5	5,7	12500	1,35	259,0	**BF90-../DPE13XA4**	597	42800	120000
7,5	5,5	13000	1,4	269,8	**BF90Z-../DPE13XA4**	658	42800	120000
7,5	4,9	14600	1,25	300,4	**BF90Z-../DPE13XA4**	658	42800	120000
7,5	4,3	16600	1,1	343,6	**BF90Z-../DPE13XA4**	658	42800	120000
7,5	3,9	18300	1,0	382,6	**BF90Z-../DPE13XA4**	658	42800	120000
7,5	3,2	22300	0,83	456,7	**BF90Z-../DPE13XA4**	658	42800	120000

9,5 кВт

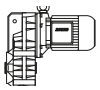

P_N	50 Гц			i	Тип	m	F_{RN}	F_{RV}
	n_2	M_2	f_B					
[кВт]	[об/мин]	[Нм]	[—]	[:1]		[кг]	[N]	[N]
9,5	275	325	1,55	5,38	**BF50-../DPE16LB4**	173	4500	-
9,5	192	470	1,2	7,71	**BF50-../DPE16LB4**	173	5100	-
9,5	139	650	1,05	10,68	**BF50-../DPE16LB4**	173	5600	-
9,5	101	890	0,89	14,65	**BF50-../DPE16LB4**	173	6100	-
9,5	89	1010	0,94	16,70	**BF50-../DPE16LB4**	173	6200	-
9,5	79	1140	0,88	18,68	**BF50-../DPE16LB4**	173	6400	-
9,5	285	315	2,4	5,22	**BF60-../DPE16LB4**	206	5200	14800
9,5	191	475	1,85	7,74	**BF60-../DPE16LB4**	206	6000	16900
9,5	144	630	1,6	10,31	**BF60-../DPE16LB4**	206	6500	18400
9,5	104	870	1,35	14,24	**BF60-../DPE16LB4**	206	7100	20000
9,5	87	1040	1,4	16,96	**BF60-../DPE16LB4**	206	7300	20600
9,5	79	1140	1,35	18,81	**BF60-../DPE16LB4**	206	7600	21500
9,5	66	1370	1,2	22,58	**BF60-../DPE16LB4**	206	8000	22600
9,5	59	1530	1,15	25,05	**BF60-../DPE16LB4**	206	8200	23200

Крутящий момент обозначенный (*) является максимально допустимым значением при коэффициенте эксплуатации f_B=1,0.

9,5 кВт

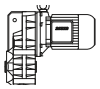

P_N	50 Гц			i	Тип	m	F_{RN}	F_{RV}
	n_2	M_2	f_B					
[кВт]	[об/мин]	[Нм]	[—]	[:1]		[кг]	[N]	[N]
9,5	47,5	1910	0,99	31,20	**BF60-../DPE16LB4**	206	8800	24900
9,5	43	2100	0,95	34,62	**BF60-../DPE16LB4**	206	9100	25700
9,5	35,5	2550	0,84	41,60	**BF60-../DPE16LB4**	206	9600	27100
9,5	32	2800	0,8	46,16	**BF60-../DPE16LB4**	206	9900	28000
9,5	55	1640	3,2	27,29	**BF70-../DPE16LB4**	289	7000	28400
9,5	46,5	1950	2,7	31,84	**BF70-../DPE16LB4**	289	7700	30000
9,5	40	2250	2,3	36,88	**BF70-../DPE16LB4**	289	7900	31100
9,5	34,5	2600	2,0	43,02	**BF70-../DPE16LB4**	289	8700	32800
9,5	31	2900	1,8	47,82	**BF70-../DPE16LB4**	289	9100	34000
9,5	26,5	3400	1,55	55,79	**BF70-../DPE16LB4**	289	10200	36000
9,5	24	3750	1,4	61,94	**BF70-../DPE16LB4**	289	10800	37400
9,5	20,5	4400	1,2	72,26	**BF70-../DPE16LB4**	289	12000	39600
9,5	18,5	4900	1,05	81,82	**BF70-../DPE16LB4**	289	12800	41300
9,5	15,5	5800	0,9	95,46	**BF70-../DPE16LB4**	289	14000	43700
9,5	14,5	6200	0,84	105,2	**BF70-../DPE16LB4**	289	14700	45100
9,5	31,5	2850	3,0	47,46	**BF80-../DPE16LB4**	385	13400	53700
9,5	27,5	3250	2,8	53,86	**BF80-../DPE16LB4**	385	14000	55800
9,5	24	3750	2,5	61,55	**BF80-../DPE16LB4**	385	14800	58100
9,5	21,5	4200	2,3	69,86	**BF80-../DPE16LB4**	385	15900	60600
9,5	18	5000	1,9	83,16	**BF80-../DPE16LB4**	385	18400	65100
9,5	16	5600	1,7	94,38	**BF80-../DPE16LB4**	385	20300	68500
9,5	14	6400	1,5	107,9	**BF80-../DPE16LB4**	385	22400	72300
9,5	12,5	7200	1,3	122,4	**BF80-../DPE16LB4**	385	24500	75000
9,5	11	8200	1,15	139,7	**BF80-../DPE16LB4**	385	26700	75000
9,5	9,4	9600	0,99	158,5	**BF80-../DPE16LB4**	385	29000	75000
9,5	8,0	11300	0,84	184,5	**BF80-../DPE16LB4**	385	31800	75000
9,5	16,5	5400	3,1	90,02	**BF90-../DPE16LB4**	632	18900	80600
9,5	14	6400	2,6	107,5	**BF90-../DPE16LB4**	632	22300	86900
9,5	12,5	7200	2,3	119,7	**BF90-../DPE16LB4**	632	24500	90800
9,5	11	8200	2,0	139,1	**BF90-../DPE16LB4**	632	27700	96300
9,5	9,6	9400	1,8	154,8	**BF90-../DPE16LB4**	632	30100	100800
9,5	8,3	10900	1,55	178,6	**BF90-../DPE16LB4**	632	33400	106700
9,5	7,5	12000	1,4	198,8	**BF90-../DPE16LB4**	632	36000	111300
9,5	6,4	14100	1,2	232,6	**BF90-../DPE16LB4**	632	39900	118300
9,5	5,7	15900	1,05	259,0	**BF90-../DPE16LB4**	632	42800	120000
9,5	5,5	16400	1,15	269,8	**BF90Z-../DPE16LB4**	694	42800	120000
9,5	5,0	18100	1,0	300,4	**BF90Z-../DPE16LB4**	694	42800	120000
9,5	4,3	21000	0,88	343,6	**BF90Z-../DPE16LB4**	694	42800	120000
9,5	3,9	23200	0,8	382,6	**BF90Z-../DPE16LB4**	694	42800	120000

11 кВт

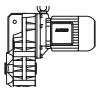

P_N	50 Гц			i	Тип	m	F_{RN}	F_{RV}
	n_2	M_2	f_B					
[кВт]	[об/мин]	[Нм]	[—]	[:1]		[кг]	[N]	[N]
11	275	380	1,3	5,38	**BF50-../DPE16LB4**	173	4500	-
11	192	540	1,05	7,71	**BF50-../DPE16LB4**	173	5100	-
11	139	750	0,9	10,68	**BF50-../DPE16LB4**	173	5600	-
11	89	1180	0,81	16,70	**BF50-../DPE16LB4**	173	6200	-
11	285	365	2,1	5,22	**BF60-../DPE16LB4**	206	5200	14800
11	191	550	1,6	7,74	**BF60-../DPE16LB4**	206	6000	16900
11	144	720	1,4	10,31	**BF60-../DPE16LB4**	206	6500	18400
11	104	1010	1,2	14,24	**BF60-../DPE16LB4**	206	7100	20000
11	87	1200	1,2	16,96	**BF60-../DPE16LB4**	206	7300	20600
11	79	1320	1,15	18,81	**BF60-../DPE16LB4**	206	7600	21500
11	66	1590	1,05	22,58	**BF60-../DPE16LB4**	206	8000	22600
11	59	1780	0,97	25,05	**BF60-../DPE16LB4**	206	8200	23200
11	47,5	2200	0,86	31,20	**BF60-../DPE16LB4**	206	8800	24900
11	43	2400	0,83	34,62	**BF60-../DPE16LB4**	206	9100	25700
11	71	1470	3,1	21,04	**BF70-../DPE16LB4**	289	6400	26300
11	61	1720	2,9	24,55	**BF70-../DPE16LB4**	289	7000	27700

Крутящий момент обозначенный (*) является максимально допустимым значением при коэффициенте эксплуатации f_B=1,0.

11 кВт

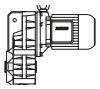

P_N	50 Гц			i	Тип	m	F_{RN}	F_{RV}
	n_2	M_2	f_B					
[кВт]	[об/мин]	[Нм]	[—]	[:1]		[кг]	[N]	[N]
11	55	1910	2,7	27,29	**BF70-../DPE16LB4**	289	7000	28400
11	46,5	2250	2,3	31,84	**BF70-../DPE16LB4**	289	7700	30000
11	40	2600	2,0	36,88	**BF70-../DPE16LB4**	289	7900	31100
11	34,5	3000	1,75	43,02	**BF70-../DPE16LB4**	289	8700	32800
11	31	3350	1,55	47,82	**BF70-../DPE16LB4**	289	9100	34000
11	26,5	3950	1,3	55,79	**BF70-../DPE16LB4**	289	10200	36000
11	24	4350	1,2	61,94	**BF70-../DPE16LB4**	289	10800	37400
11	20,5	5100	1,0	72,26	**BF70-../DPE16LB4**	289	12000	39600
11	18,5	5600	0,93	81,82	**BF70-../DPE16LB4**	289	12800	41300
11	44	2350	3,3	33,61	**BF80-../DPE16LB4**	385	11700	48400
11	39	2650	3,0	38,14	**BF80-../DPE16LB4**	385	12200	50300
11	31,5	3300	2,6	47,46	**BF80-../DPE16LB4**	385	13400	53700
11	27,5	3800	2,4	53,86	**BF80-../DPE16LB4**	385	14000	55800
11	24	4350	2,1	61,55	**BF80-../DPE16LB4**	385	14800	58100
11	21,5	4850	1,95	69,86	**BF80-../DPE16LB4**	385	15900	60600
11	18	5800	1,65	83,16	**BF80-../DPE16LB4**	385	18400	65100
11	16	6500	1,45	94,38	**BF80-../DPE16LB4**	385	20300	68500
11	14	7500	1,25	107,9	**BF80-../DPE16LB4**	385	22400	72300
11	12,5	8400	1,15	122,4	**BF80-../DPE16LB4**	385	24500	75000
11	11	9500	1,0	139,7	**BF80-../DPE16LB4**	385	26700	75000
11	9,4	11100	0,86	158,5	**BF80-../DPE16LB4**	385	29000	75000
11	21	5000	3,2	70,69	**BF90-../DPE16LB4**	632	16800	74700
11	18,5	5600	3,0	80,85	**BF90-../DPE16LB4**	632	17500	77500
11	16,5	6300	2,7	90,02	**BF90-../DPE16LB4**	632	18900	80600
11	14	7500	2,2	107,5	**BF90-../DPE16LB4**	632	22300	86900
11	12,5	8400	2,0	119,7	**BF90-../DPE16LB4**	632	24500	90800
11	11	9500	1,75	139,1	**BF90-../DPE16LB4**	632	27700	96300
11	9,6	10900	1,55	154,8	**BF90-../DPE16LB4**	632	30100	100800
11	8,3	12600	1,35	178,6	**BF90-../DPE16LB4**	632	33400	106700
11	7,5	14000	1,2	198,8	**BF90-../DPE16LB4**	632	36000	111300
11	6,4	16400	1,0	232,6	**BF90-../DPE16LB4**	632	39900	118300
11	5,7	18400	0,91	259,0	**BF90-../DPE16LB4**	632	42800	120000
11	5,5	19100	0,97	269,8	**BF90Z-../DPE16LB4**	694	42800	120000
11	5,0	21000	0,88	300,4	**BF90Z-../DPE16LB4**	694	42800	120000

15 кВт

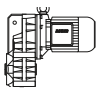

P_N	50 Гц			i	Тип	m	F_{RN}	F_{RV}
	n_2	M_2	f_B					
[кВт]	[об/мин]	[Нм]	[—]	[:1]		[кг]	[N]	[N]
15	275	520	0,96	5,38	**BF50-../DPE16XB4**	183	4500	-
15	285	500	1,5	5,22	**BF60-../DPE16XB4**	216	5200	14800
15	191	750	1,15	7,74	**BF60-../DPE16XB4**	216	6000	16900
15	144	990	1,0	10,31	**BF60-../DPE16XB4**	216	6500	18400
15	104	1370	0,87	14,24	**BF60-../DPE16XB4**	216	7100	20000
15	87	1640	0,88	16,96	**BF60-../DPE16XB4**	216	7300	20600
15	79	1810	0,84	18,81	**BF60-../DPE16XB4**	216	7600	21500
15	99	1440	2,5	14,90	**BF70-../DPE16XB4**	299	5900	24000
15	85	1680	2,5	17,39	**BF70-../DPE16XB4**	299	6200	25000
15	71	2000	2,3	21,04	**BF70-../DPE16XB4**	299	6400	26300
15	61	2300	2,2	24,55	**BF70-../DPE16XB4**	299	7000	27700
15	55	2600	2,0	27,29	**BF70-../DPE16XB4**	299	7000	28400
15	46,5	3050	1,7	31,84	**BF70-../DPE16XB4**	299	7700	30000
15	40	3550	1,45	36,88	**BF70-../DPE16XB4**	299	7900	31100
15	34,5	4150	1,25	43,02	**BF70-../DPE16XB4**	299	8700	32800
15	31	4600	1,15	47,82	**BF70-../DPE16XB4**	299	9100	34000
15	26,5	5400	0,96	55,79	**BF70-../DPE16XB4**	299	10200	36000
15	24	5900	0,88	61,94	**BF70-../DPE16XB4**	299	10800	37400
15	90	1590	3,3	16,49	**BF80-../DPE16XB4**	395	11400	41400
15	64	2200	2,9	23,29	**BF80-../DPE16XB4**	395	11800	44900
15	49	2900	2,5	30,21	**BF80-../DPE16XB4**	395	12300	47900

Крутящий момент обозначенный (*) является максимально допустимым значением при коэффициенте эксплуатации f_B=1,0.

15 кВт

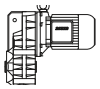

P_N	50 Гц			i	Тип	m	F_{RN}	F_{RV}
	n_2	M_2	f_B					
[кВт]	[об/мин]	[Нм]	[—]	[:1]		[кг]	[N]	[N]
15	44	3250	2,4	33,61	**BF80-../DPE16XB4**	395	11700	48400
15	39	3650	2,2	38,14	**BF80-../DPE16XB4**	395	12200	50300
15	31,5	4500	1,9	47,46	**BF80-../DPE16XB4**	395	13400	53700
15	27,5	5200	1,7	53,86	**BF80-../DPE16XB4**	395	14000	55800
15	24	5900	1,6	61,55	**BF80-../DPE16XB4**	395	14800	58100
15	21,5	6600	1,45	69,86	**BF80-../DPE16XB4**	395	15900	60600
15	18	7900	1,2	83,16	**BF80-../DPE16XB4**	395	18400	65100
15	16	8900	1,05	94,38	**BF80-../DPE16XB4**	395	20300	68500
15	14	10200	0,93	107,9	**BF80-../DPE16XB4**	395	22400	72300
15	12,5	11400	0,83	122,4	**BF80-../DPE16XB4**	395	24500	75000
15	32	4450	3,2	46,43	**BF90-../DPE16XB4**	642	13800	65500
15	29	4900	2,9	51,70	**BF90-../DPE16XB4**	642	14600	67800
15	23,5	6000	2,6	63,49	**BF90-../DPE16XB4**	642	15800	72000
15	21	6800	2,3	70,69	**BF90-../DPE16XB4**	642	16800	74700
15	18,5	7700	2,1	80,85	**BF90-../DPE16XB4**	642	17500	77500
15	16,5	8600	1,95	90,02	**BF90-../DPE16XB4**	642	18900	80600
15	14	10200	1,65	107,5	**BF90-../DPE16XB4**	642	22300	86900
15	12,5	11400	1,45	119,7	**BF90-../DPE16XB4**	642	24500	90800
15	11	13000	1,3	139,1	**BF90-../DPE16XB4**	642	27700	96300
15	9,6	14900	1,15	154,8	**BF90-../DPE16XB4**	642	30100	100800
15	8,3	17200	0,98	178,6	**BF90-../DPE16XB4**	642	33400	106700
15	7,5	19100	0,88	198,8	**BF90-../DPE16XB4**	642	36000	111300

18,5 кВт

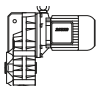

P_N	50 Гц			i	Тип	m	F_{RN}	F_{RV}
	n_2	M_2	f_B					
[кВт]	[об/мин]	[Нм]	[—]	[:1]		[кг]	[N]	[N]
18,5	285	610	1,25	5,22	**BF60-../DPE18LB4**	263	5200	14800
18,5	192	920	0,94	7,74	**BF60-../DPE18LB4**	263	6000	16900
18,5	144	1220	0,83	10,31	**BF60-../DPE18LB4**	263	6500	18400
18,5	144	1220	2,1	10,32	**BF70-../DPE18LB4**	340	4600	18700
18,5	123	1430	2,1	12,04	**BF70-../DPE18LB4**	340	4900	19700
18,5	100	1760	2,1	14,90	**BF70-../DPE18LB4**	340	5900	24000
18,5	86	2050	2,1	17,39	**BF70-../DPE18LB4**	340	6200	25000
18,5	71	2450	1,9	21,04	**BF70-../DPE18LB4**	340	6400	26300
18,5	61	2850	1,75	24,55	**BF70-../DPE18LB4**	340	7000	27700
18,5	55	3200	1,65	27,29	**BF70-../DPE18LB4**	340	7000	28400
18,5	46,5	3750	1,4	31,84	**BF70-../DPE18LB4**	340	7700	30000
18,5	40,5	4350	1,2	36,88	**BF70-../DPE18LB4**	340	7900	31100
18,5	34,5	5100	1,0	43,02	**BF70-../DPE18LB4**	340	8700	32800
18,5	31	5600	0,93	47,82	**BF70-../DPE18LB4**	340	9100	34000
18,5	27	6500	0,8	55,79	**BF70-../DPE18LB4**	340	10200	36000
18,5	130	1350	2,7	11,42	**BF80-../DPE18LB4**	436	8900	32200
18,5	90	1960	2,7	16,49	**BF80-../DPE18LB4**	436	11400	41400
18,5	64	2750	2,3	23,29	**BF80-../DPE18LB4**	436	11800	44900
18,5	49	3600	2,0	30,21	**BF80-../DPE18LB4**	436	12300	47900
18,5	44,5	3950	1,95	33,61	**BF80-../DPE18LB4**	436	11700	48400
18,5	39	4500	1,8	38,14	**BF80-../DPE18LB4**	436	12200	50300
18,5	31,5	5600	1,55	47,46	**BF80-../DPE18LB4**	436	13400	53700
18,5	27,5	6400	1,4	53,86	**BF80-../DPE18LB4**	436	14000	55800
18,5	24,5	7200	1,3	61,55	**BF80-../DPE18LB4**	436	14800	58100
18,5	21,5	8200	1,15	69,86	**BF80-../DPE18LB4**	436	15900	60600
18,5	18	9800	0,97	83,16	**BF80-../DPE18LB4**	436	18400	65100
18,5	16	11000	0,86	94,38	**BF80-../DPE18LB4**	436	20300	68500
18,5	44	4000	3,2	33,71	**BF90-../DPE18LB4**	688	11900	59300
18,5	39,5	4450	3,0	37,54	**BF90-../DPE18LB4**	688	12700	61500
18,5	32	5500	2,6	46,43	**BF90-../DPE18LB4**	688	13800	65500
18,5	29	6000	2,4	51,70	**BF90-../DPE18LB4**	688	14600	67800
18,5	23,5	7500	2,1	63,49	**BF90-../DPE18LB4**	688	15800	72000
18,5	21	8400	1,9	70,69	**BF90-../DPE18LB4**	688	16800	74700
18,5	18,5	9500	1,75	80,85	**BF90-../DPE18LB4**	688	17500	77500

Крутящий момент обозначенный (*) является максимально допустимым значением при коэффициенте эксплуатации f_B=1,0.

18,5 кВт

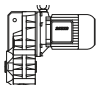

P_N	50 Гц			i	Тип	m	F_{RN}	F_{RV}
	n_2	M_2	f_B					
[кВт]	[об/мин]	[Нм]	[—]	[:1]		[кг]	[N]	[N]
18,5	16,5	10700	1,55	90,02	**BF90-../DPE18LB4**	688	18900	80600
18,5	14	12600	1,35	107,5	**BF90-../DPE18LB4**	688	22300	86900
18,5	12,5	14100	1,2	119,7	**BF90-../DPE18LB4**	688	24500	90800
18,5	11	16000	1,05	139,1	**BF90-../DPE18LB4**	688	27700	96300
18,5	9,6	18400	0,91	154,8	**BF90-../DPE18LB4**	688	30100	100800

22 кВт

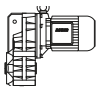

P_N	50 Гц			i	Тип	m	F_{RN}	F_{RV}
	n_2	M_2	f_B					
[кВт]	[об/мин]	[Нм]	[—]	[:1]		[кг]	[N]	[N]
22	285	730	1,05	5,22	**BF60-../DPE18XB4**	281	5200	14800
22	143	1460	1,7	10,32	**BF70-../DPE18XB4**	358	4600	18700
22	123	1700	1,75	12,04	**BF70-../DPE18XB4**	358	4900	19700
22	99	2100	1,75	14,90	**BF70-../DPE18XB4**	358	5900	24000
22	85	2450	1,75	17,39	**BF70-../DPE18XB4**	358	6200	25000
22	71	2950	1,55	21,04	**BF70-../DPE18XB4**	358	6400	26300
22	61	3400	1,5	24,55	**BF70-../DPE18XB4**	358	7000	27700
22	55	3800	1,35	27,29	**BF70-../DPE18XB4**	358	7000	28400
22	46,5	4500	1,15	31,84	**BF70-../DPE18XB4**	358	7700	30000
22	40	5200	1,0	36,88	**BF70-../DPE18XB4**	358	7900	31100
22	34,5	6000	0,87	43,02	**BF70-../DPE18XB4**	358	8700	32800
22	130	1610	2,3	11,42	**BF80-../DPE18XB4**	454	8900	32200
22	90	2300	2,3	16,49	**BF80-../DPE18XB4**	454	11400	41400
22	64	3250	1,95	23,29	**BF80-../DPE18XB4**	454	11800	44900
22	49	4250	1,65	30,21	**BF80-../DPE18XB4**	454	12300	47900
22	44	4750	1,65	33,61	**BF80-../DPE18XB4**	454	11700	48400
22	39	5300	1,5	38,14	**BF80-../DPE18XB4**	454	12200	50300
22	31,5	6600	1,3	47,46	**BF80-../DPE18XB4**	454	13400	53700
22	27,5	7600	1,2	53,86	**BF80-../DPE18XB4**	454	14000	55800
22	24	8700	1,05	61,55	**BF80-../DPE18XB4**	454	14800	58100
22	21,5	9700	0,98	69,86	**BF80-../DPE18XB4**	454	15900	60600
22	18	11600	0,82	83,16	**BF80-../DPE18XB4**	454	18400	65100
22	44	4750	2,7	33,71	**BF90-../DPE18XB4**	706	11900	59300
22	39,5	5300	2,5	37,54	**BF90-../DPE18XB4**	706	12700	61500
22	32	6500	2,2	46,43	**BF90-../DPE18XB4**	706	13800	65500
22	29	7200	2,0	51,70	**BF90-../DPE18XB4**	706	14600	67800
22	23,5	8900	1,75	63,49	**BF90-../DPE18XB4**	706	15800	72000
22	21	10000	1,6	70,69	**BF90-../DPE18XB4**	706	16800	74700
22	18,5	11300	1,45	80,85	**BF90-../DPE18XB4**	706	17500	77500
22	16,5	12700	1,3	90,02	**BF90-../DPE18XB4**	706	18900	80600
22	14	15000	1,1	107,5	**BF90-../DPE18XB4**	706	22300	86900
22	12,5	16800	1,0	119,7	**BF90-../DPE18XB4**	706	24500	90800
22	11	19100	0,88	139,1	**BF90-../DPE18XB4**	706	27700	96300

30 кВт

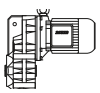

P_N	50 Гц			i	Тип	m	F_{RN}	F_{RV}
	n_2	M_2	f_B					
[кВт]	[об/мин]	[Нм]	[—]	[:1]		[кг]	[N]	[N]
30	144	1980	1,25	10,32	**BF70-../DPE20XA4**	513	4600	18700
30	123	2300	1,3	12,04	**BF70-../DPE20XA4**	513	4900	19700
30	100	2850	1,3	14,90	**BF70-../DPE20XA4**	513	5900	24000
30	86	3300	1,3	17,39	**BF70-../DPE20XA4**	513	6200	25000
30	71	4000	1,15	21,04	**BF70-../DPE20XA4**	513	6400	26300
30	61	4650	1,1	24,55	**BF70-../DPE20XA4**	513	7000	27700
30	55	5200	1,0	27,29	**BF70-../DPE20XA4**	513	7000	28400
30	46,5	6100	0,85	31,84	**BF70-../DPE20XA4**	513	7700	30000

Крутящий момент обозначенный (*) является максимально допустимым значением при коэффициенте эксплуатации f_B=1,0.

30 кВт

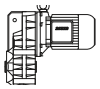

P_N	50 Гц			i	Тип	m	F_{RN}	F_{RV}
	n_2	M_2	f_B					
[кВт]	[об/мин]	[Нм]	[—]	[:1]		[кг]	[N]	[N]
30	130	2200	1,65	11,42	**BF80-../DPE20XA4**	609	8900	32200
30	90	3150	1,7	16,49	**BF80-../DPE20XA4**	609	11400	41400
30	64	4450	1,4	23,29	**BF80-../DPE20XA4**	609	11800	44900
30	49	5800	1,25	30,21	**BF80-../DPE20XA4**	609	12300	47900
30	44,5	6400	1,2	33,61	**BF80-../DPE20XA4**	609	11700	48400
30	39	7300	1,1	38,14	**BF80-../DPE20XA4**	609	12200	50300
30	31,5	9000	0,96	47,46	**BF80-../DPE20XA4**	609	13400	53700
30	27,5	10400	0,86	53,86	**BF80-../DPE20XA4**	609	14000	55800
30	24,5	11600	0,8	61,55	**BF80-../DPE20XA4**	609	14800	58100
30	119	2400	3,0	12,45	**BF90-../DPE20XA4**	859	8000	39700
30	86	3300	3,1	17,39	**BF90-../DPE20XA4**	859	10000	49500
30	62	4600	2,4	23,95	**BF90-../DPE20XA4**	859	11100	54300
30	44	6500	2,0	33,71	**BF90-../DPE20XA4**	859	11900	59300
30	39,5	7200	1,85	37,54	**BF90-../DPE20XA4**	859	12700	61500
30	32	8900	1,6	46,43	**BF90-../DPE20XA4**	859	13800	65500
30	29	9800	1,45	51,70	**BF90-../DPE20XA4**	859	14600	67800
30	23,5	12100	1,25	63,49	**BF90-../DPE20XA4**	859	15800	72000
30	21	13600	1,15	70,69	**BF90-../DPE20XA4**	859	16800	74700
30	18,5	15400	1,05	80,85	**BF90-../DPE20XA4**	859	17500	77500
30	16,5	17300	0,97	90,02	**BF90-../DPE20XA4**	859	18900	80600
30	14	20400	0,82	107,5	**BF90-../DPE20XA4**	859	22300	86900

37 кВт

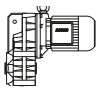

P_N	50 Гц			i	Тип	m	F_{RN}	F_{RV}
	n_2	M_2	f_B					
[кВт]	[об/мин]	[Нм]	[—]	[:1]		[кг]	[N]	[N]
37	144	2450	1,05	10,32	**BF70-../DPE22MA4**	569	4600	18700
37	123	2850	1,05	12,04	**BF70-../DPE22MA4**	569	4900	19700
37	100	3500	1,05	14,90	**BF70-../DPE22MA4**	569	5900	24000
37	86	4100	1,05	17,39	**BF70-../DPE22MA4**	569	6200	25000
37	130	2700	1,35	11,42	**BF80-../DPE22MA4**	665	8900	32200
37	90	3900	1,35	16,49	**BF80-../DPE22MA4**	665	11400	41400
37	64	5500	1,15	23,29	**BF80-../DPE22MA4**	665	11800	44900
37	119	2950	2,4	12,45	**BF90-../DPE22MA4**	915	8000	39700
37	86	4100	2,5	17,39	**BF90-../DPE22MA4**	915	10000	49500
37	62	5600	2,0	23,95	**BF90-../DPE22MA4**	915	11100	54300
37	44	8000	1,6	33,71	**BF90-../DPE22MA4**	915	11900	59300
37	39,5	8900	1,5	37,54	**BF90-../DPE22MA4**	915	12700	61500
37	32	11000	1,3	46,43	**BF90-../DPE22MA4**	915	13800	65500
37	29	12100	1,2	51,70	**BF90-../DPE22MA4**	915	14600	67800
37	23,5	15000	1,05	63,49	**BF90-../DPE22MA4**	915	15800	72000

Крутящий момент обозначенный (*) является максимально допустимым значением при коэффициенте эксплуатации f_B=1,0.

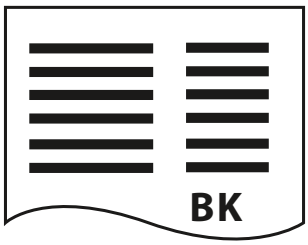

8

Конические мотор-редукторы серии BK - Таблицы подбора

Описание конического редуктора **323**
Типоразмеры 323
Коэффициенты эксплуатации (f_B) конических мотор-редукторов Bauer 323
Непрерывный режим работы без частых включений Z ≤1/ч 323
Повторно-кратковременный режим 323
Коэффициент эксплуатации Bauer 323
Классификация типов нагрузки 324
Пояснение условных обозначений 324
Подбор конических мотор-редукторов 324
Таблицы подбора конических мотор-редукторов DSE - IE1 ..... **325**
Таблицы подбора конических мотор-редукторов DHE - IE2 ..... **353**
Таблицы подбора конических мотор-редукторов DPE - IE3 ..... **383**

Типоразмеры

Конические мотор-редукторы Bauer серии BK поставляются в 10 типоразмерах, с крутящим моментом от 80 до 18 500 Нм. Более высокий крутящий момент - по запросу. Редукторы имеют прочный литой корпус.

Коэффициенты эксплуатации (f_B) конических мотор-редукторов Bauer

Общая нагрузка на редуктор определяется воздействием многочисленных факторов , к наиболее важным из них относятся:

- Средний крутящий момент (номинальный момент)
- Ежедневное время эксплуатации
- Величина пиков крутящего момента (класс ударной нагрузки)
- Частота пиков крутящего момента (частота переключений)

На практике эти факторы можно упрощенно обозначить как **коэффициент эксплуатации**. В таблицах, приведенных ниже, и пояснениях к ним, вместо классификации приводимых в движение ведомых механизмов мы пытаемся дать объективное описание **типов нагрузки**.
Исходя из опыта, можно сказать, что наряду с ударами крутящего момента (M_x/M_N), вызываемыми приводимыми в движение ведомыми механизмами, решающую роль играют прежде всего передающие средства (муфты, цепи и т. д.), а также отношение масс.

Непрерывный режим работы без частых включений Z ≤1/ч

Коэффициент f_1 для типа нагрузки и времени работы

Тип нагрузки	Время эксплуатации в течение одного дня t_d	>4 ч	>8 ч	>16 ч
		≤8 ч	≤16 ч	≤24 ч
I		0,8	1,0	1,2
II		1,05	1,25	1,45
III		1,45	1,55	1,7

Повторно-кратковременный режим

Коэффициент f_2 для типа нагрузки и частоты включений

Частота включений при односменном режиме работы t_d ≤8 ч/день

Тип нагрузки	1 <Z ≤100	100 <Z ≤1000	1000 <Z
I	0,95	1,1	1,15
II	1,2	1,35	1,4
III	1,55	1,6	1,6

Частота включений при многосменном режиме работы t_d >8 ч/день

Тип нагрузки	1 <Z ≤100	100 <Z ≤1000	1000 <Z
I	1,3	1,45	1,5
II	1,5	1,6	1,65
III	1,75	1,8	1,8

Коэффициент эксплуатации Bauer

Коэффициент эксплуатации Bauer $f_B = f_1$ или $f_B = f_2$

Пример: Тип нагрузки II при Z = 100 включений в час и многосменной работе дает коэффициент эксплуатации $f_B = f_2 = 1,5$

Конические мотор-редукторы серии BK

Описание конического редуктора

Классификация типов нагрузки

Тип нагрузки I:
Равномерно, без ударов. Должны быть выполнены все следующие условия:
- $FI \leq 1,3$
- $M_x/M_N \leq 1,0$
- Передающие средства, амортизирующие удары (например: высокоупругая муфта без люфта, $\varphi_N \geq 5°$)

Тип нагрузки II:
Умеренные удары. Должно выполняться как минимум одно из следующих условий:
- $1,3 < FI \leq 4$
- $1 < M_x/M_N \leq 1,6$
- Передающие средства не амортизируют удары (например: шестерни, жесткая муфта или упругая муфта с $\varphi_N < 5°$)

Тип нагрузки III:
Сильные удары. Должно выполняться как миним одно из следующих условий:
- $FI > 4$
- $1,6 < M_x/M_N \leq 2,0$
- Передающие средства, усиливающие удары (например: муфта с люфтом или цепной привод)

Пояснение условных обозначений

Z	Повторно-кратковременный режим: число включений в час
t_d	Ежедневное время работы, в часах (час/день)
Fl	Коэффициент инерции $FI = (J_{ext} + J_{rot})/J_{rot}$
J_{ext}	Момент инерции массы входного устройства, приведенный к валу ротора двигателя ($кгм^2$)
J_{rot}	Момент инерции массы ротора двигателя ($кгм^2$)
M_x	Максимальный ударный момент, который может возникнуть при эксплуа-тации или в случае неисправности в результате превышения статического момента нагрузки
M_N	Требуемый для применения статический момент нагрузки
M_x/M_N	Коэффициент относительного ударного момента
φ_N	Угол кручения упругой муфты при номинальном моменте

Подбор конических мотор-редукторов

Пояснение сокращений

P	Номинальная мощность
n_2	Номинальная скорость вращения рабочего вала
i	Передаточное число редуктора
M_2	Номинальный крутящий момент на рабочем валу
f_B	Коэффициент эксплуатации Bauer
F_{RN}	Максимально допустимое радиальное усилие с нормальным подшипником
F_{RV}	Максимально допустимое радиальное усилие со стандартным цельным валом при усиленном подшипнике (Код -.1 и -.2)

С помощью таблиц выбора можно определить размер мотор-редуктора. Исполнение редуктора и рабочего вала можно однозначно определить по кодовым числам (см. главу 12 «Габаритные чертежи мотор-редукторов с коническим редуктором»)

Защита двигателя от перегрузки

Расчет номинальной мощности двигателя особенно в сочетании с четырех- и многоступенчатыми редукторами выполнен частично с запасом. По этой причине, а также при небольшой мощности двигателя, номинальное значение тока не является критерием нагрузки редуктора и не может использоваться для защиты редуктора от перегрузки. В случае опасности возникновения чрезмерной нагрузки или блокировки рекомендуется защитить редуктор с помощью механического приспособления (например: предохранительной муфты, проскальзывающей втулки, срезного штифта и т. п.).

0,03 кВт

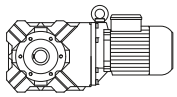

P_N	50 Гц			i	Тип	m	F_{RN}	F_{RV}
	n_2	M_2	f_B					
[кВт]	[об/мин]	[Нм]	[—]	[:1]		[кг]	[N]	[N]
0,03	28,5	8,9	9,0	47,78	**BK06-../D04LA4**	7,6	1500	-
0,03	25	10,1	6,7	54,38	**BK06-../D04LA4**	7,6	1600	-
0,03	21,5	11,8	5,4	63,33	**BK06-../D04LA4**	7,6	1700	-
0,03	3,7	62	2,7	373,4	**BK10Z-../D04LA4**	21	7000	-
0,03	3,2	71	2,1	428,8	**BK10Z-../D04LA4**	21	7000	-
0,03	2,5	66	3,3	552,3	**BK10G06-../D04LA4**	25	7000	-
0,03	2,2	77	2,9	635,5	**BK10G06-../D04LA4**	25	7000	-
0,03	1,8	98	2,2	789,7	**BK10G06-../D04LA4**	25	7000	-
0,03	1,5	118	1,85	929,3	**BK10G06-../D04LA4**	25	7000	-
0,03	1,3	139	1,6	1112	**BK10G06-../D04LA4**	25	7000	-
0,03	1,0	184	1,2	1361	**BK10G06-../D04LA4**	25	7000	-
0,03	0,9	205	1,05	1577	**BK10G06-../D04LA4**	25	7000	-
0,03	0,7	220*	1,0	1971	**BK10G06-../D04LA4**	25	7000	-
0,03	0,6	220*	1,0	2261	**BK10G06-../D04LA4**	25	7000	-
0,03	0,55	220*	1,0	2467	**BK10G06-../D04LA4**	25	7000	-
0,03	0,48	220*	1,0	2849	**BK10G06-../D04LA4**	25	7000	-
0,03	0,44	220*	1,0	3107	**BK10G06-../D04LA4**	25	7000	-
0,03	0,39	220*	1,0	3537	**BK10G06-../D04LA4**	25	7000	-
0,03	0,33	220*	1,0	4120	**BK10G06-../D04LA4**	25	7000	-
0,03	1,6	110	3,3	891,2	**BK20G06-../D04LA4**	34	8700	9000
0,03	1,3	138	2,6	1066	**BK20G06-../D04LA4**	34	8700	9000
0,03	1,1	165	2,2	1305	**BK20G06-../D04LA4**	34	8700	9000
0,03	0,95	193	1,85	1424	**BK20G06-../D04LA4**	34	8700	9000
0,03	0,85	220	1,65	1650	**BK20G06-../D04LA4**	34	8700	9000
0,03	0,7	270	1,35	2062	**BK20G06-../D04LA4**	34	8700	9000
0,03	0,6	320	1,15	2366	**BK20G06-../D04LA4**	34	8700	9000
0,03	0,55	350	1,05	2580	**BK20G06-../D04LA4**	34	8700	9000
0,03	0,48	360*	1,0	2831	**BK20G06-../D04LA4**	34	8700	9000
0,03	0,44	360*	1,0	3088	**BK20G06-../D04LA4**	34	8700	9000
0,03	0,39	360*	1,0	3515	**BK20G06-../D04LA4**	34	8700	9000
0,03	0,33	360*	1,0	4094	**BK20G06-../D04LA4**	34	8700	9000
0,03	1,2	150	3,3	1142	**BK30G06-../D04LA4**	40	11200	12000
0,03	1,1	165	3,0	1281	**BK30G06-../D04LA4**	40	11200	12000
0,03	0,85	220	2,2	1620	**BK30G06-../D04LA4**	40	11200	12000
0,03	0,8	235	2,1	1767	**BK30G06-../D04LA4**	40	11200	12000
0,03	0,7	270	1,8	2024	**BK30G06-../D04LA4**	40	11200	12000
0,03	0,55	350	1,4	2533	**BK30G06-../D04LA4**	40	11200	12000
0,03	0,5	380	1,3	2738	**BK30G06-../D04LA4**	40	11200	12000
0,03	0,46	415	1,2	2986	**BK30G06-../D04LA4**	40	11200	12000
0,03	0,4	480	1,0	3399	**BK30G06-../D04LA4**	40	11200	12000
0,03	0,35	490*	1,0	3959	**BK30G06-../D04LA4**	40	11200	12000

0,04 кВт

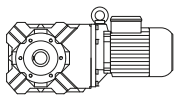

P_N	50 Гц			i	Тип	m	F_{RN}	F_{RV}
	n_2	M_2	f_B					
[кВт]	[об/мин]	[Нм]	[—]	[:1]		[кг]	[N]	[N]
0,04	41	8,3	9,6	33,33	**BK06-../D04LA4**	7,6	1320	-
0,04	35,5	9,6	8,3	38,18	**BK06-../D04LA4**	7,6	1380	-
0,04	28,5	11,9	6,7	47,78	**BK06-../D04LA4**	7,6	1500	-
0,04	25	13,5	5,0	54,38	**BK06-../D04LA4**	7,6	1600	-
0,04	21,5	15,8	4,0	63,33	**BK06-../D04LA4**	7,6	1700	-
0,04	4,5	68	2,7	302,4	**BK10Z-../D04LA4**	21	7000	-
0,04	3,7	83	2,0	373,4	**BK10Z-../D04LA4**	21	7000	-
0,04	3,2	95	1,55	428,8	**BK10Z-../D04LA4**	21	7000	-
0,04	3,0	78	2,8	459,2	**BK10G06-../D04LA4**	25	7000	-
0,04	2,7	88	2,5	501,4	**BK10G06-../D04LA4**	25	7000	-
0,04	2,5	96	2,3	552,3	**BK10G06-../D04LA4**	25	7000	-
0,04	2,2	112	1,95	635,5	**BK10G06-../D04LA4**	25	7000	-
0,04	1,8	140	1,55	789,7	**BK10G06-../D04LA4**	25	7000	-
0,04	1,5	167	1,3	929,3	**BK10G06-../D04LA4**	25	7000	-
0,04	1,3	195	1,15	1112	**BK10G06-../D04LA4**	25	7000	-

Крутящий момент обозначенный (*) является максимально допустимым значением при коэффициенте эксплуатации f_B=1,0.

0,04 кВт

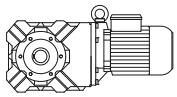

P_N	50 Гц			i	Тип	m	F_{RN}	F_{RV}
	n_2	M_2	f_B					
[кВт]	[об/мин]	[Нм]	[—]	[:1]		[кг]	[N]	[N]
0,04	1,0	255	0,86	1361	**BK10G06-../D04LA4**	25	7000	-
0,04	2,2	110	3,3	630,0	**BK20G06-../D04LA4**	34	8700	9000
0,04	1,8	138	2,6	757,0	**BK20G06-../D04LA4**	34	8700	9000
0,04	1,6	156	2,3	891,2	**BK20G06-../D04LA4**	34	8700	9000
0,04	1,3	195	1,85	1066	**BK20G06-../D04LA4**	34	8700	9000
0,04	1,1	230	1,55	1305	**BK20G06-../D04LA4**	34	8700	9000
0,04	0,95	270	1,35	1424	**BK20G06-../D04LA4**	34	8700	9000
0,04	0,85	305	1,2	1650	**BK20G06-../D04LA4**	34	8700	9000
0,04	1,7	147	3,3	810,9	**BK30G06-../D04LA4**	40	11200	12000
0,04	1,5	167	2,9	954,1	**BK30G06-../D04LA4**	40	11200	12000
0,04	1,2	210	2,3	1142	**BK30G06-../D04LA4**	40	11200	12000
0,04	1,1	230	2,1	1281	**BK30G06-../D04LA4**	40	11200	12000
0,04	0,85	305	1,6	1620	**BK30G06-../D04LA4**	40	11200	12000
0,04	0,8	325	1,5	1767	**BK30G06-../D04LA4**	40	11200	12000
0,04	0,7	375	1,3	2024	**BK30G06-../D04LA4**	40	11200	12000
0,04	0,55	480	1,0	2533	**BK30G06-../D04LA4**	40	11200	12000

0,06 кВт

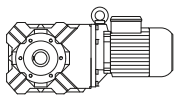

P_N	50 Гц			i	Тип	m	F_{RN}	F_{RV}
	n_2	M_2	f_B					
[кВт]	[об/мин]	[Нм]	[—]	[:1]		[кг]	[N]	[N]
0,06	63	8,1	9,9	21,54	**BK06-../D04LA4**	7,6	1150	-
0,06	52	9,9	8,1	26,36	**BK06-../D04LA4**	7,6	1230	-
0,06	41	12,5	6,4	33,33	**BK06-../D04LA4**	7,6	1320	-
0,06	35,5	14,5	5,5	38,18	**BK06-../D04LA4**	7,6	1380	-
0,06	28,5	17,8	4,5	47,78	**BK06-../D04LA4**	7,6	1500	-
0,06	25	20	3,4	54,38	**BK06-../D04LA4**	7,6	1600	-
0,06	21,5	23,5	2,7	63,33	**BK06-../D04LA4**	7,6	1700	-
0,06	11,5	42	3,3	120,3	**BK10Z-../D06LA4**	24	7000	-
0,06	9,5	50	3,3	143,2	**BK10Z-../D06LA4**	24	7000	-
0,06	6,6	71	2,8	204,7	**BK10Z-../D06LA4**	24	7000	-
0,06	5,3	88	2,3	257,9	**BK10Z-../D06LA4**	24	7000	-
0,06	4,5	103	1,8	302,4	**BK10Z-../D06LA4**	24	7000	-
0,06	3,7	125	1,3	373,4	**BK10Z-../D06LA4**	24	7000	-
0,06	3,2	143	1,05	428,8	**BK10Z-../D06LA4**	24	7000	-
0,06	3,0	129	1,7	459,2	**BK10G06-../D06LA4**	28	7000	-
0,06	2,7	144	1,55	501,4	**BK10G06-../D06LA4**	28	7000	-
0,06	2,5	157	1,4	552,3	**BK10G06-../D06LA4**	28	7000	-
0,06	2,2	180	1,2	635,5	**BK10G06-../D06LA4**	28	7000	-
0,06	1,8	220	1,0	789,7	**BK10G06-../D06LA4**	28	7000	-
0,06	1,5	265	0,83	929,3	**BK10G06-../D06LA4**	28	7000	-
0,06	4,6	100	3,1	298,2	**BK20Z-../D06LA4**	34	8700	9000
0,06	3,7	123	2,4	367,7	**BK20Z-../D06LA4**	34	8700	9000
0,06	3,2	120	3,0	429,7	**BK20G06-../D06LA4**	38	8700	9000
0,06	2,9	133	2,7	480,4	**BK20G06-../D06LA4**	38	8700	9000
0,06	2,6	149	2,4	524,5	**BK20G06-../D06LA4**	38	8700	9000
0,06	2,2	178	2,0	630,0	**BK20G06-../D06LA4**	38	8700	9000
0,06	1,8	220	1,65	757,0	**BK20G06-../D06LA4**	38	8700	9000
0,06	1,6	245	1,45	891,2	**BK20G06-../D06LA4**	38	8700	9000
0,06	1,3	305	1,2	1066	**BK20G06-../D06LA4**	38	8700	9000
0,06	1,1	360	1,0	1305	**BK20G06-../D06LA4**	38	8700	9000
0,06	3,6	128	3,1	380,7	**BK30Z-../D06LA4**	41	11200	12000
0,06	3,1	147	2,6	441,3	**BK30Z-../D06LA4**	41	11200	12000
0,06	2,4	163	3,0	567,0	**BK30G06-../D06LA4**	44	11200	12000
0,06	2,1	188	2,6	652,5	**BK30G06-../D06LA4**	44	11200	12000
0,06	1,9	210	2,3	743,0	**BK30G06-../D06LA4**	44	11200	12000
0,06	1,7	235	2,1	810,9	**BK30G06-../D06LA4**	44	11200	12000
0,06	1,5	265	1,85	954,1	**BK30G06-../D06LA4**	44	11200	12000
0,06	1,2	330	1,5	1142	**BK30G06-../D06LA4**	44	11200	12000
0,06	1,1	360	1,35	1281	**BK30G06-../D06LA4**	44	11200	12000

Крутящий момент обозначенный (*) является максимально допустимым значением при коэффициенте эксплуатации f_B=1,0.

0,06 кВт

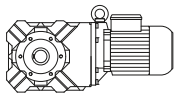

P_N	50 Гц			i	Тип	m	F_{RN}	F_{RV}
	n_2	M_2	f_B					
[кВт]	[об/мин]	[Нм]	[—]	[:1]		[кг]	[N]	[N]
0,06	0,85	475	1,05	1620	**BK30G06-../D06LA4**	44	11200	12000
0,06	1,2	290	2,9	1189	**BK40G10-../D06LA4**	68	11700	17000
0,06	0,95	380	2,2	1428	**BK40G10-../D06LA4**	68	11700	17000
0,06	0,8	465	1,85	1798	**BK40G10-../D06LA4**	68	11700	17000
0,06	0,65	580	1,45	2108	**BK40G10-../D06LA4**	68	11700	17000
0,06	0,6	640	1,35	2350	**BK40G10-../D06LA4**	68	11700	17000
0,06	0,55	700	1,2	2604	**BK40G10-../D06LA4**	68	11700	17000
0,06	1,0	370	3,1	1398	**BK50G10-../D06LA4**	96	14100	111000
0,06	0,9	415	2,8	1549	**BK50G10-../D06LA4**	96	14100	111000
0,06	0,75	510	2,3	1816	**BK50G10-../D06LA4**	96	14100	111000
0,06	0,7	550	2,1	2024	**BK50G10-../D06LA4**	96	14100	111000
0,06	0,6	630	1,85	2450	**BK50G10-../D06LA4**	96	14100	111000
0,06	0,5	760	1,5	2730	**BK50G10-../D06LA4**	96	14100	111000
0,06	0,45	850	1,35	3025	**BK50G10-../D06LA4**	96	14100	111000
0,06	0,39	960	1,2	3492	**BK50G10-../D06LA4**	96	14100	111000
0,06	0,35	1080	1,05	3870	**BK50G10-../D06LA4**	96	14100	111000
0,06	0,39	920	2,7	3533	**BK60G20-../D06LA4**	123	16600	34000
0,06	0,32	1240	2,0	4239	**BK60G20-../D06LA4**	123	16600	34000
0,06	0,27	1570	1,6	5072	**BK60G20-../D06LA4**	123	16600	34000
0,06	0,24	1830	1,35	5721	**BK60G20-../D06LA4**	123	16600	34000
0,06	0,21	2150	1,15	6565	**BK60G20-../D06LA4**	123	16600	34000
0,06	0,19	2450	1,0	7291	**BK60G20-../D06LA4**	123	16600	34000
0,06	0,21	2000	2,9	6504	**BK70G20-../D06LA4**	201	24100	50000
0,06	0,17	2650	2,2	8149	**BK70G20-../D06LA4**	201	24100	50000
0,06	0,15	3100	1,85	9351	**BK70G20-../D06LA4**	201	24100	50000

0,09 кВт

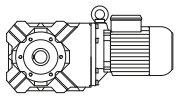

P_N	50 Гц			i	Тип	m	F_{RN}	F_{RV}
	n_2	M_2	f_B					
[кВт]	[об/мин]	[Нм]	[—]	[:1]		[кг]	[N]	[N]
0,09	89	8,7	9,2	15,29	**BK06-../D04LA4**	7,6	1020	-
0,09	75	10,3	7,8	18,00	**BK06-../D04LA4**	7,6	1080	-
0,09	63	12,2	6,6	21,54	**BK06-../D04LA4**	7,6	1150	-
0,09	52	14,8	5,4	26,36	**BK06-../D04LA4**	7,6	1230	-
0,09	41	18,8	4,3	33,33	**BK06-../D04LA4**	7,6	1320	-
0,09	35,5	21,5	3,7	38,18	**BK06-../D04LA4**	7,6	1380	-
0,09	28,5	26,5	3,0	47,78	**BK06-../D04LA4**	7,6	1500	-
0,09	25	30,5	2,2	54,38	**BK06-../D04LA4**	7,6	1600	-
0,09	21,5	35,5	1,8	63,33	**BK06-../D04LA4**	7,6	1700	-
0,09	13,5	54	2,9	102,5	**BK10-../D06LA4**	23	7000	-
0,09	11,5	63	2,2	120,3	**BK10Z-../D06LA4**	24	7000	-
0,09	9,5	75	2,2	143,2	**BK10Z-../D06LA4**	24	7000	-
0,09	8,0	89	2,2	170,6	**BK10Z-../D06LA4**	24	7000	-
0,09	6,6	106	1,9	204,7	**BK10Z-../D06LA4**	24	7000	-
0,09	5,3	132	1,5	257,9	**BK10Z-../D06LA4**	24	7000	-
0,09	4,5	154	1,2	302,4	**BK10Z-../D06LA4**	24	7000	-
0,09	3,7	188	0,88	373,4	**BK10Z-../D06LA4**	24	7000	-
0,09	3,3	186	1,2	410,8	**BK10G06-../D06LA4**	28	7000	-
0,09	3,0	205	1,05	459,2	**BK10G06-../D06LA4**	28	7000	-
0,09	2,7	225	0,98	501,4	**BK10G06-../D06LA4**	28	7000	-
0,09	2,5	245	0,9	552,3	**BK10G06-../D06LA4**	28	7000	-
0,09	6,6	106	3,1	207,5	**BK20Z-../D06LA4**	34	8700	9000
0,09	5,2	135	2,4	259,9	**BK20Z-../D06LA4**	34	8700	9000
0,09	4,6	151	2,1	298,2	**BK20Z-../D06LA4**	34	8700	9000
0,09	3,7	185	1,6	367,7	**BK20Z-../D06LA4**	34	8700	9000
0,09	3,2	192	1,9	429,7	**BK20G06-../D06LA4**	38	8700	9000
0,09	2,9	210	1,7	480,4	**BK20G06-../D06LA4**	38	8700	9000
0,09	2,6	235	1,55	524,5	**BK20G06-../D06LA4**	38	8700	9000
0,09	2,2	280	1,3	630,0	**BK20G06-../D06LA4**	38	8700	9000

Крутящий момент обозначенный (*) является максимально допустимым значением при коэффициенте эксплуатации f_B=1,0.

0,09 кВт

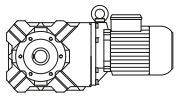

P_N	50 Гц			i	Тип	m	F_{RN}	F_{RV}
	n_2	M_2	f_B					
[кВт]	[об/мин]	[Нм]	[—]	[:1]		[кг]	[N]	[N]
0,09	1,8	345	1,05	757,0	**BK20G06-../D06LA4**	38	8700	9000
0,09	1,6	385	0,94	891,2	**BK20G06-../D06LA4**	38	8700	9000
0,09	4,4	160	2,4	308,3	**BK30Z-../D06LA4**	41	11200	12000
0,09	3,6	193	2,1	380,7	**BK30Z-../D06LA4**	41	11200	12000
0,09	3,1	220	1,75	441,3	**BK30Z-../D06LA4**	41	11200	12000
0,09	2,9	210	2,3	471,5	**BK30G06-../D06LA4**	44	11200	12000
0,09	2,4	255	1,9	567,0	**BK30G06-../D06LA4**	44	11200	12000
0,09	2,1	295	1,65	652,5	**BK30G06-../D06LA4**	44	11200	12000
0,09	1,9	325	1,5	743,0	**BK30G06-../D06LA4**	44	11200	12000
0,09	1,7	365	1,35	810,9	**BK30G06-../D06LA4**	44	11200	12000
0,09	1,5	410	1,2	954,1	**BK30G06-../D06LA4**	44	11200	12000
0,09	1,2	510	0,96	1142	**BK30G06-../D06LA4**	44	11200	12000
0,09	1,1	560	0,88	1281	**BK30G06-../D06LA4**	44	11200	12000
0,09	3,9	178	3,3	348,7	**BK40Z-../D06LA4**	64	11700	17000
0,09	3,2	210	2,7	430,0	**BK40Z-../D06LA4**	64	11700	17000
0,09	1,8	295	2,9	756,7	**BK40G10-../D06LA4**	68	11700	17000
0,09	1,7	320	2,7	838,4	**BK40G10-../D06LA4**	68	11700	17000
0,09	1,4	400	2,1	998,3	**BK40G10-../D06LA4**	68	11700	17000
0,09	1,2	475	1,8	1189	**BK40G10-../D06LA4**	68	11700	17000
0,09	0,95	610	1,4	1428	**BK40G10-../D06LA4**	68	11700	17000
0,09	0,8	730	1,15	1798	**BK40G10-../D06LA4**	68	11700	17000
0,09	1,6	350	3,3	859,8	**BK50G10-../D06LA4**	96	14100	111000
0,09	1,4	410	2,8	1024	**BK50G10-../D06LA4**	96	14100	111000
0,09	1,1	530	2,2	1230	**BK50G10-../D06LA4**	96	14100	111000
0,09	1,0	590	1,95	1398	**BK50G10-../D06LA4**	96	14100	111000
0,09	0,9	660	1,75	1549	**BK50G10-../D06LA4**	96	14100	111000
0,09	0,75	790	1,45	1816	**BK50G10-../D06LA4**	96	14100	111000
0,09	0,7	850	1,35	2024	**BK50G10-../D06LA4**	96	14100	111000
0,09	0,6	980	1,15	2450	**BK50G10-../D06LA4**	96	14100	111000
0,09	0,7	750	3,3	2010	**BK60G20-../D06LA4**	123	16600	34000
0,09	0,6	930	2,7	2371	**BK60G20-../D06LA4**	123	16600	34000
0,09	0,5	1180	2,1	2733	**BK60G20-../D06LA4**	123	16600	34000
0,09	0,45	1360	1,85	3036	**BK60G20-../D06LA4**	123	16600	34000
0,09	0,39	1650	1,5	3533	**BK60G20-../D06LA4**	123	16600	34000
0,09	0,32	2100	1,2	4239	**BK60G20-../D06LA4**	123	16600	34000
0,09	0,35	1750	3,3	3894	**BK70G20-../D06LA4**	201	24100	50000
0,09	0,3	2150	2,7	4531	**BK70G20-../D06LA4**	201	24100	50000
0,09	0,25	2700	2,1	5436	**BK70G20-../D06LA4**	201	24100	50000
0,09	0,21	3350	1,7	6504	**BK70G20-../D06LA4**	201	24100	50000
0,09	0,17	4350	1,3	8149	**BK70G20-../D06LA4**	201	24100	50000
0,09	0,15	5000	1,15	9351	**BK70G20-../D06LA4**	201	24100	50000

0,11 кВт

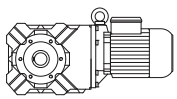

P_N	50 Гц			i	Тип	m	F_{RN}	F_{RV}
	n_2	M_2	f_B					
[кВт]	[об/мин]	[Нм]	[—]	[:1]		[кг]	[N]	[N]
0,11	116	8,3	9,6	11,67	**BK06-../D04LA4**	7,6	930	-
0,11	89	10,7	7,5	15,29	**BK06-../D04LA4**	7,6	1020	-
0,11	75	12,6	6,3	18,00	**BK06-../D04LA4**	7,6	1080	-
0,11	63	15	5,3	21,54	**BK06-../D04LA4**	7,6	1150	-
0,11	52	18,1	4,4	26,36	**BK06-../D04LA4**	7,6	1230	-
0,11	41	23	3,5	33,33	**BK06-../D04LA4**	7,6	1320	-
0,11	35,5	26,5	3,0	38,18	**BK06-../D04LA4**	7,6	1380	-
0,11	28,5	32,5	2,5	47,78	**BK06-../D04LA4**	7,6	1500	-
0,11	25	37	1,85	54,38	**BK06-../D04LA4**	7,6	1600	-
0,11	21,5	43	1,5	63,33	**BK06-../D04LA4**	7,6	1700	-
0,11	11,5	77	1,8	120,3	**BK10Z-../D04LA4**	21	7000	-
0,11	9,5	92	1,75	143,2	**BK10Z-../D04LA4**	21	7000	-
0,11	8,0	108	1,85	170,6	**BK10Z-../D04LA4**	21	7000	-

Крутящий момент обозначенный (*) является максимально допустимым значением при коэффициенте эксплуатации f_B=1,0.

0,11 кВт

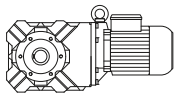

P_N	50 Гц			i	Тип	m	F_{RN}	F_{RV}
	n_2	M_2	f_B					
[кВт]	[об/мин]	[Нм]	[—]	[:1]		[кг]	[N]	[N]
0,11	6,6	130	1,55	204,7	**BK10Z-../D04LA4**	21	7000	-
0,11	5,3	162	1,25	257,9	**BK10Z-../D04LA4**	21	7000	-
0,11	4,5	189	0,97	302,4	**BK10Z-../D04LA4**	21	7000	-
0,11	4,0	191	1,15	343,2	**BK10G06-../D04LA4**	25	7000	-
0,11	3,3	230	0,96	410,8	**BK10G06-../D04LA4**	25	7000	-
0,11	3,0	255	0,86	459,2	**BK10G06-../D04LA4**	25	7000	-
0,11	2,7	220*	1,0	501,4	**BK10G06-../D04LA4**	25	7000	-
0,11	2,5	220*	1,0	552,3	**BK10G06-../D04LA4**	25	7000	-
0,11	2,2	220*	1,0	635,5	**BK10G06-../D04LA4**	25	7000	-
0,11	1,8	220*	1,0	789,7	**BK10G06-../D04LA4**	25	7000	-
0,11	1,5	220*	1,0	929,3	**BK10G06-../D04LA4**	25	7000	-
0,11	1,3	220*	1,0	1112	**BK10G06-../D04LA4**	25	7000	-
0,11	1,0	220*	1,0	1361	**BK10G06-../D04LA4**	25	7000	-
0,11	0,9	220*	1,0	1577	**BK10G06-../D04LA4**	25	7000	-
0,11	0,7	220*	1,0	1971	**BK10G06-../D04LA4**	25	7000	-
0,11	0,6	220*	1,0	2261	**BK10G06-../D04LA4**	25	7000	-
0,11	0,55	220*	1,0	2467	**BK10G06-../D04LA4**	25	7000	-
0,11	0,48	220*	1,0	2849	**BK10G06-../D04LA4**	25	7000	-
0,11	0,44	220*	1,0	3107	**BK10G06-../D04LA4**	25	7000	-
0,11	0,39	220*	1,0	3537	**BK10G06-../D04LA4**	25	7000	-
0,11	0,33	220*	1,0	4120	**BK10G06-../D04LA4**	25	7000	-
0,11	7,8	111	3,0	173,4	**BK20Z-../D04LA4**	31	8700	9000
0,11	6,6	130	2,5	207,5	**BK20Z-../D04LA4**	31	8700	9000
0,11	5,2	165	2,0	259,9	**BK20Z-../D04LA4**	31	8700	9000
0,11	4,6	184	1,7	298,2	**BK20Z-../D04LA4**	31	8700	9000
0,11	3,7	225	1,3	367,7	**BK20Z-../D04LA4**	31	8700	9000
0,11	3,2	235	1,55	429,7	**BK20G06-../D04LA4**	34	8700	9000
0,11	2,9	260	1,4	480,4	**BK20G06-../D04LA4**	34	8700	9000
0,11	2,6	295	1,2	524,5	**BK20G06-../D04LA4**	34	8700	9000
0,11	2,2	345	1,05	630,0	**BK20G06-../D04LA4**	34	8700	9000
0,11	1,8	425	0,85	757,0	**BK20G06-../D04LA4**	34	8700	9000
0,11	1,6	360*	1,0	891,2	**BK20G06-../D04LA4**	34	8700	9000
0,11	1,3	360*	1,0	1066	**BK20G06-../D04LA4**	34	8700	9000
0,11	1,1	360*	1,0	1305	**BK20G06-../D04LA4**	34	8700	9000
0,11	0,95	360*	1,0	1424	**BK20G06-../D04LA4**	34	8700	9000
0,11	0,85	360*	1,0	1650	**BK20G06-../D04LA4**	34	8700	9000
0,11	0,7	360*	1,0	2062	**BK20G06-../D04LA4**	34	8700	9000
0,11	0,6	360*	1,0	2366	**BK20G06-../D04LA4**	34	8700	9000
0,11	0,55	360*	1,0	2580	**BK20G06-../D04LA4**	34	8700	9000
0,11	0,48	360*	1,0	2831	**BK20G06-../D04LA4**	34	8700	9000
0,11	0,44	360*	1,0	3088	**BK20G06-../D04LA4**	34	8700	9000
0,11	0,39	360*	1,0	3515	**BK20G06-../D04LA4**	34	8700	9000
0,11	0,33	360*	1,0	4094	**BK20G06-../D04LA4**	34	8700	9000
0,11	2,9	260	1,9	471,5	**BK30G06-../D04LA4**	40	11200	12000
0,11	2,4	320	1,55	567,0	**BK30G06-../D04LA4**	40	11200	12000
0,11	2,1	365	1,35	652,5	**BK30G06-../D04LA4**	40	11200	12000
0,11	1,9	405	1,2	743,0	**BK30G06-../D04LA4**	40	11200	12000
0,11	1,7	450	1,1	810,9	**BK30G06-../D04LA4**	40	11200	12000
0,11	1,5	510	0,96	954,1	**BK30G06-../D04LA4**	40	11200	12000
0,11	1,2	490*	1,0	1142	**BK30G06-../D04LA4**	40	11200	12000
0,11	1,1	490*	1,0	1281	**BK30G06-../D04LA4**	40	11200	12000
0,11	0,85	490*	1,0	1620	**BK30G06-../D04LA4**	40	11200	12000
0,11	0,8	490*	1,0	1767	**BK30G06-../D04LA4**	40	11200	12000
0,11	0,7	490*	1,0	2024	**BK30G06-../D04LA4**	40	11200	12000
0,11	0,55	490*	1,0	2533	**BK30G06-../D04LA4**	40	11200	12000
0,11	0,5	490*	1,0	2738	**BK30G06-../D04LA4**	40	11200	12000
0,11	0,46	490*	1,0	2986	**BK30G06-../D04LA4**	40	11200	12000
0,11	0,4	490*	1,0	3399	**BK30G06-../D04LA4**	40	11200	12000
0,11	0,35	490*	1,0	3959	**BK30G06-../D04LA4**	40	11200	12000

Крутящий момент обозначенный (*) является максимально допустимым значением при коэффициенте эксплуатации f_B=1,0.

0,12 кВт

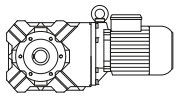

P_N	50 Гц			i	Тип	m	F_{RN}	F_{RV}
	n_2	M_2	f_B					
[кВт]	[об/мин]	[Нм]	[—]	[:1]		[кг]	[N]	[N]
0,12	116	9,0	8,9	11,67	**BK06-../DSE04LA4**	7,6	930	-
0,12	89	11,7	6,8	15,29	**BK06-../DSE04LA4**	7,6	1020	-
0,12	75	13,7	5,8	18,00	**BK06-../DSE04LA4**	7,6	1080	-
0,12	63	16,3	4,9	21,54	**BK06-../DSE04LA4**	7,6	1150	-
0,12	52	19,8	4,0	26,36	**BK06-../DSE04LA4**	7,6	1230	-
0,12	41	25	3,2	33,33	**BK06-../DSE04LA4**	7,6	1320	-
0,12	35,5	29	2,8	38,18	**BK06-../DSE04LA4**	7,6	1380	-
0,12	28,5	35,5	2,3	47,78	**BK06-../DSE04LA4**	7,6	1500	-
0,12	25	40,5	1,7	54,38	**BK06-../DSE04LA4**	7,6	1600	-
0,12	21,5	47	1,35	63,33	**BK06-../DSE04LA4**	7,6	1700	-
0,12	11,5	84	1,65	120,3	**BK10Z-../DSE04LA4**	21	7000	-
0,12	9,5	101	1,6	143,2	**BK10Z-../DSE04LA4**	21	7000	-
0,12	8,0	118	1,7	170,6	**BK10Z-../DSE04LA4**	21	7000	-
0,12	6,6	142	1,4	204,7	**BK10Z-../DSE04LA4**	21	7000	-
0,12	5,3	177	1,15	257,9	**BK10Z-../DSE04LA4**	21	7000	-
0,12	4,5	205	0,9	302,4	**BK10Z-../DSE04LA4**	21	7000	-
0,12	4,0	210	1,05	343,2	**BK10G06-../DSE04LA4**	25	7000	-
0,12	3,3	255	0,86	410,8	**BK10G06-../DSE04LA4**	25	7000	-
0,12	3,0	220*	1,0	459,2	**BK10G06-../DSE04LA4**	25	7000	-
0,12	2,7	220*	1,0	501,4	**BK10G06-../DSE04LA4**	25	7000	-
0,12	2,5	220*	1,0	552,3	**BK10G06-../DSE04LA4**	25	7000	-
0,12	2,2	220*	1,0	635,5	**BK10G06-../DSE04LA4**	25	7000	-
0,12	1,8	220*	1,0	789,7	**BK10G06-../DSE04LA4**	25	7000	-
0,12	1,5	220*	1,0	929,3	**BK10G06-../DSE04LA4**	25	7000	-
0,12	1,3	220*	1,0	1112	**BK10G06-../DSE04LA4**	25	7000	-
0,12	1,0	220*	1,0	1361	**BK10G06-../DSE04LA4**	25	7000	-
0,12	0,9	220*	1,0	1577	**BK10G06-../DSE04LA4**	25	7000	-
0,12	0,7	220*	1,0	1971	**BK10G06-../DSE04LA4**	25	7000	-
0,12	0,6	220*	1,0	2261	**BK10G06-../DSE04LA4**	25	7000	-
0,12	0,55	220*	1,0	2467	**BK10G06-../DSE04LA4**	25	7000	-
0,12	0,48	220*	1,0	2849	**BK10G06-../DSE04LA4**	25	7000	-
0,12	0,44	220*	1,0	3107	**BK10G06-../DSE04LA4**	25	7000	-
0,12	0,39	220*	1,0	3537	**BK10G06-../DSE04LA4**	25	7000	-
0,12	0,33	220*	1,0	4120	**BK10G06-../DSE04LA4**	25	7000	-
0,12	14	70	3,3	96,99	**BK20Z-../DSE04LA4**	31	8700	9000
0,12	9,4	102	3,2	144,5	**BK20Z-../DSE04LA4**	31	8700	9000
0,12	7,8	121	2,7	173,4	**BK20Z-../DSE04LA4**	31	8700	9000
0,12	6,6	142	2,3	207,5	**BK20Z-../DSE04LA4**	31	8700	9000
0,12	5,2	180	1,85	259,9	**BK20Z-../DSE04LA4**	31	8700	9000
0,12	4,6	200	1,55	298,2	**BK20Z-../DSE04LA4**	31	8700	9000
0,12	3,7	245	1,2	367,7	**BK20Z-../DSE04LA4**	31	8700	9000
0,12	3,2	260	1,4	429,7	**BK20G06-../DSE04LA4**	34	8700	9000
0,12	2,9	290	1,25	480,4	**BK20G06-../DSE04LA4**	34	8700	9000
0,12	2,6	320	1,15	524,5	**BK20G06-../DSE04LA4**	34	8700	9000
0,12	2,2	380	0,95	630,0	**BK20G06-../DSE04LA4**	34	8700	9000
0,12	1,8	360*	1,0	757,0	**BK20G06-../DSE04LA4**	34	8700	9000
0,12	1,6	360*	1,0	891,2	**BK20G06-../DSE04LA4**	34	8700	9000
0,12	1,3	360*	1,0	1066	**BK20G06-../DSE04LA4**	34	8700	9000
0,12	1,1	360*	1,0	1305	**BK20G06-../DSE04LA4**	34	8700	9000
0,12	0,95	360*	1,0	1424	**BK20G06-../DSE04LA4**	34	8700	9000
0,12	0,85	360*	1,0	1650	**BK20G06-../DSE04LA4**	34	8700	9000
0,12	0,7	360*	1,0	2062	**BK20G06-../DSE04LA4**	34	8700	9000
0,12	0,6	360*	1,0	2366	**BK20G06-../DSE04LA4**	34	8700	9000
0,12	0,55	360*	1,0	2580	**BK20G06-../DSE04LA4**	34	8700	9000
0,12	0,48	360*	1,0	2831	**BK20G06-../DSE04LA4**	34	8700	9000
0,12	0,44	360*	1,0	3088	**BK20G06-../DSE04LA4**	34	8700	9000
0,12	0,39	360*	1,0	3515	**BK20G06-../DSE04LA4**	34	8700	9000
0,12	0,33	360*	1,0	4094	**BK20G06-../DSE04LA4**	34	8700	9000
0,12	2,9	290	1,7	471,5	**BK30G06-../DSE04LA4**	40	11200	12000
0,12	2,4	350	1,4	567,0	**BK30G06-../DSE04LA4**	40	11200	12000
0,12	2,1	400	1,25	652,5	**BK30G06-../DSE04LA4**	40	11200	12000
0,12	1,9	445	1,1	743,0	**BK30G06-../DSE04LA4**	40	11200	12000
0,12	1,7	495	0,99	810,9	**BK30G06-../DSE04LA4**	40	11200	12000
0,12	1,5	560	0,88	954,1	**BK30G06-../DSE04LA4**	40	11200	12000
0,12	1,2	490*	1,0	1142	**BK30G06-../DSE04LA4**	40	11200	12000
0,12	1,1	490*	1,0	1281	**BK30G06-../DSE04LA4**	40	11200	12000
0,12	0,85	490*	1,0	1620	**BK30G06-../DSE04LA4**	40	11200	12000

Крутящий момент обозначенный (*) является максимально допустимым значением при коэффициенте эксплуатации f_B=1,0.

0,12 кВт

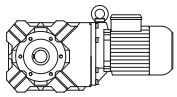

P_N	50 Гц			i	Тип	m	F_{RN}	F_{RV}
	n_2	M_2	f_B					
[кВт]	[об/мин]	[Нм]	[—]	[:1]		[кг]	[N]	[N]
0,12	0,8	490*	1,0	1767	**BK30G06-../DSE04LA4**	40	11200	12000
0,12	0,7	490*	1,0	2024	**BK30G06-../DSE04LA4**	40	11200	12000
0,12	0,55	490*	1,0	2533	**BK30G06-../DSE04LA4**	40	11200	12000
0,12	0,5	490*	1,0	2738	**BK30G06-../DSE04LA4**	40	11200	12000
0,12	0,46	490*	1,0	2986	**BK30G06-../DSE04LA4**	40	11200	12000
0,12	0,4	490*	1,0	3399	**BK30G06-../DSE04LA4**	40	11200	12000
0,12	0,35	490*	1,0	3959	**BK30G06-../DSE04LA4**	40	11200	12000

0,18 кВт

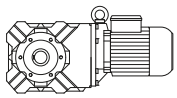

P_N	50 Гц			i	Тип	m	F_{RN}	F_{RV}
	n_2	M_2	f_B					
[кВт]	[об/мин]	[Нм]	[—]	[:1]		[кг]	[N]	[N]
0,18	140	11,2	7,1	9,71	**BK06-../DSE05LA4**	9,5	880	-
0,18	116	13,6	5,9	11,67	**BK06-../DSE05LA4**	9,5	930	-
0,18	89	17,5	4,6	15,29	**BK06-../DSE05LA4**	9,5	1020	-
0,18	75	20,5	3,9	18,00	**BK06-../DSE05LA4**	9,5	1080	-
0,18	63	24,5	3,3	21,54	**BK06-../DSE05LA4**	9,5	1150	-
0,18	52	29,5	2,7	26,36	**BK06-../DSE05LA4**	9,5	1230	-
0,18	41	37,5	2,1	33,33	**BK06-../DSE05LA4**	9,5	1320	-
0,18	35,5	43,5	1,85	38,18	**BK06-../DSE05LA4**	9,5	1380	-
0,18	28,5	53	1,5	47,78	**BK06-../DSE05LA4**	9,5	1500	-
0,18	25	61	1,1	54,38	**BK06-../DSE05LA4**	9,5	1600	-
0,18	21,5	71	0,89	63,33	**BK06-../DSE05LA4**	9,5	1700	-
0,18	22	69	2,9	61,68	**BK10-../DSE06LA4**	23	7000	-
0,18	19	79	2,5	72,31	**BK10-../DSE06LA4**	23	7000	-
0,18	15,5	96	1,85	89,30	**BK10-../DSE06LA4**	23	7000	-
0,18	13,5	108	1,45	102,5	**BK10-../DSE06LA4**	23	7000	-
0,18	11,5	127	1,1	120,3	**BK10Z-../DSE06LA4**	24	7000	-
0,18	9,5	151	1,1	143,2	**BK10Z-../DSE06LA4**	24	7000	-
0,18	8,0	178	1,1	170,6	**BK10Z-../DSE06LA4**	24	7000	-
0,18	6,6	210	0,95	204,7	**BK10Z-../DSE06LA4**	24	7000	-
0,18	12,5	118	2,7	108,6	**BK20-../DSE06LA4**	33	8700	9000
0,18	11	132	2,5	124,2	**BK20Z-../DSE06LA4**	34	8700	9000
0,18	9,4	153	2,2	144,5	**BK20Z-../DSE06LA4**	34	8700	9000
0,18	7,8	182	1,8	173,4	**BK20Z-../DSE06LA4**	34	8700	9000
0,18	6,6	210	1,55	207,5	**BK20Z-../DSE06LA4**	34	8700	9000
0,18	5,2	270	1,2	259,9	**BK20Z-../DSE06LA4**	34	8700	9000
0,18	4,6	300	1,05	298,2	**BK20Z-../DSE06LA4**	34	8700	9000
0,18	3,8	340	1,05	359,1	**BK20G06-../DSE06LA4**	38	8700	9000
0,18	3,2	405	0,89	429,7	**BK20G06-../DSE06LA4**	38	8700	9000
0,18	2,9	445	0,81	480,4	**BK20G06-../DSE06LA4**	38	8700	9000
0,18	9,4	153	2,9	145,1	**BK30Z-../DSE06LA4**	41	11200	12000
0,18	7,4	192	2,3	184,8	**BK30Z-../DSE06LA4**	41	11200	12000
0,18	6,3	220	2,0	216,5	**BK30Z-../DSE06LA4**	41	11200	12000
0,18	5,3	265	1,7	255,3	**BK30Z-../DSE06LA4**	41	11200	12000
0,18	4,4	320	1,2	308,3	**BK30Z-../DSE06LA4**	41	11200	12000
0,18	3,6	385	1,05	380,7	**BK30Z-../DSE06LA4**	41	11200	12000
0,18	3,1	440	0,87	441,3	**BK30Z-../DSE06LA4**	41	11200	12000
0,18	2,9	445	1,1	471,5	**BK30G06-../DSE06LA4**	44	11200	12000
0,18	2,4	540	0,91	567,0	**BK30G06-../DSE06LA4**	44	11200	12000
0,18	2,1	610	0,8	652,5	**BK30G06-../DSE06LA4**	44	11200	12000
0,18	5,5	250	3,1	246,6	**BK40Z-../DSE06LA4**	64	11700	17000
0,18	4,7	295	2,3	289,8	**BK40Z-../DSE06LA4**	64	11700	17000
0,18	3,9	355	1,65	348,7	**BK40Z-../DSE06LA4**	64	11700	17000
0,18	3,2	425	1,35	430,0	**BK40Z-../DSE06LA4**	64	11700	17000
0,18	2,8	420	2,0	487,3	**BK40G10-../DSE06LA4**	68	11700	17000
0,18	2,5	470	1,8	540,0	**BK40G10-../DSE06LA4**	68	11700	17000
0,18	2,1	560	1,5	660,2	**BK40G10-../DSE06LA4**	68	11700	17000
0,18	1,8	660	1,3	756,7	**BK40G10-../DSE06LA4**	68	11700	17000
0,18	1,7	710	1,2	838,4	**BK40G10-../DSE06LA4**	68	11700	17000
0,18	1,4	870	0,98	998,3	**BK40G10-../DSE06LA4**	68	11700	17000

Крутящий момент обозначенный (*) является максимально допустимым значением при коэффициенте эксплуатации f_B=1,0.

0,18 кВт

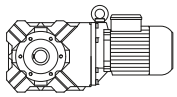

P_N	50 Гц			i	Тип	m	F_{RN}	F_{RV}
	n_2	M_2	f_B					
[кВт]	[об/мин]	[Нм]	[—]	[:1]		[кг]	[N]	[N]
0,18	1,2	1020	0,83	1189	**BK40G10-../DSE06LA4**	68	11700	17000
0,18	4,2	330	3,1	328,2	**BK50Z-../DSE06LA4**	92	14100	26000
0,18	3,3	415	2,0	414,8	**BK50Z-../DSE06LA4**	92	14100	26000
0,18	3,0	395	2,9	465,1	**BK50G10-../DSE06LA4**	96	14100	111000
0,18	2,7	440	2,6	513,4	**BK50G10-../DSE06LA4**	96	14100	111000
0,18	2,4	500	2,3	568,6	**BK50G10-../DSE06LA4**	96	14100	111000
0,18	2,1	570	2,0	651,7	**BK50G10-../DSE06LA4**	96	14100	111000
0,18	1,9	640	1,8	722,2	**BK50G10-../DSE06LA4**	96	14100	111000
0,18	1,6	760	1,5	859,8	**BK50G10-../DSE06LA4**	96	14100	111000
0,18	1,4	880	1,3	1024	**BK50G10-../DSE06LA4**	96	14100	111000
0,18	1,1	1120	1,05	1230	**BK50G10-../DSE06LA4**	96	14100	111000
0,18	1,0	1240	0,93	1398	**BK50G10-../DSE06LA4**	96	14100	111000
0,18	1,4	920	2,7	1016	**BK60G20-../DSE06LA4**	123	16600	34000
0,18	1,1	1220	2,0	1322	**BK60G20-../DSE06LA4**	123	16600	34000
0,18	0,85	1610	1,55	1618	**BK60G20-../DSE06LA4**	123	16600	34000
0,18	0,75	1830	1,35	1810	**BK60G20-../DSE06LA4**	123	16600	34000
0,18	0,7	1980	1,25	2010	**BK60G20-../DSE06LA4**	123	16600	34000
0,18	0,6	2350	1,05	2371	**BK60G20-../DSE06LA4**	123	16600	34000
0,18	0,8	1720	3,3	1696	**BK70G20-../DSE06LA4**	201	24100	50000
0,18	0,7	1940	2,9	2040	**BK70G20-../DSE06LA4**	201	24100	50000
0,18	0,55	2500	2,3	2578	**BK70G20-../DSE06LA4**	201	24100	50000
0,18	0,45	3150	1,8	3041	**BK70G20-../DSE06LA4**	201	24100	50000
0,18	0,39	3700	1,55	3505	**BK70G20-../DSE06LA4**	201	24100	50000
0,18	0,35	4200	1,35	3894	**BK70G20-../DSE06LA4**	201	24100	50000
0,18	0,3	5000	1,15	4531	**BK70G20-../DSE06LA4**	201	24100	50000

0,25 кВт

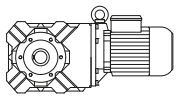

P_N	50 Гц			i	Тип	m	F_{RN}	F_{RV}
	n_2	M_2	f_B					
[кВт]	[об/мин]	[Нм]	[—]	[:1]		[кг]	[N]	[N]
0,25	140	15,6	5,1	9,71	**BK06-../DSE05LA4**	9,5	880	-
0,25	116	18,9	4,2	11,67	**BK06-../DSE05LA4**	9,5	930	-
0,25	89	24	3,3	15,29	**BK06-../DSE05LA4**	9,5	1020	-
0,25	75	28,5	2,8	18,00	**BK06-../DSE05LA4**	9,5	1080	-
0,25	63	34	2,4	21,54	**BK06-../DSE05LA4**	9,5	1150	-
0,25	52	41	1,95	26,36	**BK06-../DSE05LA4**	9,5	1230	-
0,25	41	52	1,55	33,33	**BK06-../DSE05LA4**	9,5	1320	-
0,25	35,5	60	1,35	38,18	**BK06-../DSE05LA4**	9,5	1380	-
0,25	28,5	74	1,1	47,78	**BK06-../DSE05LA4**	9,5	1500	-
0,25	25	84	0,81	54,38	**BK06-../DSE05LA4**	9,5	1600	-
0,25	33,5	64	3,1	40,79	**BK10-../DSE06LA4**	23	6000	-
0,25	28	75	2,7	48,96	**BK10-../DSE06LA4**	23	6400	-
0,25	22	96	2,1	61,68	**BK10-../DSE06LA4**	23	7000	-
0,25	19	110	1,8	72,31	**BK10-../DSE06LA4**	23	7000	-
0,25	15,5	134	1,35	89,30	**BK10-../DSE06LA4**	23	7000	-
0,25	13,5	150	1,05	102,5	**BK10-../DSE06LA4**	23	7000	-
0,25	8,0	245	0,82	170,6	**BK10Z-../DSE06LA4**	24	7000	-
0,25	18	116	2,8	76,79	**BK20-../DSE06LA4**	33	7500	9000
0,25	15,5	134	2,5	88,12	**BK20-../DSE06LA4**	33	8000	9000
0,25	12,5	164	1,9	108,6	**BK20-../DSE06LA4**	33	8700	9000
0,25	11	184	1,8	124,2	**BK20Z-../DSE06LA4**	34	8700	9000
0,25	9,4	210	1,55	144,5	**BK20Z-../DSE06LA4**	34	8700	9000
0,25	7,8	250	1,3	173,4	**BK20Z-../DSE06LA4**	34	8700	9000
0,25	6,6	295	1,1	207,5	**BK20Z-../DSE06LA4**	34	8700	9000
0,25	5,2	375	0,88	259,9	**BK20Z-../DSE06LA4**	34	8700	9000
0,25	13,5	150	3,0	102,4	**BK30-../DSE06LA4**	39	11200	12000
0,25	11	184	2,4	123,9	**BK30Z-../DSE06LA4**	41	11200	12000
0,25	9,4	210	2,1	145,1	**BK30Z-../DSE06LA4**	41	11200	12000
0,25	7,4	265	1,7	184,8	**BK30Z-../DSE06LA4**	41	11200	12000

Крутящий момент обозначенный (*) является максимально допустимым значением при коэффициенте эксплуатации f_B=1,0.

0,25 кВт

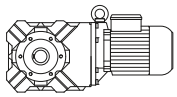

P_N	50 Гц			i	Тип	m	F_{RN}	F_{RV}
	n_2	M_2	f_B					
[кВт]	[об/мин]	[Нм]	[—]	[:1]		[кг]	[N]	[N]
0,25	6,3	310	1,45	216,5	**BK30Z-../DSE06LA4**	41	11200	12000
0,25	5,3	365	1,25	255,3	**BK30Z-../DSE06LA4**	41	11200	12000
0,25	4,4	440	0,88	308,3	**BK30Z-../DSE06LA4**	41	11200	12000
0,25	8,0	245	3,2	169,0	**BK40Z-../DSE06LA4**	64	11700	17000
0,25	6,4	305	2,6	211,5	**BK40Z-../DSE06LA4**	64	11700	17000
0,25	5,5	350	2,2	246,6	**BK40Z-../DSE06LA4**	64	11700	17000
0,25	4,7	410	1,65	289,8	**BK40Z-../DSE06LA4**	64	11700	17000
0,25	3,9	495	1,15	348,7	**BK40Z-../DSE06LA4**	64	11700	17000
0,25	3,2	590	0,97	430,0	**BK40Z-../DSE06LA4**	64	11700	17000
0,25	2,8	610	1,4	487,3	**BK40G10-../DSE06LA4**	68	11700	17000
0,25	2,5	680	1,25	540,0	**BK40G10-../DSE06LA4**	68	11700	17000
0,25	2,1	810	1,05	660,2	**BK40G10-../DSE06LA4**	68	11700	17000
0,25	1,8	950	0,89	756,7	**BK40G10-../DSE06LA4**	68	11700	17000
0,25	1,7	1020	0,83	838,4	**BK40G10-../DSE06LA4**	68	11700	17000
0,25	5,2	370	2,8	264,5	**BK50Z-../DSE06LA4**	92	14100	26000
0,25	4,2	460	2,2	328,2	**BK50Z-../DSE06LA4**	92	14100	26000
0,25	3,3	570	1,5	414,8	**BK50Z-../DSE06LA4**	92	14100	26000
0,25	3,0	570	2,0	465,1	**BK50G10-../DSE06LA4**	96	14100	111000
0,25	2,7	630	1,85	513,4	**BK50G10-../DSE06LA4**	96	14100	111000
0,25	2,4	720	1,6	568,6	**BK50G10-../DSE06LA4**	96	14100	111000
0,25	2,1	820	1,4	651,7	**BK50G10-../DSE06LA4**	96	14100	111000
0,25	1,9	910	1,25	722,2	**BK50G10-../DSE06LA4**	96	14100	111000
0,25	1,6	1090	1,05	859,8	**BK50G10-../DSE06LA4**	96	14100	111000
0,25	1,4	1250	0,92	1024	**BK50G10-../DSE06LA4**	96	14100	111000
0,25	2,2	820	3,0	621,5	**BK60G20-../DSE06LA4**	123	16600	34000
0,25	1,8	1010	2,5	752,1	**BK60G20-../DSE06LA4**	123	16600	34000
0,25	1,6	1150	2,2	887,8	**BK60G20-../DSE06LA4**	123	16600	34000
0,25	1,4	1400	1,8	1016	**BK60G20-../DSE06LA4**	123	16600	34000
0,25	1,1	1830	1,35	1322	**BK60G20-../DSE06LA4**	123	16600	34000
0,25	0,85	2350	1,05	1618	**BK60G20-../DSE06LA4**	123	16600	34000
0,25	1,1	1790	3,2	1280	**BK70G20-../DSE06LA4**	201	24100	50000
0,25	0,95	2050	2,8	1457	**BK70G20-../DSE06LA4**	201	24100	50000
0,25	0,8	2550	2,2	1696	**BK70G20-../DSE06LA4**	201	24100	50000
0,25	0,7	2850	2,0	2040	**BK70G20-../DSE06LA4**	201	24100	50000
0,25	0,55	3700	1,55	2578	**BK70G20-../DSE06LA4**	201	24100	50000
0,25	0,45	4650	1,25	3041	**BK70G20-../DSE06LA4**	201	24100	50000
0,25	0,39	5400	1,05	3505	**BK70G20-../DSE06LA4**	201	24100	50000

0,37 кВт

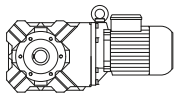

P_N	50 Гц			i	Тип	m	F_{RN}	F_{RV}
	n_2	M_2	f_B					
[кВт]	[об/мин]	[Нм]	[—]	[:1]		[кг]	[N]	[N]
0,37	140	23	3,5	9,71	**BK06-../DSE07LA4**	14	880	-
0,37	116	28	2,9	11,67	**BK06-../DSE07LA4**	14	930	-
0,37	89	36	2,2	15,29	**BK06-../DSE07LA4**	14	1020	-
0,37	75	42	1,9	18,00	**BK06-../DSE07LA4**	14	1080	-
0,37	63	50	1,6	21,54	**BK06-../DSE07LA4**	14	1150	-
0,37	52	61	1,3	26,36	**BK06-../DSE07LA4**	14	1230	-
0,37	41	77	1,05	33,33	**BK06-../DSE07LA4**	14	1320	-
0,37	35,5	89	0,9	38,18	**BK06-../DSE07LA4**	14	1380	-
0,37	47	67	3,0	28,76	**BK10-../DSE07LA4**	26	5200	-
0,37	39,5	80	2,5	34,25	**BK10-../DSE07LA4**	26	5600	-
0,37	33,5	94	2,1	40,79	**BK10-../DSE07LA4**	26	6000	-
0,37	28	112	1,8	48,96	**BK10-../DSE07LA4**	26	6400	-
0,37	22	142	1,4	61,68	**BK10-../DSE07LA4**	26	7000	-
0,37	19	163	1,25	72,31	**BK10-../DSE07LA4**	26	7000	-
0,37	15,5	198	0,9	89,30	**BK10-../DSE07LA4**	26	7000	-
0,37	32	99	3,3	42,70	**BK20-../DSE07LA4**	35	5800	9000
0,37	26,5	118	2,8	51,22	**BK20-../DSE07LA4**	35	6300	9000

Крутящий момент обозначенный (*) является максимально допустимым значением при коэффициенте эксплуатации f_B=1,0.

0,37 кВт

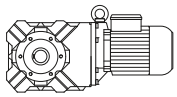

P_N	50 Гц			i	Тип	m	F_{RN}	F_{RV}
	n_2	M_2	f_B					
[кВт]	[об/мин]	[Нм]	[—]	[:1]		[кг]	[N]	[N]
0,37	22,5	139	2,4	61,30	**BK20-../DSE07LA4**	35	6500	9000
0,37	18	172	1,9	76,79	**BK20-../DSE07LA4**	35	7500	9000
0,37	15,5	198	1,65	88,12	**BK20-../DSE07LA4**	35	8000	9000
0,37	12,5	240	1,3	108,6	**BK20-../DSE07LA4**	35	8700	9000
0,37	11	270	1,2	124,2	**BK20Z-../DSE07LA4**	37	8700	9000
0,37	9,4	315	1,05	144,5	**BK20Z-../DSE07LA4**	37	8700	9000
0,37	7,8	375	0,88	173,4	**BK20Z-../DSE07LA4**	37	8700	9000
0,37	23	135	3,3	59,27	**BK30-../DSE07LA4**	41	8900	12000
0,37	19	161	2,8	71,56	**BK30-../DSE07LA4**	41	9700	12000
0,37	15,5	196	2,3	88,38	**BK30-../DSE07LA4**	41	10600	12000
0,37	13,5	220	2,0	102,4	**BK30-../DSE07LA4**	41	11200	12000
0,37	11	270	1,65	123,9	**BK30Z-../DSE07LA4**	44	11200	12000
0,37	9,4	315	1,45	145,1	**BK30Z-../DSE07LA4**	44	11200	12000
0,37	7,4	395	1,15	184,8	**BK30Z-../DSE07LA4**	44	11200	12000
0,37	6,3	455	0,99	216,5	**BK30Z-../DSE07LA4**	44	11200	12000
0,37	5,3	540	0,83	255,3	**BK30Z-../DSE07LA4**	44	11200	12000
0,37	11,5	260	3,0	118,2	**BK40Z-../DSE07LA4**	66	11700	17000
0,37	9,5	310	2,5	143,0	**BK40Z-../DSE07LA4**	66	11700	17000
0,37	8,0	365	2,1	169,0	**BK40Z-../DSE07LA4**	66	11700	17000
0,37	6,4	450	1,75	211,5	**BK40Z-../DSE07LA4**	66	11700	17000
0,37	5,5	520	1,5	246,6	**BK40Z-../DSE07LA4**	66	11700	17000
0,37	4,7	600	1,15	289,8	**BK40Z-../DSE07LA4**	66	11700	17000
0,37	3,9	730	0,8	348,7	**BK40Z-../DSE07LA4**	66	11700	17000
0,37	2,8	930	0,91	487,3	**BK40G10-../DSE07LA4**	71	11700	17000
0,37	2,5	1040	0,82	540,0	**BK40G10-../DSE07LA4**	71	11700	17000
0,37	8,9	325	3,2	153,3	**BK50Z-../DSE07LA4**	95	14100	26000
0,37	6,6	435	2,4	206,8	**BK50Z-../DSE07LA4**	95	14100	26000
0,37	5,2	550	1,9	264,5	**BK50Z-../DSE07LA4**	95	14100	26000
0,37	4,2	680	1,5	328,2	**BK50Z-../DSE07LA4**	95	14100	26000
0,37	3,3	850	0,99	414,8	**BK50Z-../DSE07LA4**	95	14100	26000
0,37	3,0	870	1,3	465,1	**BK50G10-../DSE07LA4**	99	14100	111000
0,37	2,7	970	1,2	513,4	**BK50G10-../DSE07LA4**	99	14100	111000
0,37	2,4	1090	1,05	568,6	**BK50G10-../DSE07LA4**	99	14100	111000
0,37	2,1	1250	0,92	651,7	**BK50G10-../DSE07LA4**	99	14100	111000
0,37	1,9	1380	0,83	722,2	**BK50G10-../DSE07LA4**	99	14100	111000
0,37	2,2	1340	1,85	621,5	**BK60G20-../DSE07LA4**	125	16600	34000
0,37	1,8	1640	1,5	752,1	**BK60G20-../DSE07LA4**	125	16600	34000
0,37	1,6	1870	1,35	887,8	**BK60G20-../DSE07LA4**	125	16600	34000
0,37	1,4	2200	1,15	1016	**BK60G20-../DSE07LA4**	125	16600	34000
0,37	1,1	2850	0,88	1322	**BK60G20-../DSE07LA4**	125	16600	34000
0,37	1,6	1850	3,1	847,7	**BK70G20-../DSE07LA4**	204	24100	50000
0,37	1,4	2100	2,7	964,6	**BK70G20-../DSE07LA4**	204	24100	50000
0,37	1,2	2500	2,3	1139	**BK70G20-../DSE07LA4**	204	24100	50000
0,37	1,1	2800	2,0	1280	**BK70G20-../DSE07LA4**	204	24100	50000
0,37	0,95	3250	1,75	1457	**BK70G20-../DSE07LA4**	204	24100	50000
0,37	0,8	3950	1,45	1696	**BK70G20-../DSE07LA4**	204	24100	50000
0,37	0,7	4500	1,25	2040	**BK70G20-../DSE07LA4**	204	24100	50000

0,55 кВт

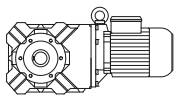

P_N	50 Гц			i	Тип	m	F_{RN}	F_{RV}
	n_2	M_2	f_B					
[кВт]	[об/мин]	[Нм]	[—]	[:1]		[кг]	[N]	[N]
0,55	194	24,5	3,0	7,25	**BK06-../DSE08MA4**	15	800	-
0,55	145	33	2,4	9,71	**BK06-../DSE08MA4**	15	880	-
0,55	120	40	2,0	11,67	**BK06-../DSE08MA4**	15	930	-
0,55	92	51	1,55	15,29	**BK06-../DSE08MA4**	15	1020	-
0,55	78	60	1,35	18,00	**BK06-../DSE08MA4**	15	1080	-
0,55	65	72	1,1	21,54	**BK06-../DSE08MA4**	15	1150	-
0,55	54	87	0,92	26,36	**BK06-../DSE08MA4**	15	1230	-

Крутящий момент обозначенный (*) является максимально допустимым значением при коэффициенте эксплуатации f_B=1,0.

0,55 кВт

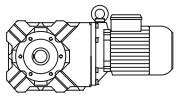

P_N	50 Гц			i	Тип	m	F_{RN}	F_{RV}
	n_2	M_2	f_B					
[кВт]	[об/мин]	[Нм]	[—]	[:1]		[кг]	[N]	[N]
0,55	118	40,5	2,8	11,93	**BK10-../DSE08MA4**	27	3100	-
0,55	83	56	2,4	16,92	**BK10-../DSE08MA4**	27	3700	-
0,55	76	62	3,2	18,52	**BK10-../DSE08MA4**	27	4300	-
0,55	62	76	2,6	22,65	**BK10-../DSE08MA4**	27	4650	-
0,55	49	96	2,1	28,76	**BK10-../DSE08MA4**	27	5200	-
0,55	41	115	1,75	34,25	**BK10-../DSE08MA4**	27	5600	-
0,55	34,5	137	1,45	40,79	**BK10-../DSE08MA4**	27	6000	-
0,55	29	161	1,25	48,96	**BK10-../DSE08MA4**	27	6400	-
0,55	23	200	1,0	61,68	**BK10-../DSE08MA4**	27	7000	-
0,55	19,5	235	0,85	72,31	**BK10-../DSE08MA4**	27	7000	-
0,55	38,5	122	2,7	36,69	**BK20-../DSE08MA4**	36	5400	9000
0,55	33	143	2,3	42,70	**BK20-../DSE08MA4**	36	5800	9000
0,55	27,5	169	1,95	51,22	**BK20-../DSE08MA4**	36	6300	9000
0,55	23	200	1,65	61,30	**BK20-../DSE08MA4**	36	6500	9000
0,55	18,5	245	1,35	76,79	**BK20-../DSE08MA4**	36	7500	9000
0,55	16	285	1,15	88,12	**BK20-../DSE08MA4**	36	8000	9000
0,55	13	345	0,91	108,6	**BK20-../DSE08MA4**	36	8700	9000
0,55	11,5	385	0,86	124,2	**BK20Z-../DSE08MA4**	38	8700	9000
0,55	33	141	3,2	42,89	**BK30-../DSE08MA4**	42	7800	12000
0,55	28	165	2,7	50,27	**BK30-../DSE08MA4**	42	8300	12000
0,55	24	192	2,3	59,27	**BK30-../DSE08MA4**	42	8900	12000
0,55	20	225	2,0	71,56	**BK30-../DSE08MA4**	42	9700	12000
0,55	16	280	1,6	88,38	**BK30-../DSE08MA4**	42	10600	12000
0,55	14	315	1,45	102,4	**BK30-../DSE08MA4**	42	11200	12000
0,55	11,5	385	1,15	123,9	**BK30Z-../DSE08MA4**	45	11200	12000
0,55	9,7	450	1,0	145,1	**BK30Z-../DSE08MA4**	45	11200	12000
0,55	17	265	2,9	84,36	**BK40-../DSE08MA4**	63	10700	17000
0,55	13,5	330	2,4	104,0	**BK40-../DSE08MA4**	63	11700	17000
0,55	12	370	2,1	118,2	**BK40Z-../DSE08MA4**	67	11700	17000
0,55	9,8	450	1,75	143,0	**BK40Z-../DSE08MA4**	67	11700	17000
0,55	8,3	520	1,5	169,0	**BK40Z-../DSE08MA4**	67	11700	17000
0,55	6,7	640	1,2	211,5	**BK40Z-../DSE08MA4**	67	11700	17000
0,55	5,7	740	1,05	246,6	**BK40Z-../DSE08MA4**	67	11700	17000
0,55	4,9	860	0,8	289,8	**BK40Z-../DSE08MA4**	67	11700	17000
0,55	12,5	355	3,0	115,4	**BK50Z-../DSE08MA4**	96	14100	26000
0,55	9,2	470	2,2	153,3	**BK50Z-../DSE08MA4**	96	14100	26000
0,55	6,8	630	1,65	206,8	**BK50Z-../DSE08MA4**	96	14100	26000
0,55	5,3	800	1,3	264,5	**BK50Z-../DSE08MA4**	96	14100	26000
0,55	4,3	980	1,05	328,2	**BK50Z-../DSE08MA4**	96	14100	26000
0,55	3,1	1290	0,89	465,1	**BK50G10-../DSE08MA4**	100	14100	111000
0,55	2,8	1420	0,81	513,4	**BK50G10-../DSE08MA4**	100	14100	111000
0,55	6,9	760	3,0	205,0	**BK60Z-../DSE08MA4**	119	16600	34000
0,55	5,9	890	2,6	239,7	**BK60Z-../DSE08MA4**	119	16600	34000
0,55	5,3	990	2,3	268,2	**BK60Z-../DSE08MA4**	119	16600	34000
0,55	4,5	1160	2,0	317,7	**BK60Z-../DSE08MA4**	119	16600	34000
0,55	4,0	1310	1,75	355,5	**BK60Z-../DSE08MA4**	119	16600	34000
0,55	3,5	1500	1,55	411,5	**BK60Z-../DSE08MA4**	119	16600	34000
0,55	3,1	1690	1,35	460,4	**BK60Z-../DSE08MA4**	119	16600	34000
0,55	2,9	1810	1,25	498,0	**BK60Z-../DSE08MA4**	119	16600	34000
0,55	2,6	2000	1,15	557,2	**BK60Z-../DSE08MA4**	119	16600	34000
0,55	2,3	2000	1,25	621,5	**BK60G20-../DSE08MA4**	126	16600	34000
0,55	1,9	2400	1,05	752,1	**BK60G20-../DSE08MA4**	126	16600	34000
0,55	1,6	2900	0,86	887,8	**BK60G20-../DSE08MA4**	126	16600	34000
0,55	3,3	1590	3,3	432,1	**BK70Z-../DSE08MA4**	207	24100	50000
0,55	2,8	1870	2,8	501,8	**BK70Z-../DSE08MA4**	207	24100	50000
0,55	2,5	2100	2,5	570,8	**BK70Z-../DSE08MA4**	207	24100	50000
0,55	2,2	2350	2,2	644,9	**BK70Z-../DSE08MA4**	207	24100	50000
0,55	2,0	2600	2,0	733,6	**BK70Z-../DSE08MA4**	207	24100	50000
0,55	1,7	2700	2,1	847,7	**BK70G20-../DSE08MA4**	205	24100	50000
0,55	1,5	3050	1,85	964,6	**BK70G20-../DSE08MA4**	205	24100	50000
0,55	1,3	3600	1,6	1139	**BK70G20-../DSE08MA4**	205	24100	50000
0,55	1,1	4350	1,3	1280	**BK70G20-../DSE08MA4**	205	24100	50000
0,55	1,0	4800	1,2	1457	**BK70G20-../DSE08MA4**	205	24100	50000

Крутящий момент обозначенный (*) является максимально допустимым значением при коэффициенте эксплуатации f_B=1,0.

0,55 кВт

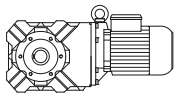

P_N	50 Гц			i	Тип	m	F_{RN}	F_{RV}
	n_2	M_2	f_B					
[кВт]	[об/мин]	[Нм]	[—]	[:1]		[кг]	[N]	[N]
0,55	1,1	3750	3,1	1307	**BK80G40-../DSE08MA4**	347	30000	75000
0,55	1,0	4050	2,8	1425	**BK80G40-../DSE08MA4**	347	30000	75000
0,55	0,9	4600	2,5	1583	**BK80G40-../DSE08MA4**	347	30000	75000
0,55	0,8	5200	2,2	1775	**BK80G40-../DSE08MA4**	347	30000	75000
0,55	0,65	6600	1,75	2205	**BK80G40-../DSE08MA4**	347	30000	75000
0,55	0,6	7300	1,6	2449	**BK80G40-../DSE08MA4**	347	30000	75000
0,55	0,5	9000	1,3	2811	**BK80G40-../DSE08MA4**	347	30000	75000
0,55	0,45	10200	1,15	3120	**BK80G40-../DSE08MA4**	347	30000	75000
0,55	0,55	7400	2,5	2764	**BK90G50-../DSE08MA4**	620	49400	120000
0,55	0,46	9300	2,0	3065	**BK90G50-../DSE08MA4**	620	49400	120000
0,55	0,39	11300	1,65	3672	**BK90G50-../DSE08MA4**	620	49400	120000
0,55	0,35	12900	1,45	4070	**BK90G50-../DSE08MA4**	620	49400	120000
0,55	0,29	16000	1,15	4952	**BK90G50-../DSE08MA4**	620	49400	120000
0,55	0,26	18000	1,05	5491	**BK90G50-../DSE08MA4**	620	49400	120000

0,75 кВт

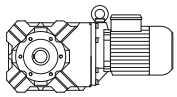

P_N	50 Гц			i	Тип	m	F_{RN}	F_{RV}
	n_2	M_2	f_B					
[кВт]	[об/мин]	[Нм]	[—]	[:1]		[кг]	[N]	[N]
0,75	194	33,5	2,2	7,25	**BK06-../DSE08LA4**	16	800	-
0,75	145	45	1,8	9,71	**BK06-../DSE08LA4**	16	880	-
0,75	120	54	1,5	11,67	**BK06-../DSE08LA4**	16	930	-
0,75	92	70	1,15	15,29	**BK06-../DSE08LA4**	16	1020	-
0,75	78	82	0,98	18,00	**BK06-../DSE08LA4**	16	1080	-
0,75	65	99	0,81	21,54	**BK06-../DSE08LA4**	16	1150	-
0,75	183	36	3,2	7,68	**BK10-../DSE08LA4**	28	2400	-
0,75	149	44	2,6	9,40	**BK10-../DSE08LA4**	28	2700	-
0,75	118	55	2,1	11,93	**BK10-../DSE08LA4**	28	3100	-
0,75	97	66	3,0	14,50	**BK10-../DSE08LA4**	28	3900	-
0,75	83	77	1,75	16,92	**BK10-../DSE08LA4**	28	3700	-
0,75	76	84	2,4	18,52	**BK10-../DSE08LA4**	28	4300	-
0,75	62	103	1,95	22,65	**BK10-../DSE08LA4**	28	4650	-
0,75	49	131	1,55	28,76	**BK10-../DSE08LA4**	28	5200	-
0,75	41	157	1,25	34,25	**BK10-../DSE08LA4**	28	5600	-
0,75	34,5	186	1,1	40,79	**BK10-../DSE08LA4**	28	6000	-
0,75	29	215	0,93	48,96	**BK10-../DSE08LA4**	28	6400	-
0,75	81	80	2,9	17,42	**BK20-../DSE08LA4**	38	3250	9000
0,75	58	111	3,0	24,29	**BK20-../DSE08LA4**	38	4500	9000
0,75	49	131	2,5	28,66	**BK20-../DSE08LA4**	38	4850	9000
0,75	38,5	167	2,0	36,69	**BK20-../DSE08LA4**	38	5400	9000
0,75	33	195	1,7	42,70	**BK20-../DSE08LA4**	38	5800	9000
0,75	27,5	230	1,45	51,22	**BK20-../DSE08LA4**	38	6300	9000
0,75	23	275	1,2	61,30	**BK20-../DSE08LA4**	38	6500	9000
0,75	18,5	340	0,97	76,79	**BK20-../DSE08LA4**	38	7500	9000
0,75	16	385	0,86	88,12	**BK20-../DSE08LA4**	38	8000	9000
0,75	42	153	2,9	33,70	**BK30-../DSE08LA4**	44	7000	12000
0,75	33	193	2,3	42,89	**BK30-../DSE08LA4**	44	7800	12000
0,75	28	225	2,0	50,27	**BK30-../DSE08LA4**	44	8300	12000
0,75	24	260	1,75	59,27	**BK30-../DSE08LA4**	44	8900	12000
0,75	20	310	1,45	71,56	**BK30-../DSE08LA4**	44	9700	12000
0,75	16	380	1,2	88,38	**BK30-../DSE08LA4**	44	10600	12000
0,75	14	430	1,05	102,4	**BK30-../DSE08LA4**	44	11200	12000
0,75	11,5	520	0,87	123,9	**BK30Z-../DSE08LA4**	46	11200	12000
0,75	23,5	265	2,9	59,66	**BK40-../DSE08LA4**	64	9100	17000
0,75	20	310	2,5	70,11	**BK40-../DSE08LA4**	64	9800	17000
0,75	17	365	2,1	84,36	**BK40-../DSE08LA4**	64	10700	17000
0,75	13,5	450	1,75	104,0	**BK40-../DSE08LA4**	64	11700	17000
0,75	12	500	1,55	118,2	**BK40Z-../DSE08LA4**	69	11700	17000
0,75	9,8	610	1,3	143,0	**BK40Z-../DSE08LA4**	69	11700	17000
0,75	8,3	710	1,1	169,0	**BK40Z-../DSE08LA4**	69	11700	17000

Крутящий момент обозначенный (*) является максимально допустимым значением при коэффициенте эксплуатации f_B=1,0.

0,75 кВт

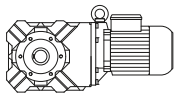

P_N	50 Гц			i	Тип	m	F_{RN}	F_{RV}
	n_2	M_2	f_B					
[кВт]	[об/мин]	[Нм]	[—]	[:1]		[кг]	[N]	[N]
0,75	6,7	870	0,9	211,5	**BK40Z-../DSE08LA4**	69	11700	17000
0,75	19	325	3,2	75,40	**BK50-../DSE08LA4**	93	12600	26000
0,75	15	410	2,6	95,29	**BK50-../DSE08LA4**	93	14100	26000
0,75	12,5	485	2,2	115,4	**BK50Z-../DSE08LA4**	98	14100	26000
0,75	9,2	640	1,65	153,3	**BK50Z-../DSE08LA4**	98	14100	26000
0,75	6,8	860	1,2	206,8	**BK50Z-../DSE08LA4**	98	14100	26000
0,75	5,3	1090	0,96	264,5	**BK50Z-../DSE08LA4**	98	14100	26000
0,75	9,2	770	3,0	153,7	**BK60Z-../DSE08LA4**	120	16600	34000
0,75	7,7	930	2,5	183,2	**BK60Z-../DSE08LA4**	120	16600	34000
0,75	6,9	1030	2,2	205,0	**BK60Z-../DSE08LA4**	120	16600	34000
0,75	5,9	1210	1,9	239,7	**BK60Z-../DSE08LA4**	120	16600	34000
0,75	5,3	1350	1,7	268,2	**BK60Z-../DSE08LA4**	120	16600	34000
0,75	4,5	1590	1,45	317,7	**BK60Z-../DSE08LA4**	120	16600	34000
0,75	4,0	1790	1,3	355,5	**BK60Z-../DSE08LA4**	120	16600	34000
0,75	3,5	2000	1,15	411,5	**BK60Z-../DSE08LA4**	120	16600	34000
0,75	3,1	2300	1,0	460,4	**BK60Z-../DSE08LA4**	120	16600	34000
0,75	2,9	2450	0,94	498,0	**BK60Z-../DSE08LA4**	120	16600	34000
0,75	2,6	2750	0,84	557,2	**BK60Z-../DSE08LA4**	120	16600	34000
0,75	2,3	2850	0,88	621,5	**BK60G20-../DSE08LA4**	128	16600	34000
0,75	4,2	1700	3,1	333,6	**BK70Z-../DSE08LA4**	208	24100	50000
0,75	3,7	1930	2,7	379,9	**BK70Z-../DSE08LA4**	208	24100	50000
0,75	3,3	2150	2,4	432,1	**BK70Z-../DSE08LA4**	208	24100	50000
0,75	2,8	2550	2,0	501,8	**BK70Z-../DSE08LA4**	208	24100	50000
0,75	2,5	2850	1,8	570,8	**BK70Z-../DSE08LA4**	208	24100	50000
0,75	2,2	3250	1,6	644,9	**BK70Z-../DSE08LA4**	208	24100	50000
0,75	2,0	3550	1,45	733,6	**BK70Z-../DSE08LA4**	208	24100	50000
0,75	1,7	3850	1,5	847,7	**BK70G20-../DSE08LA4**	206	24100	50000
0,75	1,5	4350	1,3	964,6	**BK70G20-../DSE08LA4**	206	24100	50000
0,75	1,3	5000	1,15	1139	**BK70G20-../DSE08LA4**	206	24100	50000
0,75	1,1	6100	0,93	1280	**BK70G20-../DSE08LA4**	206	24100	50000
0,75	1,0	6700	0,85	1457	**BK70G20-../DSE08LA4**	206	24100	50000
0,75	1,5	3850	3,0	963,0	**BK80G40-../DSE08LA4**	348	30000	75000
0,75	1,3	4450	2,6	1079	**BK80G40-../DSE08LA4**	348	30000	75000
0,75	1,1	5400	2,1	1307	**BK80G40-../DSE08LA4**	348	30000	75000
0,75	1,0	5900	1,95	1425	**BK80G40-../DSE08LA4**	348	30000	75000
0,75	0,9	6700	1,7	1583	**BK80G40-../DSE08LA4**	348	30000	75000
0,75	0,8	7600	1,5	1775	**BK80G40-../DSE08LA4**	348	30000	75000
0,75	0,65	9600	1,2	2205	**BK80G40-../DSE08LA4**	348	30000	75000
0,75	0,6	10400	1,1	2449	**BK80G40-../DSE08LA4**	348	30000	75000
0,75	0,9	6400	2,9	1579	**BK90G50-../DSE08LA4**	621	49400	120000
0,75	0,8	7200	2,6	1803	**BK90G50-../DSE08LA4**	621	49400	120000
0,75	0,7	8300	2,2	2016	**BK90G50-../DSE08LA4**	621	49400	120000
0,75	0,55	10900	1,7	2764	**BK90G50-../DSE08LA4**	621	49400	120000
0,75	0,46	13400	1,4	3065	**BK90G50-../DSE08LA4**	621	49400	120000
0,75	0,39	16200	1,15	3672	**BK90G50-../DSE08LA4**	621	49400	120000
0,75	0,35	18300	1,0	4070	**BK90G50-../DSE08LA4**	621	49400	120000

1,1 кВт

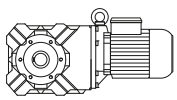

P_N	50 Гц			i	Тип	m	F_{RN}	F_{RV}
	n_2	M_2	f_B					
[кВт]	[об/мин]	[Нм]	[—]	[:1]		[кг]	[N]	[N]
1,1	194	49,5	1,45	7,25	**BK06-../DSE08XA4**	18	800	-
1,1	145	66	1,2	9,71	**BK06-../DSE08XA4**	18	880	-
1,1	120	80	1,0	11,67	**BK06-../DSE08XA4**	18	930	-
1,1	320	30	3,2	4,44	**BK10-../DSE08XA4**	30	1900	-
1,1	235	41	2,6	6,02	**BK10-../DSE08XA4**	30	2100	-
1,1	183	52	2,2	7,68	**BK10-../DSE08XA4**	30	2400	-
1,1	149	64	1,8	9,40	**BK10-../DSE08XA4**	30	2700	-
1,1	131	72	2,5	10,70	**BK10-../DSE08XA4**	30	3500	-

Крутящий момент обозначенный (*) является максимально допустимым значением при коэффициенте эксплуатации f_B=1,0.

1,1 кВт

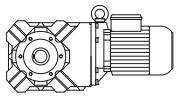

P_N	50 Гц			i	Тип	m	F_{RN}	F_{RV}
	n_2	M_2	f_B					
[кВт]	[об/мин]	[Нм]	[—]	[:1]		[кг]	[N]	[N]
1,1	118	81	1,4	11,93	**BK10-../DSE08XA4**	30	3100	-
1,1	97	97	2,1	14,50	**BK10-../DSE08XA4**	30	3900	-
1,1	83	113	1,2	16,92	**BK10-../DSE08XA4**	30	3700	-
1,1	76	124	1,6	18,52	**BK10-../DSE08XA4**	30	4300	-
1,1	62	152	1,3	22,65	**BK10-../DSE08XA4**	30	4650	-
1,1	49	192	1,05	28,76	**BK10-../DSE08XA4**	30	5200	-
1,1	41	230	0,87	34,25	**BK10-../DSE08XA4**	30	5600	-
1,1	120	80	2,9	11,69	**BK20-../DSE08XA4**	39	2400	8800
1,1	95	99	3,3	14,75	**BK20-../DSE08XA4**	39	3650	9000
1,1	81	118	1,95	17,42	**BK20-../DSE08XA4**	39	3250	9000
1,1	73	129	2,6	19,39	**BK20-../DSE08XA4**	39	4050	9000
1,1	58	163	2,0	24,29	**BK20-../DSE08XA4**	39	4500	9000
1,1	49	192	1,7	28,66	**BK20-../DSE08XA4**	39	4850	9000
1,1	38,5	245	1,35	36,69	**BK20-../DSE08XA4**	39	5400	9000
1,1	33	285	1,15	42,70	**BK20-../DSE08XA4**	39	5800	9000
1,1	27,5	335	0,99	51,22	**BK20-../DSE08XA4**	39	6300	9000
1,1	23	405	0,81	61,30	**BK20-../DSE08XA4**	39	6500	9000
1,1	68	140	2,3	20,85	**BK30-../DSE08XA4**	45	5000	12000
1,1	61	154	2,9	23,20	**BK30-../DSE08XA4**	45	5900	12000
1,1	49	192	2,3	28,76	**BK30-../DSE08XA4**	45	6500	12000
1,1	42	225	2,0	33,70	**BK30-../DSE08XA4**	45	7000	12000
1,1	33	280	1,6	42,89	**BK30-../DSE08XA4**	45	7800	12000
1,1	28	330	1,35	50,27	**BK30-../DSE08XA4**	45	8300	12000
1,1	24	385	1,15	59,27	**BK30-../DSE08XA4**	45	8900	12000
1,1	20	455	0,99	71,56	**BK30-../DSE08XA4**	45	9700	12000
1,1	16	560	0,8	88,38	**BK30-../DSE08XA4**	45	10600	12000
1,1	34,5	270	2,9	40,88	**BK40-../DSE08XA4**	65	7600	17000
1,1	27,5	335	2,3	51,18	**BK40-../DSE08XA4**	65	8400	17000
1,1	23,5	390	2,0	59,66	**BK40-../DSE08XA4**	65	9100	17000
1,1	20	455	1,7	70,11	**BK40-../DSE08XA4**	65	9800	17000
1,1	17	530	1,45	84,36	**BK40-../DSE08XA4**	65	10700	17000
1,1	13,5	660	1,2	104,0	**BK40-../DSE08XA4**	65	11700	17000
1,1	12	740	1,05	118,2	**BK40Z-../DSE08XA4**	70	11700	17000
1,1	9,8	900	0,87	143,0	**BK40Z-../DSE08XA4**	70	11700	17000
1,1	29,5	315	3,3	47,50	**BK50-../DSE08XA4**	94	10100	25700
1,1	23,5	390	2,7	60,76	**BK50-../DSE08XA4**	94	11400	26000
1,1	19	480	2,2	75,40	**BK50-../DSE08XA4**	94	12600	26000
1,1	15	600	1,75	95,29	**BK50-../DSE08XA4**	94	14100	26000
1,1	12,5	710	1,5	115,4	**BK50Z-../DSE08XA4**	98	14100	26000
1,1	9,2	940	1,1	153,3	**BK50Z-../DSE08XA4**	98	14100	26000
1,1	6,8	1260	0,83	206,8	**BK50Z-../DSE08XA4**	98	14100	26000
1,1	9,2	1140	2,0	153,7	**BK60Z-../DSE08XA4**	121	16600	34000
1,1	7,7	1360	1,7	183,2	**BK60Z-../DSE08XA4**	121	16600	34000
1,1	6,9	1520	1,5	205,0	**BK60Z-../DSE08XA4**	121	16600	34000
1,1	5,9	1780	1,3	239,7	**BK60Z-../DSE08XA4**	121	16600	34000
1,1	5,3	1980	1,15	268,2	**BK60Z-../DSE08XA4**	121	16600	34000
1,1	4,5	2300	1,0	317,7	**BK60Z-../DSE08XA4**	121	16600	34000
1,1	4,0	2600	0,88	355,5	**BK60Z-../DSE08XA4**	121	16600	34000
1,1	6,2	1690	3,1	226,2	**BK70Z-../DSE08XA4**	210	24100	50000
1,1	5,5	1910	2,7	257,3	**BK70Z-../DSE08XA4**	210	24100	50000
1,1	4,8	2150	2,4	293,3	**BK70Z-../DSE08XA4**	210	24100	50000
1,1	4,2	2500	2,1	333,6	**BK70Z-../DSE08XA4**	210	24100	50000
1,1	3,7	2800	1,85	379,9	**BK70Z-../DSE08XA4**	210	24100	50000
1,1	3,3	3150	1,65	432,1	**BK70Z-../DSE08XA4**	210	24100	50000
1,1	2,8	3750	1,4	501,8	**BK70Z-../DSE08XA4**	210	24100	50000
1,1	2,5	4200	1,25	570,8	**BK70Z-../DSE08XA4**	210	24100	50000
1,1	2,2	4750	1,1	644,9	**BK70Z-../DSE08XA4**	210	24100	50000
1,1	2,0	5200	1,0	733,6	**BK70Z-../DSE08XA4**	210	24100	50000
1,1	1,7	5800	0,98	847,7	**BK70G20-../DSE08XA4**	207	24100	50000
1,1	1,5	6500	0,88	964,6	**BK70G20-../DSE08XA4**	207	24100	50000
1,1	2,4	3600	3,2	607,8	**BK80G40-../DSE08XA4**	349	30000	75000
1,1	2,1	4150	2,8	680,9	**BK80G40-../DSE08XA4**	349	30000	75000
1,1	1,9	4700	2,4	756,3	**BK80G40-../DSE08XA4**	349	30000	75000

Крутящий момент обозначенный (*) является максимально допустимым значением при коэффициенте эксплуатации f_B=1,0.

1,1 кВт

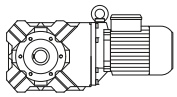

P_N	50 Гц			i	Тип	m	F_{RN}	F_{RV}
	n_2	M_2	f_B					
[кВт]	[об/мин]	[Нм]	[—]	[:1]		[кг]	[N]	[N]
1,1	1,7	5200	2,2	847,2	**BK80G40-../DSE08XA4**	349	30000	75000
1,1	1,5	6100	1,9	963,0	**BK80G40-../DSE08XA4**	349	30000	75000
1,1	1,3	7000	1,65	1079	**BK80G40-../DSE08XA4**	349	30000	75000
1,1	1,1	8500	1,35	1307	**BK80G40-../DSE08XA4**	349	30000	75000
1,1	1,0	9300	1,25	1425	**BK80G40-../DSE08XA4**	349	30000	75000
1,1	0,9	10400	1,1	1583	**BK80G40-../DSE08XA4**	349	30000	75000
1,1	1,4	6100	3,0	1008	**BK90G50-../DSE08XA4**	622	49400	120000
1,1	1,3	6500	2,8	1127	**BK90G50-../DSE08XA4**	622	49400	120000
1,1	1,1	8300	2,2	1363	**BK90G50-../DSE08XA4**	622	49400	120000
1,1	0,9	10100	1,85	1579	**BK90G50-../DSE08XA4**	622	49400	120000
1,1	0,8	11400	1,6	1803	**BK90G50-../DSE08XA4**	622	49400	120000
1,1	0,7	13000	1,4	2016	**BK90G50-../DSE08XA4**	622	49400	120000
1,1	0,55	16900	1,1	2764	**BK90G50-../DSE08XA4**	622	49400	120000

1,5 кВт

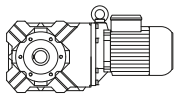

P_N	50 Гц			i	Тип	m	F_{RN}	F_{RV}
	n_2	M_2	f_B					
[кВт]	[об/мин]	[Нм]	[—]	[:1]		[кг]	[N]	[N]
1,5	320	41	2,3	4,44	**BK10-../DSE09LA4**	36	1900	-
1,5	240	54	1,95	6,02	**BK10-../DSE09LA4**	36	2100	-
1,5	185	71	1,6	7,68	**BK10-../DSE09LA4**	36	2400	-
1,5	152	86	1,35	9,40	**BK10-../DSE09LA4**	36	2700	-
1,5	133	96	1,9	10,70	**BK10-../DSE09LA4**	36	3500	-
1,5	120	109	1,05	11,93	**BK10-../DSE09LA4**	36	3100	-
1,5	98	131	1,55	14,50	**BK10-../DSE09LA4**	36	3900	-
1,5	84	153	0,89	16,92	**BK10-../DSE09LA4**	36	3700	-
1,5	77	167	1,2	18,52	**BK10-../DSE09LA4**	36	4300	-
1,5	63	200	1,0	22,65	**BK10-../DSE09LA4**	36	4650	-
1,5	180	73	3,2	7,91	**BK20-../DSE09LA4**	46	1330	7600
1,5	144	91	2,5	9,91	**BK20-../DSE09LA4**	46	1910	8300
1,5	128	100	3,0	11,14	**BK20-../DSE09LA4**	46	3300	8100
1,5	122	108	2,1	11,69	**BK20-../DSE09LA4**	46	2400	8800
1,5	97	132	2,5	14,75	**BK20-../DSE09LA4**	46	3650	9000
1,5	82	158	1,45	17,42	**BK20-../DSE09LA4**	46	3250	9000
1,5	74	174	1,9	19,39	**BK20-../DSE09LA4**	46	4050	9000
1,5	59	215	1,55	24,29	**BK20-../DSE09LA4**	46	4500	9000
1,5	50	255	1,3	28,66	**BK20-../DSE09LA4**	46	4850	9000
1,5	39	330	1,0	36,69	**BK20-../DSE09LA4**	46	5400	9000
1,5	33,5	380	0,87	42,70	**BK20-../DSE09LA4**	46	5800	9000
1,5	120	109	2,9	11,93	**BK30-../DSE09LA4**	52	3650	12000
1,5	102	127	2,5	13,98	**BK30-../DSE09LA4**	52	4050	12000
1,5	80	161	2,8	17,95	**BK30-../DSE09LA4**	52	5300	12000
1,5	69	188	1,7	20,85	**BK30-../DSE09LA4**	52	5000	12000
1,5	62	205	2,2	23,20	**BK30-../DSE09LA4**	52	5900	12000
1,5	49,5	260	1,75	28,76	**BK30-../DSE09LA4**	52	6500	12000
1,5	42,5	300	1,5	33,70	**BK30-../DSE09LA4**	52	7000	12000
1,5	33,5	380	1,2	42,89	**BK30-../DSE09LA4**	52	7800	12000
1,5	28,5	440	1,0	50,27	**BK30-../DSE09LA4**	52	8300	12000
1,5	24	520	0,87	59,27	**BK30-../DSE09LA4**	52	8900	12000
1,5	50	255	3,1	28,59	**BK40-../DSE09LA4**	72	6300	17000
1,5	41,5	310	2,5	34,61	**BK40-../DSE09LA4**	72	6900	17000
1,5	35	365	2,1	40,88	**BK40-../DSE09LA4**	72	7600	17000
1,5	28	450	1,75	51,18	**BK40-../DSE09LA4**	72	8400	17000
1,5	24	520	1,5	59,66	**BK40-../DSE09LA4**	72	9100	17000
1,5	20,5	600	1,3	70,11	**BK40-../DSE09LA4**	72	9800	17000
1,5	17	730	1,05	84,36	**BK40-../DSE09LA4**	72	10700	17000
1,5	14	860	0,91	104,0	**BK40-../DSE09LA4**	72	11700	17000
1,5	12,5	970	0,8	118,2	**BK40Z-../DSE09LA4**	76	11700	17000
1,5	40,5	315	3,3	35,21	**BK50-../DSE09LA4**	100	8700	23100
1,5	30	420	2,5	47,50	**BK50-../DSE09LA4**	100	10100	25700

Крутящий момент обозначенный (*) является максимально допустимым значением при коэффициенте эксплуатации f_B=1,0.

1,5 кВт

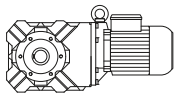

P_N	50 Гц			i	Тип	m	F_{RN}	F_{RV}
	n_2	M_2	f_B					
[кВт]	[об/мин]	[Нм]	[—]	[:1]		[кг]	[N]	[N]
1,5	23,5	530	2,0	60,76	**BK50-../DSE09LA4**	100	11400	26000
1,5	19	650	1,6	75,40	**BK50-../DSE09LA4**	100	12600	26000
1,5	15	820	1,3	95,29	**BK50-../DSE09LA4**	100	14100	26000
1,5	12,5	970	1,1	115,4	**BK50Z-../DSE09LA4**	105	14100	26000
1,5	9,3	1270	0,83	153,3	**BK50Z-../DSE09LA4**	105	14100	26000
1,5	18,5	770	3,0	78,13	**BK60-../DSE09LA4**	109	11900	34000
1,5	16,5	860	2,7	87,41	**BK60-../DSE09LA4**	109	12900	34000
1,5	14,5	980	2,3	101,2	**BK60-../DSE09LA4**	109	13900	34000
1,5	13	1100	2,1	113,2	**BK60-../DSE09LA4**	109	15000	34000
1,5	12	1190	1,95	122,5	**BK60-../DSE09LA4**	109	15500	34000
1,5	10,5	1360	1,7	137,0	**BK60-../DSE09LA4**	109	16600	34000
1,5	9,3	1540	1,5	153,7	**BK60Z-../DSE09LA4**	128	16600	34000
1,5	7,8	1830	1,25	183,2	**BK60Z-../DSE09LA4**	128	16600	34000
1,5	7,0	2000	1,15	205,0	**BK60Z-../DSE09LA4**	128	16600	34000
1,5	6,0	2350	0,98	239,7	**BK60Z-../DSE09LA4**	128	16600	34000
1,5	5,3	2700	0,85	268,2	**BK60Z-../DSE09LA4**	128	16600	34000
1,5	8,1	1760	3,0	175,7	**BK70-../DSE09LA4**	195	24100	50000
1,5	7,5	1910	2,7	190,4	**BK70Z-../DSE09LA4**	216	24100	50000
1,5	6,3	2250	2,3	226,2	**BK70Z-../DSE09LA4**	216	24100	50000
1,5	5,6	2550	2,0	257,3	**BK70Z-../DSE09LA4**	216	24100	50000
1,5	4,9	2900	1,8	293,3	**BK70Z-../DSE09LA4**	216	24100	50000
1,5	4,3	3300	1,6	333,6	**BK70Z-../DSE09LA4**	216	24100	50000
1,5	3,8	3750	1,4	379,9	**BK70Z-../DSE09LA4**	216	24100	50000
1,5	3,3	4300	1,2	432,1	**BK70Z-../DSE09LA4**	216	24100	50000
1,5	2,9	4900	1,05	501,8	**BK70Z-../DSE09LA4**	216	24100	50000
1,5	2,5	5700	0,91	570,8	**BK70Z-../DSE09LA4**	216	24100	50000
1,5	2,3	6200	0,84	644,9	**BK70Z-../DSE09LA4**	216	24100	50000
1,5	3,7	3850	3,0	389,0	**BK80Z-../DSE09LA4**	345	30000	75000
1,5	3,3	4300	2,7	435,7	**BK80Z-../DSE09LA4**	345	30000	75000
1,5	2,9	4900	2,3	499,5	**BK80Z-../DSE09LA4**	345	30000	75000
1,5	2,6	5500	2,1	559,5	**BK80Z-../DSE09LA4**	345	30000	75000
1,5	2,4	5200	2,2	607,8	**BK80G40-../DSE09LA4**	356	30000	75000
1,5	2,1	5900	1,95	680,9	**BK80G40-../DSE09LA4**	356	30000	75000
1,5	1,9	6700	1,7	756,3	**BK80G40-../DSE09LA4**	356	30000	75000
1,5	1,7	7500	1,55	847,2	**BK80G40-../DSE09LA4**	356	30000	75000
1,5	1,5	8600	1,35	963,0	**BK80G40-../DSE09LA4**	356	30000	75000
1,5	1,4	9200	1,25	1079	**BK80G40-../DSE09LA4**	356	30000	75000
1,5	1,1	12000	0,96	1307	**BK80G40-../DSE09LA4**	356	30000	75000
1,5	1,0	13100	0,88	1425	**BK80G40-../DSE09LA4**	356	30000	75000
1,5	2,3	6200	3,0	637,7	**BK90Z-../DSE09LA4**	618	49400	120000
1,5	2,0	7100	2,6	713,5	**BK90Z-../DSE09LA4**	618	49400	120000
1,5	1,8	6600	2,8	821,0	**BK90G50-../DSE09LA4**	629	49400	120000
1,5	1,7	7200	2,6	882,3	**BK90G50-../DSE09LA4**	629	49400	120000
1,5	1,5	8200	2,3	1008	**BK90G50-../DSE09LA4**	629	49400	120000
1,5	1,3	9500	1,95	1127	**BK90G50-../DSE09LA4**	629	49400	120000
1,5	1,1	11800	1,55	1363	**BK90G50-../DSE09LA4**	629	49400	120000
1,5	0,9	14400	1,3	1579	**BK90G50-../DSE09LA4**	629	49400	120000
1,5	0,8	16100	1,15	1803	**BK90G50-../DSE09LA4**	629	49400	120000
1,5	0,75	17100	1,1	2016	**BK90G50-../DSE09LA4**	629	49400	120000

2,2 кВт

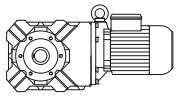

P_N	50 Гц			i	Тип	m	F_{RN}	F_{RV}
	n_2	M_2	f_B					
[кВт]	[об/мин]	[Нм]	[—]	[:1]		[кг]	[N]	[N]
2,2	320	60	1,6	4,44	**BK10-../DSE09XA4**	40	1900	-
2,2	240	80	1,3	6,02	**BK10-../DSE09XA4**	40	2100	-
2,2	185	104	1,1	7,68	**BK10-../DSE09XA4**	40	2400	-
2,2	152	127	0,91	9,40	**BK10-../DSE09XA4**	40	2700	-
2,2	133	142	1,25	10,70	**BK10-../DSE09XA4**	40	3500	-
2,2	98	192	1,05	14,50	**BK10-../DSE09XA4**	40	3900	-
2,2	77	245	0,82	18,52	**BK10-../DSE09XA4**	40	4300	-

Крутящий момент обозначенный (*) является максимально допустимым значением при коэффициенте эксплуатации f_B=1,0.

2,2 кВт

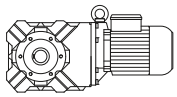

P_N	50 Гц			i	Тип	m	F_{RN}	F_{RV}
	n_2	M_2	f_B					
[кВт]	[об/мин]	[Нм]	[—]	[:1]		[кг]	[N]	[N]
2,2	315	61	3,2	4,54	**BK20-../DSE09XA4**	50	520	6100
2,2	240	80	2,7	6,02	**BK20-../DSE09XA4**	50	580	6800
2,2	180	107	2,2	7,91	**BK20-../DSE09XA4**	50	1330	7600
2,2	144	134	1,7	9,91	**BK20-../DSE09XA4**	50	1910	8300
2,2	128	147	2,0	11,14	**BK20-../DSE09XA4**	50	3300	8100
2,2	122	158	1,45	11,69	**BK20-../DSE09XA4**	50	2400	8800
2,2	97	194	1,7	14,75	**BK20-../DSE09XA4**	50	3650	9000
2,2	82	230	1,0	17,42	**BK20-../DSE09XA4**	50	3250	9000
2,2	74	255	1,3	19,39	**BK20-../DSE09XA4**	50	4050	9000
2,2	59	320	1,05	24,29	**BK20-../DSE09XA4**	50	4500	9000
2,2	50	375	0,88	28,66	**BK20-../DSE09XA4**	50	4850	9000
2,2	305	63	3,1	4,73	**BK30-../DSE09XA4**	56	1550	8800
2,2	240	80	2,7	6,02	**BK30-../DSE09XA4**	56	1690	9600
2,2	191	101	2,7	7,45	**BK30-../DSE09XA4**	56	2200	10400
2,2	148	130	2,5	9,63	**BK30-../DSE09XA4**	56	3150	11500
2,2	125	151	2,7	11,39	**BK30-../DSE09XA4**	56	4150	11000
2,2	120	161	2,0	11,93	**BK30-../DSE09XA4**	56	3650	12000
2,2	102	187	1,7	13,98	**BK30-../DSE09XA4**	56	4050	12000
2,2	98	192	2,3	14,50	**BK30-../DSE09XA4**	56	4900	12000
2,2	80	235	1,9	17,95	**BK30-../DSE09XA4**	56	5300	12000
2,2	69	275	1,15	20,85	**BK30-../DSE09XA4**	56	5000	12000
2,2	62	300	1,5	23,20	**BK30-../DSE09XA4**	56	5900	12000
2,2	49,5	380	1,2	28,76	**BK30-../DSE09XA4**	56	6500	12000
2,2	42,5	440	1,0	33,70	**BK30-../DSE09XA4**	56	7000	12000
2,2	33,5	550	0,82	42,89	**BK30-../DSE09XA4**	56	7800	12000
2,2	120	161	3,1	11,86	**BK40-../DSE09XA4**	76	1770	12200
2,2	79	235	3,3	18,05	**BK40-../DSE09XA4**	76	4900	15300
2,2	64	295	2,6	22,44	**BK40-../DSE09XA4**	76	5500	16500
2,2	50	375	2,1	28,59	**BK40-../DSE09XA4**	76	6300	17000
2,2	41,5	455	1,7	34,61	**BK40-../DSE09XA4**	76	6900	17000
2,2	35	540	1,45	40,88	**BK40-../DSE09XA4**	76	7600	17000
2,2	28	660	1,2	51,18	**BK40-../DSE09XA4**	76	8400	17000
2,2	24	770	1,0	59,66	**BK40-../DSE09XA4**	76	9100	17000
2,2	20,5	890	0,88	70,11	**BK40-../DSE09XA4**	76	9800	17000
2,2	80	235	3,1	17,92	**BK50-../DSE09XA4**	104	4600	16800
2,2	54	350	3,0	26,51	**BK50-../DSE09XA4**	104	7800	21200
2,2	40,5	465	2,3	35,21	**BK50-../DSE09XA4**	104	8700	23100
2,2	30	620	1,7	47,50	**BK50-../DSE09XA4**	104	10100	25700
2,2	23,5	780	1,35	60,76	**BK50-../DSE09XA4**	104	11400	26000
2,2	19	960	1,1	75,40	**BK50-../DSE09XA4**	104	12600	26000
2,2	15	1200	0,88	95,29	**BK50-../DSE09XA4**	104	14100	26000
2,2	28,5	730	3,2	50,40	**BK60-../DSE09XA4**	113	9100	29800
2,2	24,5	850	2,7	58,95	**BK60-../DSE09XA4**	113	9900	31500
2,2	22	950	2,4	65,95	**BK60-../DSE09XA4**	113	10900	33000
2,2	18,5	1130	2,0	78,13	**BK60-../DSE09XA4**	113	11900	34000
2,2	16,5	1270	1,8	87,41	**BK60-../DSE09XA4**	113	12900	34000
2,2	14,5	1440	1,6	101,2	**BK60-../DSE09XA4**	113	13900	34000
2,2	13	1610	1,45	113,2	**BK60-../DSE09XA4**	113	15000	34000
2,2	12	1750	1,3	122,5	**BK60-../DSE09XA4**	113	15500	34000
2,2	10,5	2000	1,15	137,0	**BK60-../DSE09XA4**	113	16600	34000
2,2	9,3	2250	1,0	153,7	**BK60Z-../DSE09XA4**	132	16600	34000
2,2	7,8	2650	0,87	183,2	**BK60Z-../DSE09XA4**	132	16600	34000
2,2	12	1750	3,0	120,2	**BK70-../DSE09XA4**	199	18600	50000
2,2	10,5	2000	2,6	136,7	**BK70-../DSE09XA4**	199	20700	50000
2,2	9,2	2250	2,3	154,4	**BK70-../DSE09XA4**	199	21900	50000
2,2	8,1	2550	2,0	175,7	**BK70-../DSE09XA4**	199	24100	50000
2,2	7,5	2800	1,85	190,4	**BK70Z-../DSE09XA4**	220	24100	50000
2,2	6,3	3300	1,6	226,2	**BK70Z-../DSE09XA4**	220	24100	50000
2,2	5,6	3750	1,4	257,3	**BK70Z-../DSE09XA4**	220	24100	50000
2,2	4,9	4250	1,2	293,3	**BK70Z-../DSE09XA4**	220	24100	50000
2,2	4,3	4850	1,05	333,6	**BK70Z-../DSE09XA4**	220	24100	50000
2,2	3,8	5500	0,95	379,9	**BK70Z-../DSE09XA4**	220	24100	50000
2,2	3,3	6300	0,83	432,1	**BK70Z-../DSE09XA4**	220	24100	50000
2,2	5,7	3650	3,2	253,3	**BK80Z-../DSE09XA4**	349	30000	75000

Крутящий момент обозначенный (*) является максимально допустимым значением при коэффициенте эксплуатации f_B=1,0.

2,2 кВт

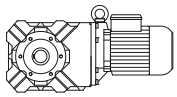

P_N	50 Гц			i	Тип	m	F_{RN}	F_{RV}
	n_2	M_2	f_B					
[кВт]	[об/мин]	[Нм]	[—]	[:1]		[кг]	[N]	[N]
2,2	4,8	4350	2,6	300,6	**BK80Z-../DSE09XA4**	349	30000	75000
2,2	4,3	4850	2,4	336,7	**BK80Z-../DSE09XA4**	349	30000	75000
2,2	3,7	5600	2,1	389,0	**BK80Z-../DSE09XA4**	349	30000	75000
2,2	3,3	6300	1,85	435,7	**BK80Z-../DSE09XA4**	349	30000	75000
2,2	2,9	7200	1,6	499,5	**BK80Z-../DSE09XA4**	349	30000	75000
2,2	2,6	8000	1,45	559,5	**BK80Z-../DSE09XA4**	349	30000	75000
2,2	2,4	8000	1,45	607,8	**BK80G40-../DSE09XA4**	360	30000	75000
2,2	2,1	9100	1,25	680,9	**BK80G40-../DSE09XA4**	360	30000	75000
2,2	1,9	10200	1,15	756,3	**BK80G40-../DSE09XA4**	360	30000	75000
2,2	1,7	11400	1,0	847,2	**BK80G40-../DSE09XA4**	360	30000	75000
2,2	1,5	13100	0,88	963,0	**BK80G40-../DSE09XA4**	360	30000	75000
2,2	1,4	13900	0,83	1079	**BK80G40-../DSE09XA4**	360	30000	75000
2,2	3,7	5600	3,3	389,1	**BK90Z-../DSE09XA4**	622	49400	120000
2,2	3,3	6300	2,9	435,3	**BK90Z-../DSE09XA4**	622	49400	120000
2,2	2,9	7200	2,6	499,2	**BK90Z-../DSE09XA4**	622	49400	120000
2,2	2,6	8000	2,3	558,5	**BK90Z-../DSE09XA4**	622	49400	120000
2,2	2,3	9100	2,0	637,7	**BK90Z-../DSE09XA4**	622	49400	120000
2,2	2,0	10500	1,75	713,5	**BK90Z-../DSE09XA4**	622	49400	120000
2,2	1,8	10300	1,8	821,0	**BK90G50-../DSE09XA4**	633	49400	120000
2,2	1,7	11100	1,65	882,3	**BK90G50-../DSE09XA4**	633	49400	120000
2,2	1,5	12600	1,45	1008	**BK90G50-../DSE09XA4**	633	49400	120000
2,2	1,3	14600	1,25	1127	**BK90G50-../DSE09XA4**	633	49400	120000
2,2	1,1	17800	1,05	1363	**BK90G50-../DSE09XA4**	633	49400	120000

3 кВт

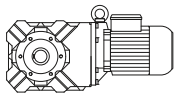

P_N	50 Гц			i	Тип	m	F_{RN}	F_{RV}
	n_2	M_2	f_B					
[кВт]	[об/мин]	[Нм]	[—]	[:1]		[кг]	[N]	[N]
3	305	86	2,3	4,73	**BK30-../DSE11SA4**	65	1550	8800
3	240	109	1,95	6,02	**BK30-../DSE11SA4**	65	1690	9600
3	191	138	1,95	7,45	**BK30-../DSE11SA4**	65	2200	10400
3	148	178	1,8	9,63	**BK30-../DSE11SA4**	65	3150	11500
3	125	205	2,0	11,39	**BK30-../DSE11SA4**	65	4150	11000
3	120	215	1,5	11,93	**BK30-../DSE11SA4**	65	3650	12000
3	102	255	1,25	13,98	**BK30-../DSE11SA4**	65	4050	12000
3	98	260	1,75	14,50	**BK30-../DSE11SA4**	65	4900	12000
3	80	320	1,4	17,95	**BK30-../DSE11SA4**	65	5300	12000
3	62	415	1,1	23,20	**BK30-../DSE11SA4**	65	5900	12000
3	49,5	520	0,87	28,76	**BK30-../DSE11SA4**	65	6500	12000
3	153	172	2,9	9,31	**BK40-../DSE11SA4**	90	1040	11200
3	120	215	2,3	11,86	**BK40-../DSE11SA4**	90	1770	12200
3	98	260	3,0	14,50	**BK40-../DSE11SA4**	90	4500	14300
3	79	325	2,4	18,05	**BK40-../DSE11SA4**	90	4900	15300
3	64	400	1,95	22,44	**BK40-../DSE11SA4**	90	5500	16500
3	50	510	1,55	28,59	**BK40-../DSE11SA4**	90	6300	17000
3	41,5	620	1,25	34,61	**BK40-../DSE11SA4**	90	6900	17000
3	35	730	1,05	40,88	**BK40-../DSE11SA4**	90	7600	17000
3	80	325	2,2	17,92	**BK50-../DSE11SA4**	120	4600	16800
3	74	345	3,0	19,33	**BK50-../DSE11SA4**	120	6900	19200
3	54	475	2,2	26,51	**BK50-../DSE11SA4**	120	7800	21200
3	40,5	630	1,65	35,21	**BK50-../DSE11SA4**	120	8700	23100
3	30	840	1,25	47,50	**BK50-../DSE11SA4**	120	10100	25700
3	23,5	1070	0,98	60,76	**BK50-../DSE11SA4**	120	11400	26000
3	19	1310	0,8	75,40	**BK50-../DSE11SA4**	120	12600	26000
3	38	750	3,1	37,80	**BK60-../DSE11SA4**	130	7300	26500
3	32	890	2,6	45,05	**BK60-../DSE11SA4**	130	8200	28300
3	28,5	1000	2,3	50,40	**BK60-../DSE11SA4**	130	9100	29800
3	24,5	1160	2,0	58,95	**BK60-../DSE11SA4**	130	9900	31500
3	22	1300	1,75	65,95	**BK60-../DSE11SA4**	130	10900	33000
3	18,5	1540	1,5	78,13	**BK60-../DSE11SA4**	130	11900	34000
3	16,5	1730	1,35	87,41	**BK60-../DSE11SA4**	130	12900	34000

Крутящий момент обозначенный (*) является максимально допустимым значением при коэффициенте эксплуатации f_B=1,0.

3 кВт

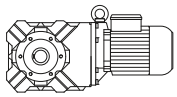

P_N	50 Гц			i	Тип	m	F_{RN}	F_{RV}
	n_2	M_2	f_B					
[кВт]	[об/мин]	[Нм]	[—]	[:1]		[кг]	[N]	[N]
3	14,5	1970	1,15	101,2	**BK60-../DSE11SA4**	130	13900	34000
3	13	2200	1,05	113,2	**BK60-../DSE11SA4**	130	15000	34000
3	12	2350	0,98	122,5	**BK60-../DSE11SA4**	130	15500	34000
3	10,5	2700	0,85	137,0	**BK60-../DSE11SA4**	130	16600	34000
3	18	1590	3,3	79,89	**BK70-../DSE11SA4**	209	14300	47600
3	16	1790	2,9	90,96	**BK70-../DSE11SA4**	209	15300	49900
3	14	2000	2,6	103,5	**BK70-../DSE11SA4**	209	17200	50000
3	12	2350	2,2	120,2	**BK70-../DSE11SA4**	209	18600	50000
3	10,5	2700	1,95	136,7	**BK70-../DSE11SA4**	209	20700	50000
3	9,2	3100	1,7	154,4	**BK70-../DSE11SA4**	209	21900	50000
3	8,1	3500	1,5	175,7	**BK70-../DSE11SA4**	209	24100	50000
3	7,5	3800	1,35	190,4	**BK70Z-../DSE11SA4**	236	24100	50000
3	6,3	4500	1,15	226,2	**BK70Z-../DSE11SA4**	236	24100	50000
3	5,6	5100	1,0	257,3	**BK70Z-../DSE11SA4**	236	24100	50000
3	4,9	5800	0,9	293,3	**BK70Z-../DSE11SA4**	236	24100	50000
3	8,3	3450	3,0	171,5	**BK80-../DSE11SA4**	324	30000	75000
3	8,0	3550	3,2	177,6	**BK80Z-../DSE11SA4**	366	30000	75000
3	7,2	3950	2,9	198,9	**BK80Z-../DSE11SA4**	366	30000	75000
3	6,3	4500	2,6	226,1	**BK80Z-../DSE11SA4**	366	30000	75000
3	5,7	5000	2,3	253,3	**BK80Z-../DSE11SA4**	366	30000	75000
3	4,8	5900	1,95	300,6	**BK80Z-../DSE11SA4**	366	30000	75000
3	4,3	6600	1,75	336,7	**BK80Z-../DSE11SA4**	366	30000	75000
3	3,7	7700	1,5	389,0	**BK80Z-../DSE11SA4**	366	30000	75000
3	3,3	8600	1,35	435,7	**BK80Z-../DSE11SA4**	366	30000	75000
3	2,9	9800	1,15	499,5	**BK80Z-../DSE11SA4**	366	30000	75000
3	2,6	11000	1,05	559,5	**BK80Z-../DSE11SA4**	366	30000	75000
3	2,4	11100	1,05	607,8	**BK80G40-../DSE11SA4**	374	30000	75000
3	2,1	12800	0,9	680,9	**BK80G40-../DSE11SA4**	374	30000	75000
3	1,9	14200	0,81	756,3	**BK80G40-../DSE11SA4**	374	30000	75000
3	4,9	5800	3,2	295,6	**BK90Z-../DSE11SA4**	632	49400	120000
3	4,3	6600	2,8	330,7	**BK90Z-../DSE11SA4**	632	49400	120000
3	3,7	7700	2,4	389,1	**BK90Z-../DSE11SA4**	632	49400	120000
3	3,3	8600	2,2	435,3	**BK90Z-../DSE11SA4**	632	49400	120000
3	2,9	9800	1,9	499,2	**BK90Z-../DSE11SA4**	632	49400	120000
3	2,6	11000	1,7	558,5	**BK90Z-../DSE11SA4**	632	49400	120000
3	2,3	12400	1,5	637,7	**BK90Z-../DSE11SA4**	632	49400	120000
3	2,0	14300	1,3	713,5	**BK90Z-../DSE11SA4**	632	49400	120000
3	1,8	14500	1,3	821,0	**BK90G50-../DSE11SA4**	648	49400	120000
3	1,7	15600	1,2	882,3	**BK90G50-../DSE11SA4**	648	49400	120000
3	1,5	17700	1,05	1008	**BK90G50-../DSE11SA4**	648	49400	120000
3	1,3	20500	0,9	1127	**BK90G50-../DSE11SA4**	648	49400	120000

4 кВт

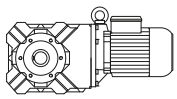

P_N	50 Гц			i	Тип	m	F_{RN}	F_{RV}
	n_2	M_2	f_B					
[кВт]	[об/мин]	[Нм]	[—]	[:1]		[кг]	[N]	[N]
4	305	115	1,7	4,73	**BK30-../DSE11MA4**	65	1550	8800
4	240	146	1,45	6,02	**BK30-../DSE11MA4**	65	1690	9600
4	191	184	1,45	7,45	**BK30-../DSE11MA4**	65	2200	10400
4	148	235	1,35	9,63	**BK30-../DSE11MA4**	65	3150	11500
4	125	275	1,5	11,39	**BK30-../DSE11MA4**	65	4150	11000
4	120	290	1,1	11,93	**BK30-../DSE11MA4**	65	3650	12000
4	102	340	0,94	13,98	**BK30-../DSE11MA4**	65	4050	12000
4	98	350	1,3	14,50	**BK30-../DSE11MA4**	65	4900	12000
4	80	425	1,05	17,95	**BK30-../DSE11MA4**	65	5300	12000
4	62	550	0,82	23,20	**BK30-../DSE11MA4**	65	5900	12000
4	240	146	3,2	6,02	**BK40-../DSE11MA4**	90	470	9800
4	190	184	2,7	7,49	**BK40-../DSE11MA4**	90	750	10500
4	153	225	2,2	9,31	**BK40-../DSE11MA4**	90	1040	11200
4	128	265	2,7	11,17	**BK40-../DSE11MA4**	90	4100	13100
4	120	290	1,7	11,86	**BK40-../DSE11MA4**	90	1770	12200

Крутящий момент обозначенный (*) является максимально допустимым значением при коэффициенте эксплуатации f_B=1,0.

4 кВт

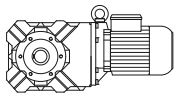

P_N	50 Гц			i	Тип	m	F_{RN}	F_{RV}
	n_2	M_2	f_B					
[кВт]	[об/мин]	[Нм]	[—]	[:1]		[кг]	[N]	[N]
4	98	350	2,2	14,50	**BK40-../DSE11MA4**	90	4500	14300
4	79	435	1,8	18,05	**BK40-../DSE11MA4**	90	4900	15300
4	64	530	1,45	22,44	**BK40-../DSE11MA4**	90	5500	16500
4	50	680	1,15	28,59	**BK40-../DSE11MA4**	90	6300	17000
4	41,5	820	0,95	34,61	**BK40-../DSE11MA4**	90	6900	17000
4	35	980	0,8	40,88	**BK40-../DSE11MA4**	90	7600	17000
4	142	245	3,3	10,00	**BK50-../DSE11MA4**	120	1220	13200
4	102	335	3,1	13,95	**BK50-../DSE11MA4**	120	6100	17400
4	94	365	2,9	15,19	**BK50-../DSE11MA4**	120	6300	18000
4	80	430	1,7	17,92	**BK50-../DSE11MA4**	120	4600	16800
4	74	460	2,3	19,33	**BK50-../DSE11MA4**	120	6900	19200
4	54	630	1,65	26,51	**BK50-../DSE11MA4**	120	7800	21200
4	40,5	840	1,25	35,21	**BK50-../DSE11MA4**	120	8700	23100
4	30	1130	0,93	47,50	**BK50-../DSE11MA4**	120	10100	25700
4	52	730	3,2	27,36	**BK60-../DSE11MA4**	130	5600	23200
4	42,5	890	2,6	33,78	**BK60-../DSE11MA4**	130	6500	25200
4	38	1000	2,3	37,80	**BK60-../DSE11MA4**	130	7300	26500
4	32	1190	1,95	45,05	**BK60-../DSE11MA4**	130	8200	28300
4	28,5	1340	1,7	50,40	**BK60-../DSE11MA4**	130	9100	29800
4	24,5	1550	1,5	58,95	**BK60-../DSE11MA4**	130	9900	31500
4	22	1730	1,35	65,95	**BK60-../DSE11MA4**	130	10900	33000
4	18,5	2050	1,1	78,13	**BK60-../DSE11MA4**	130	11900	34000
4	16,5	2300	1,0	87,41	**BK60-../DSE11MA4**	130	12900	34000
4	14,5	2600	0,88	101,2	**BK60-../DSE11MA4**	130	13900	34000
4	23,5	1620	3,2	61,60	**BK70-../DSE11MA4**	209	11500	42800
4	20,5	1860	2,8	70,23	**BK70-../DSE11MA4**	209	12500	44800
4	18	2100	2,5	79,89	**BK70-../DSE11MA4**	209	14300	47600
4	16	2350	2,2	90,96	**BK70-../DSE11MA4**	209	15300	49900
4	14	2700	1,95	103,5	**BK70-../DSE11MA4**	209	17200	50000
4	12	3150	1,65	120,2	**BK70-../DSE11MA4**	209	18600	50000
4	10,5	3600	1,45	136,7	**BK70-../DSE11MA4**	209	20700	50000
4	9,2	4150	1,25	154,4	**BK70-../DSE11MA4**	209	21900	50000
4	8,1	4700	1,1	175,7	**BK70-../DSE11MA4**	209	24100	50000
4	7,5	5000	1,05	190,4	**BK70Z-../DSE11MA4**	236	24100	50000
4	6,3	6000	0,87	226,2	**BK70Z-../DSE11MA4**	236	24100	50000
4	11	3450	3,0	131,6	**BK80-../DSE11MA4**	324	24900	75000
4	9,3	4100	2,6	153,1	**BK80-../DSE11MA4**	324	27200	75000
4	8,3	4600	2,3	171,5	**BK80-../DSE11MA4**	324	30000	75000
4	8,0	4750	2,4	177,6	**BK80Z-../DSE11MA4**	366	30000	75000
4	7,2	5300	2,2	198,9	**BK80Z-../DSE11MA4**	366	30000	75000
4	6,3	6000	1,9	226,1	**BK80Z-../DSE11MA4**	366	30000	75000
4	5,7	6700	1,7	253,3	**BK80Z-../DSE11MA4**	366	30000	75000
4	4,8	7900	1,45	300,6	**BK80Z-../DSE11MA4**	366	30000	75000
4	4,3	8800	1,3	336,7	**BK80Z-../DSE11MA4**	366	30000	75000
4	3,7	10300	1,1	389,0	**BK80Z-../DSE11MA4**	366	30000	75000
4	3,3	11500	1,0	435,7	**BK80Z-../DSE11MA4**	366	30000	75000
4	2,9	13100	0,88	499,5	**BK80Z-../DSE11MA4**	366	30000	75000
4	6,1	6200	3,0	234,6	**BK90Z-../DSE11MA4**	632	49400	120000
4	5,5	6900	2,7	262,5	**BK90Z-../DSE11MA4**	632	49400	120000
4	4,9	7700	2,4	295,6	**BK90Z-../DSE11MA4**	632	49400	120000
4	4,3	8800	2,1	330,7	**BK90Z-../DSE11MA4**	632	49400	120000
4	3,7	10300	1,8	389,1	**BK90Z-../DSE11MA4**	632	49400	120000
4	3,3	11500	1,6	435,3	**BK90Z-../DSE11MA4**	632	49400	120000
4	2,9	13100	1,4	499,2	**BK90Z-../DSE11MA4**	632	49400	120000
4	2,6	14600	1,25	558,5	**BK90Z-../DSE11MA4**	632	49400	120000
4	2,3	16600	1,1	637,7	**BK90Z-../DSE11MA4**	632	49400	120000
4	2,0	19100	0,97	713,5	**BK90Z-../DSE11MA4**	632	49400	120000
4	1,8	19800	0,93	821,0	**BK90G50-../DSE11MA4**	648	49400	120000
4	1,7	21200	0,87	882,3	**BK90G50-../DSE11MA4**	648	49400	120000

Крутящий момент обозначенный (*) является максимально допустимым значением при коэффициенте эксплуатации f_B=1,0.

5,5 кВт

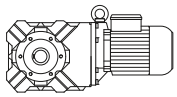

P_N	50 Гц			i	Тип	m	F_{RN}	F_{RV}
	n_2	M_2	f_B					
[кВт]	[об/мин]	[Нм]	[—]	[:1]		[кг]	[N]	[N]
5,5	305	158	1,25	4,73	**BK30-../DSE11LA4**	76	1550	8800
5,5	240	200	1,05	6,02	**BK30-../DSE11LA4**	76	1690	9600
5,5	191	250	1,05	7,45	**BK30-../DSE11LA4**	76	2200	10400
5,5	148	325	0,98	9,63	**BK30-../DSE11LA4**	76	3150	11500
5,5	125	375	1,1	11,39	**BK30-../DSE11LA4**	76	4150	11000
5,5	120	400	0,8	11,93	**BK30-../DSE11LA4**	76	3650	12000
5,5	98	480	0,94	14,50	**BK30-../DSE11LA4**	76	4900	12000
5,5	310	155	2,8	4,63	**BK40-../DSE11LA4**	102	430	8900
5,5	240	200	2,4	6,02	**BK40-../DSE11LA4**	102	470	9800
5,5	190	250	1,95	7,49	**BK40-../DSE11LA4**	102	750	10500
5,5	153	315	1,55	9,31	**BK40-../DSE11LA4**	102	1040	11200
5,5	128	365	1,95	11,17	**BK40-../DSE11LA4**	102	4100	13100
5,5	120	400	1,25	11,86	**BK40-../DSE11LA4**	102	1770	12200
5,5	98	480	1,65	14,50	**BK40-../DSE11LA4**	102	4500	14300
5,5	79	590	1,3	18,05	**BK40-../DSE11LA4**	102	4900	15300
5,5	64	730	1,05	22,44	**BK40-../DSE11LA4**	102	5500	16500
5,5	50	940	0,83	28,59	**BK40-../DSE11LA4**	102	6300	17000
5,5	195	245	3,3	7,29	**BK50-../DSE11LA4**	132	620	111000
5,5	146	320	2,9	9,73	**BK50-../DSE11LA4**	132	5400	15400
5,5	142	340	2,4	10,00	**BK50-../DSE11LA4**	132	1220	13200
5,5	102	460	2,3	13,95	**BK50-../DSE11LA4**	132	6100	17400
5,5	94	500	2,1	15,19	**BK50-../DSE11LA4**	132	6300	18000
5,5	80	590	1,25	17,92	**BK50-../DSE11LA4**	132	4600	16800
5,5	74	630	1,65	19,33	**BK50-../DSE11LA4**	132	6900	19200
5,5	54	870	1,2	26,51	**BK50-../DSE11LA4**	132	7800	21200
5,5	40,5	1160	0,91	35,21	**BK50-../DSE11LA4**	132	8700	23100
5,5	89	590	3,3	16,05	**BK60-../DSE11LA4**	142	4050	18800
5,5	78	670	3,3	18,36	**BK60-../DSE11LA4**	142	4000	19900
5,5	70	750	3,0	20,54	**BK60-../DSE11LA4**	142	4400	20600
5,5	59	890	2,6	24,45	**BK60-../DSE11LA4**	142	4850	22000
5,5	52	1010	2,3	27,36	**BK60-../DSE11LA4**	142	5600	23200
5,5	42,5	1230	1,85	33,78	**BK60-../DSE11LA4**	142	6500	25200
5,5	38	1380	1,65	37,80	**BK60-../DSE11LA4**	142	7300	26500
5,5	32	1640	1,4	45,05	**BK60-../DSE11LA4**	142	8200	28300
5,5	28,5	1840	1,25	50,40	**BK60-../DSE11LA4**	142	9100	29800
5,5	24,5	2100	1,1	58,95	**BK60-../DSE11LA4**	142	9900	31500
5,5	22	2350	0,98	65,95	**BK60-../DSE11LA4**	142	10900	33000
5,5	18,5	2800	0,82	78,13	**BK60-../DSE11LA4**	142	11900	34000
5,5	35,5	1470	3,3	40,08	**BK70-../DSE11LA4**	221	8300	36300
5,5	31,5	1660	3,1	45,59	**BK70-../DSE11LA4**	221	9000	37900
5,5	26,5	1980	2,6	54,15	**BK70-../DSE11LA4**	221	9900	40200
5,5	23,5	2200	2,4	61,60	**BK70-../DSE11LA4**	221	11500	42800
5,5	20,5	2550	2,0	70,23	**BK70-../DSE11LA4**	221	12500	44800
5,5	18	2900	1,8	79,89	**BK70-../DSE11LA4**	221	14300	47600
5,5	16	3250	1,6	90,96	**BK70-../DSE11LA4**	221	15300	49900
5,5	14	3750	1,4	103,5	**BK70-../DSE11LA4**	221	17200	50000
5,5	12	4350	1,2	120,2	**BK70-../DSE11LA4**	221	18600	50000
5,5	10,5	5000	1,05	136,7	**BK70-../DSE11LA4**	221	20700	50000
5,5	9,2	5700	0,91	154,4	**BK70-../DSE11LA4**	221	21900	50000
5,5	8,1	6400	0,81	175,7	**BK70-../DSE11LA4**	221	24100	50000
5,5	16	3250	3,2	91,53	**BK80-../DSE11LA4**	336	18300	74200
5,5	14	3750	2,8	102,5	**BK80-../DSE11LA4**	336	20500	75000
5,5	12,5	4200	2,5	117,5	**BK80-../DSE11LA4**	336	22300	75000
5,5	11	4750	2,2	131,6	**BK80-../DSE11LA4**	336	24900	75000
5,5	9,3	5600	1,9	153,1	**BK80-../DSE11LA4**	336	27200	75000
5,5	8,3	6300	1,65	171,5	**BK80-../DSE11LA4**	336	30000	75000
5,5	8,0	6500	1,75	177,6	**BK80Z-../DSE11LA4**	378	30000	75000
5,5	7,2	7200	1,6	198,9	**BK80Z-../DSE11LA4**	378	30000	75000
5,5	6,3	8300	1,4	226,1	**BK80Z-../DSE11LA4**	378	30000	75000
5,5	5,7	9200	1,25	253,3	**BK80Z-../DSE11LA4**	378	30000	75000
5,5	4,8	10900	1,05	300,6	**BK80Z-../DSE11LA4**	378	30000	75000
5,5	4,3	12200	0,94	336,7	**BK80Z-../DSE11LA4**	378	30000	75000
5,5	3,7	14100	0,82	389,0	**BK80Z-../DSE11LA4**	378	30000	75000
5,5	8,2	6400	2,9	174,7	**BK90Z-../DSE11LA4**	643	49400	120000

Крутящий момент обозначенный (*) является максимально допустимым значением при коэффициенте эксплуатации f_B=1,0.

5,5 кВт

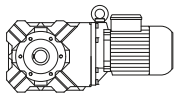

P_N	50 Гц			i	Тип	m	F_{RN}	F_{RV}
	n_2	M_2	f_B					
[кВт]	[об/мин]	[Нм]	[—]	[:1]		[кг]	[N]	[N]
5,5	7,3	7100	2,6	195,4	**BK90Z-../DSE11LA4**	643	49400	120000
5,5	6,1	8600	2,2	234,6	**BK90Z-../DSE11LA4**	643	49400	120000
5,5	5,5	9500	1,95	262,5	**BK90Z-../DSE11LA4**	643	49400	120000
5,5	4,9	10700	1,75	295,6	**BK90Z-../DSE11LA4**	643	49400	120000
5,5	4,3	12200	1,5	330,7	**BK90Z-../DSE11LA4**	643	49400	120000
5,5	3,7	14100	1,3	389,1	**BK90Z-../DSE11LA4**	643	49400	120000
5,5	3,3	15900	1,15	435,3	**BK90Z-../DSE11LA4**	643	49400	120000
5,5	2,9	18100	1,0	499,2	**BK90Z-../DSE11LA4**	643	49400	120000
5,5	2,6	20200	0,92	558,5	**BK90Z-../DSE11LA4**	643	49400	120000
5,5	2,3	22800	0,81	637,7	**BK90Z-../DSE11LA4**	643	49400	120000

7,5 кВт

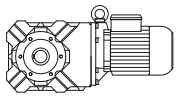

P_N	50 Гц			i	Тип	m	F_{RN}	F_{RV}
	n_2	M_2	f_B					
[кВт]	[об/мин]	[Нм]	[—]	[:1]		[кг]	[N]	[N]
7,5	395	166	4,3	3,67	**BK50-../DSE13MA4**	143	115	9400
7,5	275	235	3,5	5,26	**BK50-../DSE13MA4**	143	130	10700
7,5	198	330	2,5	7,29	**BK50-../DSE13MA4**	143	620	111000
7,5	148	435	2,1	9,73	**BK50-../DSE13MA4**	143	5400	15400
7,5	144	455	1,8	10,00	**BK50-../DSE13MA4**	143	1220	13200
7,5	104	610	1,7	13,95	**BK50-../DSE13MA4**	143	6100	17400
7,5	95	670	1,55	15,19	**BK50-../DSE13MA4**	143	6300	18000
7,5	81	800	0,91	17,92	**BK50-../DSE13MA4**	143	4600	16800
7,5	75	850	1,25	19,33	**BK50-../DSE13MA4**	143	6900	19200
7,5	55	1170	0,9	26,51	**BK50-../DSE13MA4**	143	7800	21200
7,5	134	530	3,2	10,82	**BK60-../DSE13MA4**	155	3200	17000
7,5	117	610	3,1	12,38	**BK60-../DSE13MA4**	155	3500	17400
7,5	104	680	2,9	13,85	**BK60-../DSE13MA4**	155	3850	18000
7,5	100	710	2,7	14,41	**BK60-../DSE13MA4**	155	3650	18600
7,5	90	790	2,5	16,05	**BK60-../DSE13MA4**	155	4050	18800
7,5	79	900	2,4	18,36	**BK60-../DSE13MA4**	155	4000	19900
7,5	71	1000	2,3	20,54	**BK60-../DSE13MA4**	155	4400	20600
7,5	59	1210	1,9	24,45	**BK60-../DSE13MA4**	155	4850	22000
7,5	53	1350	1,7	27,36	**BK60-../DSE13MA4**	155	5600	23200
7,5	43	1660	1,4	33,78	**BK60-../DSE13MA4**	155	6500	25200
7,5	38,5	1860	1,25	37,80	**BK60-../DSE13MA4**	155	7300	26500
7,5	32	2200	1,05	45,05	**BK60-../DSE13MA4**	155	8200	28300
7,5	29	2450	0,94	50,40	**BK60-../DSE13MA4**	155	9100	29800
7,5	47	1520	3,0	30,90	**BK70-../DSE13MA4**	234	7500	33600
7,5	41	1740	2,7	35,15	**BK70-../DSE13MA4**	234	8000	35000
7,5	36	1980	2,5	40,08	**BK70-../DSE13MA4**	234	8300	36300
7,5	32	2200	2,3	45,59	**BK70-../DSE13MA4**	234	9000	37900
7,5	27	2650	1,95	54,15	**BK70-../DSE13MA4**	234	9900	40200
7,5	23,5	3000	1,75	61,60	**BK70-../DSE13MA4**	234	11500	42800
7,5	21	3400	1,55	70,23	**BK70-../DSE13MA4**	234	12500	44800
7,5	18,5	3850	1,35	79,89	**BK70-../DSE13MA4**	234	14300	47600
7,5	16	4450	1,15	90,96	**BK70-../DSE13MA4**	234	15300	49900
7,5	14	5100	1,0	103,5	**BK70-../DSE13MA4**	234	17200	50000
7,5	12	5900	0,88	120,2	**BK70-../DSE13MA4**	234	18600	50000
7,5	11	6500	0,8	136,7	**BK70-../DSE13MA4**	234	20700	50000
7,5	24,5	2900	3,2	59,60	**BK80-../DSE13MA4**	348	15700	65500
7,5	20,5	3450	2,8	70,72	**BK80-../DSE13MA4**	348	16600	68700
7,5	18,5	3850	2,6	79,22	**BK80-../DSE13MA4**	348	17600	71300
7,5	16	4450	2,3	91,53	**BK80-../DSE13MA4**	348	18300	74200
7,5	14,5	4900	2,1	102,5	**BK80-../DSE13MA4**	348	20500	75000
7,5	12,5	5700	1,85	117,5	**BK80-../DSE13MA4**	348	22300	75000
7,5	11	6500	1,6	131,6	**BK80-../DSE13MA4**	348	24900	75000
7,5	9,5	7500	1,4	153,1	**BK80-../DSE13MA4**	348	27200	75000
7,5	8,4	8500	1,25	171,5	**BK80-../DSE13MA4**	348	30000	75000
7,5	8,2	8700	1,3	177,6	**BK80Z-../DSE13MA4**	391	30000	75000
7,5	7,3	9800	1,15	198,9	**BK80Z-../DSE13MA4**	391	30000	75000
7,5	6,4	11100	1,05	226,1	**BK80Z-../DSE13MA4**	391	30000	75000

Крутящий момент обозначенный (*) является максимально допустимым значением при коэффициенте эксплуатации f_B=1,0.

7,5 кВт

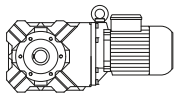

P_N	50 Гц			i	Тип	m	F_{RN}	F_{RV}
	n_2	M_2	f_B					
[кВт]	[об/мин]	[Нм]	[—]	[:1]		[кг]	[N]	[N]
7,5	5,7	12500	0,92	253,3	**BK80Z-../DSE13MA4**	391	30000	75000
7,5	12,5	5700	2,9	117,0	**BK90-../DSE13MA4**	600	39200	113000
7,5	11,5	6200	2,7	130,9	**BK90-../DSE13MA4**	600	42700	119400
7,5	9,7	7300	2,3	149,5	**BK90-../DSE13MA4**	600	45600	120000
7,5	8,7	8200	2,0	167,2	**BK90-../DSE13MA4**	600	49400	120000
7,5	8,3	8600	2,2	174,7	**BK90Z-../DSE13MA4**	656	49400	120000
7,5	7,4	9600	1,95	195,4	**BK90Z-../DSE13MA4**	656	49400	120000
7,5	6,2	11500	1,6	234,6	**BK90Z-../DSE13MA4**	656	49400	120000
7,5	5,5	13000	1,4	262,5	**BK90Z-../DSE13MA4**	656	49400	120000
7,5	4,9	14600	1,25	295,6	**BK90Z-../DSE13MA4**	656	49400	120000
7,5	4,4	16200	1,15	330,7	**BK90Z-../DSE13MA4**	656	49400	120000
7,5	3,8	18800	0,98	389,1	**BK90Z-../DSE13MA4**	656	49400	120000
7,5	3,4	21000	0,88	435,3	**BK90Z-../DSE13MA4**	656	49400	120000

9,5 кВт

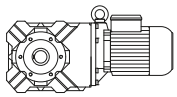

P_N	50 Гц			i	Тип	m	F_{RN}	F_{RV}
	n_2	M_2	f_B					
[кВт]	[об/мин]	[Нм]	[—]	[:1]		[кг]	[N]	[N]
9,5	395	210	3,4	3,67	**BK50-../DSE13LA4**	146	115	9400
9,5	275	300	2,7	5,26	**BK50-../DSE13LA4**	146	130	10700
9,5	198	420	1,95	7,29	**BK50-../DSE13LA4**	146	620	111000
9,5	148	550	1,7	9,73	**BK50-../DSE13LA4**	146	5400	15400
9,5	144	570	1,4	10,00	**BK50-../DSE13LA4**	146	1220	13200
9,5	104	780	1,35	13,95	**BK50-../DSE13LA4**	146	6100	17400
9,5	95	850	1,25	15,19	**BK50-../DSE13LA4**	146	6300	18000
9,5	75	1080	0,97	19,33	**BK50-../DSE13LA4**	146	6900	19200
9,5	198	455	3,2	7,29	**BK60-../DSE13LA4**	158	2800	14900
9,5	134	670	2,5	10,82	**BK60-../DSE13LA4**	158	3200	17000
9,5	117	770	2,4	12,38	**BK60-../DSE13LA4**	158	3500	17400
9,5	104	870	2,3	13,85	**BK60-../DSE13LA4**	158	3850	18000
9,5	100	900	2,1	14,41	**BK60-../DSE13LA4**	158	3650	18600
9,5	90	1000	1,95	16,05	**BK60-../DSE13LA4**	158	4050	18800
9,5	79	1140	1,9	18,36	**BK60-../DSE13LA4**	158	4000	19900
9,5	71	1270	1,75	20,54	**BK60-../DSE13LA4**	158	4400	20600
9,5	59	1530	1,5	24,45	**BK60-../DSE13LA4**	158	4850	22000
9,5	53	1710	1,35	27,36	**BK60-../DSE13LA4**	158	5600	23200
9,5	43	2100	1,1	33,78	**BK60-../DSE13LA4**	158	6500	25200
9,5	38,5	2350	0,98	37,80	**BK60-../DSE13LA4**	158	7300	26500
9,5	32	2800	0,82	45,05	**BK60-../DSE13LA4**	158	8200	28300
9,5	95	950	3,2	15,16	**BK70-../DSE13LA4**	237	5600	25800
9,5	84	1080	3,2	17,24	**BK70-../DSE13LA4**	237	6500	29200
9,5	66	1370	3,0	21,88	**BK70-../DSE13LA4**	237	6500	30200
9,5	58	1560	2,7	24,89	**BK70-../DSE13LA4**	237	7000	31500
9,5	47	1930	2,3	30,90	**BK70-../DSE13LA4**	237	7500	33600
9,5	41	2200	2,2	35,15	**BK70-../DSE13LA4**	237	8000	35000
9,5	36	2500	1,95	40,08	**BK70-../DSE13LA4**	237	8300	36300
9,5	32	2800	1,85	45,59	**BK70-../DSE13LA4**	237	9000	37900
9,5	27	3350	1,55	54,15	**BK70-../DSE13LA4**	237	9900	40200
9,5	23,5	3850	1,35	61,60	**BK70-../DSE13LA4**	237	11500	42800
9,5	21	4300	1,2	70,23	**BK70-../DSE13LA4**	237	12500	44800
9,5	18,5	4900	1,05	79,89	**BK70-../DSE13LA4**	237	14300	47600
9,5	16	5600	0,93	90,96	**BK70-../DSE13LA4**	237	15300	49900
9,5	14	6400	0,81	103,5	**BK70-../DSE13LA4**	237	17200	50000
9,5	34,5	2600	3,2	41,78	**BK80-../DSE13LA4**	351	13500	58700
9,5	31	2900	3,0	46,80	**BK80-../DSE13LA4**	351	14300	60900
9,5	27,5	3250	2,7	53,21	**BK80-../DSE13LA4**	351	14800	63100
9,5	24,5	3700	2,5	59,60	**BK80-../DSE13LA4**	351	15700	65500
9,5	20,5	4400	2,2	70,72	**BK80-../DSE13LA4**	351	16600	68700
9,5	18,5	4900	2,1	79,22	**BK80-../DSE13LA4**	351	17600	71300
9,5	16	5600	1,85	91,53	**BK80-../DSE13LA4**	351	18300	74200
9,5	14,5	6200	1,7	102,5	**BK80-../DSE13LA4**	351	20500	75000

Крутящий момент обозначенный (*) является максимально допустимым значением при коэффициенте эксплуатации f_B=1,0.

9,5 кВт

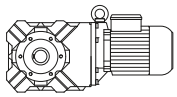

P_N	50 Гц			i	Тип	m	F_{RN}	F_{RV}
	n_2	M_2	f_B					
[кВт]	[об/мин]	[Нм]	[—]	[:1]		[кг]	[N]	[N]
9,5	12,5	7200	1,45	117,5	**BK80-../DSE13LA4**	351	22300	75000
9,5	11	8200	1,3	131,6	**BK80-../DSE13LA4**	351	24900	75000
9,5	9,5	9500	1,1	153,1	**BK80-../DSE13LA4**	351	27200	75000
9,5	8,4	10800	0,97	171,5	**BK80-../DSE13LA4**	351	30000	75000
9,5	8,2	11000	1,05	177,6	**BK80Z-../DSE13LA4**	394	30000	75000
9,5	7,3	12400	0,93	198,9	**BK80Z-../DSE13LA4**	394	30000	75000
9,5	6,4	14100	0,82	226,1	**BK80Z-../DSE13LA4**	394	30000	75000
9,5	16	5600	3,0	91,19	**BK90-../DSE13LA4**	603	33300	101000
9,5	14,5	6200	2,7	102,0	**BK90-../DSE13LA4**	603	36600	107000
9,5	12,5	7200	2,3	117,0	**BK90-../DSE13LA4**	603	39200	113000
9,5	11,5	7800	2,2	130,9	**BK90-../DSE13LA4**	603	42700	119400
9,5	9,7	9300	1,8	149,5	**BK90-../DSE13LA4**	603	45600	120000
9,5	8,7	10400	1,6	167,2	**BK90-../DSE13LA4**	603	49400	120000
9,5	8,3	10900	1,7	174,7	**BK90Z-../DSE13LA4**	659	49400	120000
9,5	7,4	12200	1,5	195,4	**BK90Z-../DSE13LA4**	659	49400	120000
9,5	6,2	14600	1,25	234,6	**BK90Z-../DSE13LA4**	659	49400	120000
9,5	5,5	16400	1,15	262,5	**BK90Z-../DSE13LA4**	659	49400	120000
9,5	4,9	18500	1,0	295,6	**BK90Z-../DSE13LA4**	659	49400	120000
9,5	4,4	20600	0,9	330,7	**BK90Z-../DSE13LA4**	659	49400	120000

11 кВт

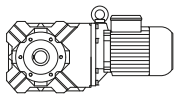

P_N	50 Гц			i	Тип	m	F_{RN}	F_{RV}
	n_2	M_2	f_B					
[кВт]	[об/мин]	[Нм]	[—]	[:1]		[кг]	[N]	[N]
11	400	240	3,0	3,67	**BK50-../DSE16MB4**	170	115	9400
11	280	345	2,4	5,26	**BK50-../DSE16MB4**	170	130	10700
11	205	470	1,75	7,29	**BK50-../DSE16MB4**	170	620	111000
11	151	620	1,5	9,73	**BK50-../DSE16MB4**	170	5400	15400
11	146	660	1,25	10,00	**BK50-../DSE16MB4**	170	1220	13200
11	105	900	1,15	13,95	**BK50-../DSE16MB4**	170	6100	17400
11	97	970	1,1	15,19	**BK50-../DSE16MB4**	170	6300	18000
11	76	1240	0,85	19,33	**BK50-../DSE16MB4**	170	6900	19200
11	205	510	2,9	7,29	**BK60-../DSE16MB4**	182	2800	14900
11	135	770	2,2	10,82	**BK60-../DSE16MB4**	182	3200	17000
11	118	890	2,1	12,38	**BK60-../DSE16MB4**	182	3500	17400
11	106	990	2,0	13,85	**BK60-../DSE16MB4**	182	3850	18000
11	102	1020	1,9	14,41	**BK60-../DSE16MB4**	182	3650	18600
11	91	1150	1,7	16,05	**BK60-../DSE16MB4**	182	4050	18800
11	80	1310	1,65	18,36	**BK60-../DSE16MB4**	182	4000	19900
11	72	1450	1,55	20,54	**BK60-../DSE16MB4**	182	4400	20600
11	60	1750	1,3	24,45	**BK60-../DSE16MB4**	182	4850	22000
11	54	1940	1,2	27,36	**BK60-../DSE16MB4**	182	5600	23200
11	43,5	2400	0,96	33,78	**BK60-../DSE16MB4**	182	6500	25200
11	39	2650	0,87	37,80	**BK60-../DSE16MB4**	182	7300	26500
11	107	980	3,1	13,70	**BK70-../DSE16MB4**	265	5400	24800
11	97	1080	2,8	15,16	**BK70-../DSE16MB4**	265	5600	25800
11	85	1230	2,8	17,24	**BK70-../DSE16MB4**	265	6500	29200
11	67	1560	2,6	21,88	**BK70-../DSE16MB4**	265	6500	30200
11	59	1780	2,4	24,89	**BK70-../DSE16MB4**	265	7000	31500
11	47,5	2200	2,1	30,90	**BK70-../DSE16MB4**	265	7500	33600
11	42	2500	1,9	35,15	**BK70-../DSE16MB4**	265	8000	35000
11	36,5	2850	1,7	40,08	**BK70-../DSE16MB4**	265	8300	36300
11	32,5	3200	1,6	45,59	**BK70-../DSE16MB4**	265	9000	37900
11	27	3850	1,35	54,15	**BK70-../DSE16MB4**	265	9900	40200
11	24	4350	1,2	61,60	**BK70-../DSE16MB4**	265	11500	42800
11	21	5000	1,05	70,23	**BK70-../DSE16MB4**	265	12500	44800
11	18,5	5600	0,93	79,89	**BK70-../DSE16MB4**	265	14300	47600
11	16,5	6300	0,83	90,96	**BK70-../DSE16MB4**	265	15300	49900
11	43	2400	3,3	34,22	**BK80-../DSE16MB4**	374	12600	55400
11	35	3000	2,7	41,78	**BK80-../DSE16MB4**	374	13500	58700
11	31,5	3300	2,6	46,80	**BK80-../DSE16MB4**	374	14300	60900

Крутящий момент обозначенный (*) является максимально допустимым значением при коэффициенте эксплуатации f_B=1,0.

11 кВт

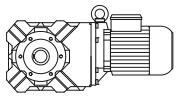

P_N	50 Гц			i	Тип	m	F_{RN}	F_{RV}
	n_2	M_2	f_B					
[кВт]	[об/мин]	[Нм]	[—]	[:1]		[кг]	[N]	[N]
11	27,5	3800	2,3	53,21	**BK80-../DSE16MB4**	374	14800	63100
11	24,5	4250	2,2	59,60	**BK80-../DSE16MB4**	374	15700	65500
11	21	5000	1,95	70,72	**BK80-../DSE16MB4**	374	16600	68700
11	18,5	5600	1,8	79,22	**BK80-../DSE16MB4**	374	17600	71300
11	16	6500	1,6	91,53	**BK80-../DSE16MB4**	374	18300	74200
11	14,5	7200	1,45	102,5	**BK80-../DSE16MB4**	374	20500	75000
11	12,5	8400	1,25	117,5	**BK80-../DSE16MB4**	374	22300	75000
11	11,5	9100	1,15	131,6	**BK80-../DSE16MB4**	374	24900	75000
11	9,6	10900	0,96	153,1	**BK80-../DSE16MB4**	374	27200	75000
11	8,6	12200	0,86	171,5	**BK80-../DSE16MB4**	374	30000	75000
11	8,3	12600	0,91	177,6	**BK80Z-../DSE16MB4**	418	30000	75000
11	7,4	14100	0,82	198,9	**BK80Z-../DSE16MB4**	418	30000	75000
11	19	5500	3,1	77,51	**BK90-../DSE16MB4**	628	30300	94400
11	16,5	6300	2,7	91,19	**BK90-../DSE16MB4**	628	33300	101000
11	14,5	7200	2,3	102,0	**BK90-../DSE16MB4**	628	36600	107000
11	12,5	8400	2,0	117,0	**BK90-../DSE16MB4**	628	39200	113000
11	11,5	9100	1,85	130,9	**BK90-../DSE16MB4**	628	42700	119400
11	9,8	10700	1,55	149,5	**BK90-../DSE16MB4**	628	45600	120000
11	8,8	11900	1,4	167,2	**BK90-../DSE16MB4**	628	49400	120000
11	8,4	12500	1,5	174,7	**BK90Z-../DSE16MB4**	687	49400	120000
11	7,5	14000	1,3	195,4	**BK90Z-../DSE16MB4**	687	49400	120000
11	6,3	16600	1,1	234,6	**BK90Z-../DSE16MB4**	687	49400	120000
11	5,6	18700	0,99	262,5	**BK90Z-../DSE16MB4**	687	49400	120000
11	5,0	21000	0,88	295,6	**BK90Z-../DSE16MB4**	687	49400	120000

15 кВт

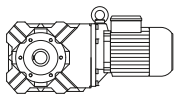

P_N	50 Гц			i	Тип	m	F_{RN}	F_{RV}
	n_2	M_2	f_B					
[кВт]	[об/мин]	[Нм]	[—]	[:1]		[кг]	[N]	[N]
15	400	325	2,2	3,67	**BK50-../DSE16LB4**	183	115	9400
15	280	470	1,75	5,26	**BK50-../DSE16LB4**	183	130	10700
15	205	640	1,25	7,29	**BK50-../DSE16LB4**	183	620	111000
15	151	850	1,1	9,73	**BK50-../DSE16LB4**	183	5400	15400
15	146	900	0,9	10,00	**BK50-../DSE16LB4**	183	1220	13200
15	105	1220	0,86	13,95	**BK50-../DSE16LB4**	183	6100	17400
15	97	1320	0,8	15,19	**BK50-../DSE16LB4**	183	6300	18000
15	205	690	2,1	7,29	**BK60-../DSE16LB4**	195	2800	14900
15	135	1060	1,6	10,82	**BK60-../DSE16LB4**	195	3200	17000
15	118	1210	1,55	12,38	**BK60-../DSE16LB4**	195	3500	17400
15	106	1350	1,45	13,85	**BK60-../DSE16LB4**	195	3850	18000
15	102	1400	1,4	14,41	**BK60-../DSE16LB4**	195	3650	18600
15	91	1570	1,25	16,05	**BK60-../DSE16LB4**	195	4050	18800
15	80	1790	1,2	18,36	**BK60-../DSE16LB4**	195	4000	19900
15	72	1980	1,15	20,54	**BK60-../DSE16LB4**	195	4400	20600
15	60	2350	0,98	24,45	**BK60-../DSE16LB4**	195	4850	22000
15	54	2650	0,87	27,36	**BK60-../DSE16LB4**	195	5600	23200
15	107	1330	2,3	13,70	**BK70-../DSE16LB4**	278	5400	24800
15	97	1470	2,1	15,16	**BK70-../DSE16LB4**	278	5600	25800
15	85	1680	2,1	17,24	**BK70-../DSE16LB4**	278	6500	29200
15	67	2100	1,95	21,88	**BK70-../DSE16LB4**	278	6500	30200
15	59	2400	1,8	24,89	**BK70-../DSE16LB4**	278	7000	31500
15	47,5	3000	1,5	30,90	**BK70-../DSE16LB4**	278	7500	33600
15	42	3400	1,4	35,15	**BK70-../DSE16LB4**	278	8000	35000
15	36,5	3900	1,25	40,08	**BK70-../DSE16LB4**	278	8300	36300
15	32,5	4400	1,15	45,59	**BK70-../DSE16LB4**	278	9000	37900
15	27	5300	0,98	54,15	**BK70-../DSE16LB4**	278	9900	40200
15	24	5900	0,88	61,60	**BK70-../DSE16LB4**	278	11500	42800
15	48	2950	2,5	30,56	**BK80-../DSE16LB4**	388	11900	53400
15	43	3300	2,4	34,22	**BK80-../DSE16LB4**	388	12600	55400
15	35	4050	2,0	41,78	**BK80-../DSE16LB4**	388	13500	58700
15	31,5	4500	1,9	46,80	**BK80-../DSE16LB4**	388	14300	60900

Крутящий момент обозначенный (*) является максимально допустимым значением при коэффициенте эксплуатации f_B=1,0.

15 кВт

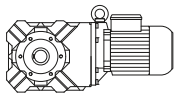

P_N	50 Гц			i	Тип	m	F_{RN}	F_{RV}
	n_2	M_2	f_B					
[кВт]	[об/мин]	[Нм]	[—]	[:1]		[кг]	[N]	[N]
15	27,5	5200	1,7	53,21	**BK80-../DSE16LB4**	388	14800	63100
15	24,5	5800	1,6	59,60	**BK80-../DSE16LB4**	388	15700	65500
15	21	6800	1,4	70,72	**BK80-../DSE16LB4**	388	16600	68700
15	18,5	7700	1,3	79,22	**BK80-../DSE16LB4**	388	17600	71300
15	16	8900	1,15	91,53	**BK80-../DSE16LB4**	388	18300	74200
15	14,5	9800	1,05	102,5	**BK80-../DSE16LB4**	388	20500	75000
15	12,5	11400	0,92	117,5	**BK80-../DSE16LB4**	388	22300	75000
15	11,5	12400	0,85	131,6	**BK80-../DSE16LB4**	388	24900	75000
15	27	5300	3,0	54,98	**BK90-../DSE16LB4**	641	24000	81000
15	24	5900	2,8	61,52	**BK90-../DSE16LB4**	641	25500	84600
15	21,5	6600	2,5	69,27	**BK90-../DSE16LB4**	641	27200	88900
15	19	7500	2,2	77,51	**BK90-../DSE16LB4**	641	30300	94400
15	16,5	8600	1,95	91,19	**BK90-../DSE16LB4**	641	33300	101000
15	14,5	9800	1,7	102,0	**BK90-../DSE16LB4**	641	36600	107000
15	12,5	11400	1,45	117,0	**BK90-../DSE16LB4**	641	39200	113000
15	11,5	12400	1,35	130,9	**BK90-../DSE16LB4**	641	42700	119400
15	9,8	14600	1,15	149,5	**BK90-../DSE16LB4**	641	45600	120000
15	8,8	16200	1,05	167,2	**BK90-../DSE16LB4**	641	49400	120000
15	8,4	17000	1,1	174,7	**BK90Z-../DSE16LB4**	700	49400	120000
15	7,5	19100	0,97	195,4	**BK90Z-../DSE16LB4**	700	49400	120000
15	6,3	22700	0,81	234,6	**BK90Z-../DSE16LB4**	700	49400	120000

18,5 кВт

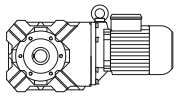

P_N	50 Гц			i	Тип	m	F_{RN}	F_{RV}
	n_2	M_2	f_B					
[кВт]	[об/мин]	[Нм]	[—]	[:1]		[кг]	[N]	[N]
18,5	400	405	1,75	3,67	**BK50-../DSE16XB4**	193	115	9400
18,5	280	580	1,4	5,26	**BK50-../DSE16XB4**	193	130	10700
18,5	205	790	1,05	7,29	**BK50-../DSE16XB4**	193	620	111000
18,5	151	1050	0,89	9,73	**BK50-../DSE16XB4**	193	5400	15400
18,5	205	860	1,7	7,29	**BK60-../DSE16XB4**	205	2800	14900
18,5	135	1300	1,3	10,82	**BK60-../DSE16XB4**	205	3200	17000
18,5	118	1490	1,25	12,38	**BK60-../DSE16XB4**	205	3500	17400
18,5	106	1660	1,2	13,85	**BK60-../DSE16XB4**	205	3850	18000
18,5	102	1730	1,1	14,41	**BK60-../DSE16XB4**	205	3650	18600
18,5	91	1940	1,0	16,05	**BK60-../DSE16XB4**	205	4050	18800
18,5	80	2200	0,99	18,36	**BK60-../DSE16XB4**	205	4000	19900
18,5	72	2450	0,92	20,54	**BK60-../DSE16XB4**	205	4400	20600
18,5	107	1650	1,85	13,70	**BK70-../DSE16XB4**	288	5400	24800
18,5	97	1820	1,7	15,16	**BK70-../DSE16XB4**	288	5600	25800
18,5	85	2050	1,7	17,24	**BK70-../DSE16XB4**	288	6500	29200
18,5	67	2600	1,55	21,88	**BK70-../DSE16XB4**	288	6500	30200
18,5	59	2950	1,45	24,89	**BK70-../DSE16XB4**	288	7000	31500
18,5	47,5	3700	1,2	30,90	**BK70-../DSE16XB4**	288	7500	33600
18,5	42	4200	1,15	35,15	**BK70-../DSE16XB4**	288	8000	35000
18,5	36,5	4800	1,0	40,08	**BK70-../DSE16XB4**	288	8300	36300
18,5	32,5	5400	0,95	45,59	**BK70-../DSE16XB4**	288	9000	37900
18,5	27	6500	0,8	54,15	**BK70-../DSE16XB4**	288	9900	40200
18,5	48	3650	2,1	30,56	**BK80-../DSE16XB4**	398	11900	53400
18,5	43	4100	1,9	34,22	**BK80-../DSE16XB4**	398	12600	55400
18,5	35	5000	1,65	41,78	**BK80-../DSE16XB4**	398	13500	58700
18,5	31,5	5600	1,55	46,80	**BK80-../DSE16XB4**	398	14300	60900
18,5	27,5	6400	1,4	53,21	**BK80-../DSE16XB4**	398	14800	63100
18,5	24,5	7200	1,3	59,60	**BK80-../DSE16XB4**	398	15700	65500
18,5	21	8400	1,15	70,72	**BK80-../DSE16XB4**	398	16600	68700
18,5	18,5	9500	1,05	79,22	**BK80-../DSE16XB4**	398	17600	71300
18,5	16	11000	0,95	91,53	**BK80-../DSE16XB4**	398	18300	74200
18,5	14,5	12100	0,87	102,5	**BK80-../DSE16XB4**	398	20500	75000
18,5	36	4900	3,0	40,94	**BK90-../DSE16XB4**	651	21400	73100
18,5	32	5500	2,8	45,80	**BK90-../DSE16XB4**	651	22700	76300

Крутящий момент обозначенный (*) является максимально допустимым значением при коэффициенте эксплуатации f_B=1,0.

18,5 кВт

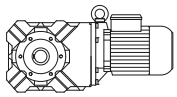

P_N	50 Гц			i	Тип	m	F_{RN}	F_{RV}
	n_2	M_2	f_B					
[кВт]	[об/мин]	[Нм]	[—]	[:1]		[кг]	[N]	[N]
18,5	27	6500	2,5	54,98	**BK90-../DSE16XB4**	651	24000	81000
18,5	24	7300	2,3	61,52	**BK90-../DSE16XB4**	651	25500	84600
18,5	21,5	8200	2,0	69,27	**BK90-../DSE16XB4**	651	27200	88900
18,5	19	9200	1,85	77,51	**BK90-../DSE16XB4**	651	30300	94400
18,5	16,5	10700	1,55	91,19	**BK90-../DSE16XB4**	651	33300	101000
18,5	14,5	12100	1,4	102,0	**BK90-../DSE16XB4**	651	36600	107000
18,5	12,5	14100	1,2	117,0	**BK90-../DSE16XB4**	651	39200	113000
18,5	11,5	15300	1,1	130,9	**BK90-../DSE16XB4**	651	42700	119400
18,5	9,8	18000	0,93	149,5	**BK90-../DSE16XB4**	651	45600	120000
18,5	8,8	20000	0,84	167,2	**BK90-../DSE16XB4**	651	49400	120000
18,5	8,4	21000	0,88	174,7	**BK90Z-../DSE16XB4**	710	49400	120000

22 кВт

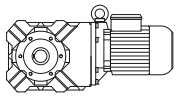

P_N	50 Гц			i	Тип	m	F_{RN}	F_{RV}
	n_2	M_2	f_B					
[кВт]	[об/мин]	[Нм]	[—]	[:1]		[кг]	[N]	[N]
22	400	480	1,5	3,67	**BK50-../DSE18LB4**	245	115	9400
22	280	690	1,2	5,26	**BK50-../DSE18LB4**	245	130	10700
22	205	940	0,86	7,29	**BK50-../DSE18LB4**	245	620	111000
22	205	1020	1,45	7,29	**BK60-../DSE18LB4**	252	2800	14900
22	135	1550	1,1	10,82	**BK60-../DSE18LB4**	252	3200	17000
22	102	2050	0,94	14,41	**BK60-../DSE18LB4**	252	3650	18600
22	80	2600	0,84	18,36	**BK60-../DSE18LB4**	252	4000	19900
22	97	2150	1,4	15,16	**BK70-../DSE18LB4**	329	5600	25800
22	85	2450	1,45	17,24	**BK70-../DSE18LB4**	329	6500	29200
22	67	3100	1,3	21,88	**BK70-../DSE18LB4**	329	6500	30200
22	59	3550	1,2	24,89	**BK70-../DSE18LB4**	329	7000	31500
22	47,5	4400	1,05	30,90	**BK70-../DSE18LB4**	329	7500	33600
22	42	5000	0,95	35,15	**BK70-../DSE18LB4**	329	8000	35000
22	36,5	5700	0,86	40,08	**BK70-../DSE18LB4**	329	8300	36300
22	32,5	6400	0,8	45,59	**BK70-../DSE18LB4**	329	9000	37900
22	102	2050	2,1	14,34	**BK80-../DSE18LB4**	443	7900	36200
22	92	2250	2,1	15,88	**BK80-../DSE18LB4**	443	8400	38600
22	83	2500	2,1	17,79	**BK80-../DSE18LB4**	443	9400	42100
22	76	2750	2,1	19,35	**BK80-../DSE18LB4**	443	9500	44000
22	66	3150	2,2	22,19	**BK80-../DSE18LB4**	443	10500	48500
22	59	3550	2,0	24,85	**BK80-../DSE18LB4**	443	11200	50400
22	48	4350	1,7	30,56	**BK80-../DSE18LB4**	443	11900	53400
22	43	4850	1,6	34,22	**BK80-../DSE18LB4**	443	12600	55400
22	35	6000	1,35	41,78	**BK80-../DSE18LB4**	443	13500	58700
22	31,5	6600	1,3	46,80	**BK80-../DSE18LB4**	443	14300	60900
22	27,5	7600	1,15	53,21	**BK80-../DSE18LB4**	443	14800	63100
22	24,5	8500	1,1	59,60	**BK80-../DSE18LB4**	443	15700	65500
22	21	10000	0,96	70,72	**BK80-../DSE18LB4**	443	16600	68700
22	18,5	11300	0,89	79,22	**BK80-../DSE18LB4**	443	17600	71300
22	48	4350	3,1	30,47	**BK90-../DSE18LB4**	698	19100	65900
22	43	4850	2,9	34,09	**BK90-../DSE18LB4**	698	20300	68800
22	36	5800	2,5	40,94	**BK90-../DSE18LB4**	698	21400	73100
22	32	6500	2,4	45,80	**BK90-../DSE18LB4**	698	22700	76300
22	27	7700	2,1	54,98	**BK90-../DSE18LB4**	698	24000	81000
22	24	8700	1,95	61,52	**BK90-../DSE18LB4**	698	25500	84600
22	21,5	9700	1,75	69,27	**BK90-../DSE18LB4**	698	27200	88900
22	19	11000	1,55	77,51	**BK90-../DSE18LB4**	698	30300	94400
22	16,5	12700	1,3	91,19	**BK90-../DSE18LB4**	698	33300	101000
22	14,5	14400	1,15	102,0	**BK90-../DSE18LB4**	698	36600	107000
22	12,5	16800	1,0	117,0	**BK90-../DSE18LB4**	698	39200	113000
22	11,5	18200	0,92	130,9	**BK90-../DSE18LB4**	698	42700	119400

Крутящий момент обозначенный (*) является максимально допустимым значением при коэффициенте эксплуатации f_B=1,0.

30 кВт

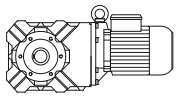

P_N	50 Гц			i	Тип	m	F_{RN}	F_{RV}
	n_2	M_2	f_B					
[кВт]	[об/мин]	[Нм]	[—]	[:1]		[кг]	[N]	[N]
30	400	650	1,1	3,67	**BK50-../DSE18XB4**	263	115	9400
30	280	940	0,86	5,26	**BK50-../DSE18XB4**	263	130	10700
30	205	1390	1,05	7,29	**BK60-../DSE18XB4**	270	2800	14900
30	135	2100	0,8	10,82	**BK60-../DSE18XB4**	270	3200	17000
30								
30	97	2950	1,05	15,16	**BK70-../DSE18XB4**	347	5600	25800
30	85	3350	1,05	17,24	**BK70-../DSE18XB4**	347	6500	29200
30	67	4250	0,96	21,88	**BK70-../DSE18XB4**	347	6500	30200
30	59	4850	0,88	24,89	**BK70-../DSE18XB4**	347	7000	31500
30								
30	102	2800	1,55	14,34	**BK80-../DSE18XB4**	461	7900	36200
30	92	3100	1,55	15,88	**BK80-../DSE18XB4**	461	8400	38600
30	83	3450	1,5	17,79	**BK80-../DSE18XB4**	461	9400	42100
30	76	3750	1,55	19,35	**BK80-../DSE18XB4**	461	9500	44000
30	66	4300	1,6	22,19	**BK80-../DSE18XB4**	461	10500	48500
30	59	4850	1,45	24,85	**BK80-../DSE18XB4**	461	11200	50400
30	48	5900	1,25	30,56	**BK80-../DSE18XB4**	461	11900	53400
30	43	6600	1,2	34,22	**BK80-../DSE18XB4**	461	12600	55400
30	35	8100	1,0	41,78	**BK80-../DSE18XB4**	461	13500	58700
30	31,5	9000	0,95	46,80	**BK80-../DSE18XB4**	461	14300	60900
30	27,5	10400	0,85	53,21	**BK80-../DSE18XB4**	461	14800	63100
30	24,5	11600	0,8	59,60	**BK80-../DSE18XB4**	461	15700	65500
30	101	2800	3,3	14,49	**BK90-../DSE18XB4**	716	14500	50400
30	91	3100	3,3	16,21	**BK90-../DSE18XB4**	716	15400	52400
30	81	3500	3,3	18,07	**BK90-../DSE18XB4**	716	15600	54400
30	73	3900	3,1	20,21	**BK90-../DSE18XB4**	716	16600	56700
30	66	4300	2,9	22,29	**BK90-../DSE18XB4**	716	16900	59100
30	59	4850	2,6	24,94	**BK90-../DSE18XB4**	716	18000	61700
30	48	5900	2,3	30,47	**BK90-../DSE18XB4**	716	19100	65900
30	43	6600	2,1	34,09	**BK90-../DSE18XB4**	716	20300	68800
30	36	7900	1,85	40,94	**BK90-../DSE18XB4**	716	21400	73100
30	32	8900	1,75	45,80	**BK90-../DSE18XB4**	716	22700	76300
30	27	10600	1,5	54,98	**BK90-../DSE18XB4**	716	24000	81000
30	24	11900	1,4	61,52	**BK90-../DSE18XB4**	716	25500	84600
30	21,5	13300	1,25	69,27	**BK90-../DSE18XB4**	716	27200	88900
30	19	15000	1,1	77,51	**BK90-../DSE18XB4**	716	30300	94400
30	16,5	17300	0,97	91,19	**BK90-../DSE18XB4**	716	33300	101000
30	14,5	19700	0,85	102,0	**BK90-../DSE18XB4**	716	36600	107000

Крутящий момент обозначенный (*) является максимально допустимым значением при коэффициенте эксплуатации f_B=1,0.

0,03 кВт

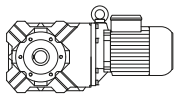

P_N	50 Гц			i	Тип	m	F_{RN}	F_{RV}
	n_2	M_2	f_B					
[кВт]	[об/мин]	[Нм]	[—]	[:1]		[кг]	[N]	[N]
0,03	28,5	8,9	9,0	47,78	**BK06-../D04LA4**	7,6	1500	-
0,03	25	10,1	6,7	54,38	**BK06-../D04LA4**	7,6	1600	-
0,03	21,5	11,8	5,4	63,33	**BK06-../D04LA4**	7,6	1700	-
0,03	3,7	62	2,7	373,4	**BK10Z-../D04LA4**	21	7000	-
0,03	3,2	71	2,1	428,8	**BK10Z-../D04LA4**	21	7000	-
0,03	2,5	66	3,3	552,3	**BK10G06-../D04LA4**	25	7000	-
0,03	2,2	77	2,9	635,5	**BK10G06-../D04LA4**	25	7000	-
0,03	1,8	98	2,2	789,7	**BK10G06-../D04LA4**	25	7000	-
0,03	1,5	118	1,85	929,3	**BK10G06-../D04LA4**	25	7000	-
0,03	1,3	139	1,6	1112	**BK10G06-../D04LA4**	25	7000	-
0,03	1,0	184	1,2	1361	**BK10G06-../D04LA4**	25	7000	-
0,03	0,9	205	1,05	1577	**BK10G06-../D04LA4**	25	7000	-
0,03	0,7	220*	1,0	1971	**BK10G06-../D04LA4**	25	7000	-
0,03	0,6	220*	1,0	2261	**BK10G06-../D04LA4**	25	7000	-
0,03	0,55	220*	1,0	2467	**BK10G06-../D04LA4**	25	7000	-
0,03	0,48	220*	1,0	2849	**BK10G06-../D04LA4**	25	7000	-
0,03	0,44	220*	1,0	3107	**BK10G06-../D04LA4**	25	7000	-
0,03	0,39	220*	1,0	3537	**BK10G06-../D04LA4**	25	7000	-
0,03	0,33	220*	1,0	4120	**BK10G06-../D04LA4**	25	7000	-
0,03	1,6	110	3,3	891,2	**BK20G06-../D04LA4**	34	8700	9000
0,03	1,3	138	2,6	1066	**BK20G06-../D04LA4**	34	8700	9000
0,03	1,1	165	2,2	1305	**BK20G06-../D04LA4**	34	8700	9000
0,03	0,95	193	1,85	1424	**BK20G06-../D04LA4**	34	8700	9000
0,03	0,85	220	1,65	1650	**BK20G06-../D04LA4**	34	8700	9000
0,03	0,7	270	1,35	2062	**BK20G06-../D04LA4**	34	8700	9000
0,03	0,6	320	1,15	2366	**BK20G06-../D04LA4**	34	8700	9000
0,03	0,55	350	1,05	2580	**BK20G06-../D04LA4**	34	8700	9000
0,03	0,48	360*	1,0	2831	**BK20G06-../D04LA4**	34	8700	9000
0,03	0,44	360*	1,0	3088	**BK20G06-../D04LA4**	34	8700	9000
0,03	0,39	360*	1,0	3515	**BK20G06-../D04LA4**	34	8700	9000
0,03	0,33	360*	1,0	4094	**BK20G06-../D04LA4**	34	8700	9000
0,03	1,2	150	3,3	1142	**BK30G06-../D04LA4**	40	11200	12000
0,03	1,1	165	3,0	1281	**BK30G06-../D04LA4**	40	11200	12000
0,03	0,85	220	2,2	1620	**BK30G06-../D04LA4**	40	11200	12000
0,03	0,8	235	2,1	1767	**BK30G06-../D04LA4**	40	11200	12000
0,03	0,7	270	1,8	2024	**BK30G06-../D04LA4**	40	11200	12000
0,03	0,55	350	1,4	2533	**BK30G06-../D04LA4**	40	11200	12000
0,03	0,5	380	1,3	2738	**BK30G06-../D04LA4**	40	11200	12000
0,03	0,46	415	1,2	2986	**BK30G06-../D04LA4**	40	11200	12000
0,03	0,4	480	1,0	3399	**BK30G06-../D04LA4**	40	11200	12000
0,03	0,35	490*	1,0	3959	**BK30G06-../D04LA4**	40	11200	12000

0,04 кВт

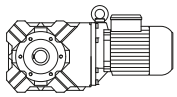

P_N	50 Гц			i	Тип	m	F_{RN}	F_{RV}
	n_2	M_2	f_B					
[кВт]	[об/мин]	[Нм]	[—]	[:1]		[кг]	[N]	[N]
0,04	41	8,3	9,6	33,33	**BK06-../D04LA4**	7,6	1320	-
0,04	35,5	9,6	8,3	38,18	**BK06-../D04LA4**	7,6	1380	-
0,04	28,5	11,9	6,7	47,78	**BK06-../D04LA4**	7,6	1500	-
0,04	25	13,5	5,0	54,38	**BK06-../D04LA4**	7,6	1600	-
0,04	21,5	15,8	4,0	63,33	**BK06-../D04LA4**	7,6	1700	-
0,04	4,5	68	2,7	302,4	**BK10Z-../D04LA4**	21	7000	-
0,04	3,7	83	2,0	373,4	**BK10Z-../D04LA4**	21	7000	-
0,04	3,2	95	1,55	428,8	**BK10Z-../D04LA4**	21	7000	-
0,04	3,0	78	2,8	459,2	**BK10G06-../D04LA4**	25	7000	-
0,04	2,7	88	2,5	501,4	**BK10G06-../D04LA4**	25	7000	-
0,04	2,5	96	2,3	552,3	**BK10G06-../D04LA4**	25	7000	-
0,04	2,2	112	1,95	635,5	**BK10G06-../D04LA4**	25	7000	-
0,04	1,8	140	1,55	789,7	**BK10G06-../D04LA4**	25	7000	-
0,04	1,5	167	1,3	929,3	**BK10G06-../D04LA4**	25	7000	-
0,04	1,3	195	1,15	1112	**BK10G06-../D04LA4**	25	7000	-

Крутящий момент обозначенный (*) является максимально допустимым значением при коэффициенте эксплуатации f_B=1,0.

0,04 кВт

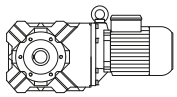

P_N	50 Гц			i	Тип	m	F_{RN}	F_{RV}
	n_2	M_2	f_B					
[кВт]	[об/мин]	[Нм]	[—]	[:1]		[кг]	[N]	[N]
0,04	1,0	255	0,86	1361	**BK10G06-../D04LA4**	25	7000	-
0,04	2,2	110	3,3	630,0	**BK20G06-../D04LA4**	34	8700	9000
0,04	1,8	138	2,6	757,0	**BK20G06-../D04LA4**	34	8700	9000
0,04	1,6	156	2,3	891,2	**BK20G06-../D04LA4**	34	8700	9000
0,04	1,3	195	1,85	1066	**BK20G06-../D04LA4**	34	8700	9000
0,04	1,1	230	1,55	1305	**BK20G06-../D04LA4**	34	8700	9000
0,04	0,95	270	1,35	1424	**BK20G06-../D04LA4**	34	8700	9000
0,04	0,85	305	1,2	1650	**BK20G06-../D04LA4**	34	8700	9000
0,04	1,7	147	3,3	810,9	**BK30G06-../D04LA4**	40	11200	12000
0,04	1,5	167	2,9	954,1	**BK30G06-../D04LA4**	40	11200	12000
0,04	1,2	210	2,3	1142	**BK30G06-../D04LA4**	40	11200	12000
0,04	1,1	230	2,1	1281	**BK30G06-../D04LA4**	40	11200	12000
0,04	0,85	305	1,6	1620	**BK30G06-../D04LA4**	40	11200	12000
0,04	0,8	325	1,5	1767	**BK30G06-../D04LA4**	40	11200	12000
0,04	0,7	375	1,3	2024	**BK30G06-../D04LA4**	40	11200	12000
0,04	0,55	480	1,0	2533	**BK30G06-../D04LA4**	40	11200	12000

0,06 кВт

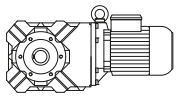

P_N	50 Гц			i	Тип	m	F_{RN}	F_{RV}
	n_2	M_2	f_B					
[кВт]	[об/мин]	[Нм]	[—]	[:1]		[кг]	[N]	[N]
0,06	63	8,1	9,9	21,54	**BK06-../D04LA4**	7,6	1150	-
0,06	52	9,9	8,1	26,36	**BK06-../D04LA4**	7,6	1230	-
0,06	41	12,5	6,4	33,33	**BK06-../D04LA4**	7,6	1320	-
0,06	35,5	14,5	5,5	38,18	**BK06-../D04LA4**	7,6	1380	-
0,06	28,5	17,8	4,5	47,78	**BK06-../D04LA4**	7,6	1500	-
0,06	25	20	3,4	54,38	**BK06-../D04LA4**	7,6	1600	-
0,06	21,5	23,5	2,7	63,33	**BK06-../D04LA4**	7,6	1700	-
0,06	11,5	42	3,3	120,3	**BK10Z-../D06LA4**	24	7000	-
0,06	9,5	50	3,3	143,2	**BK10Z-../D06LA4**	24	7000	-
0,06	6,6	71	2,8	204,7	**BK10Z-../D06LA4**	24	7000	-
0,06	5,3	88	2,3	257,9	**BK10Z-../D06LA4**	24	7000	-
0,06	4,5	103	1,8	302,4	**BK10Z-../D06LA4**	24	7000	-
0,06	3,7	125	1,3	373,4	**BK10Z-../D06LA4**	24	7000	-
0,06	3,2	143	1,05	428,8	**BK10Z-../D06LA4**	24	7000	-
0,06	3,0	129	1,7	459,2	**BK10G06-../D06LA4**	28	7000	-
0,06	2,7	144	1,55	501,4	**BK10G06-../D06LA4**	28	7000	-
0,06	2,5	157	1,4	552,3	**BK10G06-../D06LA4**	28	7000	-
0,06	2,2	180	1,2	635,5	**BK10G06-../D06LA4**	28	7000	-
0,06	1,8	220	1,0	789,7	**BK10G06-../D06LA4**	28	7000	-
0,06	1,5	265	0,83	929,3	**BK10G06-../D06LA4**	28	7000	-
0,06	4,6	100	3,1	298,2	**BK20Z-../D06LA4**	34	8700	9000
0,06	3,7	123	2,4	367,7	**BK20Z-../D06LA4**	34	8700	9000
0,06	3,2	120	3,0	429,7	**BK20G06-../D06LA4**	38	8700	9000
0,06	2,9	133	2,7	480,4	**BK20G06-../D06LA4**	38	8700	9000
0,06	2,6	149	2,4	524,5	**BK20G06-../D06LA4**	38	8700	9000
0,06	2,2	178	2,0	630,0	**BK20G06-../D06LA4**	38	8700	9000
0,06	1,8	220	1,65	757,0	**BK20G06-../D06LA4**	38	8700	9000
0,06	1,6	245	1,45	891,2	**BK20G06-../D06LA4**	38	8700	9000
0,06	1,3	305	1,2	1066	**BK20G06-../D06LA4**	38	8700	9000
0,06	1,1	360	1,0	1305	**BK20G06-../D06LA4**	38	8700	9000
0,06	3,6	128	3,1	380,7	**BK30Z-../D06LA4**	41	11200	12000
0,06	3,1	147	2,6	441,3	**BK30Z-../D06LA4**	41	11200	12000
0,06	2,4	163	3,0	567,0	**BK30G06-../D06LA4**	44	11200	12000
0,06	2,1	188	2,6	652,5	**BK30G06-../D06LA4**	44	11200	12000
0,06	1,9	210	2,3	743,0	**BK30G06-../D06LA4**	44	11200	12000
0,06	1,7	235	2,1	810,9	**BK30G06-../D06LA4**	44	11200	12000
0,06	1,5	265	1,85	954,1	**BK30G06-../D06LA4**	44	11200	12000
0,06	1,2	330	1,5	1142	**BK30G06-../D06LA4**	44	11200	12000
0,06	1,1	360	1,35	1281	**BK30G06-../D06LA4**	44	11200	12000

Крутящий момент обозначенный (*) является максимально допустимым значением при коэффициенте эксплуатации f_B=1,0.

0,06 кВт

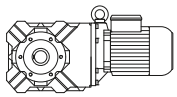

P_N	50 Гц			i	Тип	m	F_{RN}	F_{RV}
	n_2	M_2	f_B					
[кВт]	[об/мин]	[Нм]	[—]	[:1]		[кг]	[N]	[N]
0,06	0,85	475	1,05	1620	**BK30G06-../D06LA4**	44	11200	12000
0,06	1,2	290	2,9	1189	**BK40G10-../D06LA4**	68	11700	17000
0,06	0,95	380	2,2	1428	**BK40G10-../D06LA4**	68	11700	17000
0,06	0,8	465	1,85	1798	**BK40G10-../D06LA4**	68	11700	17000
0,06	0,65	580	1,45	2108	**BK40G10-../D06LA4**	68	11700	17000
0,06	0,6	640	1,35	2350	**BK40G10-../D06LA4**	68	11700	17000
0,06	0,55	700	1,2	2604	**BK40G10-../D06LA4**	68	11700	17000
0,06	1,0	370	3,1	1398	**BK50G10-../D06LA4**	96	14100	111000
0,06	0,9	415	2,8	1549	**BK50G10-../D06LA4**	96	14100	111000
0,06	0,75	510	2,3	1816	**BK50G10-../D06LA4**	96	14100	111000
0,06	0,7	550	2,1	2024	**BK50G10-../D06LA4**	96	14100	111000
0,06	0,6	630	1,85	2450	**BK50G10-../D06LA4**	96	14100	111000
0,06	0,5	760	1,5	2730	**BK50G10-../D06LA4**	96	14100	111000
0,06	0,45	850	1,35	3025	**BK50G10-../D06LA4**	96	14100	111000
0,06	0,39	960	1,2	3492	**BK50G10-../D06LA4**	96	14100	111000
0,06	0,35	1080	1,05	3870	**BK50G10-../D06LA4**	96	14100	111000
0,06	0,39	920	2,7	3533	**BK60G20-../D06LA4**	123	16600	34000
0,06	0,32	1240	2,0	4239	**BK60G20-../D06LA4**	123	16600	34000
0,06	0,27	1570	1,6	5072	**BK60G20-../D06LA4**	123	16600	34000
0,06	0,24	1830	1,35	5721	**BK60G20-../D06LA4**	123	16600	34000
0,06	0,21	2150	1,15	6565	**BK60G20-../D06LA4**	123	16600	34000
0,06	0,19	2450	1,0	7291	**BK60G20-../D06LA4**	123	16600	34000
0,06	0,21	2000	2,9	6504	**BK70G20-../D06LA4**	201	24100	50000
0,06	0,17	2650	2,2	8149	**BK70G20-../D06LA4**	201	24100	50000
0,06	0,15	3100	1,85	9351	**BK70G20-../D06LA4**	201	24100	50000

0,09 кВт

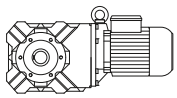

P_N	50 Гц			i	Тип	m	F_{RN}	F_{RV}
	n_2	M_2	f_B					
[кВт]	[об/мин]	[Нм]	[—]	[:1]		[кг]	[N]	[N]
0,09	89	8,7	9,2	15,29	**BK06-../D04LA4**	7,6	1020	-
0,09	75	10,3	7,8	18,00	**BK06-../D04LA4**	7,6	1080	-
0,09	63	12,2	6,6	21,54	**BK06-../D04LA4**	7,6	1150	-
0,09	52	14,8	5,4	26,36	**BK06-../D04LA4**	7,6	1230	-
0,09	41	18,8	4,3	33,33	**BK06-../D04LA4**	7,6	1320	-
0,09	35,5	21,5	3,7	38,18	**BK06-../D04LA4**	7,6	1380	-
0,09	28,5	26,5	3,0	47,78	**BK06-../D04LA4**	7,6	1500	-
0,09	25	30,5	2,2	54,38	**BK06-../D04LA4**	7,6	1600	-
0,09	21,5	35,5	1,8	63,33	**BK06-../D04LA4**	7,6	1700	-
0,09	13,5	54	2,9	102,5	**BK10-../D06LA4**	23	7000	-
0,09	11,5	63	2,2	120,3	**BK10Z-../D06LA4**	24	7000	-
0,09	9,5	75	2,2	143,2	**BK10Z-../D06LA4**	24	7000	-
0,09	8,0	89	2,2	170,6	**BK10Z-../D06LA4**	24	7000	-
0,09	6,6	106	1,9	204,7	**BK10Z-../D06LA4**	24	7000	-
0,09	5,3	132	1,5	257,9	**BK10Z-../D06LA4**	24	7000	-
0,09	4,5	154	1,2	302,4	**BK10Z-../D06LA4**	24	7000	-
0,09	3,7	188	0,88	373,4	**BK10Z-../D06LA4**	24	7000	-
0,09	3,3	186	1,2	410,8	**BK10G06-../D06LA4**	28	7000	-
0,09	3,0	205	1,05	459,2	**BK10G06-../D06LA4**	28	7000	-
0,09	2,7	225	0,98	501,4	**BK10G06-../D06LA4**	28	7000	-
0,09	2,5	245	0,9	552,3	**BK10G06-../D06LA4**	28	7000	-
0,09	6,6	106	3,1	207,5	**BK20Z-../D06LA4**	34	8700	9000
0,09	5,2	135	2,4	259,9	**BK20Z-../D06LA4**	34	8700	9000
0,09	4,6	151	2,1	298,2	**BK20Z-../D06LA4**	34	8700	9000
0,09	3,7	185	1,6	367,7	**BK20Z-../D06LA4**	34	8700	9000
0,09	3,2	192	1,9	429,7	**BK20G06-../D06LA4**	38	8700	9000
0,09	2,9	210	1,7	480,4	**BK20G06-../D06LA4**	38	8700	9000
0,09	2,6	235	1,55	524,5	**BK20G06-../D06LA4**	38	8700	9000
0,09	2,2	280	1,3	630,0	**BK20G06-../D06LA4**	38	8700	9000

Крутящий момент обозначенный (*) является максимально допустимым значением при коэффициенте эксплуатации f_B=1,0.

0,09 кВт

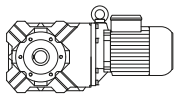

P_N	50 Гц			i	Тип	m	F_{RN}	F_{RV}
	n_2	M_2	f_B					
[кВт]	[об/мин]	[Нм]	[—]	[:1]		[кг]	[N]	[N]
0,09	1,8	345	1,05	757,0	**BK20G06-../D06LA4**	38	8700	9000
0,09	1,6	385	0,94	891,2	**BK20G06-../D06LA4**	38	8700	9000
0,09	4,4	160	2,4	308,3	**BK30Z-../D06LA4**	41	11200	12000
0,09	3,6	193	2,1	380,7	**BK30Z-../D06LA4**	41	11200	12000
0,09	3,1	220	1,75	441,3	**BK30Z-../D06LA4**	41	11200	12000
0,09	2,9	210	2,3	471,5	**BK30G06-../D06LA4**	44	11200	12000
0,09	2,4	255	1,9	567,0	**BK30G06-../D06LA4**	44	11200	12000
0,09	2,1	295	1,65	652,5	**BK30G06-../D06LA4**	44	11200	12000
0,09	1,9	325	1,5	743,0	**BK30G06-../D06LA4**	44	11200	12000
0,09	1,7	365	1,35	810,9	**BK30G06-../D06LA4**	44	11200	12000
0,09	1,5	410	1,2	954,1	**BK30G06-../D06LA4**	44	11200	12000
0,09	1,2	510	0,96	1142	**BK30G06-../D06LA4**	44	11200	12000
0,09	1,1	560	0,88	1281	**BK30G06-../D06LA4**	44	11200	12000
0,09	3,9	178	3,3	348,7	**BK40Z-../D06LA4**	64	11700	17000
0,09	3,2	210	2,7	430,0	**BK40Z-../D06LA4**	64	11700	17000
0,09	1,8	295	2,9	756,7	**BK40G10-../D06LA4**	68	11700	17000
0,09	1,7	320	2,7	838,4	**BK40G10-../D06LA4**	68	11700	17000
0,09	1,4	400	2,1	998,3	**BK40G10-../D06LA4**	68	11700	17000
0,09	1,2	475	1,8	1189	**BK40G10-../D06LA4**	68	11700	17000
0,09	0,95	610	1,4	1428	**BK40G10-../D06LA4**	68	11700	17000
0,09	0,8	730	1,15	1798	**BK40G10-../D06LA4**	68	11700	17000
0,09	1,6	350	3,3	859,8	**BK50G10-../D06LA4**	96	14100	111000
0,09	1,4	410	2,8	1024	**BK50G10-../D06LA4**	96	14100	111000
0,09	1,1	530	2,2	1230	**BK50G10-../D06LA4**	96	14100	111000
0,09	1,0	590	1,95	1398	**BK50G10-../D06LA4**	96	14100	111000
0,09	0,9	660	1,75	1549	**BK50G10-../D06LA4**	96	14100	111000
0,09	0,75	790	1,45	1816	**BK50G10-../D06LA4**	96	14100	111000
0,09	0,7	850	1,35	2024	**BK50G10-../D06LA4**	96	14100	111000
0,09	0,6	980	1,15	2450	**BK50G10-../D06LA4**	96	14100	111000
0,09	0,7	750	3,3	2010	**BK60G20-../D06LA4**	123	16600	34000
0,09	0,6	930	2,7	2371	**BK60G20-../D06LA4**	123	16600	34000
0,09	0,5	1180	2,1	2733	**BK60G20-../D06LA4**	123	16600	34000
0,09	0,45	1360	1,85	3036	**BK60G20-../D06LA4**	123	16600	34000
0,09	0,39	1650	1,5	3533	**BK60G20-../D06LA4**	123	16600	34000
0,09	0,32	2100	1,2	4239	**BK60G20-../D06LA4**	123	16600	34000
0,09	0,35	1750	3,3	3894	**BK70G20-../D06LA4**	201	24100	50000
0,09	0,3	2150	2,7	4531	**BK70G20-../D06LA4**	201	24100	50000
0,09	0,25	2700	2,1	5436	**BK70G20-../D06LA4**	201	24100	50000
0,09	0,21	3350	1,7	6504	**BK70G20-../D06LA4**	201	24100	50000
0,09	0,17	4350	1,3	8149	**BK70G20-../D06LA4**	201	24100	50000
0,09	0,15	5000	1,15	9351	**BK70G20-../D06LA4**	201	24100	50000

0,11 кВт

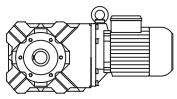

P_N	50 Гц			i	Тип	m	F_{RN}	F_{RV}
	n_2	M_2	f_B					
[кВт]	[об/мин]	[Нм]	[—]	[:1]		[кг]	[N]	[N]
0,11	116	8,3	9,6	11,67	**BK06-../D04LA4**	7,6	930	-
0,11	89	10,7	7,5	15,29	**BK06-../D04LA4**	7,6	1020	-
0,11	75	12,6	6,3	18,00	**BK06-../D04LA4**	7,6	1080	-
0,11	63	15	5,3	21,54	**BK06-../D04LA4**	7,6	1150	-
0,11	52	18,1	4,4	26,36	**BK06-../D04LA4**	7,6	1230	-
0,11	41	23	3,5	33,33	**BK06-../D04LA4**	7,6	1320	-
0,11	35,5	26,5	3,0	38,18	**BK06-../D04LA4**	7,6	1380	-
0,11	28,5	32,5	2,5	47,78	**BK06-../D04LA4**	7,6	1500	-
0,11	25	37	1,85	54,38	**BK06-../D04LA4**	7,6	1600	-
0,11	21,5	43	1,5	63,33	**BK06-../D04LA4**	7,6	1700	-
0,11	11,5	77	1,8	120,3	**BK10Z-../D04LA4**	21	7000	-
0,11	9,5	92	1,75	143,2	**BK10Z-../D04LA4**	21	7000	-
0,11	8,0	108	1,85	170,6	**BK10Z-../D04LA4**	21	7000	-

Крутящий момент обозначенный (*) является максимально допустимым значением при коэффициенте эксплуатации f_B=1,0.

0,11 кВт

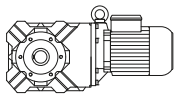

P_N	50 Гц			i	Тип	m	F_{RN}	F_{RV}
	n_2	M_2	f_B					
[кВт]	[об/мин]	[Нм]	[—]	[:1]		[кг]	[N]	[N]
0,11	6,6	130	1,55	204,7	**BK10Z-../D04LA4**	21	7000	-
0,11	5,3	162	1,25	257,9	**BK10Z-../D04LA4**	21	7000	-
0,11	4,5	189	0,97	302,4	**BK10Z-../D04LA4**	21	7000	-
0,11	4,0	191	1,15	343,2	**BK10G06-../D04LA4**	25	7000	-
0,11	3,3	230	0,96	410,8	**BK10G06-../D04LA4**	25	7000	-
0,11	3,0	255	0,86	459,2	**BK10G06-../D04LA4**	25	7000	-
0,11	2,7	220*	1,0	501,4	**BK10G06-../D04LA4**	25	7000	-
0,11	2,5	220*	1,0	552,3	**BK10G06-../D04LA4**	25	7000	-
0,11	2,2	220*	1,0	635,5	**BK10G06-../D04LA4**	25	7000	-
0,11	1,8	220*	1,0	789,7	**BK10G06-../D04LA4**	25	7000	-
0,11	1,5	220*	1,0	929,3	**BK10G06-../D04LA4**	25	7000	-
0,11	1,3	220*	1,0	1112	**BK10G06-../D04LA4**	25	7000	-
0,11	1,0	220*	1,0	1361	**BK10G06-../D04LA4**	25	7000	-
0,11	0,9	220*	1,0	1577	**BK10G06-../D04LA4**	25	7000	-
0,11	0,7	220*	1,0	1971	**BK10G06-../D04LA4**	25	7000	-
0,11	0,6	220*	1,0	2261	**BK10G06-../D04LA4**	25	7000	-
0,11	0,55	220*	1,0	2467	**BK10G06-../D04LA4**	25	7000	-
0,11	0,48	220*	1,0	2849	**BK10G06-../D04LA4**	25	7000	-
0,11	0,44	220*	1,0	3107	**BK10G06-../D04LA4**	25	7000	-
0,11	0,39	220*	1,0	3537	**BK10G06-../D04LA4**	25	7000	-
0,11	0,33	220*	1,0	4120	**BK10G06-../D04LA4**	25	7000	-
0,11	7,8	111	3,0	173,4	**BK20Z-../D04LA4**	31	8700	9000
0,11	6,6	130	2,5	207,5	**BK20Z-../D04LA4**	31	8700	9000
0,11	5,2	165	2,0	259,9	**BK20Z-../D04LA4**	31	8700	9000
0,11	4,6	184	1,7	298,2	**BK20Z-../D04LA4**	31	8700	9000
0,11	3,7	225	1,3	367,7	**BK20Z-../D04LA4**	31	8700	9000
0,11	3,2	235	1,55	429,7	**BK20G06-../D04LA4**	34	8700	9000
0,11	2,9	260	1,4	480,4	**BK20G06-../D04LA4**	34	8700	9000
0,11	2,6	295	1,2	524,5	**BK20G06-../D04LA4**	34	8700	9000
0,11	2,2	345	1,05	630,0	**BK20G06-../D04LA4**	34	8700	9000
0,11	1,8	425	0,85	757,0	**BK20G06-../D04LA4**	34	8700	9000
0,11	1,6	360*	1,0	891,2	**BK20G06-../D04LA4**	34	8700	9000
0,11	1,3	360*	1,0	1066	**BK20G06-../D04LA4**	34	8700	9000
0,11	1,1	360*	1,0	1305	**BK20G06-../D04LA4**	34	8700	9000
0,11	0,95	360*	1,0	1424	**BK20G06-../D04LA4**	34	8700	9000
0,11	0,85	360*	1,0	1650	**BK20G06-../D04LA4**	34	8700	9000
0,11	0,7	360*	1,0	2062	**BK20G06-../D04LA4**	34	8700	9000
0,11	0,6	360*	1,0	2366	**BK20G06-../D04LA4**	34	8700	9000
0,11	0,55	360*	1,0	2580	**BK20G06-../D04LA4**	34	8700	9000
0,11	0,48	360*	1,0	2831	**BK20G06-../D04LA4**	34	8700	9000
0,11	0,44	360*	1,0	3088	**BK20G06-../D04LA4**	34	8700	9000
0,11	0,39	360*	1,0	3515	**BK20G06-../D04LA4**	34	8700	9000
0,11	0,33	360*	1,0	4094	**BK20G06-../D04LA4**	34	8700	9000
0,11	2,9	260	1,9	471,5	**BK30G06-../D04LA4**	40	11200	12000
0,11	2,4	320	1,55	567,0	**BK30G06-../D04LA4**	40	11200	12000
0,11	2,1	365	1,35	652,5	**BK30G06-../D04LA4**	40	11200	12000
0,11	1,9	405	1,2	743,0	**BK30G06-../D04LA4**	40	11200	12000
0,11	1,7	450	1,1	810,9	**BK30G06-../D04LA4**	40	11200	12000
0,11	1,5	510	0,96	954,1	**BK30G06-../D04LA4**	40	11200	12000
0,11	1,2	490*	1,0	1142	**BK30G06-../D04LA4**	40	11200	12000
0,11	1,1	490*	1,0	1281	**BK30G06-../D04LA4**	40	11200	12000
0,11	0,85	490*	1,0	1620	**BK30G06-../D04LA4**	40	11200	12000
0,11	0,8	490*	1,0	1767	**BK30G06-../D04LA4**	40	11200	12000
0,11	0,7	490*	1,0	2024	**BK30G06-../D04LA4**	40	11200	12000
0,11	0,55	490*	1,0	2533	**BK30G06-../D04LA4**	40	11200	12000
0,11	0,5	490*	1,0	2738	**BK30G06-../D04LA4**	40	11200	12000
0,11	0,46	490*	1,0	2986	**BK30G06-../D04LA4**	40	11200	12000
0,11	0,4	490*	1,0	3399	**BK30G06-../D04LA4**	40	11200	12000
0,11	0,35	490*	1,0	3959	**BK30G06-../D04LA4**	40	11200	12000

Крутящий момент обозначенный (*) является максимально допустимым значением при коэффициенте эксплуатации f_B=1,0.

0,12 кВт

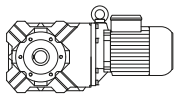

P_N	50 Гц			i	Тип	m	F_{RN}	F_{RV}
	n_2	M_2	f_B					
[кВт]	[об/мин]	[Нм]	[—]	[:1]		[кг]	[N]	[N]
0,12	120	8,7	9,2	11,67	**BK06-../DHE05LA4**	9,5	930	-
0,12	91	11,4	7,0	15,29	**BK06-../DHE05LA4**	9,5	1020	-
0,12	78	13,2	6,1	18,00	**BK06-../DHE05LA4**	9,5	1080	-
0,12	65	15,8	5,1	21,54	**BK06-../DHE05LA4**	9,5	1150	-
0,12	53	19,4	4,1	26,36	**BK06-../DHE05LA4**	9,5	1230	-
0,12	42	24,5	3,3	33,33	**BK06-../DHE05LA4**	9,5	1320	-
0,12	36,5	28	2,9	38,18	**BK06-../DHE05LA4**	9,5	1380	-
0,12	29,5	34,5	2,3	47,78	**BK06-../DHE05LA4**	9,5	1500	-
0,12	26	39	1,75	54,38	**BK06-../DHE05LA4**	9,5	1600	-
0,12	22	46	1,4	63,33	**BK06-../DHE05LA4**	9,5	1700	-
0,12	16	62	2,9	89,30	**BK10-../DHE06LA4**	23	7000	-
0,12	14	69	2,3	102,5	**BK10-../DHE06LA4**	23	7000	-
0,12	12	81	1,7	120,3	**BK10Z-../DHE06LA4**	24	7000	-
0,12	9,7	99	1,65	143,2	**BK10Z-../DHE06LA4**	24	7000	-
0,12	8,2	115	1,75	170,6	**BK10Z-../DHE06LA4**	24	7000	-
0,12	6,8	138	1,45	204,7	**BK10Z-../DHE06LA4**	24	7000	-
0,12	5,4	174	1,15	257,9	**BK10Z-../DHE06LA4**	24	7000	-
0,12	4,6	200	0,92	302,4	**BK10Z-../DHE06LA4**	24	7000	-
0,12	4,1	205	1,05	343,2	**BK10G06-../DHE06LA4**	28	7000	-
0,12	3,4	245	0,9	410,8	**BK10G06-../DHE06LA4**	28	7000	-
0,12	3,1	270	0,81	459,2	**BK10G06-../DHE06LA4**	28	7000	-
0,12	2,8	220*	1,0	501,4	**BK10G06-../DHE06LA4**	28	7000	-
0,12	2,6	220*	1,0	552,3	**BK10G06-../DHE06LA4**	28	7000	-
0,12	2,2	220*	1,0	635,5	**BK10G06-../DHE06LA4**	28	7000	-
0,12	1,8	220*	1,0	789,7	**BK10G06-../DHE06LA4**	28	7000	-
0,12	1,5	220*	1,0	929,3	**BK10G06-../DHE06LA4**	28	7000	-
0,12	1,3	220*	1,0	1112	**BK10G06-../DHE06LA4**	28	7000	-
0,12	1,1	220*	1,0	1361	**BK10G06-../DHE06LA4**	28	7000	-
0,12	0,9	220*	1,0	1577	**BK10G06-../DHE06LA4**	28	7000	-
0,12	0,75	220*	1,0	1971	**BK10G06-../DHE06LA4**	28	7000	-
0,12	0,65	220*	1,0	2261	**BK10G06-../DHE06LA4**	28	7000	-
0,12	0,6	220*	1,0	2467	**BK10G06-../DHE06LA4**	28	7000	-
0,12	0,49	220*	1,0	2849	**BK10G06-../DHE06LA4**	28	7000	-
0,12	0,45	220*	1,0	3107	**BK10G06-../DHE06LA4**	28	7000	-
0,12	0,4	220*	1,0	3537	**BK10G06-../DHE06LA4**	28	7000	-
0,12	0,34	220*	1,0	4120	**BK10G06-../DHE06LA4**	28	7000	-
0,12	9,6	100	3,3	144,5	**BK20Z-../DHE06LA4**	34	8700	9000
0,12	8,0	118	2,8	173,4	**BK20Z-../DHE06LA4**	34	8700	9000
0,12	6,7	140	2,4	207,5	**BK20Z-../DHE06LA4**	34	8700	9000
0,12	5,4	174	1,9	259,9	**BK20Z-../DHE06LA4**	34	8700	9000
0,12	4,7	197	1,6	298,2	**BK20Z-../DHE06LA4**	34	8700	9000
0,12	3,8	240	1,2	367,7	**BK20Z-../DHE06LA4**	34	8700	9000
0,12	3,3	255	1,4	429,7	**BK20G06-../DHE06LA4**	38	8700	9000
0,12	2,9	290	1,25	480,4	**BK20G06-../DHE06LA4**	38	8700	9000
0,12	2,7	310	1,15	524,5	**BK20G06-../DHE06LA4**	38	8700	9000
0,12	2,2	380	0,95	630,0	**BK20G06-../DHE06LA4**	38	8700	9000
0,12	1,9	445	0,81	757,0	**BK20G06-../DHE06LA4**	38	8700	9000
0,12	1,6	360*	1,0	891,2	**BK20G06-../DHE06LA4**	38	8700	9000
0,12	1,3	360*	1,0	1066	**BK20G06-../DHE06LA4**	38	8700	9000
0,12	1,1	360*	1,0	1305	**BK20G06-../DHE06LA4**	38	8700	9000
0,12	1,0	360*	1,0	1424	**BK20G06-../DHE06LA4**	38	8700	9000
0,12	0,85	360*	1,0	1650	**BK20G06-../DHE06LA4**	38	8700	9000
0,12	0,7	360*	1,0	2062	**BK20G06-../DHE06LA4**	38	8700	9000
0,12	0,6	360*	1,0	2366	**BK20G06-../DHE06LA4**	38	8700	9000
0,12	0,55	360*	1,0	2580	**BK20G06-../DHE06LA4**	38	8700	9000
0,12	0,49	360*	1,0	2831	**BK20G06-../DHE06LA4**	38	8700	9000
0,12	0,45	360*	1,0	3088	**BK20G06-../DHE06LA4**	38	8700	9000
0,12	0,4	360*	1,0	3515	**BK20G06-../DHE06LA4**	38	8700	9000
0,12	0,34	360*	1,0	4094	**BK20G06-../DHE06LA4**	38	8700	9000
0,12	6,4	146	3,1	216,5	**BK30Z-../DHE06LA4**	41	11200	12000
0,12	5,5	170	2,6	255,3	**BK30Z-../DHE06LA4**	41	11200	12000
0,12	4,5	205	1,9	308,3	**BK30Z-../DHE06LA4**	41	11200	12000
0,12	3,7	250	1,6	380,7	**BK30Z-../DHE06LA4**	41	11200	12000
0,12	3,2	285	1,35	441,3	**BK30Z-../DHE06LA4**	41	11200	12000
0,12	3,0	280	1,75	471,5	**BK30G06-../DHE06LA4**	44	11200	12000
0,12	2,5	335	1,45	567,0	**BK30G06-../DHE06LA4**	44	11200	12000
0,12	2,2	380	1,3	652,5	**BK30G06-../DHE06LA4**	44	11200	12000

Крутящий момент обозначенный (*) является максимально допустимым значением при коэффициенте эксплуатации f_B=1,0.

0,12 кВт

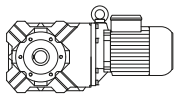

P_N	50 Гц			i	Тип	m	F_{RN}	F_{RV}
	n_2	M_2	f_B					
[кВт]	[об/мин]	[Нм]	[—]	[:1]		[кг]	[N]	[N]
0,12	1,9	445	1,1	743,0	**BK30G06-../DHE06LA4**	44	11200	12000
0,12	1,8	470	1,05	810,9	**BK30G06-../DHE06LA4**	44	11200	12000
0,12	1,5	560	0,88	954,1	**BK30G06-../DHE06LA4**	44	11200	12000
0,12	1,3	490*	1,0	1142	**BK30G06-../DHE06LA4**	44	11200	12000
0,12	1,1	490*	1,0	1281	**BK30G06-../DHE06LA4**	44	11200	12000
0,12	0,9	490*	1,0	1620	**BK30G06-../DHE06LA4**	44	11200	12000
0,12	0,8	490*	1,0	1767	**BK30G06-../DHE06LA4**	44	11200	12000
0,12	0,7	490*	1,0	2024	**BK30G06-../DHE06LA4**	44	11200	12000
0,12	0,55	490*	1,0	2738	**BK30G06-../DHE06LA4**	44	11200	12000
0,12	0,47	490*	1,0	2986	**BK30G06-../DHE06LA4**	44	11200	12000
0,12	0,41	490*	1,0	3399	**BK30G06-../DHE06LA4**	44	11200	12000
0,12	0,35	490*	1,0	3959	**BK30G06-../DHE06LA4**	44	11200	12000
0,12	4,0	230	2,5	348,7	**BK40Z-../DHE06LA4**	64	11700	17000
0,12	3,3	275	2,1	430,0	**BK40Z-../DHE06LA4**	64	11700	17000
0,12	2,6	275	3,1	540,0	**BK40G10-../DHE06LA4**	68	11700	17000
0,12	2,1	350	2,4	660,2	**BK40G10-../DHE06LA4**	68	11700	17000
0,12	1,9	395	2,2	756,7	**BK40G10-../DHE06LA4**	68	11700	17000
0,12	1,7	450	1,9	838,4	**BK40G10-../DHE06LA4**	68	11700	17000
0,12	1,4	550	1,55	998,3	**BK40G10-../DHE06LA4**	68	11700	17000
0,12	1,2	650	1,3	1189	**BK40G10-../DHE06LA4**	68	11700	17000
0,12	1,0	790	1,1	1428	**BK40G10-../DHE06LA4**	68	11700	17000
0,12	0,8	850*	1,0	1798	**BK40G10-../DHE06LA4**	68	11700	17000
0,12	0,7	850*	1,0	2108	**BK40G10-../DHE06LA4**	68	11700	17000
0,12	0,6	850*	1,0	2350	**BK40G10-../DHE06LA4**	68	11700	17000
0,12	0,55	850*	1,0	2604	**BK40G10-../DHE06LA4**	68	11700	17000
0,12	0,46	850*	1,0	3077	**BK40G10-../DHE06LA4**	68	11700	17000
0,12	0,41	850*	1,0	3429	**BK40G10-../DHE06LA4**	68	11700	17000
0,12	0,37	850*	1,0	3800	**BK40G10-../DHE06LA4**	68	11700	17000
0,12	0,32	850*	1,0	4363	**BK40G10-../DHE06LA4**	68	11700	17000
0,12	3,4	265	3,2	414,8	**BK50Z-../DHE06LA4**	92	14100	26000
0,12	2,2	345	3,3	651,7	**BK50G10-../DHE06LA4**	96	14100	111000
0,12	2,0	385	3,0	722,2	**BK50G10-../DHE06LA4**	96	14100	111000
0,12	1,7	460	2,5	859,8	**BK50G10-../DHE06LA4**	96	14100	111000
0,12	1,4	560	2,1	1024	**BK50G10-../DHE06LA4**	96	14100	111000
0,12	1,2	670	1,7	1230	**BK50G10-../DHE06LA4**	96	14100	111000
0,12	1,0	800	1,45	1398	**BK50G10-../DHE06LA4**	96	14100	111000
0,12	0,9	890	1,3	1549	**BK50G10-../DHE06LA4**	96	14100	111000
0,12	0,8	1010	1,15	1816	**BK50G10-../DHE06LA4**	96	14100	111000
0,12	0,7	1150*	1,0	2024	**BK50G10-../DHE06LA4**	96	14100	111000
0,12	0,6	1150*	1,0	2450	**BK50G10-../DHE06LA4**	96	14100	111000
0,12	0,55	1150*	1,0	2730	**BK50G10-../DHE06LA4**	96	14100	111000
0,12	0,46	1150*	1,0	3025	**BK50G10-../DHE06LA4**	96	14100	111000
0,12	0,4	1150*	1,0	3492	**BK50G10-../DHE06LA4**	96	14100	111000
0,12	0,36	1150*	1,0	3870	**BK50G10-../DHE06LA4**	96	14100	111000
0,12	0,32	1150*	1,0	4443	**BK50G10-../DHE06LA4**	96	14100	111000
0,12	0,9	860	2,9	1618	**BK60G20-../DHE06LA4**	123	16600	34000
0,12	0,8	970	2,6	1810	**BK60G20-../DHE06LA4**	123	16600	34000
0,12	0,7	1160	2,2	2010	**BK60G20-../DHE06LA4**	123	16600	34000
0,12	0,6	1400	1,8	2371	**BK60G20-../DHE06LA4**	123	16600	34000
0,12	0,55	1540	1,6	2733	**BK60G20-../DHE06LA4**	123	16600	34000
0,12	0,46	1940	1,3	3036	**BK60G20-../DHE06LA4**	123	16600	34000
0,12	0,4	2300	1,1	3533	**BK60G20-../DHE06LA4**	123	16600	34000
0,12	0,33	2500*	1,0	4239	**BK60G20-../DHE06LA4**	123	16600	34000
0,12	0,28	2500*	1,0	5072	**BK60G20-../DHE06LA4**	123	16600	34000
0,12	0,25	2500*	1,0	5721	**BK60G20-../DHE06LA4**	123	16600	34000
0,12	0,22	2500*	1,0	6565	**BK60G20-../DHE06LA4**	123	16600	34000
0,12	0,19	2500*	1,0	7291	**BK60G20-../DHE06LA4**	123	16600	34000
0,12	0,18	2500*	1,0	8093	**BK60G20-../DHE06LA4**	123	16600	34000
0,12	0,16	2500*	1,0	8990	**BK60G20-../DHE06LA4**	123	16600	34000
0,12	0,46	1840	3,1	3041	**BK70G20-../DHE06LA4**	201	24100	50000
0,12	0,4	2150	2,7	3505	**BK70G20-../DHE06LA4**	201	24100	50000
0,12	0,36	2450	2,3	3894	**BK70G20-../DHE06LA4**	201	24100	50000
0,12	0,31	2950	1,95	4531	**BK70G20-../DHE06LA4**	201	24100	50000
0,12	0,26	3700	1,55	5436	**BK70G20-../DHE06LA4**	201	24100	50000
0,12	0,22	4500	1,25	6504	**BK70G20-../DHE06LA4**	201	24100	50000
0,12	0,17	5700*	1,0	8149	**BK70G20-../DHE06LA4**	201	24100	50000

Крутящий момент обозначенный (*) является максимально допустимым значением при коэффициенте эксплуатации f_B=1,0.

0,12 кВт

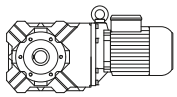

P_N	50 Гц			i	Тип	m	F_{RN}	F_{RV}
	n_2	M_2	f_B					
[кВт]	[об/мин]	[Нм]	[—]	[:1]		[кг]	[N]	[N]
0,12	0,15	5700*	1,0	9351	**BK70G20-../DHE06LA4**	201	24100	50000

0,18 кВт

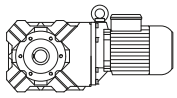

P_N	50 Гц			i	Тип	m	F_{RN}	F_{RV}
	n_2	M_2	f_B					
[кВт]	[об/мин]	[Нм]	[—]	[:1]		[кг]	[N]	[N]
0,18	142	11,1	7,2	9,71	**BK06-../DHE05LA4**	9,5	880	-
0,18	118	13,4	6,0	11,67	**BK06-../DHE05LA4**	9,5	930	-
0,18	90	17,3	4,6	15,29	**BK06-../DHE05LA4**	9,5	1020	-
0,18	77	20	4,0	18,00	**BK06-../DHE05LA4**	9,5	1080	-
0,18	64	24	3,3	21,54	**BK06-../DHE05LA4**	9,5	1150	-
0,18	53	29	2,8	26,36	**BK06-../DHE05LA4**	9,5	1230	-
0,18	41,5	37	2,2	33,33	**BK06-../DHE05LA4**	9,5	1320	-
0,18	36,5	42	1,9	38,18	**BK06-../DHE05LA4**	9,5	1380	-
0,18	29	52	1,55	47,78	**BK06-../DHE05LA4**	9,5	1500	-
0,18	25,5	59	1,15	54,38	**BK06-../DHE05LA4**	9,5	1600	-
0,18	22	69	0,92	63,33	**BK06-../DHE05LA4**	9,5	1700	-
0,18	22,5	67	3,0	61,68	**BK10-../DHE06LA4**	23	7000	-
0,18	19	79	2,5	72,31	**BK10-../DHE06LA4**	23	7000	-
0,18	15,5	96	1,85	89,30	**BK10-../DHE06LA4**	23	7000	-
0,18	13,5	108	1,45	102,5	**BK10-../DHE06LA4**	23	7000	-
0,18	11,5	127	1,1	120,3	**BK10Z-../DHE06LA4**	24	7000	-
0,18	9,6	150	1,1	143,2	**BK10Z-../DHE06LA4**	24	7000	-
0,18	8,1	176	1,15	170,6	**BK10Z-../DHE06LA4**	24	7000	-
0,18	6,7	210	0,95	204,7	**BK10Z-../DHE06LA4**	24	7000	-
0,18	13	113	2,8	108,6	**BK20-../DHE06LA4**	33	8700	9000
0,18	11,5	127	2,6	124,2	**BK20Z-../DHE06LA4**	34	8700	9000
0,18	9,5	151	2,2	144,5	**BK20Z-../DHE06LA4**	34	8700	9000
0,18	8,0	178	1,85	173,4	**BK20Z-../DHE06LA4**	34	8700	9000
0,18	6,7	210	1,55	207,5	**BK20Z-../DHE06LA4**	34	8700	9000
0,18	5,3	265	1,25	259,9	**BK20Z-../DHE06LA4**	34	8700	9000
0,18	4,6	300	1,05	298,2	**BK20Z-../DHE06LA4**	34	8700	9000
0,18	3,8	360	0,81	367,7	**BK20Z-../DHE06LA4**	34	8700	9000
0,18	3,2	405	0,89	429,7	**BK20G06-../DHE06LA4**	38	8700	9000
0,18	2,9	445	0,81	480,4	**BK20G06-../DHE06LA4**	38	8700	9000
0,18	9,5	151	3,0	145,1	**BK30Z-../DHE06LA4**	41	11200	12000
0,18	7,5	190	2,4	184,8	**BK30Z-../DHE06LA4**	41	11200	12000
0,18	6,4	220	2,0	216,5	**BK30Z-../DHE06LA4**	41	11200	12000
0,18	5,4	260	1,75	255,3	**BK30Z-../DHE06LA4**	41	11200	12000
0,18	4,5	310	1,25	308,3	**BK30Z-../DHE06LA4**	41	11200	12000
0,18	3,6	385	1,05	380,7	**BK30Z-../DHE06LA4**	41	11200	12000
0,18	3,2	425	0,9	441,3	**BK30Z-../DHE06LA4**	41	11200	12000
0,18	3,0	430	1,15	471,5	**BK30G06-../DHE06LA4**	44	11200	12000
0,18	2,5	510	0,96	567,0	**BK30G06-../DHE06LA4**	44	11200	12000
0,18	2,1	610	0,8	652,5	**BK30G06-../DHE06LA4**	44	11200	12000
0,18	5,6	245	3,2	246,6	**BK40Z-../DHE06LA4**	64	11700	17000
0,18	4,8	290	2,4	289,8	**BK40Z-../DHE06LA4**	64	11700	17000
0,18	4,0	345	1,7	348,7	**BK40Z-../DHE06LA4**	64	11700	17000
0,18	3,2	425	1,35	430,0	**BK40Z-../DHE06LA4**	64	11700	17000
0,18	2,9	405	2,1	487,3	**BK40G10-../DHE06LA4**	68	11700	17000
0,18	2,6	450	1,9	540,0	**BK40G10-../DHE06LA4**	68	11700	17000
0,18	2,1	560	1,5	660,2	**BK40G10-../DHE06LA4**	68	11700	17000
0,18	1,9	630	1,35	756,7	**BK40G10-../DHE06LA4**	68	11700	17000
0,18	1,7	710	1,2	838,4	**BK40G10-../DHE06LA4**	68	11700	17000
0,18	1,4	870	0,98	998,3	**BK40G10-../DHE06LA4**	68	11700	17000
0,18	1,2	1020	0,83	1189	**BK40G10-../DHE06LA4**	68	11700	17000
0,18	4,2	330	3,1	328,2	**BK50Z-../DHE06LA4**	92	14100	26000
0,18	3,4	400	2,1	414,8	**BK50Z-../DHE06LA4**	92	14100	26000
0,18	3,0	395	2,9	465,1	**BK50G10-../DHE06LA4**	96	14100	111000
0,18	2,7	440	2,6	513,4	**BK50G10-../DHE06LA4**	96	14100	111000

Крутящий момент обозначенный (*) является максимально допустимым значением при коэффициенте эксплуатации f_B=1,0.

0,18 кВт

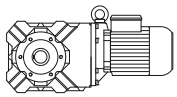

P_N	50 Гц			i	Тип	m	F_{RN}	F_{RV}
	n_2	M_2	f_B					
[кВт]	[об/мин]	[Нм]	[—]	[:1]		[кг]	[N]	[N]
0,18	2,5	480	2,4	568,6	**BK50G10-../DHE06LA4**	96	14100	111000
0,18	2,2	550	2,1	651,7	**BK50G10-../DHE06LA4**	96	14100	111000
0,18	1,9	640	1,8	722,2	**BK50G10-../DHE06LA4**	96	14100	111000
0,18	1,6	760	1,5	859,8	**BK50G10-../DHE06LA4**	96	14100	111000
0,18	1,4	880	1,3	1024	**BK50G10-../DHE06LA4**	96	14100	111000
0,18	1,2	1030	1,1	1230	**BK50G10-../DHE06LA4**	96	14100	111000
0,18	1,0	1240	0,93	1398	**BK50G10-../DHE06LA4**	96	14100	111000
0,18	1,4	920	2,7	1016	**BK60G20-../DHE06LA4**	123	16600	34000
0,18	1,1	1220	2,0	1322	**BK60G20-../DHE06LA4**	123	16600	34000
0,18	0,85	1610	1,55	1618	**BK60G20-../DHE06LA4**	123	16600	34000
0,18	0,8	1690	1,5	1810	**BK60G20-../DHE06LA4**	123	16600	34000
0,18	0,7	1980	1,25	2010	**BK60G20-../DHE06LA4**	123	16600	34000
0,18	0,6	2350	1,05	2371	**BK60G20-../DHE06LA4**	123	16600	34000
0,18	0,7	1940	2,9	2040	**BK70G20-../DHE06LA4**	201	24100	50000
0,18	0,55	2500	2,3	2578	**BK70G20-../DHE06LA4**	201	24100	50000
0,18	0,46	3050	1,85	3041	**BK70G20-../DHE06LA4**	201	24100	50000
0,18	0,4	3600	1,6	3505	**BK70G20-../DHE06LA4**	201	24100	50000
0,18	0,36	4050	1,4	3894	**BK70G20-../DHE06LA4**	201	24100	50000
0,18	0,31	4800	1,2	4531	**BK70G20-../DHE06LA4**	201	24100	50000

0,25 кВт

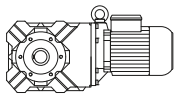

P_N	50 Гц			i	Тип	m	F_{RN}	F_{RV}
	n_2	M_2	f_B					
[кВт]	[об/мин]	[Нм]	[—]	[:1]		[кг]	[N]	[N]
0,25	142	15,4	5,2	9,71	**BK06-../DHE07LA4**	14	880	-
0,25	118	18,6	4,3	11,67	**BK06-../DHE07LA4**	14	930	-
0,25	90	24	3,3	15,29	**BK06-../DHE07LA4**	14	1020	-
0,25	77	27,5	2,9	18,00	**BK06-../DHE07LA4**	14	1080	-
0,25	64	33,5	2,4	21,54	**BK06-../DHE07LA4**	14	1150	-
0,25	53	40,5	2,0	26,36	**BK06-../DHE07LA4**	14	1230	-
0,25	41,5	51	1,55	33,33	**BK06-../DHE07LA4**	14	1320	-
0,25	36,5	58	1,4	38,18	**BK06-../DHE07LA4**	14	1380	-
0,25	29	73	1,1	47,78	**BK06-../DHE07LA4**	14	1500	-
0,25	25,5	83	0,82	54,38	**BK06-../DHE07LA4**	14	1600	-
0,25	34	63	3,2	40,79	**BK10-../DHE07LA4**	26	6000	-
0,25	28,5	74	2,7	48,96	**BK10-../DHE07LA4**	26	6400	-
0,25	22,5	94	2,1	61,68	**BK10-../DHE07LA4**	26	7000	-
0,25	19,5	107	1,85	72,31	**BK10-../DHE07LA4**	26	7000	-
0,25	15,5	134	1,35	89,30	**BK10-../DHE07LA4**	26	7000	-
0,25	13,5	150	1,05	102,5	**BK10-../DHE07LA4**	26	7000	-
0,25	9,7	205	0,8	143,2	**BK10Z-../DHE07LA4**	27	7000	-
0,25	8,1	240	0,83	170,6	**BK10Z-../DHE07LA4**	27	7000	-
0,25	18	116	2,8	76,79	**BK20-../DHE07LA4**	35	7500	9000
0,25	16	129	2,6	88,12	**BK20-../DHE07LA4**	35	8000	9000
0,25	13	157	2,0	108,6	**BK20-../DHE07LA4**	35	8700	9000
0,25	11,5	176	1,9	124,2	**BK20Z-../DHE07LA4**	37	8700	9000
0,25	9,6	205	1,6	144,5	**BK20Z-../DHE07LA4**	37	8700	9000
0,25	8,0	245	1,35	173,4	**BK20Z-../DHE07LA4**	37	8700	9000
0,25	6,7	290	1,15	207,5	**BK20Z-../DHE07LA4**	37	8700	9000
0,25	5,3	365	0,9	259,9	**BK20Z-../DHE07LA4**	37	8700	9000
0,25	13,5	150	3,0	102,4	**BK30-../DHE07LA4**	41	11200	12000
0,25	11,5	176	2,6	123,9	**BK30Z-../DHE07LA4**	44	11200	12000
0,25	9,5	210	2,1	145,1	**BK30Z-../DHE07LA4**	44	11200	12000
0,25	7,5	260	1,75	184,8	**BK30Z-../DHE07LA4**	44	11200	12000
0,25	6,4	305	1,5	216,5	**BK30Z-../DHE07LA4**	44	11200	12000
0,25	5,4	360	1,25	255,3	**BK30Z-../DHE07LA4**	44	11200	12000
0,25	4,5	435	0,89	308,3	**BK30Z-../DHE07LA4**	44	11200	12000
0,25	3,0	610	0,8	471,5	**BK30G06-../DHE07LA4**	46	11200	12000
0,25	8,2	240	3,3	169,0	**BK40Z-../DHE07LA4**	66	11700	17000

Крутящий момент обозначенный (*) является максимально допустимым значением при коэффициенте эксплуатации f_B=1,0.

0,25 кВт

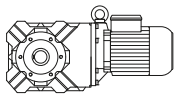

P_N	50 Гц			i	Тип	m	F_{RN}	F_{RV}
	n_2	M_2	f_B					
[кВт]	[об/мин]	[Нм]	[—]	[:1]		[кг]	[N]	[N]
0,25	6,6	295	2,6	211,5	**BK40Z-../DHE07LA4**	66	11700	17000
0,25	5,6	345	2,3	246,6	**BK40Z-../DHE07LA4**	66	11700	17000
0,25	4,8	400	1,7	289,8	**BK40Z-../DHE07LA4**	66	11700	17000
0,25	4,0	480	1,2	348,7	**BK40Z-../DHE07LA4**	66	11700	17000
0,25	3,2	590	0,97	430,0	**BK40Z-../DHE07LA4**	66	11700	17000
0,25	2,9	580	1,45	487,3	**BK40G10-../DHE07LA4**	71	11700	17000
0,25	2,6	650	1,3	540,0	**BK40G10-../DHE07LA4**	71	11700	17000
0,25	2,1	810	1,05	660,2	**BK40G10-../DHE07LA4**	71	11700	17000
0,25	1,9	900	0,94	756,7	**BK40G10-../DHE07LA4**	71	11700	17000
0,25	1,7	1010	0,84	838,4	**BK40G10-../DHE07LA4**	71	11700	17000
0,25	5,2	370	2,8	264,5	**BK50Z-../DHE07LA4**	95	14100	26000
0,25	4,2	460	2,2	328,2	**BK50Z-../DHE07LA4**	95	14100	26000
0,25	3,4	560	1,5	414,8	**BK50Z-../DHE07LA4**	95	14100	26000
0,25	3,0	570	2,0	465,1	**BK50G10-../DHE07LA4**	99	14100	111000
0,25	2,7	630	1,85	513,4	**BK50G10-../DHE07LA4**	99	14100	111000
0,25	2,5	690	1,65	568,6	**BK50G10-../DHE07LA4**	99	14100	111000
0,25	2,2	780	1,45	651,7	**BK50G10-../DHE07LA4**	99	14100	111000
0,25	2,0	870	1,3	722,2	**BK50G10-../DHE07LA4**	99	14100	111000
0,25	1,6	1090	1,05	859,8	**BK50G10-../DHE07LA4**	99	14100	111000
0,25	1,4	1250	0,92	1024	**BK50G10-../DHE07LA4**	99	14100	111000
0,25	2,3	770	3,2	621,5	**BK60G20-../DHE07LA4**	125	16600	34000
0,25	1,9	940	2,7	752,1	**BK60G20-../DHE07LA4**	125	16600	34000
0,25	1,6	1150	2,2	887,8	**BK60G20-../DHE07LA4**	125	16600	34000
0,25	1,4	1400	1,8	1016	**BK60G20-../DHE07LA4**	125	16600	34000
0,25	1,1	1830	1,35	1322	**BK60G20-../DHE07LA4**	125	16600	34000
0,25	0,85	2350	1,05	1618	**BK60G20-../DHE07LA4**	125	16600	34000
0,25	1,1	1790	3,2	1280	**BK70G20-../DHE07LA4**	204	24100	50000
0,25	0,95	2050	2,8	1457	**BK70G20-../DHE07LA4**	204	24100	50000
0,25	0,85	2350	2,4	1696	**BK70G20-../DHE07LA4**	204	24100	50000
0,25	0,7	2850	2,0	2040	**BK70G20-../DHE07LA4**	204	24100	50000
0,25	0,55	3700	1,55	2578	**BK70G20-../DHE07LA4**	204	24100	50000
0,25	0,46	4500	1,25	3041	**BK70G20-../DHE07LA4**	204	24100	50000
0,25	0,4	5200	1,1	3505	**BK70G20-../DHE07LA4**	204	24100	50000

0,3 кВт

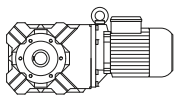

P_N	50 Гц			i	Тип	m	F_{RN}	F_{RV}
	n_2	M_2	f_B					
[кВт]	[об/мин]	[Нм]	[—]	[:1]		[кг]	[N]	[N]
0,3	141	18,6	4,3	9,71	**BK06-../DHE07LA4**	14	880	-
0,3	117	22,5	3,6	11,67	**BK06-../DHE07LA4**	14	930	-
0,3	89	29	2,8	15,29	**BK06-../DHE07LA4**	14	1020	-
0,3	76	33,5	2,4	18,00	**BK06-../DHE07LA4**	14	1080	-
0,3	64	40	2,0	21,54	**BK06-../DHE07LA4**	14	1150	-
0,3	52	49,5	1,6	26,36	**BK06-../DHE07LA4**	14	1230	-
0,3	41	62	1,3	33,33	**BK06-../DHE07LA4**	14	1320	-
0,3	36	71	1,15	38,18	**BK06-../DHE07LA4**	14	1380	-
0,3	28,5	89	0,9	47,78	**BK06-../DHE07LA4**	14	1500	-
0,3	40	64	3,1	34,25	**BK10-../DHE07LA4**	26	5600	-
0,3	33,5	76	2,6	40,79	**BK10-../DHE07LA4**	26	6000	-
0,3	28	91	2,2	48,96	**BK10-../DHE07LA4**	26	6400	-
0,3	22,5	113	1,75	61,68	**BK10-../DHE07LA4**	26	7000	-
0,3	19	132	1,5	72,31	**BK10-../DHE07LA4**	26	7000	-
0,3	15,5	160	1,1	89,30	**BK10-../DHE07LA4**	26	7000	-
0,3	13,5	180	0,87	102,5	**BK10-../DHE07LA4**	26	7000	-
0,3	22,5	113	2,9	61,30	**BK20-../DHE07LA4**	35	6500	9000
0,3	18	140	2,4	76,79	**BK20-../DHE07LA4**	35	7500	9000
0,3	15,5	160	2,1	88,12	**BK20-../DHE07LA4**	35	8000	9000
0,3	13	189	1,65	108,6	**BK20-../DHE07LA4**	35	8700	9000
0,3	11	220	1,5	124,2	**BK20Z-../DHE07LA4**	37	8700	9000
0,3	9,5	250	1,3	144,5	**BK20Z-../DHE07LA4**	37	8700	9000

Крутящий момент обозначенный (*) является максимально допустимым значением при коэффициенте эксплуатации f_B=1,0.

0,3 кВт

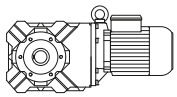

P_N	50 Гц			i	Тип	m	F_{RN}	F_{RV}
	n_2	M_2	f_B					
[кВт]	[об/мин]	[Нм]	[—]	[:1]		[кг]	[N]	[N]
0,3	7,9	300	1,1	173,4	**BK20Z-../DHE07LA4**	37	8700	9000
0,3	6,6	355	0,93	207,5	**BK20Z-../DHE07LA4**	37	8700	9000
0,3	15,5	158	2,8	88,38	**BK30-../DHE07LA4**	41	10600	12000
0,3	13,5	180	2,5	102,4	**BK30-../DHE07LA4**	41	11200	12000
0,3	11	220	2,0	123,9	**BK30Z-../DHE07LA4**	44	11200	12000
0,3	9,4	255	1,75	145,1	**BK30Z-../DHE07LA4**	44	11200	12000
0,3	7,4	320	1,4	184,8	**BK30Z-../DHE07LA4**	44	11200	12000
0,3	6,3	370	1,2	216,5	**BK30Z-../DHE07LA4**	44	11200	12000
0,3	5,4	435	1,05	255,3	**BK30Z-../DHE07LA4**	44	11200	12000
0,3	9,6	250	3,1	143,0	**BK40Z-../DHE07LA4**	66	11700	17000
0,3	8,1	290	2,7	169,0	**BK40Z-../DHE07LA4**	66	11700	17000
0,3	6,5	360	2,2	211,5	**BK40Z-../DHE07LA4**	66	11700	17000
0,3	5,6	410	1,9	246,6	**BK40Z-../DHE07LA4**	66	11700	17000
0,3	4,7	490	1,4	289,8	**BK40Z-../DHE07LA4**	66	11700	17000
0,3	4,0	580	1,0	348,7	**BK40Z-../DHE07LA4**	66	11700	17000
0,3	3,2	710	0,81	430,0	**BK40Z-../DHE07LA4**	66	11700	17000
0,3	2,8	740	1,15	487,3	**BK40G10-../DHE07LA4**	71	11700	17000
0,3	2,6	800	1,05	540,0	**BK40G10-../DHE07LA4**	71	11700	17000
0,3	2,1	990	0,86	660,2	**BK40G10-../DHE07LA4**	71	11700	17000
0,3	6,6	355	3,0	206,8	**BK50Z-../DHE07LA4**	95	14100	26000
0,3	5,2	445	2,4	264,5	**BK50Z-../DHE07LA4**	95	14100	26000
0,3	4,2	550	1,85	328,2	**BK50Z-../DHE07LA4**	95	14100	26000
0,3	3,3	690	1,2	414,8	**BK50Z-../DHE07LA4**	95	14100	26000
0,3	3,0	700	1,65	465,1	**BK50G10-../DHE07LA4**	99	14100	111000
0,3	2,7	770	1,5	513,4	**BK50G10-../DHE07LA4**	99	14100	111000
0,3	2,4	870	1,3	568,6	**BK50G10-../DHE07LA4**	99	14100	111000
0,3	2,1	1000	1,15	651,7	**BK50G10-../DHE07LA4**	99	14100	111000
0,3	1,9	1110	1,05	722,2	**BK50G10-../DHE07LA4**	99	14100	111000
0,3	1,6	1320	0,87	859,8	**BK50G10-../DHE07LA4**	99	14100	111000
0,3	2,2	1040	2,4	621,5	**BK60G20-../DHE07LA4**	125	16600	34000
0,3	1,9	1190	2,1	752,1	**BK60G20-../DHE07LA4**	125	16600	34000
0,3	1,6	1450	1,7	887,8	**BK60G20-../DHE07LA4**	125	16600	34000
0,3	1,4	1740	1,45	1016	**BK60G20-../DHE07LA4**	125	16600	34000
0,3	1,1	2250	1,1	1322	**BK60G20-../DHE07LA4**	125	16600	34000
0,3	1,2	1950	2,9	1139	**BK70G20-../DHE07LA4**	204	24100	50000
0,3	1,1	2200	2,6	1280	**BK70G20-../DHE07LA4**	204	24100	50000
0,3	0,95	2550	2,2	1457	**BK70G20-../DHE07LA4**	204	24100	50000
0,3	0,85	2900	1,95	1696	**BK70G20-../DHE07LA4**	204	24100	50000
0,3	0,7	3550	1,6	2040	**BK70G20-../DHE07LA4**	204	24100	50000
0,3	0,55	4600	1,25	2578	**BK70G20-../DHE07LA4**	204	24100	50000

0,37 кВт

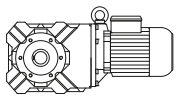

P_N	50 Гц			i	Тип	m	F_{RN}	F_{RV}
	n_2	M_2	f_B					
[кВт]	[об/мин]	[Нм]	[—]	[:1]		[кг]	[N]	[N]
0,37	198	16,4	4,5	7,25	**BK06-../DHE08MA4**	15	800	-
0,37	148	21,5	3,7	9,71	**BK06-../DHE08MA4**	15	880	-
0,37	123	26	3,1	11,67	**BK06-../DHE08MA4**	15	930	-
0,37	94	34	2,4	15,29	**BK06-../DHE08MA4**	15	1020	-
0,37	80	39,5	2,0	18,00	**BK06-../DHE08MA4**	15	1080	-
0,37	67	47	1,7	21,54	**BK06-../DHE08MA4**	15	1150	-
0,37	55	57	1,4	26,36	**BK06-../DHE08MA4**	15	1230	-
0,37	43	73	1,1	33,33	**BK06-../DHE08MA4**	15	1320	-
0,37	37,5	84	0,95	38,18	**BK06-../DHE08MA4**	15	1380	-
0,37	50	63	3,2	28,76	**BK10-../DHE08MA4**	27	5200	-
0,37	42	75	2,7	34,25	**BK10-../DHE08MA4**	27	5600	-
0,37	35,5	89	2,2	40,79	**BK10-../DHE08MA4**	27	6000	-
0,37	29,5	106	1,9	48,96	**BK10-../DHE08MA4**	27	6400	-
0,37	23,5	133	1,5	61,68	**BK10-../DHE08MA4**	27	7000	-

Крутящий момент обозначенный (*) является максимально допустимым значением при коэффициенте эксплуатации f_B=1,0.

0,37 кВт

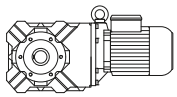

P_N	50 Гц			i	Тип	m	F_{RN}	F_{RV}
	n_2	M_2	f_B					
[кВт]	[об/мин]	[Нм]	[—]	[:1]		[кг]	[N]	[N]
0,37	20	155	1,3	72,31	**BK10-../DHE08MA4**	27	7000	-
0,37	16,5	186	0,96	89,30	**BK10-../DHE08MA4**	27	7000	-
0,37	28	112	2,9	51,22	**BK20-../DHE08MA4**	36	6300	9000
0,37	23,5	133	2,5	61,30	**BK20-../DHE08MA4**	36	6500	9000
0,37	19	163	2,0	76,79	**BK20-../DHE08MA4**	36	7500	9000
0,37	16,5	186	1,75	88,12	**BK20-../DHE08MA4**	36	8000	9000
0,37	13,5	225	1,4	108,6	**BK20-../DHE08MA4**	36	8700	9000
0,37	12	250	1,3	124,2	**BK20Z-../DHE08MA4**	38	8700	9000
0,37	9,9	295	1,1	144,5	**BK20Z-../DHE08MA4**	38	8700	9000
0,37	8,3	350	0,94	173,4	**BK20Z-../DHE08MA4**	38	8700	9000
0,37	6,9	415	0,8	207,5	**BK20Z-../DHE08MA4**	38	8700	9000
0,37	20	153	2,9	71,56	**BK30-../DHE08MA4**	42	9700	12000
0,37	16,5	184	2,4	88,38	**BK30-../DHE08MA4**	42	10600	12000
0,37	14	210	2,1	102,4	**BK30-../DHE08MA4**	42	11200	12000
0,37	12	250	1,8	123,9	**BK30Z-../DHE08MA4**	45	11200	12000
0,37	9,9	295	1,55	145,1	**BK30Z-../DHE08MA4**	45	11200	12000
0,37	7,8	375	1,2	184,8	**BK30Z-../DHE08MA4**	45	11200	12000
0,37	6,7	430	1,05	216,5	**BK30Z-../DHE08MA4**	45	11200	12000
0,37	5,7	500	0,9	255,3	**BK30Z-../DHE08MA4**	45	11200	12000
0,37	12,5	240	3,3	118,2	**BK40Z-../DHE08MA4**	67	11700	17000
0,37	10	295	2,6	143,0	**BK40Z-../DHE08MA4**	67	11700	17000
0,37	8,5	345	2,3	169,0	**BK40Z-../DHE08MA4**	67	11700	17000
0,37	6,8	425	1,85	211,5	**BK40Z-../DHE08MA4**	67	11700	17000
0,37	5,8	490	1,6	246,6	**BK40Z-../DHE08MA4**	67	11700	17000
0,37	5,0	570	1,2	289,8	**BK40Z-../DHE08MA4**	67	11700	17000
0,37	4,2	680	0,85	348,7	**BK40Z-../DHE08MA4**	67	11700	17000
0,37	3,0	870	0,98	487,3	**BK40G10-../DHE08MA4**	72	11700	17000
0,37	2,7	960	0,89	540,0	**BK40G10-../DHE08MA4**	72	11700	17000
0,37	7,0	410	2,6	206,8	**BK50Z-../DHE08MA4**	96	14100	26000
0,37	5,5	520	2,0	264,5	**BK50Z-../DHE08MA4**	96	14100	26000
0,37	4,4	650	1,55	328,2	**BK50Z-../DHE08MA4**	96	14100	26000
0,37	3,5	800	1,05	414,8	**BK50Z-../DHE08MA4**	96	14100	26000
0,37	3,1	840	1,35	465,1	**BK50G10-../DHE08MA4**	100	14100	111000
0,37	2,8	930	1,25	513,4	**BK50G10-../DHE08MA4**	100	14100	111000
0,37	2,6	1010	1,15	568,6	**BK50G10-../DHE08MA4**	100	14100	111000
0,37	2,2	1190	0,97	651,7	**BK50G10-../DHE08MA4**	100	14100	111000
0,37	2,0	1310	0,88	722,2	**BK50G10-../DHE08MA4**	100	14100	111000
0,37	4,6	760	3,0	317,7	**BK60Z-../DHE08MA4**	119	16600	34000
0,37	4,1	860	2,7	355,5	**BK60Z-../DHE08MA4**	119	16600	34000
0,37	3,5	1000	2,3	411,5	**BK60Z-../DHE08MA4**	119	16600	34000
0,37	3,2	1100	2,1	460,4	**BK60Z-../DHE08MA4**	119	16600	34000
0,37	2,9	1210	1,9	498,0	**BK60Z-../DHE08MA4**	119	16600	34000
0,37	2,6	1350	1,7	557,2	**BK60Z-../DHE08MA4**	119	16600	34000
0,37	2,4	1210	2,1	621,5	**BK60G20-../DHE08MA4**	126	16600	34000
0,37	2,0	1450	1,7	752,1	**BK60G20-../DHE08MA4**	126	16600	34000
0,37	1,7	1740	1,45	887,8	**BK60G20-../DHE08MA4**	126	16600	34000
0,37	1,5	2050	1,2	1016	**BK60G20-../DHE08MA4**	126	16600	34000
0,37	1,1	2850	0,88	1322	**BK60G20-../DHE08MA4**	126	16600	34000
0,37	2,0	1760	3,0	733,6	**BK70Z-../DHE08MA4**	207	24100	50000
0,37	1,7	1720	3,3	847,7	**BK70G20-../DHE08MA4**	205	24100	50000
0,37	1,5	1950	2,9	964,6	**BK70G20-../DHE08MA4**	205	24100	50000
0,37	1,3	2250	2,5	1139	**BK70G20-../DHE08MA4**	205	24100	50000
0,37	1,2	2550	2,2	1280	**BK70G20-../DHE08MA4**	205	24100	50000
0,37	1,0	3100	1,85	1457	**BK70G20-../DHE08MA4**	205	24100	50000
0,37	0,85	3700	1,55	1696	**BK70G20-../DHE08MA4**	205	24100	50000
0,37	0,75	4150	1,35	2040	**BK70G20-../DHE08MA4**	205	24100	50000
0,37	0,6	5200	1,1	2578	**BK70G20-../DHE08MA4**	205	24100	50000
0,37	0,65	4000	2,9	2205	**BK80G40-../DHE08MA4**	347	30000	75000
0,37	0,6	4400	2,6	2449	**BK80G40-../DHE08MA4**	347	30000	75000
0,37	0,55	4950	2,3	2811	**BK80G40-../DHE08MA4**	347	30000	75000
0,37	0,46	6200	1,85	3120	**BK80G40-../DHE08MA4**	347	30000	75000
0,37	0,38	7800	1,45	3776	**BK80G40-../DHE08MA4**	347	30000	75000
0,37	0,33	9200	1,25	4461	**BK80G40-../DHE08MA4**	347	30000	75000

Крутящий момент обозначенный (*) является максимально допустимым значением при коэффициенте эксплуатации f_B=1,0.

0,37 кВт

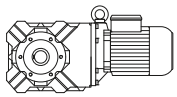

P_N	50 Гц			i	Тип	m	F_{RN}	F_{RV}
	n_2	M_2	f_B					
[кВт]	[об/мин]	[Нм]	[—]	[:1]		[кг]	[N]	[N]
0,37	0,29	10700	1,05	5032	**BK80G40-../DHE08MA4**	347	30000	75000
0,37	0,39	6900	2,7	3672	**BK90G50-../DHE08MA4**	620	49400	120000
0,37	0,36	7700	2,4	4070	**BK90G50-../DHE08MA4**	620	49400	120000
0,37	0,29	10000	1,85	4952	**BK90G50-../DHE08MA4**	620	49400	120000
0,37	0,27	10900	1,7	5491	**BK90G50-../DHE08MA4**	620	49400	120000
0,37	0,23	13200	1,4	6335	**BK90G50-../DHE08MA4**	620	49400	120000
0,37	0,21	14700	1,25	7022	**BK90G50-../DHE08MA4**	620	49400	120000
0,37	0,19	16400	1,15	7862	**BK90G50-../DHE08MA4**	620	49400	120000

0,55 кВт

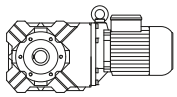

P_N	50 Гц			i	Тип	m	F_{RN}	F_{RV}
	n_2	M_2	f_B					
[кВт]	[об/мин]	[Нм]	[—]	[:1]		[кг]	[N]	[N]
0,55	196	24,5	3,0	7,25	**BK06-../DHE08LA4**	16	800	-
0,55	146	33	2,4	9,71	**BK06-../DHE08LA4**	16	880	-
0,55	122	39,5	2,0	11,67	**BK06-../DHE08LA4**	16	930	-
0,55	93	51	1,55	15,29	**BK06-../DHE08LA4**	16	1020	-
0,55	79	59	1,35	18,00	**BK06-../DHE08LA4**	16	1080	-
0,55	66	71	1,15	21,54	**BK06-../DHE08LA4**	16	1150	-
0,55	54	87	0,92	26,36	**BK06-../DHE08LA4**	16	1230	-
0,55	119	40,5	2,8	11,93	**BK10-../DHE08LA4**	28	3100	-
0,55	84	56	2,4	16,92	**BK10-../DHE08LA4**	28	3700	-
0,55	77	61	3,3	18,52	**BK10-../DHE08LA4**	28	4300	-
0,55	63	75	2,7	22,65	**BK10-../DHE08LA4**	28	4650	-
0,55	49,5	95	2,1	28,76	**BK10-../DHE08LA4**	28	5200	-
0,55	41,5	113	1,75	34,25	**BK10-../DHE08LA4**	28	5600	-
0,55	35	135	1,5	40,79	**BK10-../DHE08LA4**	28	6000	-
0,55	29	161	1,25	48,96	**BK10-../DHE08LA4**	28	6400	-
0,55	23	200	1,0	61,68	**BK10-../DHE08LA4**	28	7000	-
0,55	20	230	0,87	72,31	**BK10-../DHE08LA4**	28	7000	-
0,55	39	121	2,7	36,69	**BK20-../DHE08LA4**	38	5400	9000
0,55	33,5	141	2,3	42,70	**BK20-../DHE08LA4**	38	5800	9000
0,55	28	166	2,0	51,22	**BK20-../DHE08LA4**	38	6300	9000
0,55	23,5	198	1,65	61,30	**BK20-../DHE08LA4**	38	6500	9000
0,55	18,5	245	1,35	76,79	**BK20-../DHE08LA4**	38	7500	9000
0,55	16,5	275	1,2	88,12	**BK20-../DHE08LA4**	38	8000	9000
0,55	13,5	330	0,95	108,6	**BK20-../DHE08LA4**	38	8700	9000
0,55	11,5	385	0,86	124,2	**BK20Z-../DHE08LA4**	40	8700	9000
0,55	33	141	3,2	42,89	**BK30-../DHE08LA4**	44	7800	12000
0,55	28,5	162	2,8	50,27	**BK30-../DHE08LA4**	44	8300	12000
0,55	24	192	2,3	59,27	**BK30-../DHE08LA4**	44	8900	12000
0,55	20	225	2,0	71,56	**BK30-../DHE08LA4**	44	9700	12000
0,55	16,5	270	1,65	88,38	**BK30-../DHE08LA4**	44	10600	12000
0,55	14	315	1,45	102,4	**BK30-../DHE08LA4**	44	11200	12000
0,55	11,5	385	1,15	123,9	**BK30Z-../DHE08LA4**	46	11200	12000
0,55	9,8	450	1,0	145,1	**BK30Z-../DHE08LA4**	46	11200	12000
0,55	7,7	560	0,8	184,8	**BK30Z-../DHE08LA4**	46	11200	12000
0,55	17	265	2,9	84,36	**BK40-../DHE08LA4**	64	10700	17000
0,55	14	315	2,5	104,0	**BK40-../DHE08LA4**	64	11700	17000
0,55	12	370	2,1	118,2	**BK40Z-../DHE08LA4**	69	11700	17000
0,55	9,9	445	1,75	143,0	**BK40Z-../DHE08LA4**	69	11700	17000
0,55	8,4	510	1,55	169,0	**BK40Z-../DHE08LA4**	69	11700	17000
0,55	6,7	640	1,2	211,5	**BK40Z-../DHE08LA4**	69	11700	17000
0,55	5,8	730	1,05	246,6	**BK40Z-../DHE08LA4**	69	11700	17000
0,55	4,9	860	0,8	289,8	**BK40Z-../DHE08LA4**	69	11700	17000
0,55	12,5	355	3,0	115,4	**BK50Z-../DHE08LA4**	98	14100	26000
0,55	9,3	465	2,3	153,3	**BK50Z-../DHE08LA4**	98	14100	26000
0,55	6,9	620	1,7	206,8	**BK50Z-../DHE08LA4**	98	14100	26000
0,55	5,4	780	1,35	264,5	**BK50Z-../DHE08LA4**	98	14100	26000

Крутящий момент обозначенный (*) является максимально допустимым значением при коэффициенте эксплуатации f_B=1,0.

0,55 кВт

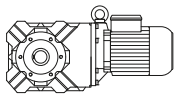

P_N	50 Гц			i	Тип	m	F_{RN}	F_{RV}
	n_2	M_2	f_B					
[кВт]	[об/мин]	[Нм]	[—]	[:1]		[кг]	[N]	[N]
0,55	4,4	960	1,05	328,2	**BK50Z-../DHE08LA4**	98	14100	26000
0,55	3,1	1290	0,89	465,1	**BK50G10-../DHE08LA4**	102	14100	111000
0,55	2,8	1420	0,81	513,4	**BK50G10-../DHE08LA4**	102	14100	111000
0,55	7,0	750	3,1	205,0	**BK60Z-../DHE08LA4**	120	16600	34000
0,55	6,0	870	2,6	239,7	**BK60Z-../DHE08LA4**	120	16600	34000
0,55	5,3	990	2,3	268,2	**BK60Z-../DHE08LA4**	120	16600	34000
0,55	4,5	1160	2,0	317,7	**BK60Z-../DHE08LA4**	120	16600	34000
0,55	4,0	1310	1,75	355,5	**BK60Z-../DHE08LA4**	120	16600	34000
0,55	3,5	1500	1,55	411,5	**BK60Z-../DHE08LA4**	120	16600	34000
0,55	3,1	1690	1,35	460,4	**BK60Z-../DHE08LA4**	120	16600	34000
0,55	2,9	1810	1,25	498,0	**BK60Z-../DHE08LA4**	120	16600	34000
0,55	2,6	2000	1,15	557,2	**BK60Z-../DHE08LA4**	120	16600	34000
0,55	2,3	2000	1,25	621,5	**BK60G20-../DHE08LA4**	128	16600	34000
0,55	1,9	2400	1,05	752,1	**BK60G20-../DHE08LA4**	128	16600	34000
0,55	1,6	2900	0,86	887,8	**BK60G20-../DHE08LA4**	128	16600	34000
0,55	3,3	1590	3,3	432,1	**BK70Z-../DHE08LA4**	208	24100	50000
0,55	2,9	1810	2,9	501,8	**BK70Z-../DHE08LA4**	208	24100	50000
0,55	2,5	2100	2,5	570,8	**BK70Z-../DHE08LA4**	208	24100	50000
0,55	2,2	2350	2,2	644,9	**BK70Z-../DHE08LA4**	208	24100	50000
0,55	2,0	2600	2,0	733,6	**BK70Z-../DHE08LA4**	208	24100	50000
0,55	1,7	2700	2,1	847,7	**BK70G20-../DHE08LA4**	206	24100	50000
0,55	1,5	3050	1,85	964,6	**BK70G20-../DHE08LA4**	206	24100	50000
0,55	1,3	3600	1,6	1139	**BK70G20-../DHE08LA4**	206	24100	50000
0,55	1,2	4000	1,45	1280	**BK70G20-../DHE08LA4**	206	24100	50000
0,55	1,0	4800	1,2	1457	**BK70G20-../DHE08LA4**	206	24100	50000
0,55	1,1	3750	3,1	1307	**BK80G40-../DHE08LA4**	348	30000	75000
0,55	1,0	4050	2,8	1425	**BK80G40-../DHE08LA4**	348	30000	75000
0,55	0,9	4600	2,5	1583	**BK80G40-../DHE08LA4**	348	30000	75000
0,55	0,8	5200	2,2	1775	**BK80G40-../DHE08LA4**	348	30000	75000
0,55	0,65	6600	1,75	2205	**BK80G40-../DHE08LA4**	348	30000	75000
0,55	0,6	7300	1,6	2449	**BK80G40-../DHE08LA4**	348	30000	75000
0,55	0,55	8000	1,45	2811	**BK80G40-../DHE08LA4**	348	30000	75000
0,55	0,46	9900	1,15	3120	**BK80G40-../DHE08LA4**	348	30000	75000
0,55	0,55	7400	2,5	2764	**BK90G50-../DHE08LA4**	621	49400	120000
0,55	0,47	9000	2,1	3065	**BK90G50-../DHE08LA4**	621	49400	120000
0,55	0,39	11300	1,65	3672	**BK90G50-../DHE08LA4**	621	49400	120000
0,55	0,35	12900	1,45	4070	**BK90G50-../DHE08LA4**	621	49400	120000
0,55	0,29	16000	1,15	4952	**BK90G50-../DHE08LA4**	621	49400	120000
0,55	0,26	18000	1,05	5491	**BK90G50-../DHE08LA4**	621	49400	120000

0,75 кВт

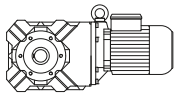

P_N	50 Гц			i	Тип	m	F_{RN}	F_{RV}
	n_2	M_2	f_B					
[кВт]	[об/мин]	[Нм]	[—]	[:1]		[кг]	[N]	[N]
0,75	196	33,5	2,2	7,25	**BK06-../DHE08XA4**	18	800	-
0,75	147	44,5	1,8	9,71	**BK06-../DHE08XA4**	18	880	-
0,75	122	54	1,5	11,67	**BK06-../DHE08XA4**	18	930	-
0,75	93	70	1,15	15,29	**BK06-../DHE08XA4**	18	1020	-
0,75	79	81	0,99	18,00	**BK06-../DHE08XA4**	18	1080	-
0,75	66	97	0,82	21,54	**BK06-../DHE08XA4**	18	1150	-
0,75	185	35,5	3,2	7,68	**BK10-../DHE08XA4**	30	2400	-
0,75	152	43	2,7	9,40	**BK10-../DHE08XA4**	30	2700	-
0,75	120	54	2,1	11,93	**BK10-../DHE08XA4**	30	3100	-
0,75	98	65	3,1	14,50	**BK10-../DHE08XA4**	30	3900	-
0,75	84	76	1,8	16,92	**BK10-../DHE08XA4**	30	3700	-
0,75	77	83	2,4	18,52	**BK10-../DHE08XA4**	30	4300	-
0,75	63	102	1,95	22,65	**BK10-../DHE08XA4**	30	4650	-
0,75	49,5	130	1,55	28,76	**BK10-../DHE08XA4**	30	5200	-
0,75	41,5	155	1,3	34,25	**BK10-../DHE08XA4**	30	5600	-
0,75	35	184	1,1	40,79	**BK10-../DHE08XA4**	30	6000	-

Крутящий момент обозначенный (*) является максимально допустимым значением при коэффициенте эксплуатации f_B=1,0.

0,75 кВт

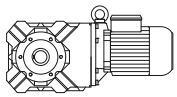

P_N	50 Гц			i	Тип	m	F_{RN}	F_{RV}
	n_2	M_2	f_B					
[кВт]	[об/мин]	[Нм]	[—]	[:1]		[кг]	[N]	[N]
0,75	29,5	215	0,93	48,96	**BK10-../DHE08XA4**	30	6400	-
0,75	82	79	2,9	17,42	**BK20-../DHE08XA4**	39	3250	9000
0,75	59	109	3,0	24,29	**BK20-../DHE08XA4**	39	4500	9000
0,75	50	128	2,6	28,66	**BK20-../DHE08XA4**	39	4850	9000
0,75	39	165	2,0	36,69	**BK20-../DHE08XA4**	39	5400	9000
0,75	33,5	192	1,7	42,70	**BK20-../DHE08XA4**	39	5800	9000
0,75	28	225	1,45	51,22	**BK20-../DHE08XA4**	39	6300	9000
0,75	23,5	270	1,2	61,30	**BK20-../DHE08XA4**	39	6500	9000
0,75	18,5	340	0,97	76,79	**BK20-../DHE08XA4**	39	7500	9000
0,75	16,5	375	0,88	88,12	**BK20-../DHE08XA4**	39	8000	9000
0,75	42,5	151	3,0	33,70	**BK30-../DHE08XA4**	45	7000	12000
0,75	33,5	190	2,4	42,89	**BK30-../DHE08XA4**	45	7800	12000
0,75	28,5	220	2,0	50,27	**BK30-../DHE08XA4**	45	8300	12000
0,75	24	260	1,75	59,27	**BK30-../DHE08XA4**	45	8900	12000
0,75	20	310	1,45	71,56	**BK30-../DHE08XA4**	45	9700	12000
0,75	16,5	370	1,2	88,38	**BK30-../DHE08XA4**	45	10600	12000
0,75	14	430	1,05	102,4	**BK30-../DHE08XA4**	45	11200	12000
0,75	11,5	520	0,87	123,9	**BK30Z-../DHE08XA4**	48	11200	12000
0,75	24	260	3,0	59,66	**BK40-../DHE08XA4**	65	9100	17000
0,75	20,5	300	2,6	70,11	**BK40-../DHE08XA4**	65	9800	17000
0,75	17	365	2,1	84,36	**BK40-../DHE08XA4**	65	10700	17000
0,75	14	430	1,8	104,0	**BK40-../DHE08XA4**	65	11700	17000
0,75	12,5	485	1,6	118,2	**BK40Z-../DHE08XA4**	70	11700	17000
0,75	10	600	1,3	143,0	**BK40Z-../DHE08XA4**	70	11700	17000
0,75	8,5	690	1,15	169,0	**BK40Z-../DHE08XA4**	70	11700	17000
0,75	6,8	860	0,91	211,5	**BK40Z-../DHE08XA4**	70	11700	17000
0,75	19	325	3,2	75,40	**BK50-../DHE08XA4**	94	12600	26000
0,75	15	410	2,6	95,29	**BK50-../DHE08XA4**	94	14100	26000
0,75	12,5	485	2,2	115,4	**BK50Z-../DHE08XA4**	98	14100	26000
0,75	9,3	630	1,65	153,3	**BK50Z-../DHE08XA4**	98	14100	26000
0,75	6,9	850	1,25	206,8	**BK50Z-../DHE08XA4**	98	14100	26000
0,75	5,4	1070	0,98	264,5	**BK50Z-../DHE08XA4**	98	14100	26000
0,75	9,3	770	3,0	153,7	**BK60Z-../DHE08XA4**	121	16600	34000
0,75	7,8	910	2,5	183,2	**BK60Z-../DHE08XA4**	121	16600	34000
0,75	7,0	1020	2,3	205,0	**BK60Z-../DHE08XA4**	121	16600	34000
0,75	6,0	1190	1,95	239,7	**BK60Z-../DHE08XA4**	121	16600	34000
0,75	5,3	1350	1,7	268,2	**BK60Z-../DHE08XA4**	121	16600	34000
0,75	4,5	1590	1,45	317,7	**BK60Z-../DHE08XA4**	121	16600	34000
0,75	4,0	1790	1,3	355,5	**BK60Z-../DHE08XA4**	121	16600	34000
0,75	3,5	2000	1,15	411,5	**BK60Z-../DHE08XA4**	121	16600	34000
0,75	3,1	2300	1,0	460,4	**BK60Z-../DHE08XA4**	121	16600	34000
0,75	2,9	2450	0,94	498,0	**BK60Z-../DHE08XA4**	121	16600	34000
0,75	2,6	2750	0,84	557,2	**BK60Z-../DHE08XA4**	121	16600	34000
0,75	2,3	2850	0,88	621,5	**BK60G20-../DHE08XA4**	129	16600	34000
0,75	4,3	1660	3,1	333,6	**BK70Z-../DHE08XA4**	210	24100	50000
0,75	3,8	1880	2,8	379,9	**BK70Z-../DHE08XA4**	210	24100	50000
0,75	3,3	2150	2,4	432,1	**BK70Z-../DHE08XA4**	210	24100	50000
0,75	2,9	2450	2,1	501,8	**BK70Z-../DHE08XA4**	210	24100	50000
0,75	2,5	2850	1,8	570,8	**BK70Z-../DHE08XA4**	210	24100	50000
0,75	2,3	3100	1,7	644,9	**BK70Z-../DHE08XA4**	210	24100	50000
0,75	2,0	3550	1,45	733,6	**BK70Z-../DHE08XA4**	210	24100	50000
0,75	1,7	3850	1,5	847,7	**BK70G20-../DHE08XA4**	207	24100	50000
0,75	1,5	4350	1,3	964,6	**BK70G20-../DHE08XA4**	207	24100	50000
0,75	1,3	5000	1,15	1139	**BK70G20-../DHE08XA4**	207	24100	50000
0,75	1,2	5500	1,05	1280	**BK70G20-../DHE08XA4**	207	24100	50000
0,75	1,0	6700	0,85	1457	**BK70G20-../DHE08XA4**	207	24100	50000
0,75	1,5	3850	3,0	963,0	**BK80G40-../DHE08XA4**	349	30000	75000
0,75	1,4	4100	2,8	1079	**BK80G40-../DHE08XA4**	349	30000	75000
0,75	1,1	5400	2,1	1307	**BK80G40-../DHE08XA4**	349	30000	75000
0,75	1,0	5900	1,95	1425	**BK80G40-../DHE08XA4**	349	30000	75000
0,75	0,9	6700	1,7	1583	**BK80G40-../DHE08XA4**	349	30000	75000
0,75	0,8	7600	1,5	1775	**BK80G40-../DHE08XA4**	349	30000	75000
0,75	0,65	9600	1,2	2205	**BK80G40-../DHE08XA4**	349	30000	75000

Крутящий момент обозначенный (*) является максимально допустимым значением при коэффициенте эксплуатации f_B=1,0.

0,75 кВт

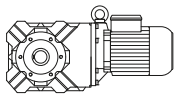

P_N	50 Гц			i	Тип	m	F_{RN}	F_{RV}
	n_2	M_2	f_B					
[кВт]	[об/мин]	[Нм]	[—]	[:1]		[кг]	[N]	[N]
0,75	0,6	10400	1,1	2449	**BK80G40-../DHE08XA4**	349	30000	75000
0,75	0,9	6400	2,9	1579	**BK90G50-../DHE08XA4**	622	49400	120000
0,75	0,8	7200	2,6	1803	**BK90G50-../DHE08XA4**	622	49400	120000
0,75	0,75	7600	2,4	2016	**BK90G50-../DHE08XA4**	622	49400	120000
0,75	0,55	10900	1,7	2764	**BK90G50-../DHE08XA4**	622	49400	120000
0,75	0,47	13100	1,4	3065	**BK90G50-../DHE08XA4**	622	49400	120000
0,75	0,39	16200	1,15	3672	**BK90G50-../DHE08XA4**	622	49400	120000
0,75	0,35	18300	1,0	4070	**BK90G50-../DHE08XA4**	622	49400	120000

1,1 кВт

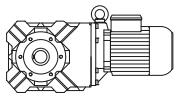

P_N	50 Гц			i	Тип	m	F_{RN}	F_{RV}
	n_2	M_2	f_B					
[кВт]	[об/мин]	[Нм]	[—]	[:1]		[кг]	[N]	[N]
1,1	325	29,5	3,2	4,44	**BK10-../DHE09LA4**	36	1900	-
1,1	240	40	2,6	6,02	**BK10-../DHE09LA4**	36	2100	-
1,1	188	51	2,3	7,68	**BK10-../DHE09LA4**	36	2400	-
1,1	154	62	1,85	9,40	**BK10-../DHE09LA4**	36	2700	-
1,1	135	70	2,6	10,70	**BK10-../DHE09LA4**	36	3500	-
1,1	121	79	1,45	11,93	**BK10-../DHE09LA4**	36	3100	-
1,1	100	94	2,1	14,50	**BK10-../DHE09LA4**	36	3900	-
1,1	86	109	1,25	16,92	**BK10-../DHE09LA4**	36	3700	-
1,1	78	121	1,65	18,52	**BK10-../DHE09LA4**	36	4300	-
1,1	64	147	1,35	22,65	**BK10-../DHE09LA4**	36	4650	-
1,1	51	185	1,1	28,76	**BK10-../DHE09LA4**	36	5200	-
1,1	42,5	220	0,91	34,25	**BK10-../DHE09LA4**	36	5600	-
1,1	124	77	3,0	11,69	**BK20-../DHE09LA4**	46	2400	8800
1,1	83	115	2,0	17,42	**BK20-../DHE09LA4**	46	3250	9000
1,1	75	126	2,6	19,39	**BK20-../DHE09LA4**	46	4050	9000
1,1	60	157	2,1	24,29	**BK20-../DHE09LA4**	46	4500	9000
1,1	51	185	1,8	28,66	**BK20-../DHE09LA4**	46	4850	9000
1,1	39,5	235	1,4	36,69	**BK20-../DHE09LA4**	46	5400	9000
1,1	34	275	1,2	42,70	**BK20-../DHE09LA4**	46	5800	9000
1,1	28,5	325	1,0	51,22	**BK20-../DHE09LA4**	46	6300	9000
1,1	23,5	395	0,84	61,30	**BK20-../DHE09LA4**	46	6500	9000
1,1	70	136	2,4	20,85	**BK30-../DHE09LA4**	52	5000	12000
1,1	63	150	3,0	23,20	**BK30-../DHE09LA4**	52	5900	12000
1,1	51	185	2,4	28,76	**BK30-../DHE09LA4**	52	6500	12000
1,1	43	215	2,1	33,70	**BK30-../DHE09LA4**	52	7000	12000
1,1	34	270	1,65	42,89	**BK30-../DHE09LA4**	52	7800	12000
1,1	29	315	1,45	50,27	**BK30-../DHE09LA4**	52	8300	12000
1,1	24,5	375	1,2	59,27	**BK30-../DHE09LA4**	52	8900	12000
1,1	20,5	445	1,0	71,56	**BK30-../DHE09LA4**	52	9700	12000
1,1	16,5	540	0,83	88,38	**BK30-../DHE09LA4**	52	10600	12000
1,1	35,5	265	2,9	40,88	**BK40-../DHE09LA4**	72	7600	17000
1,1	28,5	320	2,4	51,18	**BK40-../DHE09LA4**	72	8400	17000
1,1	24,5	375	2,1	59,66	**BK40-../DHE09LA4**	72	9100	17000
1,1	21	435	1,8	70,11	**BK40-../DHE09LA4**	72	9800	17000
1,1	17,5	520	1,5	84,36	**BK40-../DHE09LA4**	72	10700	17000
1,1	14	630	1,25	104,0	**BK40-../DHE09LA4**	72	11700	17000
1,1	12,5	710	1,1	118,2	**BK40Z-../DHE09LA4**	76	11700	17000
1,1	10,5	840	0,93	143,0	**BK40Z-../DHE09LA4**	76	11700	17000
1,1	24	385	2,7	60,76	**BK50-../DHE09LA4**	100	11400	26000
1,1	19,5	465	2,3	75,40	**BK50-../DHE09LA4**	100	12600	26000
1,1	15,5	580	1,8	95,29	**BK50-../DHE09LA4**	100	14100	26000
1,1	12,5	710	1,5	115,4	**BK50Z-../DHE09LA4**	105	14100	26000
1,1	9,4	920	1,15	153,3	**BK50Z-../DHE09LA4**	105	14100	26000
1,1	7,0	1230	0,85	206,8	**BK50Z-../DHE09LA4**	105	14100	26000
1,1	14,5	720	3,2	101,2	**BK60-../DHE09LA4**	109	13900	34000
1,1	13	800	2,9	113,2	**BK60-../DHE09LA4**	109	15000	34000

Крутящий момент обозначенный (*) является максимально допустимым значением при коэффициенте эксплуатации f_B=1,0.

1,1 кВт

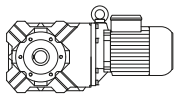

P_N	50 Гц			i	Тип	m	F_{RN}	F_{RV}
	n_2	M_2	f_B					
[кВт]	[об/мин]	[Нм]	[—]	[:1]		[кг]	[N]	[N]
1,1	12	870	2,6	122,5	**BK60-../DHE09LA4**	109	15500	34000
1,1	11	950	2,4	137,0	**BK60-../DHE09LA4**	109	16600	34000
1,1	9,4	1110	2,1	153,7	**BK60Z-../DHE09LA4**	128	16600	34000
1,1	7,9	1320	1,75	183,2	**BK60Z-../DHE09LA4**	128	16600	34000
1,1	7,1	1470	1,55	205,0	**BK60Z-../DHE09LA4**	128	16600	34000
1,1	6,1	1720	1,35	239,7	**BK60Z-../DHE09LA4**	128	16600	34000
1,1	5,4	1940	1,2	268,2	**BK60Z-../DHE09LA4**	128	16600	34000
1,1	4,6	2250	1,0	317,7	**BK60Z-../DHE09LA4**	128	16600	34000
1,1	4,1	2550	0,9	355,5	**BK60Z-../DHE09LA4**	128	16600	34000
1,1	6,4	1640	3,2	226,2	**BK70Z-../DHE09LA4**	216	24100	50000
1,1	5,6	1870	2,8	257,3	**BK70Z-../DHE09LA4**	216	24100	50000
1,1	5,0	2100	2,5	293,3	**BK70Z-../DHE09LA4**	216	24100	50000
1,1	4,4	2350	2,2	333,6	**BK70Z-../DHE09LA4**	216	24100	50000
1,1	3,8	2750	1,9	379,9	**BK70Z-../DHE09LA4**	216	24100	50000
1,1	3,4	3050	1,7	432,1	**BK70Z-../DHE09LA4**	216	24100	50000
1,1	2,9	3600	1,45	501,8	**BK70Z-../DHE09LA4**	216	24100	50000
1,1	2,6	4000	1,3	570,8	**BK70Z-../DHE09LA4**	216	24100	50000
1,1	2,3	4550	1,15	644,9	**BK70Z-../DHE09LA4**	216	24100	50000
1,1	2,0	5200	1,0	733,6	**BK70Z-../DHE09LA4**	216	24100	50000
1,1	1,7	5800	0,98	847,7	**BK70G20-../DHE09LA4**	214	24100	50000
1,1	1,5	6500	0,88	964,6	**BK70G20-../DHE09LA4**	214	24100	50000
1,1	2,9	3600	3,2	499,5	**BK80Z-../DHE09LA4**	345	30000	75000
1,1	2,6	4000	2,9	559,5	**BK80Z-../DHE09LA4**	345	30000	75000
1,1	2,4	3600	3,2	607,8	**BK80G40-../DHE09LA4**	356	30000	75000
1,1	2,2	3900	2,9	680,9	**BK80G40-../DHE09LA4**	356	30000	75000
1,1	2,0	4400	2,6	756,3	**BK80G40-../DHE09LA4**	356	30000	75000
1,1	1,7	5200	2,2	847,2	**BK80G40-../DHE09LA4**	356	30000	75000
1,1	1,5	6100	1,9	963,0	**BK80G40-../DHE09LA4**	356	30000	75000
1,1	1,4	6400	1,8	1079	**BK80G40-../DHE09LA4**	356	30000	75000
1,1	1,2	7700	1,5	1307	**BK80G40-../DHE09LA4**	356	30000	75000
1,1	1,1	8300	1,4	1425	**BK80G40-../DHE09LA4**	356	30000	75000
1,1	0,95	9800	1,15	1583	**BK80G40-../DHE09LA4**	356	30000	75000
1,1	0,85	11000	1,05	1775	**BK80G40-../DHE09LA4**	356	30000	75000
1,1	1,5	5600	3,3	1008	**BK90G50-../DHE09LA4**	629	49400	120000
1,1	1,3	6500	2,8	1127	**BK90G50-../DHE09LA4**	629	49400	120000
1,1	1,1	8300	2,2	1363	**BK90G50-../DHE09LA4**	629	49400	120000
1,1	0,95	9500	1,95	1579	**BK90G50-../DHE09LA4**	629	49400	120000
1,1	0,8	11400	1,6	1803	**BK90G50-../DHE09LA4**	629	49400	120000
1,1	0,75	12000	1,55	2016	**BK90G50-../DHE09LA4**	629	49400	120000

1,5 кВт

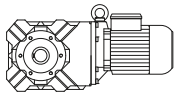

P_N	50 Гц			i	Тип	m	F_{RN}	F_{RV}
	n_2	M_2	f_B					
[кВт]	[об/мин]	[Нм]	[—]	[:1]		[кг]	[N]	[N]
1,5	325	40,5	2,3	4,44	**BK10-../DHE09XA4**	40	1900	-
1,5	240	54	1,95	6,02	**BK10-../DHE09XA4**	40	2100	-
1,5	188	70	1,65	7,68	**BK10-../DHE09XA4**	40	2400	-
1,5	154	85	1,35	9,40	**BK10-../DHE09XA4**	40	2700	-
1,5	135	95	1,9	10,70	**BK10-../DHE09XA4**	40	3500	-
1,5	121	108	1,05	11,93	**BK10-../DHE09XA4**	40	3100	-
1,5	100	128	1,55	14,50	**BK10-../DHE09XA4**	40	3900	-
1,5	86	149	0,91	16,92	**BK10-../DHE09XA4**	40	3700	-
1,5	78	165	1,2	18,52	**BK10-../DHE09XA4**	40	4300	-
1,5	64	200	1,0	22,65	**BK10-../DHE09XA4**	40	4650	-
1,5	51	250	0,8	28,76	**BK10-../DHE09XA4**	40	5200	-
1,5	183	72	3,2	7,91	**BK20-../DHE09XA4**	50	1330	7600
1,5	146	90	2,6	9,91	**BK20-../DHE09XA4**	50	1910	8300
1,5	130	99	3,0	11,14	**BK20-../DHE09XA4**	50	3300	8100
1,5	124	106	2,2	11,69	**BK20-../DHE09XA4**	50	2400	8800
1,5	98	131	2,5	14,75	**BK20-../DHE09XA4**	50	3650	9000
1,5	83	157	1,45	17,42	**BK20-../DHE09XA4**	50	3250	9000

Крутящий момент обозначенный (*) является максимально допустимым значением при коэффициенте эксплуатации f_B=1,0.

1,5 кВт

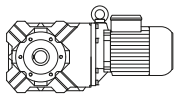

P_N	50 Гц			i	Тип	m	F_{RN}	F_{RV}
	n_2	M_2	f_B					
[кВт]	[об/мин]	[Нм]	[—]	[:1]		[кг]	[N]	[N]
1,5	75	171	1,95	19,39	**BK20-../DHE09XA4**	50	4050	9000
1,5	60	210	1,55	24,29	**BK20-../DHE09XA4**	50	4500	9000
1,5	51	250	1,3	28,66	**BK20-../DHE09XA4**	50	4850	9000
1,5	39,5	325	1,0	36,69	**BK20-../DHE09XA4**	50	5400	9000
1,5	34	375	0,88	42,70	**BK20-../DHE09XA4**	50	5800	9000
1,5	121	108	3,0	11,93	**BK30-../DHE09XA4**	56	3650	12000
1,5	104	125	2,6	13,98	**BK30-../DHE09XA4**	56	4050	12000
1,5	81	159	2,8	17,95	**BK30-../DHE09XA4**	56	5300	12000
1,5	70	186	1,7	20,85	**BK30-../DHE09XA4**	56	5000	12000
1,5	63	200	2,3	23,20	**BK30-../DHE09XA4**	56	5900	12000
1,5	51	250	1,8	28,76	**BK30-../DHE09XA4**	56	6500	12000
1,5	43	295	1,55	33,70	**BK30-../DHE09XA4**	56	7000	12000
1,5	34	370	1,2	42,89	**BK30-../DHE09XA4**	56	7800	12000
1,5	29	430	1,05	50,27	**BK30-../DHE09XA4**	56	8300	12000
1,5	24,5	510	0,88	59,27	**BK30-../DHE09XA4**	56	8900	12000
1,5	51	250	3,1	28,59	**BK40-../DHE09XA4**	76	6300	17000
1,5	42	305	2,6	34,61	**BK40-../DHE09XA4**	76	6900	17000
1,5	35,5	360	2,2	40,88	**BK40-../DHE09XA4**	76	7600	17000
1,5	28,5	440	1,75	51,18	**BK40-../DHE09XA4**	76	8400	17000
1,5	24,5	510	1,55	59,66	**BK40-../DHE09XA4**	76	9100	17000
1,5	21	590	1,3	70,11	**BK40-../DHE09XA4**	76	9800	17000
1,5	17,5	710	1,1	84,36	**BK40-../DHE09XA4**	76	10700	17000
1,5	14	860	0,91	104,0	**BK40-../DHE09XA4**	76	11700	17000
1,5	12,5	970	0,8	118,2	**BK40Z-../DHE09XA4**	80	11700	17000
1,5	30,5	415	2,5	47,50	**BK50-../DHE09XA4**	104	10100	25700
1,5	24	520	2,0	60,76	**BK50-../DHE09XA4**	104	11400	26000
1,5	19,5	630	1,65	75,40	**BK50-../DHE09XA4**	104	12600	26000
1,5	15,5	790	1,35	95,29	**BK50-../DHE09XA4**	104	14100	26000
1,5	12,5	970	1,1	115,4	**BK50Z-../DHE09XA4**	109	14100	26000
1,5	9,4	1260	0,83	153,3	**BK50Z-../DHE09XA4**	109	14100	26000
1,5	18,5	770	3,0	78,13	**BK60-../DHE09XA4**	113	11900	34000
1,5	16,5	860	2,7	87,41	**BK60-../DHE09XA4**	113	12900	34000
1,5	14,5	980	2,3	101,2	**BK60-../DHE09XA4**	113	13900	34000
1,5	13	1100	2,1	113,2	**BK60-../DHE09XA4**	113	15000	34000
1,5	12	1190	1,95	122,5	**BK60-../DHE09XA4**	113	15500	34000
1,5	11	1300	1,75	137,0	**BK60-../DHE09XA4**	113	16600	34000
1,5	9,4	1520	1,5	153,7	**BK60Z-../DHE09XA4**	132	16600	34000
1,5	7,9	1810	1,25	183,2	**BK60Z-../DHE09XA4**	132	16600	34000
1,5	7,1	2000	1,15	205,0	**BK60Z-../DHE09XA4**	132	16600	34000
1,5	6,1	2300	1,0	239,7	**BK60Z-../DHE09XA4**	132	16600	34000
1,5	5,4	2650	0,87	268,2	**BK60Z-../DHE09XA4**	132	16600	34000
1,5	8,2	1740	3,0	175,7	**BK70-../DHE09XA4**	199	24100	50000
1,5	7,6	1880	2,8	190,4	**BK70Z-../DHE09XA4**	220	24100	50000
1,5	6,4	2200	2,4	226,2	**BK70Z-../DHE09XA4**	220	24100	50000
1,5	5,6	2550	2,0	257,3	**BK70Z-../DHE09XA4**	220	24100	50000
1,5	5,0	2850	1,8	293,3	**BK70Z-../DHE09XA4**	220	24100	50000
1,5	4,4	3250	1,6	333,6	**BK70Z-../DHE09XA4**	220	24100	50000
1,5	3,8	3750	1,4	379,9	**BK70Z-../DHE09XA4**	220	24100	50000
1,5	3,4	4200	1,25	432,1	**BK70Z-../DHE09XA4**	220	24100	50000
1,5	2,9	4900	1,05	501,8	**BK70Z-../DHE09XA4**	220	24100	50000
1,5	2,6	5500	0,95	570,8	**BK70Z-../DHE09XA4**	220	24100	50000
1,5	2,3	6200	0,84	644,9	**BK70Z-../DHE09XA4**	220	24100	50000
1,5	3,8	3750	3,1	389,0	**BK80Z-../DHE09XA4**	349	30000	75000
1,5	3,4	4200	2,7	435,7	**BK80Z-../DHE09XA4**	349	30000	75000
1,5	2,9	4900	2,3	499,5	**BK80Z-../DHE09XA4**	349	30000	75000
1,5	2,6	5500	2,1	559,5	**BK80Z-../DHE09XA4**	349	30000	75000
1,5	2,4	5200	2,2	607,8	**BK80G40-../DHE09XA4**	360	30000	75000
1,5	2,2	5600	2,1	680,9	**BK80G40-../DHE09XA4**	360	30000	75000
1,5	2,0	6300	1,85	756,3	**BK80G40-../DHE09XA4**	360	30000	75000
1,5	1,7	7500	1,55	847,2	**BK80G40-../DHE09XA4**	360	30000	75000
1,5	1,5	8600	1,35	963,0	**BK80G40-../DHE09XA4**	360	30000	75000
1,5	1,4	9200	1,25	1079	**BK80G40-../DHE09XA4**	360	30000	75000
1,5	1,2	10900	1,05	1307	**BK80G40-../DHE09XA4**	360	30000	75000
1,5	1,1	11800	0,97	1425	**BK80G40-../DHE09XA4**	360	30000	75000

Крутящий момент обозначенный (*) является максимально допустимым значением при коэффициенте эксплуатации f_B=1,0.

1,5 кВт

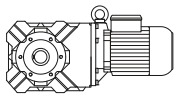

P_N	50 Гц			i	Тип	m	F_{RN}	F_{RV}
	n_2	M_2	f_B					
[кВт]	[об/мин]	[Нм]	[—]	[:1]		[кг]	[N]	[N]
1,5	2,3	6200	3,0	637,7	**BK90Z-../DHE09XA4**	622	49400	120000
1,5	2,1	6800	2,7	713,5	**BK90Z-../DHE09XA4**	622	49400	120000
1,5	1,8	6600	2,8	821,0	**BK90G50-../DHE09XA4**	633	49400	120000
1,5	1,7	7200	2,6	882,3	**BK90G50-../DHE09XA4**	633	49400	120000
1,5	1,5	8200	2,3	1008	**BK90G50-../DHE09XA4**	633	49400	120000
1,5	1,3	9500	1,95	1127	**BK90G50-../DHE09XA4**	633	49400	120000
1,5	1,1	11800	1,55	1363	**BK90G50-../DHE09XA4**	633	49400	120000
1,5	0,95	13500	1,35	1579	**BK90G50-../DHE09XA4**	633	49400	120000
1,5	0,8	16100	1,15	1803	**BK90G50-../DHE09XA4**	633	49400	120000
1,5	0,75	17100	1,1	2016	**BK90G50-../DHE09XA4**	633	49400	120000

2,2 кВт

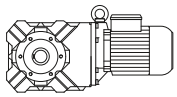

P_N	50 Гц			i	Тип	m	F_{RN}	F_{RV}
	n_2	M_2	f_B					
[кВт]	[об/мин]	[Нм]	[—]	[:1]		[кг]	[N]	[N]
2,2	325	59	1,6	4,44	**BK10-../DHE09XA4C**	43	1900	-
2,2	240	80	1,3	6,02	**BK10-../DHE09XA4C**	43	2100	-
2,2	188	102	1,15	7,68	**BK10-../DHE09XA4C**	43	2400	-
2,2	154	125	0,92	9,40	**BK10-../DHE09XA4C**	43	2700	-
2,2	135	140	1,3	10,70	**BK10-../DHE09XA4C**	43	3500	-
2,2	100	189	1,05	14,50	**BK10-../DHE09XA4C**	43	3900	-
2,2	78	240	0,83	18,52	**BK10-../DHE09XA4C**	43	4300	-
2,2	320	60	3,3	4,54	**BK20-../DHE09XA4C**	52	520	6100
2,2	240	80	2,7	6,02	**BK20-../DHE09XA4C**	52	580	6800
2,2	183	105	2,2	7,91	**BK20-../DHE09XA4C**	52	1330	7600
2,2	146	132	1,75	9,91	**BK20-../DHE09XA4C**	52	1910	8300
2,2	130	145	2,1	11,14	**BK20-../DHE09XA4C**	52	3300	8100
2,2	124	155	1,5	11,69	**BK20-../DHE09XA4C**	52	2400	8800
2,2	98	192	1,7	14,75	**BK20-../DHE09XA4C**	52	3650	9000
2,2	83	230	1,0	17,42	**BK20-../DHE09XA4C**	52	3250	9000
2,2	75	250	1,3	19,39	**BK20-../DHE09XA4C**	52	4050	9000
2,2	60	315	1,05	24,29	**BK20-../DHE09XA4C**	52	4500	9000
2,2	51	370	0,89	28,66	**BK20-../DHE09XA4C**	52	4850	9000
2,2	305	63	3,1	4,73	**BK30-../DHE09XA4C**	58	1550	8800
2,2	240	80	2,7	6,02	**BK30-../DHE09XA4C**	58	1690	9600
2,2	194	99	2,7	7,45	**BK30-../DHE09XA4C**	58	2200	10400
2,2	150	128	2,5	9,63	**BK30-../DHE09XA4C**	58	3150	11500
2,2	127	148	2,8	11,39	**BK30-../DHE09XA4C**	58	4150	11000
2,2	121	159	2,0	11,93	**BK30-../DHE09XA4C**	58	3650	12000
2,2	104	183	1,75	13,98	**BK30-../DHE09XA4C**	58	4050	12000
2,2	100	189	2,4	14,50	**BK30-../DHE09XA4C**	58	4900	12000
2,2	81	230	1,95	17,95	**BK30-../DHE09XA4C**	58	5300	12000
2,2	70	270	1,2	20,85	**BK30-../DHE09XA4C**	58	5000	12000
2,2	63	300	1,5	23,20	**BK30-../DHE09XA4C**	58	5900	12000
2,2	51	370	1,2	28,76	**BK30-../DHE09XA4C**	58	6500	12000
2,2	43	435	1,05	33,70	**BK30-../DHE09XA4C**	58	7000	12000
2,2	34	540	0,83	42,89	**BK30-../DHE09XA4C**	58	7800	12000
2,2	122	158	3,1	11,86	**BK40-../DHE09XA4C**	79	1770	12200
2,2	80	235	3,3	18,05	**BK40-../DHE09XA4C**	79	4900	15300
2,2	65	290	2,7	22,44	**BK40-../DHE09XA4C**	79	5500	16500
2,2	51	370	2,1	28,59	**BK40-../DHE09XA4C**	79	6300	17000
2,2	42	450	1,75	34,61	**BK40-../DHE09XA4C**	79	6900	17000
2,2	35,5	530	1,45	40,88	**BK40-../DHE09XA4C**	79	7600	17000
2,2	28,5	640	1,2	51,18	**BK40-../DHE09XA4C**	79	8400	17000
2,2	24,5	750	1,05	59,66	**BK40-../DHE09XA4C**	79	9100	17000
2,2	21	870	0,9	70,11	**BK40-../DHE09XA4C**	79	9800	17000
2,2	81	235	3,1	17,92	**BK50-../DHE09XA4C**	107	4600	16800
2,2	55	340	3,1	26,51	**BK50-../DHE09XA4C**	107	7800	21200
2,2	41	460	2,3	35,21	**BK50-../DHE09XA4C**	107	8700	23100
2,2	30,5	610	1,7	47,50	**BK50-../DHE09XA4C**	107	10100	25700
2,2	24	770	1,35	60,76	**BK50-../DHE09XA4C**	107	11400	26000

Крутящий момент обозначенный (*) является максимально допустимым значением при коэффициенте эксплуатации f_B=1,0.

2,2 кВт

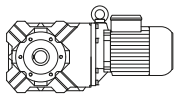

P_N	50 Гц			i	Тип	m	F_{RN}	F_{RV}
	n_2	M_2	f_B					
[кВт]	[об/мин]	[Нм]	[—]	[:1]		[кг]	[N]	[N]
2,2	19,5	930	1,15	75,40	**BK50-../DHE09XA4C**	107	12600	26000
2,2	15,5	1160	0,91	95,29	**BK50-../DHE09XA4C**	107	14100	26000
2,2	29	720	3,2	50,40	**BK60-../DHE09XA4C**	115	9100	29800
2,2	24,5	850	2,7	58,95	**BK60-../DHE09XA4C**	115	9900	31500
2,2	22	950	2,4	65,95	**BK60-../DHE09XA4C**	115	10900	33000
2,2	18,5	1130	2,0	78,13	**BK60-../DHE09XA4C**	115	11900	34000
2,2	16,5	1270	1,8	87,41	**BK60-../DHE09XA4C**	115	12900	34000
2,2	14,5	1440	1,6	101,2	**BK60-../DHE09XA4C**	115	13900	34000
2,2	13	1610	1,45	113,2	**BK60-../DHE09XA4C**	115	15000	34000
2,2	12	1750	1,3	122,5	**BK60-../DHE09XA4C**	115	15500	34000
2,2	11	1910	1,2	137,0	**BK60-../DHE09XA4C**	115	16600	34000
2,2	9,4	2200	1,05	153,7	**BK60Z-../DHE09XA4C**	135	16600	34000
2,2	7,9	2650	0,87	183,2	**BK60Z-../DHE09XA4C**	135	16600	34000
2,2	12	1750	3,0	120,2	**BK70-../DHE09XA4C**	202	18600	50000
2,2	11	1910	2,7	136,7	**BK70-../DHE09XA4C**	202	20700	50000
2,2	9,4	2200	2,4	154,4	**BK70-../DHE09XA4C**	202	21900	50000
2,2	8,2	2550	2,0	175,7	**BK70-../DHE09XA4C**	202	24100	50000
2,2	7,6	2750	1,9	190,4	**BK70Z-../DHE09XA4C**	223	24100	50000
2,2	6,4	3250	1,6	226,2	**BK70Z-../DHE09XA4C**	223	24100	50000
2,2	5,6	3750	1,4	257,3	**BK70Z-../DHE09XA4C**	223	24100	50000
2,2	5,0	4200	1,25	293,3	**BK70Z-../DHE09XA4C**	223	24100	50000
2,2	4,4	4750	1,1	333,6	**BK70Z-../DHE09XA4C**	223	24100	50000
2,2	3,8	5500	0,95	379,9	**BK70Z-../DHE09XA4C**	223	24100	50000
2,2	3,4	6100	0,85	432,1	**BK70Z-../DHE09XA4C**	223	24100	50000
2,2	5,7	3650	3,2	253,3	**BK80Z-../DHE09XA4C**	351	30000	75000
2,2	4,8	4350	2,6	300,6	**BK80Z-../DHE09XA4C**	351	30000	75000
2,2	4,3	4850	2,4	336,7	**BK80Z-../DHE09XA4C**	351	30000	75000
2,2	3,8	5500	2,1	389,0	**BK80Z-../DHE09XA4C**	351	30000	75000
2,2	3,4	6100	1,9	435,7	**BK80Z-../DHE09XA4C**	351	30000	75000
2,2	2,9	7200	1,6	499,5	**BK80Z-../DHE09XA4C**	351	30000	75000
2,2	2,6	8000	1,45	559,5	**BK80Z-../DHE09XA4C**	351	30000	75000
2,2	2,4	8000	1,45	607,8	**BK80G40-../DHE09XA4C**	363	30000	75000
2,2	2,2	8700	1,3	680,9	**BK80G40-../DHE09XA4C**	363	30000	75000
2,2	2,0	9600	1,2	756,3	**BK80G40-../DHE09XA4C**	363	30000	75000
2,2	1,7	11400	1,0	847,2	**BK80G40-../DHE09XA4C**	363	30000	75000
2,2	1,5	13100	0,88	963,0	**BK80G40-../DHE09XA4C**	363	30000	75000
2,2	1,4	13900	0,83	1079	**BK80G40-../DHE09XA4C**	363	30000	75000
2,2	3,4	6100	3,0	435,3	**BK90Z-../DHE09XA4C**	624	49400	120000
2,2	2,9	7200	2,6	499,2	**BK90Z-../DHE09XA4C**	624	49400	120000
2,2	2,6	8000	2,3	558,5	**BK90Z-../DHE09XA4C**	624	49400	120000
2,2	2,3	9100	2,0	637,7	**BK90Z-../DHE09XA4C**	624	49400	120000
2,2	2,1	10000	1,85	713,5	**BK90Z-../DHE09XA4C**	624	49400	120000
2,2	1,8	10300	1,8	821,0	**BK90G50-../DHE09XA4C**	635	49400	120000
2,2	1,7	11100	1,65	882,3	**BK90G50-../DHE09XA4C**	635	49400	120000
2,2	1,5	12600	1,45	1008	**BK90G50-../DHE09XA4C**	635	49400	120000
2,2	1,3	14600	1,25	1127	**BK90G50-../DHE09XA4C**	635	49400	120000
2,2	1,1	17800	1,05	1363	**BK90G50-../DHE09XA4C**	635	49400	120000

3 кВт

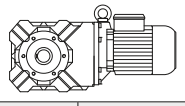

P_N	50 Гц			i	Тип	m	F_{RN}	F_{RV}
	n_2	M_2	f_B					
[кВт]	[об/мин]	[Нм]	[—]	[:1]		[кг]	[N]	[N]
3	305	86	2,3	4,73	**BK30-../DHE11MA4**	65	1550	8800
3	240	109	1,95	6,02	**BK30-../DHE11MA4**	65	1690	9600
3	194	135	2,0	7,45	**BK30-../DHE11MA4**	65	2200	10400
3	150	175	1,85	9,63	**BK30-../DHE11MA4**	65	3150	11500
3	127	200	2,1	11,39	**BK30-../DHE11MA4**	65	4150	11000
3	121	215	1,5	11,93	**BK30-../DHE11MA4**	65	3650	12000
3	104	250	1,3	13,98	**BK30-../DHE11MA4**	65	4050	12000
3	100	255	1,75	14,50	**BK30-../DHE11MA4**	65	4900	12000
3	81	315	1,45	17,95	**BK30-../DHE11MA4**	65	5300	12000

Крутящий момент обозначенный (*) является максимально допустимым значением при коэффициенте эксплуатации f_B=1,0.

3 кВт

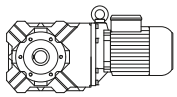

P_N	50 Гц			i	Тип	m	F_{RN}	F_{RV}
	n_2	M_2	f_B					
[кВт]	[об/мин]	[Нм]	[—]	[:1]		[кг]	[N]	[N]
3	63	405	1,1	23,20	**BK30-../DHE11MA4**	65	5900	12000
3	51	500	0,9	28,76	**BK30-../DHE11MA4**	65	6500	12000
3	155	170	2,9	9,31	**BK40-../DHE11MA4**	90	1040	11200
3	122	215	2,3	11,86	**BK40-../DHE11MA4**	90	1770	12200
3	100	255	3,1	14,50	**BK40-../DHE11MA4**	90	4500	14300
3	80	320	2,4	18,05	**BK40-../DHE11MA4**	90	4900	15300
3	65	395	1,95	22,44	**BK40-../DHE11MA4**	90	5500	16500
3	51	500	1,55	28,59	**BK40-../DHE11MA4**	90	6300	17000
3	42	610	1,3	34,61	**BK40-../DHE11MA4**	90	6900	17000
3	35,5	720	1,1	40,88	**BK40-../DHE11MA4**	90	7600	17000
3	81	320	2,3	17,92	**BK50-../DHE11MA4**	120	4600	16800
3	75	340	3,1	19,33	**BK50-../DHE11MA4**	120	6900	19200
3	55	465	2,3	26,51	**BK50-../DHE11MA4**	120	7800	21200
3	41	620	1,7	35,21	**BK50-../DHE11MA4**	120	8700	23100
3	30,5	830	1,25	47,50	**BK50-../DHE11MA4**	120	10100	25700
3	24	1050	1,0	60,76	**BK50-../DHE11MA4**	120	11400	26000
3	19,5	1270	0,83	75,40	**BK50-../DHE11MA4**	120	12600	26000
3	38,5	740	3,1	37,80	**BK60-../DHE11MA4**	130	7300	26500
3	32	890	2,6	45,05	**BK60-../DHE11MA4**	130	8200	28300
3	29	980	2,3	50,40	**BK60-../DHE11MA4**	130	9100	29800
3	24,5	1160	2,0	58,95	**BK60-../DHE11MA4**	130	9900	31500
3	22	1300	1,75	65,95	**BK60-../DHE11MA4**	130	10900	33000
3	18,5	1540	1,5	78,13	**BK60-../DHE11MA4**	130	11900	34000
3	16,5	1730	1,35	87,41	**BK60-../DHE11MA4**	130	12900	34000
3	14,5	1970	1,15	101,2	**BK60-../DHE11MA4**	130	13900	34000
3	13	2200	1,05	113,2	**BK60-../DHE11MA4**	130	15000	34000
3	12	2350	0,98	122,5	**BK60-../DHE11MA4**	130	15500	34000
3	11	2600	0,88	137,0	**BK60-../DHE11MA4**	130	16600	34000
3	16	1790	2,9	90,96	**BK70-../DHE11MA4**	209	15300	49900
3	14	2000	2,6	103,5	**BK70-../DHE11MA4**	209	17200	50000
3	12	2350	2,2	120,2	**BK70-../DHE11MA4**	209	18600	50000
3	11	2600	2,0	136,7	**BK70-../DHE11MA4**	209	20700	50000
3	9,4	3000	1,75	154,4	**BK70-../DHE11MA4**	209	21900	50000
3	8,2	3450	1,5	175,7	**BK70-../DHE11MA4**	209	24100	50000
3	7,6	3750	1,4	190,4	**BK70Z-../DHE11MA4**	236	24100	50000
3	6,4	4450	1,15	226,2	**BK70Z-../DHE11MA4**	236	24100	50000
3	5,6	5100	1,0	257,3	**BK70Z-../DHE11MA4**	236	24100	50000
3	5,0	5700	0,91	293,3	**BK70Z-../DHE11MA4**	236	24100	50000
3	4,4	6500	0,8	333,6	**BK70Z-../DHE11MA4**	236	24100	50000
3	8,4	3400	3,1	171,5	**BK80-../DHE11MA4**	324	30000	75000
3	8,2	3450	3,3	177,6	**BK80Z-../DHE11MA4**	366	30000	75000
3	7,3	3900	2,9	198,9	**BK80Z-../DHE11MA4**	366	30000	75000
3	6,4	4450	2,6	226,1	**BK80Z-../DHE11MA4**	366	30000	75000
3	5,7	5000	2,3	253,3	**BK80Z-../DHE11MA4**	366	30000	75000
3	4,8	5900	1,95	300,6	**BK80Z-../DHE11MA4**	366	30000	75000
3	4,3	6600	1,75	336,7	**BK80Z-../DHE11MA4**	366	30000	75000
3	3,8	7500	1,55	389,0	**BK80Z-../DHE11MA4**	366	30000	75000
3	3,4	8400	1,35	435,7	**BK80Z-../DHE11MA4**	366	30000	75000
3	2,9	9800	1,15	499,5	**BK80Z-../DHE11MA4**	366	30000	75000
3	2,6	11000	1,05	559,5	**BK80Z-../DHE11MA4**	366	30000	75000
3	2,4	11100	1,05	607,8	**BK80G40-../DHE11MA4**	374	30000	75000
3	2,2	12100	0,95	680,9	**BK80G40-../DHE11MA4**	374	30000	75000
3	2,0	13500	0,85	756,3	**BK80G40-../DHE11MA4**	374	30000	75000
3	4,9	5800	3,2	295,6	**BK90Z-../DHE11MA4**	632	49400	120000
3	4,4	6500	2,8	330,7	**BK90Z-../DHE11MA4**	632	49400	120000
3	3,8	7500	2,5	389,1	**BK90Z-../DHE11MA4**	632	49400	120000
3	3,4	8400	2,2	435,3	**BK90Z-../DHE11MA4**	632	49400	120000
3	2,9	9800	1,9	499,2	**BK90Z-../DHE11MA4**	632	49400	120000
3	2,6	11000	1,7	558,5	**BK90Z-../DHE11MA4**	632	49400	120000
3	2,3	12400	1,5	637,7	**BK90Z-../DHE11MA4**	632	49400	120000
3	2,1	13600	1,35	713,5	**BK90Z-../DHE11MA4**	632	49400	120000
3	1,8	14500	1,3	821,0	**BK90G50-../DHE11MA4**	648	49400	120000
3	1,7	15600	1,2	882,3	**BK90G50-../DHE11MA4**	648	49400	120000
3	1,5	17700	1,05	1008	**BK90G50-../DHE11MA4**	648	49400	120000

Крутящий момент обозначенный (*) является максимально допустимым значением при коэффициенте эксплуатации f_B=1,0.

3 кВт

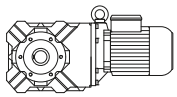

P_N	50 Гц			i	Тип	m	F_{RN}	F_{RV}
	n_2	M_2	f_B					
[кВт]	[об/мин]	[Нм]	[—]	[:1]		[кг]	[N]	[N]
3	1,3	20500	0,9	1127	**BK90G50-../DHE11MA4**	648	49400	120000

4 кВт

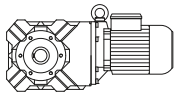

P_N	50 Гц			i	Тип	m	F_{RN}	F_{RV}
	n_2	M_2	f_B					
[кВт]	[об/мин]	[Нм]	[—]	[:1]		[кг]	[N]	[N]
4	305	115	1,7	4,73	**BK30-../DHE11LA4**	76	1550	8800
4	240	146	1,45	6,02	**BK30-../DHE11LA4**	76	1690	9600
4	194	181	1,5	7,45	**BK30-../DHE11LA4**	76	2200	10400
4	150	230	1,4	9,63	**BK30-../DHE11LA4**	76	3150	11500
4	127	270	1,55	11,39	**BK30-../DHE11LA4**	76	4150	11000
4	121	290	1,1	11,93	**BK30-../DHE11LA4**	76	3650	12000
4	104	330	0,97	13,98	**BK30-../DHE11LA4**	76	4050	12000
4	100	340	1,3	14,50	**BK30-../DHE11LA4**	76	4900	12000
4	81	420	1,05	17,95	**BK30-../DHE11LA4**	76	5300	12000
4	63	540	0,83	23,20	**BK30-../DHE11LA4**	76	5900	12000
4	240	146	3,2	6,02	**BK40-../DHE11LA4**	102	470	9800
4	193	182	2,7	7,49	**BK40-../DHE11LA4**	102	750	10500
4	155	225	2,2	9,31	**BK40-../DHE11LA4**	102	1040	11200
4	129	265	2,7	11,17	**BK40-../DHE11LA4**	102	4100	13100
4	122	285	1,75	11,86	**BK40-../DHE11LA4**	102	1770	12200
4	100	340	2,3	14,50	**BK40-../DHE11LA4**	102	4500	14300
4	80	425	1,85	18,05	**BK40-../DHE11LA4**	102	4900	15300
4	65	520	1,5	22,44	**BK40-../DHE11LA4**	102	5500	16500
4	51	670	1,15	28,59	**BK40-../DHE11LA4**	102	6300	17000
4	42	810	0,96	34,61	**BK40-../DHE11LA4**	102	6900	17000
4	35,5	960	0,81	40,88	**BK40-../DHE11LA4**	102	7600	17000
4	104	330	3,2	13,95	**BK50-../DHE11LA4**	132	6100	17400
4	95	360	2,9	15,19	**BK50-../DHE11LA4**	132	6300	18000
4	81	425	1,7	17,92	**BK50-../DHE11LA4**	132	4600	16800
4	75	455	2,3	19,33	**BK50-../DHE11LA4**	132	6900	19200
4	55	620	1,7	26,51	**BK50-../DHE11LA4**	132	7800	21200
4	41	830	1,25	35,21	**BK50-../DHE11LA4**	132	8700	23100
4	30,5	1110	0,95	47,50	**BK50-../DHE11LA4**	132	10100	25700
4	53	720	3,2	27,36	**BK60-../DHE11LA4**	142	5600	23200
4	43	880	2,6	33,78	**BK60-../DHE11LA4**	142	6500	25200
4	38,5	990	2,3	37,80	**BK60-../DHE11LA4**	142	7300	26500
4	32	1190	1,95	45,05	**BK60-../DHE11LA4**	142	8200	28300
4	29	1310	1,75	50,40	**BK60-../DHE11LA4**	142	9100	29800
4	24,5	1550	1,5	58,95	**BK60-../DHE11LA4**	142	9900	31500
4	22	1730	1,35	65,95	**BK60-../DHE11LA4**	142	10900	33000
4	18,5	2050	1,1	78,13	**BK60-../DHE11LA4**	142	11900	34000
4	16,5	2300	1,0	87,41	**BK60-../DHE11LA4**	142	12900	34000
4	14,5	2600	0,88	101,2	**BK60-../DHE11LA4**	142	13900	34000
4	23,5	1620	3,2	61,60	**BK70-../DHE11LA4**	221	11500	42800
4	21	1810	2,9	70,23	**BK70-../DHE11LA4**	221	12500	44800
4	18,5	2050	2,5	79,89	**BK70-../DHE11LA4**	221	14300	47600
4	16	2350	2,2	90,96	**BK70-../DHE11LA4**	221	15300	49900
4	14	2700	1,95	103,5	**BK70-../DHE11LA4**	221	17200	50000
4	12	3150	1,65	120,2	**BK70-../DHE11LA4**	221	18600	50000
4	11	3450	1,5	136,7	**BK70-../DHE11LA4**	221	20700	50000
4	9,4	4050	1,3	154,4	**BK70-../DHE11LA4**	221	21900	50000
4	8,2	4650	1,1	175,7	**BK70-../DHE11LA4**	221	24100	50000
4	7,6	5000	1,05	190,4	**BK70Z-../DHE11LA4**	247	24100	50000
4	6,4	5900	0,88	226,2	**BK70Z-../DHE11LA4**	247	24100	50000
4	11	3450	3,0	131,6	**BK80-../DHE11LA4**	336	24900	75000
4	9,5	4000	2,6	153,1	**BK80-../DHE11LA4**	336	27200	75000
4	8,4	4500	2,3	171,5	**BK80-../DHE11LA4**	336	30000	75000
4	8,2	4650	2,5	177,6	**BK80Z-../DHE11LA4**	378	30000	75000
4	7,3	5200	2,2	198,9	**BK80Z-../DHE11LA4**	378	30000	75000

Крутящий момент обозначенный (*) является максимально допустимым значением при коэффициенте эксплуатации f_B=1,0.

4 кВт

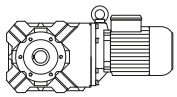

P_N	50 Гц			i	Тип	m	F_{RN}	F_{RV}
	n_2	M_2	f_B					
[кВт]	[об/мин]	[Нм]	[—]	[:1]		[кг]	[N]	[N]
4	6,4	5900	1,95	226,1	**BK80Z-../DHE11LA4**	378	30000	75000
4	5,7	6700	1,7	253,3	**BK80Z-../DHE11LA4**	378	30000	75000
4	4,8	7900	1,45	300,6	**BK80Z-../DHE11LA4**	378	30000	75000
4	4,3	8800	1,3	336,7	**BK80Z-../DHE11LA4**	378	30000	75000
4	3,8	10000	1,15	389,0	**BK80Z-../DHE11LA4**	378	30000	75000
4	3,4	11200	1,05	435,7	**BK80Z-../DHE11LA4**	378	30000	75000
4	2,9	13100	0,88	499,5	**BK80Z-../DHE11LA4**	378	30000	75000
4	6,2	6100	3,0	234,6	**BK90Z-../DHE11LA4**	643	49400	120000
4	5,5	6900	2,7	262,5	**BK90Z-../DHE11LA4**	643	49400	120000
4	4,9	7700	2,4	295,6	**BK90Z-../DHE11LA4**	643	49400	120000
4	4,4	8600	2,2	330,7	**BK90Z-../DHE11LA4**	643	49400	120000
4	3,8	10000	1,85	389,1	**BK90Z-../DHE11LA4**	643	49400	120000
4	3,4	11200	1,65	435,3	**BK90Z-../DHE11LA4**	643	49400	120000
4	2,9	13100	1,4	499,2	**BK90Z-../DHE11LA4**	643	49400	120000
4	2,6	14600	1,25	558,5	**BK90Z-../DHE11LA4**	643	49400	120000
4	2,3	16600	1,1	637,7	**BK90Z-../DHE11LA4**	643	49400	120000
4	2,1	18100	1,0	713,5	**BK90Z-../DHE11LA4**	643	49400	120000
4	1,8	19800	0,93	821,0	**BK90G50-../DHE11LA4**	660	49400	120000
4	1,7	21200	0,87	882,3	**BK90G50-../DHE11LA4**	660	49400	120000

5,5 кВт

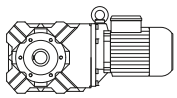

P_N	50 Гц			i	Тип	m	F_{RN}	F_{RV}
	n_2	M_2	f_B					
[кВт]	[об/мин]	[Нм]	[—]	[:1]		[кг]	[N]	[N]
5,5	310	155	1,25	4,73	**BK30-../DHE11LA4C**	80	1550	8800
5,5	245	197	1,1	6,02	**BK30-../DHE11LA4C**	80	1690	9600
5,5	196	245	1,1	7,45	**BK30-../DHE11LA4C**	80	2200	10400
5,5	152	315	1,0	9,63	**BK30-../DHE11LA4C**	80	3150	11500
5,5	129	365	1,15	11,39	**BK30-../DHE11LA4C**	80	4150	11000
5,5	123	390	0,82	11,93	**BK30-../DHE11LA4C**	80	3650	12000
5,5	101	465	0,97	14,50	**BK30-../DHE11LA4C**	80	4900	12000
5,5	320	151	2,9	4,63	**BK40-../DHE11LA4C**	106	430	8900
5,5	245	197	2,4	6,02	**BK40-../DHE11LA4C**	106	470	9800
5,5	195	245	2,0	7,49	**BK40-../DHE11LA4C**	106	750	10500
5,5	157	305	1,6	9,31	**BK40-../DHE11LA4C**	106	1040	11200
5,5	131	360	2,0	11,17	**BK40-../DHE11LA4C**	106	4100	13100
5,5	124	385	1,3	11,86	**BK40-../DHE11LA4C**	106	1770	12200
5,5	101	465	1,7	14,50	**BK40-../DHE11LA4C**	106	4500	14300
5,5	81	580	1,35	18,05	**BK40-../DHE11LA4C**	106	4900	15300
5,5	66	710	1,1	22,44	**BK40-../DHE11LA4C**	106	5500	16500
5,5	52	900	0,87	28,59	**BK40-../DHE11LA4C**	106	6300	17000
5,5	151	310	3,0	9,73	**BK50-../DHE11LA4C**	136	5400	15400
5,5	146	330	2,5	10,00	**BK50-../DHE11LA4C**	136	1220	13200
5,5	105	450	2,3	13,95	**BK50-../DHE11LA4C**	136	6100	17400
5,5	97	485	2,2	15,19	**BK50-../DHE11LA4C**	136	6300	18000
5,5	82	580	1,25	17,92	**BK50-../DHE11LA4C**	136	4600	16800
5,5	76	620	1,7	19,33	**BK50-../DHE11LA4C**	136	6900	19200
5,5	56	840	1,25	26,51	**BK50-../DHE11LA4C**	136	7800	21200
5,5	41,5	1130	0,93	35,21	**BK50-../DHE11LA4C**	136	8700	23100
5,5	72	720	3,1	20,54	**BK60-../DHE11LA4C**	146	4400	20600
5,5	60	870	2,6	24,45	**BK60-../DHE11LA4C**	146	4850	22000
5,5	54	970	2,4	27,36	**BK60-../DHE11LA4C**	146	5600	23200
5,5	43,5	1200	1,9	33,78	**BK60-../DHE11LA4C**	146	6500	25200
5,5	39	1340	1,7	37,80	**BK60-../DHE11LA4C**	146	7300	26500
5,5	32,5	1610	1,45	45,05	**BK60-../DHE11LA4C**	146	8200	28300
5,5	29	1810	1,25	50,40	**BK60-../DHE11LA4C**	146	9100	29800
5,5	25	2100	1,1	58,95	**BK60-../DHE11LA4C**	146	9900	31500
5,5	22,5	2300	1,0	65,95	**BK60-../DHE11LA4C**	146	10900	33000
5,5	19	2750	0,84	78,13	**BK60-../DHE11LA4C**	146	11900	34000
5,5	32,5	1610	3,2	45,59	**BK70-../DHE11LA4C**	225	9000	37900

Крутящий момент обозначенный (*) является максимально допустимым значением при коэффициенте эксплуатации f_B=1,0.

5,5 кВт

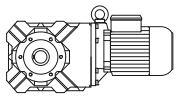

P_N	50 Гц			i	Тип	m	F_{RN}	F_{RV}
	n_2	M_2	f_B					
[кВт]	[об/мин]	[Нм]	[—]	[:1]		[кг]	[N]	[N]
5,5	27	1940	2,7	54,15	**BK70-../DHE11LA4C**	225	9900	40200
5,5	24	2150	2,4	61,60	**BK70-../DHE11LA4C**	225	11500	42800
5,5	21	2500	2,1	70,23	**BK70-../DHE11LA4C**	225	12500	44800
5,5	18,5	2800	1,85	79,89	**BK70-../DHE11LA4C**	225	14300	47600
5,5	16,5	3150	1,65	90,96	**BK70-../DHE11LA4C**	225	15300	49900
5,5	14,5	3600	1,45	103,5	**BK70-../DHE11LA4C**	225	17200	50000
5,5	12,5	4200	1,25	120,2	**BK70-../DHE11LA4C**	225	18600	50000
5,5	11	4750	1,1	136,7	**BK70-../DHE11LA4C**	225	20700	50000
5,5	9,5	5500	0,95	154,4	**BK70-../DHE11LA4C**	225	21900	50000
5,5	8,4	6200	0,84	175,7	**BK70-../DHE11LA4C**	225	24100	50000
5,5	16	3250	3,2	91,53	**BK80-../DHE11LA4C**	340	18300	74200
5,5	14,5	3600	2,9	102,5	**BK80-../DHE11LA4C**	340	20500	75000
5,5	12,5	4200	2,5	117,5	**BK80-../DHE11LA4C**	340	22300	75000
5,5	11,5	4550	2,3	131,6	**BK80-../DHE11LA4C**	340	24900	75000
5,5	9,6	5400	1,95	153,1	**BK80-../DHE11LA4C**	340	27200	75000
5,5	8,6	6100	1,7	171,5	**BK80-../DHE11LA4C**	340	30000	75000
5,5	8,3	6300	1,85	177,6	**BK80Z-../DHE11LA4C**	382	30000	75000
5,5	7,4	7000	1,65	198,9	**BK80Z-../DHE11LA4C**	382	30000	75000
5,5	6,5	8000	1,45	226,1	**BK80Z-../DHE11LA4C**	382	30000	75000
5,5	5,8	9000	1,3	253,3	**BK80Z-../DHE11LA4C**	382	30000	75000
5,5	4,9	10700	1,05	300,6	**BK80Z-../DHE11LA4C**	382	30000	75000
5,5	4,4	11900	0,97	336,7	**BK80Z-../DHE11LA4C**	382	30000	75000
5,5	3,8	13800	0,83	389,0	**BK80Z-../DHE11LA4C**	382	30000	75000
5,5	8,4	6200	3,0	174,7	**BK90Z-../DHE11LA4C**	647	49400	120000
5,5	7,5	7000	2,6	195,4	**BK90Z-../DHE11LA4C**	647	49400	120000
5,5	6,3	8300	2,2	234,6	**BK90Z-../DHE11LA4C**	647	49400	120000
5,5	5,6	9300	2,0	262,5	**BK90Z-../DHE11LA4C**	647	49400	120000
5,5	5,0	10500	1,75	295,6	**BK90Z-../DHE11LA4C**	647	49400	120000
5,5	4,5	11600	1,6	330,7	**BK90Z-../DHE11LA4C**	647	49400	120000
5,5	3,8	13800	1,35	389,1	**BK90Z-../DHE11LA4C**	647	49400	120000
5,5	3,4	15400	1,2	435,3	**BK90Z-../DHE11LA4C**	647	49400	120000
5,5	3,0	17500	1,05	499,2	**BK90Z-../DHE11LA4C**	647	49400	120000
5,5	2,7	19400	0,95	558,5	**BK90Z-../DHE11LA4C**	647	49400	120000
5,5	2,3	22800	0,81	637,7	**BK90Z-../DHE11LA4C**	647	49400	120000

7,5 кВт

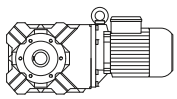

P_N	50 Гц			i	Тип	m	F_{RN}	F_{RV}
	n_2	M_2	f_B					
[кВт]	[об/мин]	[Нм]	[—]	[:1]		[кг]	[N]	[N]
7,5	400	164	4,4	3,67	**BK50-../DHE13LA4**	146	115	9400
7,5	280	235	3,5	5,26	**BK50-../DHE13LA4**	146	130	10700
7,5	205	320	2,5	7,29	**BK50-../DHE13LA4**	146	620	111000
7,5	151	425	2,2	9,73	**BK50-../DHE13LA4**	146	5400	15400
7,5	146	450	1,8	10,00	**BK50-../DHE13LA4**	146	1220	13200
7,5	105	610	1,7	13,95	**BK50-../DHE13LA4**	146	6100	17400
7,5	97	660	1,6	15,19	**BK50-../DHE13LA4**	146	6300	18000
7,5	82	790	0,92	17,92	**BK50-../DHE13LA4**	146	4600	16800
7,5	76	840	1,25	19,33	**BK50-../DHE13LA4**	146	6900	19200
7,5	56	1150	0,91	26,51	**BK50-../DHE13LA4**	146	7800	21200
7,5	135	530	3,2	10,82	**BK60-../DHE13LA4**	158	3200	17000
7,5	118	600	3,1	12,38	**BK60-../DHE13LA4**	158	3500	17400
7,5	106	670	2,9	13,85	**BK60-../DHE13LA4**	158	3850	18000
7,5	102	700	2,8	14,41	**BK60-../DHE13LA4**	158	3650	18600
7,5	91	780	2,5	16,05	**BK60-../DHE13LA4**	158	4050	18800
7,5	80	890	2,5	18,36	**BK60-../DHE13LA4**	158	4000	19900
7,5	72	990	2,3	20,54	**BK60-../DHE13LA4**	158	4400	20600
7,5	60	1190	1,95	24,45	**BK60-../DHE13LA4**	158	4850	22000
7,5	54	1320	1,75	27,36	**BK60-../DHE13LA4**	158	5600	23200
7,5	43,5	1640	1,4	33,78	**BK60-../DHE13LA4**	158	6500	25200
7,5	39	1830	1,25	37,80	**BK60-../DHE13LA4**	158	7300	26500
7,5	32,5	2200	1,05	45,05	**BK60-../DHE13LA4**	158	8200	28300
7,5	29	2450	0,94	50,40	**BK60-../DHE13LA4**	158	9100	29800

Крутящий момент обозначенный (*) является максимально допустимым значением при коэффициенте эксплуатации f_B=1,0.

7,5 кВт

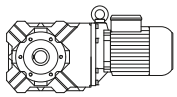

P_N	50 Гц			i	Тип	m	F_{RN}	F_{RV}
	n_2	M_2	f_B					
[кВт]	[об/мин]	[Нм]	[—]	[:1]		[кг]	[N]	[N]
7,5	25	2850	0,81	58,95	**BK60-../DHE13LA4**	158	9900	31500
7,5	47,5	1500	3,0	30,90	**BK70-../DHE13LA4**	237	7500	33600
7,5	42	1700	2,8	35,15	**BK70-../DHE13LA4**	237	8000	35000
7,5	36,5	1960	2,5	40,08	**BK70-../DHE13LA4**	237	8300	36300
7,5	32,5	2200	2,3	45,59	**BK70-../DHE13LA4**	237	9000	37900
7,5	27	2650	1,95	54,15	**BK70-../DHE13LA4**	237	9900	40200
7,5	24	2950	1,75	61,60	**BK70-../DHE13LA4**	237	11500	42800
7,5	21	3400	1,55	70,23	**BK70-../DHE13LA4**	237	12500	44800
7,5	18,5	3850	1,35	79,89	**BK70-../DHE13LA4**	237	14300	47600
7,5	16,5	4300	1,2	90,96	**BK70-../DHE13LA4**	237	15300	49900
7,5	14,5	4900	1,05	103,5	**BK70-../DHE13LA4**	237	17200	50000
7,5	12,5	5700	0,91	120,2	**BK70-../DHE13LA4**	237	18600	50000
7,5	11	6500	0,8	136,7	**BK70-../DHE13LA4**	237	20700	50000
7,5	24,5	2900	3,2	59,60	**BK80-../DHE13LA4**	351	15700	65500
7,5	21	3400	2,8	70,72	**BK80-../DHE13LA4**	351	16600	68700
7,5	18,5	3850	2,6	79,22	**BK80-../DHE13LA4**	351	17600	71300
7,5	16	4450	2,3	91,53	**BK80-../DHE13LA4**	351	18300	74200
7,5	14,5	4900	2,1	102,5	**BK80-../DHE13LA4**	351	20500	75000
7,5	12,5	5700	1,85	117,5	**BK80-../DHE13LA4**	351	22300	75000
7,5	11,5	6200	1,7	131,6	**BK80-../DHE13LA4**	351	24900	75000
7,5	9,6	7400	1,4	153,1	**BK80-../DHE13LA4**	351	27200	75000
7,5	8,6	8300	1,25	171,5	**BK80-../DHE13LA4**	351	30000	75000
7,5	8,3	8600	1,35	177,6	**BK80Z-../DHE13LA4**	394	30000	75000
7,5	7,4	9600	1,2	198,9	**BK80Z-../DHE13LA4**	394	30000	75000
7,5	6,5	11000	1,05	226,1	**BK80Z-../DHE13LA4**	394	30000	75000
7,5	5,8	12300	0,93	253,3	**BK80Z-../DHE13LA4**	394	30000	75000
7,5	12,5	5700	2,9	117,0	**BK90-../DHE13LA4**	603	39200	113000
7,5	11,5	6200	2,7	130,9	**BK90-../DHE13LA4**	603	42700	119400
7,5	9,8	7300	2,3	149,5	**BK90-../DHE13LA4**	603	45600	120000
7,5	8,8	8100	2,1	167,2	**BK90-../DHE13LA4**	603	49400	120000
7,5	8,4	8500	2,2	174,7	**BK90Z-../DHE13LA4**	659	49400	120000
7,5	7,5	9500	1,95	195,4	**BK90Z-../DHE13LA4**	659	49400	120000
7,5	6,3	11300	1,65	234,6	**BK90Z-../DHE13LA4**	659	49400	120000
7,5	5,6	12700	1,45	262,5	**BK90Z-../DHE13LA4**	659	49400	120000
7,5	5,0	14300	1,3	295,6	**BK90Z-../DHE13LA4**	659	49400	120000
7,5	4,5	15900	1,15	330,7	**BK90Z-../DHE13LA4**	659	49400	120000
7,5	3,8	18800	0,98	389,1	**BK90Z-../DHE13LA4**	659	49400	120000
7,5	3,4	21000	0,88	435,3	**BK90Z-../DHE13LA4**	659	49400	120000

9,5 кВт

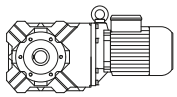

P_N	50 Гц			i	Тип	m	F_{RN}	F_{RV}
	n_2	M_2	f_B					
[кВт]	[об/мин]	[Нм]	[—]	[:1]		[кг]	[N]	[N]
9,5	405	205	3,5	3,67	**BK50-../DHE16MB4**	170	115	9400
9,5	280	295	2,8	5,26	**BK50-../DHE16MB4**	170	130	10700
9,5	205	405	2,0	7,29	**BK50-../DHE16MB4**	170	620	111000
9,5	152	530	1,75	9,73	**BK50-../DHE16MB4**	170	5400	15400
9,5	147	560	1,45	10,00	**BK50-../DHE16MB4**	170	1220	13200
9,5	106	770	1,35	13,95	**BK50-../DHE16MB4**	170	6100	17400
9,5	97	840	1,25	15,19	**BK50-../DHE16MB4**	170	6300	18000
9,5	77	1060	0,99	19,33	**BK50-../DHE16MB4**	170	6900	19200
9,5	205	440	3,3	7,29	**BK60-../DHE16MB4**	182	2800	14900
9,5	136	660	2,5	10,82	**BK60-../DHE16MB4**	182	3200	17000
9,5	119	760	2,5	12,38	**BK60-../DHE16MB4**	182	3500	17400
9,5	107	840	2,3	13,85	**BK60-../DHE16MB4**	182	3850	18000
9,5	103	880	2,2	14,41	**BK60-../DHE16MB4**	182	3650	18600
9,5	92	980	2,0	16,05	**BK60-../DHE16MB4**	182	4050	18800
9,5	81	1120	1,95	18,36	**BK60-../DHE16MB4**	182	4000	19900
9,5	72	1260	1,8	20,54	**BK60-../DHE16MB4**	182	4400	20600
9,5	61	1480	1,55	24,45	**BK60-../DHE16MB4**	182	4850	22000
9,5	54	1680	1,35	27,36	**BK60-../DHE16MB4**	182	5600	23200

Крутящий момент обозначенный (*) является максимально допустимым значением при коэффициенте эксплуатации f_B=1,0.

9,5 кВт

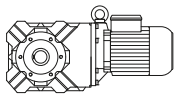

P_N	50 Гц			i	Тип	m	F_{RN}	F_{RV}
	n_2	M_2	f_B					
[кВт]	[об/мин]	[Нм]	[—]	[:1]		[кг]	[N]	[N]
9,5	44	2050	1,1	33,78	**BK60-../DHE16MB4**	182	6500	25200
9,5	39	2300	1,0	37,80	**BK60-../DHE16MB4**	182	7300	26500
9,5	33	2700	0,85	45,05	**BK60-../DHE16MB4**	182	8200	28300
9,5	97	930	3,3	15,16	**BK70-../DHE16MB4**	265	5600	25800
9,5	86	1050	3,3	17,24	**BK70-../DHE16MB4**	265	6500	29200
9,5	68	1330	3,1	21,88	**BK70-../DHE16MB4**	265	6500	30200
9,5	60	1510	2,8	24,89	**BK70-../DHE16MB4**	265	7000	31500
9,5	48	1890	2,4	30,90	**BK70-../DHE16MB4**	265	7500	33600
9,5	42	2150	2,2	35,15	**BK70-../DHE16MB4**	265	8000	35000
9,5	37	2450	2,0	40,08	**BK70-../DHE16MB4**	265	8300	36300
9,5	32,5	2750	1,85	45,59	**BK70-../DHE16MB4**	265	9000	37900
9,5	27,5	3250	1,6	54,15	**BK70-../DHE16MB4**	265	9900	40200
9,5	24	3750	1,4	61,60	**BK70-../DHE16MB4**	265	11500	42800
9,5	21	4300	1,2	70,23	**BK70-../DHE16MB4**	265	12500	44800
9,5	18,5	4900	1,05	79,89	**BK70-../DHE16MB4**	265	14300	47600
9,5	16,5	5400	0,96	90,96	**BK70-../DHE16MB4**	265	15300	49900
9,5	14,5	6200	0,84	103,5	**BK70-../DHE16MB4**	265	17200	50000
9,5	35,5	2550	3,2	41,78	**BK80-../DHE16MB4**	374	13500	58700
9,5	31,5	2850	3,0	46,80	**BK80-../DHE16MB4**	374	14300	60900
9,5	28	3200	2,8	53,21	**BK80-../DHE16MB4**	374	14800	63100
9,5	25	3600	2,6	59,60	**BK80-../DHE16MB4**	374	15700	65500
9,5	21	4300	2,2	70,72	**BK80-../DHE16MB4**	374	16600	68700
9,5	19	4750	2,1	79,22	**BK80-../DHE16MB4**	374	17600	71300
9,5	16,5	5400	1,95	91,53	**BK80-../DHE16MB4**	374	18300	74200
9,5	14,5	6200	1,7	102,5	**BK80-../DHE16MB4**	374	20500	75000
9,5	13	6900	1,5	117,5	**BK80-../DHE16MB4**	374	22300	75000
9,5	11,5	7800	1,35	131,6	**BK80-../DHE16MB4**	374	24900	75000
9,5	9,7	9300	1,15	153,1	**BK80-../DHE16MB4**	374	27200	75000
9,5	8,6	10500	1,0	171,5	**BK80-../DHE16MB4**	374	30000	75000
9,5	8,3	10900	1,05	177,6	**BK80Z-../DHE16MB4**	418	30000	75000
9,5	7,4	12200	0,94	198,9	**BK80Z-../DHE16MB4**	418	30000	75000
9,5	6,6	13700	0,84	226,1	**BK80Z-../DHE16MB4**	418	30000	75000
9,5	16,5	5400	3,1	91,19	**BK90-../DHE16MB4**	628	33300	101000
9,5	14,5	6200	2,7	102,0	**BK90-../DHE16MB4**	628	36600	107000
9,5	13	6900	2,4	117,0	**BK90-../DHE16MB4**	628	39200	113000
9,5	11,5	7800	2,2	130,9	**BK90-../DHE16MB4**	628	42700	119400
9,5	9,9	9100	1,85	149,5	**BK90-../DHE16MB4**	628	45600	120000
9,5	8,8	10300	1,65	167,2	**BK90-../DHE16MB4**	628	49400	120000
9,5	8,5	10600	1,75	174,7	**BK90Z-../DHE16MB4**	687	49400	120000
9,5	7,6	11900	1,55	195,4	**BK90Z-../DHE16MB4**	687	49400	120000
9,5	6,3	14400	1,3	234,6	**BK90Z-../DHE16MB4**	687	49400	120000
9,5	5,6	16200	1,15	262,5	**BK90Z-../DHE16MB4**	687	49400	120000
9,5	5,0	18100	1,0	295,6	**BK90Z-../DHE16MB4**	687	49400	120000
9,5	4,5	20100	0,92	330,7	**BK90Z-../DHE16MB4**	687	49400	120000

11 кВт

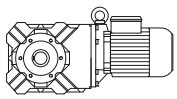

P_N	50 Гц			i	Тип	m	F_{RN}	F_{RV}
	n_2	M_2	f_B					
[кВт]	[об/мин]	[Нм]	[—]	[:1]		[кг]	[N]	[N]
11	405	235	3,1	3,67	**BK50-../DHE16LB4**	183	115	9400
11	280	345	2,4	5,26	**BK50-../DHE16LB4**	183	130	10700
11	205	470	1,75	7,29	**BK50-../DHE16LB4**	183	620	111000
11	152	620	1,5	9,73	**BK50-../DHE16LB4**	183	5400	15400
11	147	650	1,25	10,00	**BK50-../DHE16LB4**	183	1220	13200
11	106	890	1,2	13,95	**BK50-../DHE16LB4**	183	6100	17400
11	97	970	1,1	15,19	**BK50-../DHE16LB4**	183	6300	18000
11	77	1220	0,86	19,33	**BK50-../DHE16LB4**	183	6900	19200
11	205	510	2,9	7,29	**BK60-../DHE16LB4**	195	2800	14900
11	136	770	2,2	10,82	**BK60-../DHE16LB4**	195	3200	17000
11	119	880	2,1	12,38	**BK60-../DHE16LB4**	195	3500	17400
11	107	980	2,0	13,85	**BK60-../DHE16LB4**	195	3850	18000

Крутящий момент обозначенный (*) является максимально допустимым значением при коэффициенте эксплуатации f_B=1,0.

11 кВт

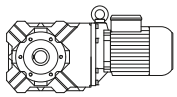

P_N	50 Гц			i	Тип	m	F_{RN}	F_{RV}
	n_2	M_2	f_B					
[кВт]	[об/мин]	[Нм]	[—]	[:1]		[кг]	[N]	[N]
11	103	1010	1,9	14,41	**BK60-../DHE16LB4**	195	3650	18600
11	92	1140	1,75	16,05	**BK60-../DHE16LB4**	195	4050	18800
11	81	1290	1,7	18,36	**BK60-../DHE16LB4**	195	4000	19900
11	72	1450	1,55	20,54	**BK60-../DHE16LB4**	195	4400	20600
11	61	1720	1,35	24,45	**BK60-../DHE16LB4**	195	4850	22000
11	54	1940	1,2	27,36	**BK60-../DHE16LB4**	195	5600	23200
11	44	2350	0,98	33,78	**BK60-../DHE16LB4**	195	6500	25200
11	39	2650	0,87	37,80	**BK60-../DHE16LB4**	195	7300	26500
11	108	970	3,1	13,70	**BK70-../DHE16LB4**	278	5400	24800
11	97	1080	2,8	15,16	**BK70-../DHE16LB4**	278	5600	25800
11	86	1220	2,9	17,24	**BK70-../DHE16LB4**	278	6500	29200
11	68	1540	2,6	21,88	**BK70-../DHE16LB4**	278	6500	30200
11	60	1750	2,4	24,89	**BK70-../DHE16LB4**	278	7000	31500
11	48	2150	2,1	30,90	**BK70-../DHE16LB4**	278	7500	33600
11	42	2500	1,9	35,15	**BK70-../DHE16LB4**	278	8000	35000
11	37	2800	1,75	40,08	**BK70-../DHE16LB4**	278	8300	36300
11	32,5	3200	1,6	45,59	**BK70-../DHE16LB4**	278	9000	37900
11	27,5	3800	1,35	54,15	**BK70-../DHE16LB4**	278	9900	40200
11	24	4350	1,2	61,60	**BK70-../DHE16LB4**	278	11500	42800
11	21	5000	1,05	70,23	**BK70-../DHE16LB4**	278	12500	44800
11	18,5	5600	0,93	79,89	**BK70-../DHE16LB4**	278	14300	47600
11	16,5	6300	0,83	90,96	**BK70-../DHE16LB4**	278	15300	49900
11	43	2400	3,3	34,22	**BK80-../DHE16LB4**	388	12600	55400
11	35,5	2950	2,8	41,78	**BK80-../DHE16LB4**	388	13500	58700
11	31,5	3300	2,6	46,80	**BK80-../DHE16LB4**	388	14300	60900
11	28	3750	2,4	53,21	**BK80-../DHE16LB4**	388	14800	63100
11	25	4200	2,2	59,60	**BK80-../DHE16LB4**	388	15700	65500
11	21	5000	1,95	70,72	**BK80-../DHE16LB4**	388	16600	68700
11	19	5500	1,85	79,22	**BK80-../DHE16LB4**	388	17600	71300
11	16,5	6300	1,65	91,53	**BK80-../DHE16LB4**	388	18300	74200
11	14,5	7200	1,45	102,5	**BK80-../DHE16LB4**	388	20500	75000
11	13	8000	1,3	117,5	**BK80-../DHE16LB4**	388	22300	75000
11	11,5	9100	1,15	131,6	**BK80-../DHE16LB4**	388	24900	75000
11	9,7	10800	0,97	153,1	**BK80-../DHE16LB4**	388	27200	75000
11	8,6	12200	0,86	171,5	**BK80-../DHE16LB4**	388	30000	75000
11	8,3	12600	0,91	177,6	**BK80Z-../DHE16LB4**	431	30000	75000
11	7,4	14100	0,82	198,9	**BK80Z-../DHE16LB4**	431	30000	75000
11	19	5500	3,1	77,51	**BK90-../DHE16LB4**	641	30300	94400
11	16,5	6300	2,7	91,19	**BK90-../DHE16LB4**	641	33300	101000
11	14,5	7200	2,3	102,0	**BK90-../DHE16LB4**	641	36600	107000
11	13	8000	2,1	117,0	**BK90-../DHE16LB4**	641	39200	113000
11	11,5	9100	1,85	130,9	**BK90-../DHE16LB4**	641	42700	119400
11	9,9	10600	1,6	149,5	**BK90-../DHE16LB4**	641	45600	120000
11	8,8	11900	1,4	167,2	**BK90-../DHE16LB4**	641	49400	120000
11	8,5	12300	1,5	174,7	**BK90Z-../DHE16LB4**	700	49400	120000
11	7,6	13800	1,35	195,4	**BK90Z-../DHE16LB4**	700	49400	120000
11	6,3	16600	1,1	234,6	**BK90Z-../DHE16LB4**	700	49400	120000
11	5,6	18700	0,99	262,5	**BK90Z-../DHE16LB4**	700	49400	120000
11	5,0	21000	0,88	295,6	**BK90Z-../DHE16LB4**	700	49400	120000

15 кВт

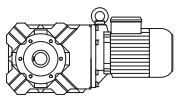

P_N	50 Гц			i	Тип	m	F_{RN}	F_{RV}
	n_2	M_2	f_B					
[кВт]	[об/мин]	[Нм]	[—]	[:1]		[кг]	[N]	[N]
15	405	325	2,2	3,67	**BK50-../DHE16XB4**	193	115	9400
15	280	470	1,75	5,26	**BK50-../DHE16XB4**	193	130	10700
15	205	640	1,25	7,29	**BK50-../DHE16XB4**	193	620	111000
15	152	840	1,1	9,73	**BK50-../DHE16XB4**	193	5400	15400
15	147	890	0,91	10,00	**BK50-../DHE16XB4**	193	1220	13200
15	106	1210	0,87	13,95	**BK50-../DHE16XB4**	193	6100	17400
15	97	1320	0,8	15,19	**BK50-../DHE16XB4**	193	6300	18000

Крутящий момент обозначенный (*) является максимально допустимым значением при коэффициенте эксплуатации f_B=1,0.

15 кВт

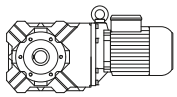

P_N	50 Гц			i	Тип	m	F_{RN}	F_{RV}
	n_2	M_2	f_B					
[кВт]	[об/мин]	[Нм]	[—]	[:1]		[кг]	[N]	[N]
15	205	690	2,1	7,29	**BK60-../DHE16XB4**	205	2800	14900
15	136	1050	1,6	10,82	**BK60-../DHE16XB4**	205	3200	17000
15	119	1200	1,55	12,38	**BK60-../DHE16XB4**	205	3500	17400
15	107	1330	1,5	13,85	**BK60-../DHE16XB4**	205	3850	18000
15	103	1390	1,4	14,41	**BK60-../DHE16XB4**	205	3650	18600
15	92	1550	1,25	16,05	**BK60-../DHE16XB4**	205	4050	18800
15	81	1760	1,25	18,36	**BK60-../DHE16XB4**	205	4000	19900
15	72	1980	1,15	20,54	**BK60-../DHE16XB4**	205	4400	20600
15	61	2300	1,0	24,45	**BK60-../DHE16XB4**	205	4850	22000
15	54	2650	0,87	27,36	**BK60-../DHE16XB4**	205	5600	23200
15	108	1320	2,3	13,70	**BK70-../DHE16XB4**	288	5400	24800
15	97	1470	2,1	15,16	**BK70-../DHE16XB4**	288	5600	25800
15	86	1660	2,1	17,24	**BK70-../DHE16XB4**	288	6500	29200
15	68	2100	1,95	21,88	**BK70-../DHE16XB4**	288	6500	30200
15	60	2350	1,8	24,89	**BK70-../DHE16XB4**	288	7000	31500
15	48	2950	1,55	30,90	**BK70-../DHE16XB4**	288	7500	33600
15	42	3400	1,4	35,15	**BK70-../DHE16XB4**	288	8000	35000
15	37	3850	1,25	40,08	**BK70-../DHE16XB4**	288	8300	36300
15	32,5	4400	1,15	45,59	**BK70-../DHE16XB4**	288	9000	37900
15	27,5	5200	1,0	54,15	**BK70-../DHE16XB4**	288	9900	40200
15	24	5900	0,88	61,60	**BK70-../DHE16XB4**	288	11500	42800
15	48,5	2950	2,5	30,56	**BK80-../DHE16XB4**	398	11900	53400
15	43	3300	2,4	34,22	**BK80-../DHE16XB4**	398	12600	55400
15	35,5	4000	2,1	41,78	**BK80-../DHE16XB4**	398	13500	58700
15	31,5	4500	1,9	46,80	**BK80-../DHE16XB4**	398	14300	60900
15	28	5100	1,75	53,21	**BK80-../DHE16XB4**	398	14800	63100
15	25	5700	1,6	59,60	**BK80-../DHE16XB4**	398	15700	65500
15	21	6800	1,4	70,72	**BK80-../DHE16XB4**	398	16600	68700
15	19	7500	1,35	79,22	**BK80-../DHE16XB4**	398	17600	71300
15	16,5	8600	1,2	91,53	**BK80-../DHE16XB4**	398	18300	74200
15	14,5	9800	1,05	102,5	**BK80-../DHE16XB4**	398	20500	75000
15	13	11000	0,95	117,5	**BK80-../DHE16XB4**	398	22300	75000
15	11,5	12400	0,85	131,6	**BK80-../DHE16XB4**	398	24900	75000
15	27	5300	3,0	54,98	**BK90-../DHE16XB4**	651	24000	81000
15	24	5900	2,8	61,52	**BK90-../DHE16XB4**	651	25500	84600
15	21,5	6600	2,5	69,27	**BK90-../DHE16XB4**	651	27200	88900
15	19	7500	2,2	77,51	**BK90-../DHE16XB4**	651	30300	94400
15	16,5	8600	1,95	91,19	**BK90-../DHE16XB4**	651	33300	101000
15	14,5	9800	1,7	102,0	**BK90-../DHE16XB4**	651	36600	107000
15	13	11000	1,55	117,0	**BK90-../DHE16XB4**	651	39200	113000
15	11,5	12400	1,35	130,9	**BK90-../DHE16XB4**	651	42700	119400
15	9,9	14400	1,15	149,5	**BK90-../DHE16XB4**	651	45600	120000
15	8,8	16200	1,05	167,2	**BK90-../DHE16XB4**	651	49400	120000
15	8,5	16800	1,1	174,7	**BK90Z-../DHE16XB4**	710	49400	120000
15	7,6	18800	0,98	195,4	**BK90Z-../DHE16XB4**	710	49400	120000
15	6,3	22700	0,81	234,6	**BK90Z-../DHE16XB4**	710	49400	120000

18,5 кВт

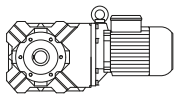

P_N	50 Гц			i	Тип	m	F_{RN}	F_{RV}
	n_2	M_2	f_B					
[кВт]	[об/мин]	[Нм]	[—]	[:1]		[кг]	[N]	[N]
18,5	405	400	1,8	3,67	**BK50-../DHE18LB4**	245	115	9400
18,5	280	580	1,4	5,26	**BK50-../DHE18LB4**	245	130	10700
18,5	205	790	1,05	7,29	**BK50-../DHE18LB4**	245	620	111000
18,5	205	860	1,7	7,29	**BK60-../DHE18LB4**	252	2800	14900
18,5	136	1290	1,3	10,82	**BK60-../DHE18LB4**	252	3200	17000
18,5	103	1710	1,15	14,41	**BK60-../DHE18LB4**	252	3650	18600
18,5	81	2150	1,0	18,36	**BK60-../DHE18LB4**	252	4000	19900
18,5	72	2450	0,92	20,54	**BK60-../DHE18LB4**	252	4400	20600
18,5	61	2850	0,81	24,45	**BK60-../DHE18LB4**	252	4850	22000

Крутящий момент обозначенный (*) является максимально допустимым значением при коэффициенте эксплуатации f_B=1,0.

18,5 кВт

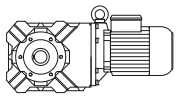

P_N	50 Гц			i	Тип	m	F_{RN}	F_{RV}
	n_2	M_2	f_B					
[кВт]	[об/мин]	[Нм]	[—]	[:1]		[кг]	[N]	[N]
18,5	97	1820	1,7	15,16	**BK70-../DHE18LB4**	329	5600	25800
18,5	86	2050	1,7	17,24	**BK70-../DHE18LB4**	329	6500	29200
18,5	68	2550	1,6	21,88	**BK70-../DHE18LB4**	329	6500	30200
18,5	60	2900	1,45	24,89	**BK70-../DHE18LB4**	329	7000	31500
18,5	48	3650	1,25	30,90	**BK70-../DHE18LB4**	329	7500	33600
18,5	42	4200	1,15	35,15	**BK70-../DHE18LB4**	329	8000	35000
18,5	37	4750	1,05	40,08	**BK70-../DHE18LB4**	329	8300	36300
18,5	32,5	5400	0,95	45,59	**BK70-../DHE18LB4**	329	9000	37900
18,5	27,5	6400	0,81	54,15	**BK70-../DHE18LB4**	329	9900	40200
18,5	103	1710	2,5	14,34	**BK80-../DHE18LB4**	443	7900	36200
18,5	93	1890	2,5	15,88	**BK80-../DHE18LB4**	443	8400	38600
18,5	83	2100	2,5	17,79	**BK80-../DHE18LB4**	443	9400	42100
18,5	76	2300	2,5	19,35	**BK80-../DHE18LB4**	443	9500	44000
18,5	67	2600	2,6	22,19	**BK80-../DHE18LB4**	443	10500	48500
18,5	60	2900	2,4	24,85	**BK80-../DHE18LB4**	443	11200	50400
18,5	48,5	3600	2,1	30,56	**BK80-../DHE18LB4**	443	11900	53400
18,5	43	4100	1,9	34,22	**BK80-../DHE18LB4**	443	12600	55400
18,5	35,5	4950	1,65	41,78	**BK80-../DHE18LB4**	443	13500	58700
18,5	31,5	5600	1,55	46,80	**BK80-../DHE18LB4**	443	14300	60900
18,5	28	6300	1,4	53,21	**BK80-../DHE18LB4**	443	14800	63100
18,5	25	7000	1,3	59,60	**BK80-../DHE18LB4**	443	15700	65500
18,5	21	8400	1,15	70,72	**BK80-../DHE18LB4**	443	16600	68700
18,5	19	9200	1,1	79,22	**BK80-../DHE18LB4**	443	17600	71300
18,5	16,5	10700	0,97	91,53	**BK80-../DHE18LB4**	443	18300	74200
18,5	14,5	12100	0,87	102,5	**BK80-../DHE18LB4**	443	20500	75000
18,5	36	4900	3,0	40,94	**BK90-../DHE18LB4**	698	21400	73100
18,5	32,5	5400	2,9	45,80	**BK90-../DHE18LB4**	698	22700	76300
18,5	27	6500	2,5	54,98	**BK90-../DHE18LB4**	698	24000	81000
18,5	24	7300	2,3	61,52	**BK90-../DHE18LB4**	698	25500	84600
18,5	21,5	8200	2,0	69,27	**BK90-../DHE18LB4**	698	27200	88900
18,5	19	9200	1,85	77,51	**BK90-../DHE18LB4**	698	30300	94400
18,5	16,5	10700	1,55	91,19	**BK90-../DHE18LB4**	698	33300	101000
18,5	14,5	12100	1,4	102,0	**BK90-../DHE18LB4**	698	36600	107000
18,5	13	13500	1,25	117,0	**BK90-../DHE18LB4**	698	39200	113000
18,5	11,5	15300	1,1	130,9	**BK90-../DHE18LB4**	698	42700	119400
18,5	9,9	17800	0,94	149,5	**BK90-../DHE18LB4**	698	45600	120000
18,5	8,8	20000	0,84	167,2	**BK90-../DHE18LB4**	698	49400	120000
18,5	8,5	20700	0,89	174,7	**BK90Z-../DHE18LB4**	751	49400	120000
18,5	7,6	23200	0,8	195,4	**BK90Z-../DHE18LB4**	751	49400	120000

22 кВт

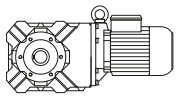

P_N	50 Гц			i	Тип	m	F_{RN}	F_{RV}
	n_2	M_2	f_B					
[кВт]	[об/мин]	[Нм]	[—]	[:1]		[кг]	[N]	[N]
22	405	475	1,5	3,67	**BK50-../DHE18XB4**	263	115	9400
22	280	690	1,2	5,26	**BK50-../DHE18XB4**	263	130	10700
22	205	940	0,86	7,29	**BK50-../DHE18XB4**	263	620	111000
22	205	1020	1,45	7,29	**BK60-../DHE18XB4**	270	2800	14900
22	136	1540	1,1	10,82	**BK60-../DHE18XB4**	270	3200	17000
22	103	2000	0,96	14,41	**BK60-../DHE18XB4**	270	3650	18600
22	81	2550	0,86	18,36	**BK60-../DHE18XB4**	270	4000	19900
22	97	2150	1,4	15,16	**BK70-../DHE18XB4**	347	5600	25800
22	86	2400	1,45	17,24	**BK70-../DHE18XB4**	347	6500	29200
22	68	3050	1,35	21,88	**BK70-../DHE18XB4**	347	6500	30200
22	60	3500	1,2	24,89	**BK70-../DHE18XB4**	347	7000	31500
22	48	4350	1,05	30,90	**BK70-../DHE18XB4**	347	7500	33600
22	42	5000	0,95	35,15	**BK70-../DHE18XB4**	347	8000	35000
22	37	5600	0,87	40,08	**BK70-../DHE18XB4**	347	8300	36300
22	32,5	6400	0,8	45,59	**BK70-../DHE18XB4**	347	9000	37900
22	103	2000	2,1	14,34	**BK80-../DHE18XB4**	461	7900	36200

Крутящий момент обозначенный (*) является максимально допустимым значением при коэффициенте эксплуатации f_B=1,0.

22 кВт

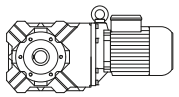

P_N	50 Гц			i	Тип	m	F_{RN}	F_{RV}
	n_2	M_2	f_B					
[кВт]	[об/мин]	[Нм]	[—]	[:1]		[кг]	[N]	[N]
22	93	2250	2,1	15,88	**BK80-../DHE18XB4**	461	8400	38600
22	83	2500	2,1	17,79	**BK80-../DHE18XB4**	461	9400	42100
22	76	2750	2,1	19,35	**BK80-../DHE18XB4**	461	9500	44000
22	67	3100	2,2	22,19	**BK80-../DHE18XB4**	461	10500	48500
22	60	3500	2,0	24,85	**BK80-../DHE18XB4**	461	11200	50400
22	48,5	4300	1,75	30,56	**BK80-../DHE18XB4**	461	11900	53400
22	43	4850	1,6	34,22	**BK80-../DHE18XB4**	461	12600	55400
22	35,5	5900	1,4	41,78	**BK80-../DHE18XB4**	461	13500	58700
22	31,5	6600	1,3	46,80	**BK80-../DHE18XB4**	461	14300	60900
22	28	7500	1,2	53,21	**BK80-../DHE18XB4**	461	14800	63100
22	25	8400	1,1	59,60	**BK80-../DHE18XB4**	461	15700	65500
22	21	10000	0,96	70,72	**BK80-../DHE18XB4**	461	16600	68700
22	19	11000	0,91	79,22	**BK80-../DHE18XB4**	461	17600	71300
22	16,5	12700	0,82	91,53	**BK80-../DHE18XB4**	461	18300	74200
22	48,5	4300	3,1	30,47	**BK90-../DHE18XB4**	716	19100	65900
22	43,5	4800	2,9	34,09	**BK90-../DHE18XB4**	716	20300	68800
22	36	5800	2,5	40,94	**BK90-../DHE18XB4**	716	21400	73100
22	32,5	6400	2,4	45,80	**BK90-../DHE18XB4**	716	22700	76300
22	27	7700	2,1	54,98	**BK90-../DHE18XB4**	716	24000	81000
22	24	8700	1,95	61,52	**BK90-../DHE18XB4**	716	25500	84600
22	21,5	9700	1,75	69,27	**BK90-../DHE18XB4**	716	27200	88900
22	19	11000	1,55	77,51	**BK90-../DHE18XB4**	716	30300	94400
22	16,5	12700	1,3	91,19	**BK90-../DHE18XB4**	716	33300	101000
22	14,5	14400	1,15	102,0	**BK90-../DHE18XB4**	716	36600	107000
22	13	16100	1,05	117,0	**BK90-../DHE18XB4**	716	39200	113000
22	11,5	18200	0,92	130,9	**BK90-../DHE18XB4**	716	42700	119400

Крутящий момент обозначенный (*) является максимально допустимым значением при коэффициенте эксплуатации f_B=1,0.

0,03 кВт

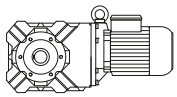

P_N	50 Гц			i	Тип	m	F_{RN}	F_{RV}
	n_2	M_2	f_B					
[кВт]	[об/мин]	[Нм]	[—]	[:1]		[кг]	[N]	[N]
0,03	28,5	8,9	9,0	47,78	**BK06-../D04LA4**	7,6	1500	-
0,03	25	10,1	6,7	54,38	**BK06-../D04LA4**	7,6	1600	-
0,03	21,5	11,8	5,4	63,33	**BK06-../D04LA4**	7,6	1700	-
0,03	3,7	62	2,7	373,4	**BK10Z-../D04LA4**	21	7000	-
0,03	3,2	71	2,1	428,8	**BK10Z-../D04LA4**	21	7000	-
0,03	2,5	66	3,3	552,3	**BK10G06-../D04LA4**	25	7000	-
0,03	2,2	77	2,9	635,5	**BK10G06-../D04LA4**	25	7000	-
0,03	1,8	98	2,2	789,7	**BK10G06-../D04LA4**	25	7000	-
0,03	1,5	118	1,85	929,3	**BK10G06-../D04LA4**	25	7000	-
0,03	1,3	139	1,6	1112	**BK10G06-../D04LA4**	25	7000	-
0,03	1,0	184	1,2	1361	**BK10G06-../D04LA4**	25	7000	-
0,03	0,9	205	1,05	1577	**BK10G06-../D04LA4**	25	7000	-
0,03	0,7	220*	1,0	1971	**BK10G06-../D04LA4**	25	7000	-
0,03	0,6	220*	1,0	2261	**BK10G06-../D04LA4**	25	7000	-
0,03	0,55	220*	1,0	2467	**BK10G06-../D04LA4**	25	7000	-
0,03	0,48	220*	1,0	2849	**BK10G06-../D04LA4**	25	7000	-
0,03	0,44	220*	1,0	3107	**BK10G06-../D04LA4**	25	7000	-
0,03	0,39	220*	1,0	3537	**BK10G06-../D04LA4**	25	7000	-
0,03	0,33	220*	1,0	4120	**BK10G06-../D04LA4**	25	7000	-
0,03	1,6	110	3,3	891,2	**BK20G06-../D04LA4**	34	8700	9000
0,03	1,3	138	2,6	1066	**BK20G06-../D04LA4**	34	8700	9000
0,03	1,1	165	2,2	1305	**BK20G06-../D04LA4**	34	8700	9000
0,03	0,95	193	1,85	1424	**BK20G06-../D04LA4**	34	8700	9000
0,03	0,85	220	1,65	1650	**BK20G06-../D04LA4**	34	8700	9000
0,03	0,7	270	1,35	2062	**BK20G06-../D04LA4**	34	8700	9000
0,03	0,6	320	1,15	2366	**BK20G06-../D04LA4**	34	8700	9000
0,03	0,55	350	1,05	2580	**BK20G06-../D04LA4**	34	8700	9000
0,03	0,48	360*	1,0	2831	**BK20G06-../D04LA4**	34	8700	9000
0,03	0,44	360*	1,0	3088	**BK20G06-../D04LA4**	34	8700	9000
0,03	0,39	360*	1,0	3515	**BK20G06-../D04LA4**	34	8700	9000
0,03	0,33	360*	1,0	4094	**BK20G06-../D04LA4**	34	8700	9000
0,03	1,2	150	3,3	1142	**BK30G06-../D04LA4**	40	11200	12000
0,03	1,1	165	3,0	1281	**BK30G06-../D04LA4**	40	11200	12000
0,03	0,85	220	2,2	1620	**BK30G06-../D04LA4**	40	11200	12000
0,03	0,8	235	2,1	1767	**BK30G06-../D04LA4**	40	11200	12000
0,03	0,7	270	1,8	2024	**BK30G06-../D04LA4**	40	11200	12000
0,03	0,55	350	1,4	2533	**BK30G06-../D04LA4**	40	11200	12000
0,03	0,5	380	1,3	2738	**BK30G06-../D04LA4**	40	11200	12000
0,03	0,46	415	1,2	2986	**BK30G06-../D04LA4**	40	11200	12000
0,03	0,4	480	1,0	3399	**BK30G06-../D04LA4**	40	11200	12000
0,03	0,35	490*	1,0	3959	**BK30G06-../D04LA4**	40	11200	12000

0,04 кВт

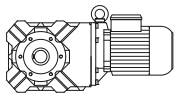

P_N	50 Гц			i	Тип	m	F_{RN}	F_{RV}
	n_2	M_2	f_B					
[кВт]	[об/мин]	[Нм]	[—]	[:1]		[кг]	[N]	[N]
0,04	41	8,3	9,6	33,33	**BK06-../D04LA4**	7,6	1320	-
0,04	35,5	9,6	8,3	38,18	**BK06-../D04LA4**	7,6	1380	-
0,04	28,5	11,9	6,7	47,78	**BK06-../D04LA4**	7,6	1500	-
0,04	25	13,5	5,0	54,38	**BK06-../D04LA4**	7,6	1600	-
0,04	21,5	15,8	4,0	63,33	**BK06-../D04LA4**	7,6	1700	-
0,04	4,5	68	2,7	302,4	**BK10Z-../D04LA4**	21	7000	-
0,04	3,7	83	2,0	373,4	**BK10Z-../D04LA4**	21	7000	-
0,04	3,2	95	1,55	428,8	**BK10Z-../D04LA4**	21	7000	-
0,04	3,0	78	2,8	459,2	**BK10G06-../D04LA4**	25	7000	-
0,04	2,7	88	2,5	501,4	**BK10G06-../D04LA4**	25	7000	-
0,04	2,5	96	2,3	552,3	**BK10G06-../D04LA4**	25	7000	-
0,04	2,2	112	1,95	635,5	**BK10G06-../D04LA4**	25	7000	-
0,04	1,8	140	1,55	789,7	**BK10G06-../D04LA4**	25	7000	-
0,04	1,5	167	1,3	929,3	**BK10G06-../D04LA4**	25	7000	-
0,04	1,3	195	1,15	1112	**BK10G06-../D04LA4**	25	7000	-

Крутящий момент обозначенный (*) является максимально допустимым значением при коэффициенте эксплуатации f_B=1,0.

0,04 кВт

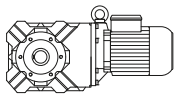

P_N	50 Гц			i	Тип	m	F_{RN}	F_{RV}
	n_2	M_2	f_B					
[кВт]	[об/мин]	[Нм]	[—]	[:1]		[кг]	[N]	[N]
0,04	1,0	255	0,86	1361	**BK10G06-../D04LA4**	25	7000	-
0,04	2,2	110	3,3	630,0	**BK20G06-../D04LA4**	34	8700	9000
0,04	1,8	138	2,6	757,0	**BK20G06-../D04LA4**	34	8700	9000
0,04	1,6	156	2,3	891,2	**BK20G06-../D04LA4**	34	8700	9000
0,04	1,3	195	1,85	1066	**BK20G06-../D04LA4**	34	8700	9000
0,04	1,1	230	1,55	1305	**BK20G06-../D04LA4**	34	8700	9000
0,04	0,95	270	1,35	1424	**BK20G06-../D04LA4**	34	8700	9000
0,04	0,85	305	1,2	1650	**BK20G06-../D04LA4**	34	8700	9000
0,04	1,7	147	3,3	810,9	**BK30G06-../D04LA4**	40	11200	12000
0,04	1,5	167	2,9	954,1	**BK30G06-../D04LA4**	40	11200	12000
0,04	1,2	210	2,3	1142	**BK30G06-../D04LA4**	40	11200	12000
0,04	1,1	230	2,1	1281	**BK30G06-../D04LA4**	40	11200	12000
0,04	0,85	305	1,6	1620	**BK30G06-../D04LA4**	40	11200	12000
0,04	0,8	325	1,5	1767	**BK30G06-../D04LA4**	40	11200	12000
0,04	0,7	375	1,3	2024	**BK30G06-../D04LA4**	40	11200	12000
0,04	0,55	480	1,0	2533	**BK30G06-../D04LA4**	40	11200	12000

0,06 кВт

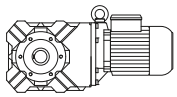

P_N	50 Гц			i	Тип	m	F_{RN}	F_{RV}
	n_2	M_2	f_B					
[кВт]	[об/мин]	[Нм]	[—]	[:1]		[кг]	[N]	[N]
0,06	63	8,1	9,9	21,54	**BK06-../D04LA4**	7,6	1150	-
0,06	52	9,9	8,1	26,36	**BK06-../D04LA4**	7,6	1230	-
0,06	41	12,5	6,4	33,33	**BK06-../D04LA4**	7,6	1320	-
0,06	35,5	14,5	5,5	38,18	**BK06-../D04LA4**	7,6	1380	-
0,06	28,5	17,8	4,5	47,78	**BK06-../D04LA4**	7,6	1500	-
0,06	25	20	3,4	54,38	**BK06-../D04LA4**	7,6	1600	-
0,06	21,5	23,5	2,7	63,33	**BK06-../D04LA4**	7,6	1700	-
0,06	11,5	42	3,3	120,3	**BK10Z-../D06LA4**	24	7000	-
0,06	9,5	50	3,3	143,2	**BK10Z-../D06LA4**	24	7000	-
0,06	6,6	71	2,8	204,7	**BK10Z-../D06LA4**	24	7000	-
0,06	5,3	88	2,3	257,9	**BK10Z-../D06LA4**	24	7000	-
0,06	4,5	103	1,8	302,4	**BK10Z-../D06LA4**	24	7000	-
0,06	3,7	125	1,3	373,4	**BK10Z-../D06LA4**	24	7000	-
0,06	3,2	143	1,05	428,8	**BK10Z-../D06LA4**	24	7000	-
0,06	3,0	129	1,7	459,2	**BK10G06-../D06LA4**	28	7000	-
0,06	2,7	144	1,55	501,4	**BK10G06-../D06LA4**	28	7000	-
0,06	2,5	157	1,4	552,3	**BK10G06-../D06LA4**	28	7000	-
0,06	2,2	180	1,2	635,5	**BK10G06-../D06LA4**	28	7000	-
0,06	1,8	220	1,0	789,7	**BK10G06-../D06LA4**	28	7000	-
0,06	1,5	265	0,83	929,3	**BK10G06-../D06LA4**	28	7000	-
0,06	4,6	100	3,1	298,2	**BK20Z-../D06LA4**	34	8700	9000
0,06	3,7	123	2,4	367,7	**BK20Z-../D06LA4**	34	8700	9000
0,06	3,2	120	3,0	429,7	**BK20G06-../D06LA4**	38	8700	9000
0,06	2,9	133	2,7	480,4	**BK20G06-../D06LA4**	38	8700	9000
0,06	2,6	149	2,4	524,5	**BK20G06-../D06LA4**	38	8700	9000
0,06	2,2	178	2,0	630,0	**BK20G06-../D06LA4**	38	8700	9000
0,06	1,8	220	1,65	757,0	**BK20G06-../D06LA4**	38	8700	9000
0,06	1,6	245	1,45	891,2	**BK20G06-../D06LA4**	38	8700	9000
0,06	1,3	305	1,2	1066	**BK20G06-../D06LA4**	38	8700	9000
0,06	1,1	360	1,0	1305	**BK20G06-../D06LA4**	38	8700	9000
0,06	3,6	128	3,1	380,7	**BK30Z-../D06LA4**	41	11200	12000
0,06	3,1	147	2,6	441,3	**BK30Z-../D06LA4**	41	11200	12000
0,06	2,4	163	3,0	567,0	**BK30G06-../D06LA4**	44	11200	12000
0,06	2,1	188	2,6	652,5	**BK30G06-../D06LA4**	44	11200	12000
0,06	1,9	210	2,3	743,0	**BK30G06-../D06LA4**	44	11200	12000
0,06	1,7	235	2,1	810,9	**BK30G06-../D06LA4**	44	11200	12000
0,06	1,5	265	1,85	954,1	**BK30G06-../D06LA4**	44	11200	12000
0,06	1,2	330	1,5	1142	**BK30G06-../D06LA4**	44	11200	12000
0,06	1,1	360	1,35	1281	**BK30G06-../D06LA4**	44	11200	12000

Крутящий момент обозначенный (*) является максимально допустимым значением при коэффициенте эксплуатации f_B=1,0.

0,06 кВт

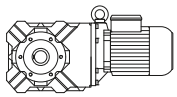

P_N	50 Гц			i	Тип	m	F_{RN}	F_{RV}
	n_2	M_2	f_B					
[кВт]	[об/мин]	[Нм]	[—]	[:1]		[кг]	[N]	[N]
0,06	0,85	475	1,05	1620	**BK30G06-../D06LA4**	44	11200	12000
0,06	1,2	290	2,9	1189	**BK40G10-../D06LA4**	68	11700	17000
0,06	0,95	380	2,2	1428	**BK40G10-../D06LA4**	68	11700	17000
0,06	0,8	465	1,85	1798	**BK40G10-../D06LA4**	68	11700	17000
0,06	0,65	580	1,45	2108	**BK40G10-../D06LA4**	68	11700	17000
0,06	0,6	640	1,35	2350	**BK40G10-../D06LA4**	68	11700	17000
0,06	0,55	700	1,2	2604	**BK40G10-../D06LA4**	68	11700	17000
0,06	1,0	370	3,1	1398	**BK50G10-../D06LA4**	96	14100	111000
0,06	0,9	415	2,8	1549	**BK50G10-../D06LA4**	96	14100	111000
0,06	0,75	510	2,3	1816	**BK50G10-../D06LA4**	96	14100	111000
0,06	0,7	550	2,1	2024	**BK50G10-../D06LA4**	96	14100	111000
0,06	0,6	630	1,85	2450	**BK50G10-../D06LA4**	96	14100	111000
0,06	0,5	760	1,5	2730	**BK50G10-../D06LA4**	96	14100	111000
0,06	0,45	850	1,35	3025	**BK50G10-../D06LA4**	96	14100	111000
0,06	0,39	960	1,2	3492	**BK50G10-../D06LA4**	96	14100	111000
0,06	0,35	1080	1,05	3870	**BK50G10-../D06LA4**	96	14100	111000
0,06	0,39	920	2,7	3533	**BK60G20-../D06LA4**	123	16600	34000
0,06	0,32	1240	2,0	4239	**BK60G20-../D06LA4**	123	16600	34000
0,06	0,27	1570	1,6	5072	**BK60G20-../D06LA4**	123	16600	34000
0,06	0,24	1830	1,35	5721	**BK60G20-../D06LA4**	123	16600	34000
0,06	0,21	2150	1,15	6565	**BK60G20-../D06LA4**	123	16600	34000
0,06	0,19	2450	1,0	7291	**BK60G20-../D06LA4**	123	16600	34000
0,06	0,21	2000	2,9	6504	**BK70G20-../D06LA4**	201	24100	50000
0,06	0,17	2650	2,2	8149	**BK70G20-../D06LA4**	201	24100	50000
0,06	0,15	3100	1,85	9351	**BK70G20-../D06LA4**	201	24100	50000

0,09 кВт

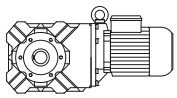

P_N	50 Гц			i	Тип	m	F_{RN}	F_{RV}
	n_2	M_2	f_B					
[кВт]	[об/мин]	[Нм]	[—]	[:1]		[кг]	[N]	[N]
0,09	89	8,7	9,2	15,29	**BK06-../D04LA4**	7,6	1020	-
0,09	75	10,3	7,8	18,00	**BK06-../D04LA4**	7,6	1080	-
0,09	63	12,2	6,6	21,54	**BK06-../D04LA4**	7,6	1150	-
0,09	52	14,8	5,4	26,36	**BK06-../D04LA4**	7,6	1230	-
0,09	41	18,8	4,3	33,33	**BK06-../D04LA4**	7,6	1320	-
0,09	35,5	21,5	3,7	38,18	**BK06-../D04LA4**	7,6	1380	-
0,09	28,5	26,5	3,0	47,78	**BK06-../D04LA4**	7,6	1500	-
0,09	25	30,5	2,2	54,38	**BK06-../D04LA4**	7,6	1600	-
0,09	21,5	35,5	1,8	63,33	**BK06-../D04LA4**	7,6	1700	-
0,09	13,5	54	2,9	102,5	**BK10-../D06LA4**	23	7000	-
0,09	11,5	63	2,2	120,3	**BK10Z-../D06LA4**	24	7000	-
0,09	9,5	75	2,2	143,2	**BK10Z-../D06LA4**	24	7000	-
0,09	8,0	89	2,2	170,6	**BK10Z-../D06LA4**	24	7000	-
0,09	6,6	106	1,9	204,7	**BK10Z-../D06LA4**	24	7000	-
0,09	5,3	132	1,5	257,9	**BK10Z-../D06LA4**	24	7000	-
0,09	4,5	154	1,2	302,4	**BK10Z-../D06LA4**	24	7000	-
0,09	3,7	188	0,88	373,4	**BK10Z-../D06LA4**	24	7000	-
0,09	3,3	186	1,2	410,8	**BK10G06-../D06LA4**	28	7000	-
0,09	3,0	205	1,05	459,2	**BK10G06-../D06LA4**	28	7000	-
0,09	2,7	225	0,98	501,4	**BK10G06-../D06LA4**	28	7000	-
0,09	2,5	245	0,9	552,3	**BK10G06-../D06LA4**	28	7000	-
0,09	6,6	106	3,1	207,5	**BK20Z-../D06LA4**	34	8700	9000
0,09	5,2	135	2,4	259,9	**BK20Z-../D06LA4**	34	8700	9000
0,09	4,6	151	2,1	298,2	**BK20Z-../D06LA4**	34	8700	9000
0,09	3,7	185	1,6	367,7	**BK20Z-../D06LA4**	34	8700	9000
0,09	3,2	192	1,9	429,7	**BK20G06-../D06LA4**	38	8700	9000
0,09	2,9	210	1,7	480,4	**BK20G06-../D06LA4**	38	8700	9000
0,09	2,6	235	1,55	524,5	**BK20G06-../D06LA4**	38	8700	9000
0,09	2,2	280	1,3	630,0	**BK20G06-../D06LA4**	38	8700	9000

Крутящий момент обозначенный (*) является максимально допустимым значением при коэффициенте эксплуатации f_B=1,0.

0,09 кВт

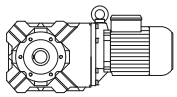

P_N	50 Гц			i	Тип	m	F_{RN}	F_{RV}
	n_2	M_2	f_B					
[кВт]	[об/мин]	[Нм]	[—]	[:1]		[кг]	[N]	[N]
0,09	1,8	345	1,05	757,0	**BK20G06-../D06LA4**	38	8700	9000
0,09	1,6	385	0,94	891,2	**BK20G06-../D06LA4**	38	8700	9000
0,09	4,4	160	2,4	308,3	**BK30Z-../D06LA4**	41	11200	12000
0,09	3,6	193	2,1	380,7	**BK30Z-../D06LA4**	41	11200	12000
0,09	3,1	220	1,75	441,3	**BK30Z-../D06LA4**	41	11200	12000
0,09	2,9	210	2,3	471,5	**BK30G06-../D06LA4**	44	11200	12000
0,09	2,4	255	1,9	567,0	**BK30G06-../D06LA4**	44	11200	12000
0,09	2,1	295	1,65	652,5	**BK30G06-../D06LA4**	44	11200	12000
0,09	1,9	325	1,5	743,0	**BK30G06-../D06LA4**	44	11200	12000
0,09	1,7	365	1,35	810,9	**BK30G06-../D06LA4**	44	11200	12000
0,09	1,5	410	1,2	954,1	**BK30G06-../D06LA4**	44	11200	12000
0,09	1,2	510	0,96	1142	**BK30G06-../D06LA4**	44	11200	12000
0,09	1,1	560	0,88	1281	**BK30G06-../D06LA4**	44	11200	12000
0,09	3,9	178	3,3	348,7	**BK40Z-../D06LA4**	64	11700	17000
0,09	3,2	210	2,7	430,0	**BK40Z-../D06LA4**	64	11700	17000
0,09	1,8	295	2,9	756,7	**BK40G10-../D06LA4**	68	11700	17000
0,09	1,7	320	2,7	838,4	**BK40G10-../D06LA4**	68	11700	17000
0,09	1,4	400	2,1	998,3	**BK40G10-../D06LA4**	68	11700	17000
0,09	1,2	475	1,8	1189	**BK40G10-../D06LA4**	68	11700	17000
0,09	0,95	610	1,4	1428	**BK40G10-../D06LA4**	68	11700	17000
0,09	0,8	730	1,15	1798	**BK40G10-../D06LA4**	68	11700	17000
0,09	1,6	350	3,3	859,8	**BK50G10-../D06LA4**	96	14100	111000
0,09	1,4	410	2,8	1024	**BK50G10-../D06LA4**	96	14100	111000
0,09	1,1	530	2,2	1230	**BK50G10-../D06LA4**	96	14100	111000
0,09	1,0	590	1,95	1398	**BK50G10-../D06LA4**	96	14100	111000
0,09	0,9	660	1,75	1549	**BK50G10-../D06LA4**	96	14100	111000
0,09	0,75	790	1,45	1816	**BK50G10-../D06LA4**	96	14100	111000
0,09	0,7	850	1,35	2024	**BK50G10-../D06LA4**	96	14100	111000
0,09	0,6	980	1,15	2450	**BK50G10-../D06LA4**	96	14100	111000
0,09	0,7	750	3,3	2010	**BK60G20-../D06LA4**	123	16600	34000
0,09	0,6	930	2,7	2371	**BK60G20-../D06LA4**	123	16600	34000
0,09	0,5	1180	2,1	2733	**BK60G20-../D06LA4**	123	16600	34000
0,09	0,45	1360	1,85	3036	**BK60G20-../D06LA4**	123	16600	34000
0,09	0,39	1650	1,5	3533	**BK60G20-../D06LA4**	123	16600	34000
0,09	0,32	2100	1,2	4239	**BK60G20-../D06LA4**	123	16600	34000
0,09	0,35	1750	3,3	3894	**BK70G20-../D06LA4**	201	24100	50000
0,09	0,3	2150	2,7	4531	**BK70G20-../D06LA4**	201	24100	50000
0,09	0,25	2700	2,1	5436	**BK70G20-../D06LA4**	201	24100	50000
0,09	0,21	3350	1,7	6504	**BK70G20-../D06LA4**	201	24100	50000
0,09	0,17	4350	1,3	8149	**BK70G20-../D06LA4**	201	24100	50000
0,09	0,15	5000	1,15	9351	**BK70G20-../D06LA4**	201	24100	50000

0,11 кВт

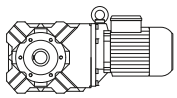

P_N	50 Гц			i	Тип	m	F_{RN}	F_{RV}
	n_2	M_2	f_B					
[кВт]	[об/мин]	[Нм]	[—]	[:1]		[кг]	[N]	[N]
0,11	116	8,3	9,6	11,67	**BK06-../D04LA4**	7,6	930	-
0,11	89	10,7	7,5	15,29	**BK06-../D04LA4**	7,6	1020	-
0,11	75	12,6	6,3	18,00	**BK06-../D04LA4**	7,6	1080	-
0,11	63	15	5,3	21,54	**BK06-../D04LA4**	7,6	1150	-
0,11	52	18,1	4,4	26,36	**BK06-../D04LA4**	7,6	1230	-
0,11	41	23	3,5	33,33	**BK06-../D04LA4**	7,6	1320	-
0,11	35,5	26,5	3,0	38,18	**BK06-../D04LA4**	7,6	1380	-
0,11	28,5	32,5	2,5	47,78	**BK06-../D04LA4**	7,6	1500	-
0,11	25	37	1,85	54,38	**BK06-../D04LA4**	7,6	1600	-
0,11	21,5	43	1,5	63,33	**BK06-../D04LA4**	7,6	1700	-
0,11	11,5	77	1,8	120,3	**BK10Z-../D04LA4**	21	7000	-
0,11	9,5	92	1,75	143,2	**BK10Z-../D04LA4**	21	7000	-
0,11	8,0	108	1,85	170,6	**BK10Z-../D04LA4**	21	7000	-

Крутящий момент обозначенный (*) является максимально допустимым значением при коэффициенте эксплуатации f_B=1,0.

0,11 кВт

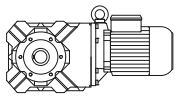

P_N	50 Гц			i	Тип	m	F_{RN}	F_{RV}
	n_2	M_2	f_B					
[кВт]	[об/мин]	[Нм]	[—]	[:1]		[кг]	[N]	[N]
0,11	6,6	130	1,55	204,7	**BK10Z-../D04LA4**	21	7000	-
0,11	5,3	162	1,25	257,9	**BK10Z-../D04LA4**	21	7000	-
0,11	4,5	189	0,97	302,4	**BK10Z-../D04LA4**	21	7000	-
0,11	4,0	191	1,15	343,2	**BK10G06-../D04LA4**	25	7000	-
0,11	3,3	230	0,96	410,8	**BK10G06-../D04LA4**	25	7000	-
0,11	3,0	255	0,86	459,2	**BK10G06-../D04LA4**	25	7000	-
0,11	2,7	220*	1,0	501,4	**BK10G06-../D04LA4**	25	7000	-
0,11	2,5	220*	1,0	552,3	**BK10G06-../D04LA4**	25	7000	-
0,11	2,2	220*	1,0	635,5	**BK10G06-../D04LA4**	25	7000	-
0,11	1,8	220*	1,0	789,7	**BK10G06-../D04LA4**	25	7000	-
0,11	1,5	220*	1,0	929,3	**BK10G06-../D04LA4**	25	7000	-
0,11	1,3	220*	1,0	1112	**BK10G06-../D04LA4**	25	7000	-
0,11	1,0	220*	1,0	1361	**BK10G06-../D04LA4**	25	7000	-
0,11	0,9	220*	1,0	1577	**BK10G06-../D04LA4**	25	7000	-
0,11	0,7	220*	1,0	1971	**BK10G06-../D04LA4**	25	7000	-
0,11	0,6	220*	1,0	2261	**BK10G06-../D04LA4**	25	7000	-
0,11	0,55	220*	1,0	2467	**BK10G06-../D04LA4**	25	7000	-
0,11	0,48	220*	1,0	2849	**BK10G06-../D04LA4**	25	7000	-
0,11	0,44	220*	1,0	3107	**BK10G06-../D04LA4**	25	7000	-
0,11	0,39	220*	1,0	3537	**BK10G06-../D04LA4**	25	7000	-
0,11	0,33	220*	1,0	4120	**BK10G06-../D04LA4**	25	7000	-
0,11	7,8	111	3,0	173,4	**BK20Z-../D04LA4**	31	8700	9000
0,11	6,6	130	2,5	207,5	**BK20Z-../D04LA4**	31	8700	9000
0,11	5,2	165	2,0	259,9	**BK20Z-../D04LA4**	31	8700	9000
0,11	4,6	184	1,7	298,2	**BK20Z-../D04LA4**	31	8700	9000
0,11	3,7	225	1,3	367,7	**BK20Z-../D04LA4**	31	8700	9000
0,11	3,2	235	1,55	429,7	**BK20G06-../D04LA4**	34	8700	9000
0,11	2,9	260	1,4	480,4	**BK20G06-../D04LA4**	34	8700	9000
0,11	2,6	295	1,2	524,5	**BK20G06-../D04LA4**	34	8700	9000
0,11	2,2	345	1,05	630,0	**BK20G06-../D04LA4**	34	8700	9000
0,11	1,8	425	0,85	757,0	**BK20G06-../D04LA4**	34	8700	9000
0,11	1,6	360*	1,0	891,2	**BK20G06-../D04LA4**	34	8700	9000
0,11	1,3	360*	1,0	1066	**BK20G06-../D04LA4**	34	8700	9000
0,11	1,1	360*	1,0	1305	**BK20G06-../D04LA4**	34	8700	9000
0,11	0,95	360*	1,0	1424	**BK20G06-../D04LA4**	34	8700	9000
0,11	0,85	360*	1,0	1650	**BK20G06-../D04LA4**	34	8700	9000
0,11	0,7	360*	1,0	2062	**BK20G06-../D04LA4**	34	8700	9000
0,11	0,6	360*	1,0	2366	**BK20G06-../D04LA4**	34	8700	9000
0,11	0,55	360*	1,0	2580	**BK20G06-../D04LA4**	34	8700	9000
0,11	0,48	360*	1,0	2831	**BK20G06-../D04LA4**	34	8700	9000
0,11	0,44	360*	1,0	3088	**BK20G06-../D04LA4**	34	8700	9000
0,11	0,39	360*	1,0	3515	**BK20G06-../D04LA4**	34	8700	9000
0,11	0,33	360*	1,0	4094	**BK20G06-../D04LA4**	34	8700	9000
0,11	2,9	260	1,9	471,5	**BK30G06-../D04LA4**	40	11200	12000
0,11	2,4	320	1,55	567,0	**BK30G06-../D04LA4**	40	11200	12000
0,11	2,1	365	1,35	652,5	**BK30G06-../D04LA4**	40	11200	12000
0,11	1,9	405	1,2	743,0	**BK30G06-../D04LA4**	40	11200	12000
0,11	1,7	450	1,1	810,9	**BK30G06-../D04LA4**	40	11200	12000
0,11	1,5	510	0,96	954,1	**BK30G06-../D04LA4**	40	11200	12000
0,11	1,2	490*	1,0	1142	**BK30G06-../D04LA4**	40	11200	12000
0,11	1,1	490*	1,0	1281	**BK30G06-../D04LA4**	40	11200	12000
0,11	0,85	490*	1,0	1620	**BK30G06-../D04LA4**	40	11200	12000
0,11	0,8	490*	1,0	1767	**BK30G06-../D04LA4**	40	11200	12000
0,11	0,7	490*	1,0	2024	**BK30G06-../D04LA4**	40	11200	12000
0,11	0,55	490*	1,0	2533	**BK30G06-../D04LA4**	40	11200	12000
0,11	0,5	490*	1,0	2738	**BK30G06-../D04LA4**	40	11200	12000
0,11	0,46	490*	1,0	2986	**BK30G06-../D04LA4**	40	11200	12000
0,11	0,4	490*	1,0	3399	**BK30G06-../D04LA4**	40	11200	12000
0,11	0,35	490*	1,0	3959	**BK30G06-../D04LA4**	40	11200	12000

Крутящий момент обозначенный (*) является максимально допустимым значением при коэффициенте эксплуатации f_B=1,0.

0,12 кВт

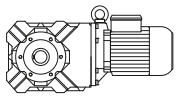

P_N	50 Гц			i	Тип	m	F_{RN}	F_{RV}
	n_2	M_2	f_B					
[кВт]	[об/мин]	[Нм]	[—]	[:1]		[кг]	[N]	[N]
0,12	121	8,7	9,2	11,67	**BK06-../DPE05LA4**	9,5	930	-
0,12	92	11,3	7,1	15,29	**BK06-../DPE05LA4**	9,5	1020	-
0,12	79	13	6,2	18,00	**BK06-../DPE05LA4**	9,5	1080	-
0,12	66	15,6	5,1	21,54	**BK06-../DPE05LA4**	9,5	1150	-
0,12	54	19,1	4,2	26,36	**BK06-../DPE05LA4**	9,5	1230	-
0,12	42,5	24	3,3	33,33	**BK06-../DPE05LA4**	9,5	1320	-
0,12	37	27,5	2,9	38,18	**BK06-../DPE05LA4**	9,5	1380	-
0,12	29,5	34,5	2,3	47,78	**BK06-../DPE05LA4**	9,5	1500	-
0,12	26	39	1,75	54,38	**BK06-../DPE05LA4**	9,5	1600	-
0,12	22,5	45	1,4	63,33	**BK06-../DPE05LA4**	9,5	1700	-
0,12	16	62	2,9	89,30	**BK10-../DPE06LA4**	23	7000	-
0,12	14	69	2,3	102,5	**BK10-../DPE06LA4**	23	7000	-
0,12	12	81	1,7	120,3	**BK10Z-../DPE06LA4**	24	7000	-
0,12	9,8	98	1,65	143,2	**BK10Z-../DPE06LA4**	24	7000	-
0,12	8,3	114	1,75	170,6	**BK10Z-../DPE06LA4**	24	7000	-
0,12	6,9	136	1,45	204,7	**BK10Z-../DPE06LA4**	24	7000	-
0,12	5,5	170	1,2	257,9	**BK10Z-../DPE06LA4**	24	7000	-
0,12	4,7	197	0,93	302,4	**BK10Z-../DPE06LA4**	24	7000	-
0,12	4,1	205	1,05	343,2	**BK10G06-../DPE06LA4**	28	7000	-
0,12	3,5	240	0,92	410,8	**BK10G06-../DPE06LA4**	28	7000	-
0,12	3,1	270	0,81	459,2	**BK10G06-../DPE06LA4**	28	7000	-
0,12	2,8	220*	1,0	501,4	**BK10G06-../DPE06LA4**	28	7000	-
0,12	2,6	220*	1,0	552,3	**BK10G06-../DPE06LA4**	28	7000	-
0,12	2,3	220*	1,0	635,5	**BK10G06-../DPE06LA4**	28	7000	-
0,12	1,8	220*	1,0	789,7	**BK10G06-../DPE06LA4**	28	7000	-
0,12	1,6	220*	1,0	929,3	**BK10G06-../DPE06LA4**	28	7000	-
0,12	1,3	220*	1,0	1112	**BK10G06-../DPE06LA4**	28	7000	-
0,12	1,1	220*	1,0	1361	**BK10G06-../DPE06LA4**	28	7000	-
0,12	0,9	220*	1,0	1577	**BK10G06-../DPE06LA4**	28	7000	-
0,12	0,75	220*	1,0	1971	**BK10G06-../DPE06LA4**	28	7000	-
0,12	0,65	220*	1,0	2261	**BK10G06-../DPE06LA4**	28	7000	-
0,12	0,6	220*	1,0	2467	**BK10G06-../DPE06LA4**	28	7000	-
0,12	0,5	220*	1,0	2849	**BK10G06-../DPE06LA4**	28	7000	-
0,12	0,46	220*	1,0	3107	**BK10G06-../DPE06LA4**	28	7000	-
0,12	0,4	220*	1,0	3537	**BK10G06-../DPE06LA4**	28	7000	-
0,12	0,34	220*	1,0	4120	**BK10G06-../DPE06LA4**	28	7000	-
0,12	9,7	99	3,3	144,5	**BK20Z-../DPE06LA4**	34	8700	9000
0,12	8,1	117	2,8	173,4	**BK20Z-../DPE06LA4**	34	8700	9000
0,12	6,8	138	2,4	207,5	**BK20Z-../DPE06LA4**	34	8700	9000
0,12	5,4	174	1,9	259,9	**BK20Z-../DPE06LA4**	34	8700	9000
0,12	4,7	197	1,6	298,2	**BK20Z-../DPE06LA4**	34	8700	9000
0,12	3,9	235	1,25	367,7	**BK20Z-../DPE06LA4**	34	8700	9000
0,12	3,3	255	1,4	429,7	**BK20G06-../DPE06LA4**	38	8700	9000
0,12	3,0	280	1,3	480,4	**BK20G06-../DPE06LA4**	38	8700	9000
0,12	2,7	310	1,15	524,5	**BK20G06-../DPE06LA4**	38	8700	9000
0,12	2,3	365	0,99	630,0	**BK20G06-../DPE06LA4**	38	8700	9000
0,12	1,9	440	0,82	757,0	**BK20G06-../DPE06LA4**	38	8700	9000
0,12	1,6	360*	1,0	891,2	**BK20G06-../DPE06LA4**	38	8700	9000
0,12	1,4	360*	1,0	1066	**BK20G06-../DPE06LA4**	38	8700	9000
0,12	1,1	360*	1,0	1305	**BK20G06-../DPE06LA4**	38	8700	9000
0,12	1,0	360*	1,0	1424	**BK20G06-../DPE06LA4**	38	8700	9000
0,12	0,85	360*	1,0	1650	**BK20G06-../DPE06LA4**	38	8700	9000
0,12	0,7	360*	1,0	2062	**BK20G06-../DPE06LA4**	38	8700	9000
0,12	0,6	360*	1,0	2366	**BK20G06-../DPE06LA4**	38	8700	9000
0,12	0,55	360*	1,0	2580	**BK20G06-../DPE06LA4**	38	8700	9000
0,12	0,5	360*	1,0	2831	**BK20G06-../DPE06LA4**	38	8700	9000
0,12	0,46	360*	1,0	3088	**BK20G06-../DPE06LA4**	38	8700	9000
0,12	0,4	360*	1,0	3515	**BK20G06-../DPE06LA4**	38	8700	9000
0,12	0,35	360*	1,0	4094	**BK20G06-../DPE06LA4**	38	8700	9000
0,12	6,5	144	3,1	216,5	**BK30Z-../DPE06LA4**	41	11200	12000
0,12	5,5	170	2,6	255,3	**BK30Z-../DPE06LA4**	41	11200	12000
0,12	4,6	200	1,95	308,3	**BK30Z-../DPE06LA4**	41	11200	12000
0,12	3,7	250	1,6	380,7	**BK30Z-../DPE06LA4**	41	11200	12000
0,12	3,2	285	1,35	441,3	**BK30Z-../DPE06LA4**	41	11200	12000
0,12	3,0	280	1,75	471,5	**BK30G06-../DPE06LA4**	44	11200	12000
0,12	2,5	335	1,45	567,0	**BK30G06-../DPE06LA4**	44	11200	12000
0,12	2,2	380	1,3	652,5	**BK30G06-../DPE06LA4**	44	11200	12000

Крутящий момент обозначенный (*) является максимально допустимым значением при коэффициенте эксплуатации f_B=1,0.

0,12 кВт

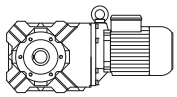

P_N	50 Гц			i	Тип	m	F_{RN}	F_{RV}
	n_2	M_2	f_B					
[кВт]	[об/мин]	[Нм]	[—]	[:1]		[кг]	[N]	[N]
0,12	1,9	440	1,1	743,0	**BK30G06-../DPE06LA4**	44	11200	12000
0,12	1,8	470	1,05	810,9	**BK30G06-../DPE06LA4**	44	11200	12000
0,12	1,5	560	0,88	954,1	**BK30G06-../DPE06LA4**	44	11200	12000
0,12	1,3	490*	1,0	1142	**BK30G06-../DPE06LA4**	44	11200	12000
0,12	1,1	490*	1,0	1281	**BK30G06-../DPE06LA4**	44	11200	12000
0,12	0,9	490*	1,0	1620	**BK30G06-../DPE06LA4**	44	11200	12000
0,12	0,8	490*	1,0	1767	**BK30G06-../DPE06LA4**	44	11200	12000
0,12	0,7	490*	1,0	2024	**BK30G06-../DPE06LA4**	44	11200	12000
0,12	0,6	490*	1,0	2533	**BK30G06-../DPE06LA4**	44	11200	12000
0,12	0,55	490*	1,0	2738	**BK30G06-../DPE06LA4**	44	11200	12000
0,12	0,47	490*	1,0	2986	**BK30G06-../DPE06LA4**	44	11200	12000
0,12	0,42	490*	1,0	3399	**BK30G06-../DPE06LA4**	44	11200	12000
0,12	0,36	490*	1,0	3959	**BK30G06-../DPE06LA4**	44	11200	12000
0,12	4,1	225	2,6	348,7	**BK40Z-../DPE06LA4**	64	11700	17000
0,12	3,3	275	2,1	430,0	**BK40Z-../DPE06LA4**	64	11700	17000
0,12	2,6	275	3,1	540,0	**BK40G10-../DPE06LA4**	68	11700	17000
0,12	2,2	335	2,5	660,2	**BK40G10-../DPE06LA4**	68	11700	17000
0,12	1,9	395	2,2	756,7	**BK40G10-../DPE06LA4**	68	11700	17000
0,12	1,7	445	1,9	838,4	**BK40G10-../DPE06LA4**	68	11700	17000
0,12	1,5	520	1,65	998,3	**BK40G10-../DPE06LA4**	68	11700	17000
0,12	1,2	650	1,3	1189	**BK40G10-../DPE06LA4**	68	11700	17000
0,12	1,0	790	1,1	1428	**BK40G10-../DPE06LA4**	68	11700	17000
0,12	0,8	850*	1,0	1798	**BK40G10-../DPE06LA4**	68	11700	17000
0,12	0,7	850*	1,0	2108	**BK40G10-../DPE06LA4**	68	11700	17000
0,12	0,6	850*	1,0	2350	**BK40G10-../DPE06LA4**	68	11700	17000
0,12	0,55	850*	1,0	2604	**BK40G10-../DPE06LA4**	68	11700	17000
0,12	0,46	850*	1,0	3077	**BK40G10-../DPE06LA4**	68	11700	17000
0,12	0,41	850*	1,0	3429	**BK40G10-../DPE06LA4**	68	11700	17000
0,12	0,37	850*	1,0	3800	**BK40G10-../DPE06LA4**	68	11700	17000
0,12	0,33	850*	1,0	4363	**BK40G10-../DPE06LA4**	68	11700	17000
0,12	3,4	265	3,2	414,8	**BK50Z-../DPE06LA4**	92	14100	26000
0,12	2,0	380	3,0	722,2	**BK50G10-../DPE06LA4**	96	14100	111000
0,12	1,7	460	2,5	859,8	**BK50G10-../DPE06LA4**	96	14100	111000
0,12	1,4	560	2,1	1024	**BK50G10-../DPE06LA4**	96	14100	111000
0,12	1,2	670	1,7	1230	**BK50G10-../DPE06LA4**	96	14100	111000
0,12	1,1	730	1,6	1398	**BK50G10-../DPE06LA4**	96	14100	111000
0,12	0,95	850	1,35	1549	**BK50G10-../DPE06LA4**	96	14100	111000
0,12	0,8	1010	1,15	1816	**BK50G10-../DPE06LA4**	96	14100	111000
0,12	0,7	1150*	1,0	2024	**BK50G10-../DPE06LA4**	96	14100	111000
0,12	0,6	1150*	1,0	2450	**BK50G10-../DPE06LA4**	96	14100	111000
0,12	0,55	1150*	1,0	2730	**BK50G10-../DPE06LA4**	96	14100	111000
0,12	0,47	1150*	1,0	3025	**BK50G10-../DPE06LA4**	96	14100	111000
0,12	0,41	1150*	1,0	3492	**BK50G10-../DPE06LA4**	96	14100	111000
0,12	0,37	1150*	1,0	3870	**BK50G10-../DPE06LA4**	96	14100	111000
0,12	0,32	1150*	1,0	4443	**BK50G10-../DPE06LA4**	96	14100	111000
0,12	0,9	860	2,9	1618	**BK60G20-../DPE06LA4**	123	16600	34000
0,12	0,8	970	2,6	1810	**BK60G20-../DPE06LA4**	123	16600	34000
0,12	0,7	1160	2,2	2010	**BK60G20-../DPE06LA4**	123	16600	34000
0,12	0,6	1400	1,8	2371	**BK60G20-../DPE06LA4**	123	16600	34000
0,12	0,55	1540	1,6	2733	**BK60G20-../DPE06LA4**	123	16600	34000
0,12	0,47	1890	1,3	3036	**BK60G20-../DPE06LA4**	123	16600	34000
0,12	0,4	2300	1,1	3533	**BK60G20-../DPE06LA4**	123	16600	34000
0,12	0,34	2500*	1,0	4239	**BK60G20-../DPE06LA4**	123	16600	34000
0,12	0,28	2500*	1,0	5072	**BK60G20-../DPE06LA4**	123	16600	34000
0,12	0,25	2500*	1,0	5721	**BK60G20-../DPE06LA4**	123	16600	34000
0,12	0,22	2500*	1,0	6565	**BK60G20-../DPE06LA4**	123	16600	34000
0,12	0,2	2500*	1,0	7291	**BK60G20-../DPE06LA4**	123	16600	34000
0,12	0,18	2500*	1,0	8093	**BK60G20-../DPE06LA4**	123	16600	34000
0,12	0,16	2500*	1,0	8990	**BK60G20-../DPE06LA4**	123	16600	34000
0,12	0,47	1790	3,2	3041	**BK70G20-../DPE06LA4**	201	24100	50000
0,12	0,4	2150	2,7	3505	**BK70G20-../DPE06LA4**	201	24100	50000
0,12	0,36	2450	2,3	3894	**BK70G20-../DPE06LA4**	201	24100	50000
0,12	0,31	2950	1,95	4531	**BK70G20-../DPE06LA4**	201	24100	50000
0,12	0,26	3700	1,55	5436	**BK70G20-../DPE06LA4**	201	24100	50000
0,12	0,22	4500	1,25	6504	**BK70G20-../DPE06LA4**	201	24100	50000
0,12	0,18	5600	1,0	8149	**BK70G20-../DPE06LA4**	201	24100	50000

Крутящий момент обозначенный (*) является максимально допустимым значением при коэффициенте эксплуатации f_B=1,0.

0,12 кВт

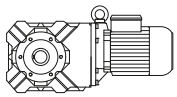

P_N	50 Гц			i	Тип	m	F_{RN}	F_{RV}
	n_2	M_2	f_B					
[кВт]	[об/мин]	[Нм]	[—]	[:1]		[кг]	[N]	[N]
0,12	0,15	5700*	1,0	9351	**BK70G20-../DPE06LA4**	201	24100	50000

0,18 кВт

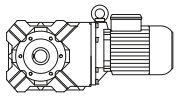

P_N	50 Гц			i	Тип	m	F_{RN}	F_{RV}
	n_2	M_2	f_B					
[кВт]	[об/мин]	[Нм]	[—]	[:1]		[кг]	[N]	[N]
0,18	145	10,9	7,3	9,71	**BK06-../DPE07LA4**	14	880	-
0,18	120	13,1	6,1	11,67	**BK06-../DPE07LA4**	14	930	-
0,18	92	17	4,7	15,29	**BK06-../DPE07LA4**	14	1020	-
0,18	78	19,8	4,0	18,00	**BK06-../DPE07LA4**	14	1080	-
0,18	65	23,5	3,4	21,54	**BK06-../DPE07LA4**	14	1150	-
0,18	54	28,5	2,8	26,36	**BK06-../DPE07LA4**	14	1230	-
0,18	42,5	36	2,2	33,33	**BK06-../DPE07LA4**	14	1320	-
0,18	37	41,5	1,95	38,18	**BK06-../DPE07LA4**	14	1380	-
0,18	29,5	51	1,55	47,78	**BK06-../DPE07LA4**	14	1500	-
0,18	26	58	1,15	54,38	**BK06-../DPE07LA4**	14	1600	-
0,18	22,5	67	0,95	63,33	**BK06-../DPE07LA4**	14	1700	-
0,18	23	66	3,0	61,68	**BK10-../DPE07LA4**	26	7000	-
0,18	19,5	77	2,6	72,31	**BK10-../DPE07LA4**	26	7000	-
0,18	16	93	1,9	89,30	**BK10-../DPE07LA4**	26	7000	-
0,18	14	104	1,5	102,5	**BK10-../DPE07LA4**	26	7000	-
0,18	12	121	1,15	120,3	**BK10Z-../DPE07LA4**	27	7000	-
0,18	9,8	147	1,1	143,2	**BK10Z-../DPE07LA4**	27	7000	-
0,18	8,3	171	1,15	170,6	**BK10Z-../DPE07LA4**	27	7000	-
0,18	6,9	200	1,0	204,7	**BK10Z-../DPE07LA4**	27	7000	-
0,18	13	113	2,8	108,6	**BK20-../DPE07LA4**	35	8700	9000
0,18	11,5	127	2,6	124,2	**BK20Z-../DPE07LA4**	37	8700	9000
0,18	9,7	148	2,2	144,5	**BK20Z-../DPE07LA4**	37	8700	9000
0,18	8,1	176	1,9	173,4	**BK20Z-../DPE07LA4**	37	8700	9000
0,18	6,8	205	1,6	207,5	**BK20Z-../DPE07LA4**	37	8700	9000
0,18	5,4	260	1,25	259,9	**BK20Z-../DPE07LA4**	37	8700	9000
0,18	4,7	295	1,05	298,2	**BK20Z-../DPE07LA4**	37	8700	9000
0,18	3,9	350	0,83	367,7	**BK20Z-../DPE07LA4**	37	8700	9000
0,18	3,3	390	0,92	429,7	**BK20G06-../DPE07LA4**	40	8700	9000
0,18	3,0	430	0,84	480,4	**BK20G06-../DPE07LA4**	40	8700	9000
0,18	9,7	148	3,0	145,1	**BK30Z-../DPE07LA4**	44	11200	12000
0,18	7,6	187	2,4	184,8	**BK30Z-../DPE07LA4**	44	11200	12000
0,18	6,5	215	2,1	216,5	**BK30Z-../DPE07LA4**	44	11200	12000
0,18	5,5	255	1,75	255,3	**BK30Z-../DPE07LA4**	44	11200	12000
0,18	4,6	305	1,25	308,3	**BK30Z-../DPE07LA4**	44	11200	12000
0,18	3,7	375	1,05	380,7	**BK30Z-../DPE07LA4**	44	11200	12000
0,18	3,2	425	0,9	441,3	**BK30Z-../DPE07LA4**	44	11200	12000
0,18	3,0	430	1,15	471,5	**BK30G06-../DPE07LA4**	46	11200	12000
0,18	2,5	510	0,96	567,0	**BK30G06-../DPE07LA4**	46	11200	12000
0,18	2,2	580	0,84	652,5	**BK30G06-../DPE07LA4**	46	11200	12000
0,18	5,7	240	3,3	246,6	**BK40Z-../DPE07LA4**	66	11700	17000
0,18	4,9	280	2,4	289,8	**BK40Z-../DPE07LA4**	66	11700	17000
0,18	4,1	335	1,75	348,7	**BK40Z-../DPE07LA4**	66	11700	17000
0,18	3,3	415	1,4	430,0	**BK40Z-../DPE07LA4**	66	11700	17000
0,18	2,9	400	2,1	487,3	**BK40G10-../DPE07LA4**	71	11700	17000
0,18	2,6	450	1,9	540,0	**BK40G10-../DPE07LA4**	71	11700	17000
0,18	2,2	540	1,55	660,2	**BK40G10-../DPE07LA4**	71	11700	17000
0,18	1,9	630	1,35	756,7	**BK40G10-../DPE07LA4**	71	11700	17000
0,18	1,7	710	1,2	838,4	**BK40G10-../DPE07LA4**	71	11700	17000
0,18	1,5	810	1,05	998,3	**BK40G10-../DPE07LA4**	71	11700	17000
0,18	1,2	1020	0,83	1189	**BK40G10-../DPE07LA4**	71	11700	17000
0,18	4,3	320	3,2	328,2	**BK50Z-../DPE07LA4**	95	14100	26000
0,18	3,4	400	2,1	414,8	**BK50Z-../DPE07LA4**	95	14100	26000
0,18	3,1	380	3,0	465,1	**BK50G10-../DPE07LA4**	99	14100	111000
0,18	2,8	425	2,7	513,4	**BK50G10-../DPE07LA4**	99	14100	111000

Крутящий момент обозначенный (*) является максимально допустимым значением при коэффициенте эксплуатации f_B=1,0.

0,18 кВт

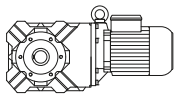

P_N	50 Гц			i	Тип	m	F_{RN}	F_{RV}
	n_2	M_2	f_B					
[кВт]	[об/мин]	[Нм]	[—]	[:1]		[кг]	[N]	[N]
0,18	2,5	475	2,4	568,6	**BK50G10-../DPE07LA4**	99	14100	111000
0,18	2,2	540	2,1	651,7	**BK50G10-../DPE07LA4**	99	14100	111000
0,18	2,0	600	1,9	722,2	**BK50G10-../DPE07LA4**	99	14100	111000
0,18	1,7	720	1,6	859,8	**BK50G10-../DPE07LA4**	99	14100	111000
0,18	1,4	880	1,3	1024	**BK50G10-../DPE07LA4**	99	14100	111000
0,18	1,2	1030	1,1	1230	**BK50G10-../DPE07LA4**	99	14100	111000
0,18	1,1	1130	1,0	1398	**BK50G10-../DPE07LA4**	99	14100	111000
0,18	1,4	920	2,7	1016	**BK60G20-../DPE07LA4**	125	16600	34000
0,18	1,1	1220	2,0	1322	**BK60G20-../DPE07LA4**	125	16600	34000
0,18	0,9	1500	1,65	1618	**BK60G20-../DPE07LA4**	125	16600	34000
0,18	0,8	1690	1,5	1810	**BK60G20-../DPE07LA4**	125	16600	34000
0,18	0,7	1980	1,25	2010	**BK60G20-../DPE07LA4**	125	16600	34000
0,18	0,6	2350	1,05	2371	**BK60G20-../DPE07LA4**	125	16600	34000
0,18	0,7	1940	2,9	2040	**BK70G20-../DPE07LA4**	204	24100	50000
0,18	0,55	2500	2,3	2578	**BK70G20-../DPE07LA4**	204	24100	50000
0,18	0,47	3000	1,9	3041	**BK70G20-../DPE07LA4**	204	24100	50000
0,18	0,4	3600	1,6	3505	**BK70G20-../DPE07LA4**	204	24100	50000
0,18	0,36	4050	1,4	3894	**BK70G20-../DPE07LA4**	204	24100	50000
0,18	0,31	4800	1,2	4531	**BK70G20-../DPE07LA4**	204	24100	50000

0,25 кВт

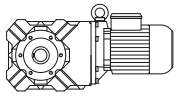

P_N	50 Гц			i	Тип	m	F_{RN}	F_{RV}
	n_2	M_2	f_B					
[кВт]	[об/мин]	[Нм]	[—]	[:1]		[кг]	[N]	[N]
0,25	199	11	6,6	7,25	**BK06-../DPE08MA4**	15	800	-
0,25	149	14,7	5,4	9,71	**BK06-../DPE08MA4**	15	880	-
0,25	124	17,7	4,5	11,67	**BK06-../DPE08MA4**	15	930	-
0,25	95	22,5	3,6	15,29	**BK06-../DPE08MA4**	15	1020	-
0,25	80	26,5	3,0	18,00	**BK06-../DPE08MA4**	15	1080	-
0,25	67	32	2,5	21,54	**BK06-../DPE08MA4**	15	1150	-
0,25	55	39	2,1	26,36	**BK06-../DPE08MA4**	15	1230	-
0,25	43,5	49	1,65	33,33	**BK06-../DPE08MA4**	15	1320	-
0,25	38	56	1,45	38,18	**BK06-../DPE08MA4**	15	1380	-
0,25	30,5	69	1,15	47,78	**BK06-../DPE08MA4**	15	1500	-
0,25	35,5	60	3,3	40,79	**BK10-../DPE08MA4**	27	6000	-
0,25	29,5	72	2,8	48,96	**BK10-../DPE08MA4**	27	6400	-
0,25	23,5	90	2,2	61,68	**BK10-../DPE08MA4**	27	7000	-
0,25	20	105	1,9	72,31	**BK10-../DPE08MA4**	27	7000	-
0,25	16,5	125	1,4	89,30	**BK10-../DPE08MA4**	27	7000	-
0,25	12	169	0,81	120,3	**BK10Z-../DPE08MA4**	28	7000	-
0,25	10,5	191	0,85	143,2	**BK10Z-../DPE08MA4**	28	7000	-
0,25	8,5	230	0,87	170,6	**BK10Z-../DPE08MA4**	28	7000	-
0,25	19	110	3,0	76,79	**BK20-../DPE08MA4**	36	7500	9000
0,25	16,5	125	2,6	88,12	**BK20-../DPE08MA4**	36	8000	9000
0,25	13,5	152	2,1	108,6	**BK20-../DPE08MA4**	36	8700	9000
0,25	12	169	1,95	124,2	**BK20Z-../DPE08MA4**	38	8700	9000
0,25	10	200	1,65	144,5	**BK20Z-../DPE08MA4**	38	8700	9000
0,25	8,4	235	1,4	173,4	**BK20Z-../DPE08MA4**	38	8700	9000
0,25	7,0	275	1,2	207,5	**BK20Z-../DPE08MA4**	38	8700	9000
0,25	5,6	345	0,96	259,9	**BK20Z-../DPE08MA4**	38	8700	9000
0,25	4,9	390	0,8	298,2	**BK20Z-../DPE08MA4**	38	8700	9000
0,25	4,1	445	0,81	359,1	**BK20G06-../DPE08MA4**	44	8700	9000
0,25	14,5	139	3,2	102,4	**BK30-../DPE08MA4**	42	11200	12000
0,25	12	169	2,7	123,9	**BK30Z-../DPE08MA4**	45	11200	12000
0,25	10	200	2,3	145,1	**BK30Z-../DPE08MA4**	45	11200	12000
0,25	7,8	250	1,8	184,8	**BK30Z-../DPE08MA4**	45	11200	12000
0,25	6,7	290	1,55	216,5	**BK30Z-../DPE08MA4**	45	11200	12000
0,25	5,7	340	1,3	255,3	**BK30Z-../DPE08MA4**	45	11200	12000
0,25	4,7	415	0,93	308,3	**BK30Z-../DPE08MA4**	45	11200	12000
0,25	3,8	500	0,81	380,7	**BK30Z-../DPE08MA4**	45	11200	12000

Крутящий момент обозначенный (*) является максимально допустимым значением при коэффициенте эксплуатации f_B=1,0.

0,25 кВт

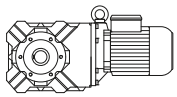

P_N	50 Гц			i	Тип	m	F_{RN}	F_{RV}
	n_2	M_2	f_B					
[кВт]	[об/мин]	[Нм]	[—]	[:1]		[кг]	[N]	[N]
0,25	3,1	590	0,83	471,5	**BK30G06-../DPE08MA4**	50	11200	12000
0,25	6,9	280	2,8	211,5	**BK40Z-../DPE08MA4**	67	11700	17000
0,25	5,9	325	2,4	246,6	**BK40Z-../DPE08MA4**	67	11700	17000
0,25	5,0	385	1,8	289,8	**BK40Z-../DPE08MA4**	67	11700	17000
0,25	4,2	460	1,25	348,7	**BK40Z-../DPE08MA4**	67	11700	17000
0,25	3,4	560	1,0	430,0	**BK40Z-../DPE08MA4**	67	11700	17000
0,25	3,0	560	1,5	487,3	**BK40G10-../DPE08MA4**	72	11700	17000
0,25	2,7	630	1,35	540,0	**BK40G10-../DPE08MA4**	72	11700	17000
0,25	2,2	770	1,1	660,2	**BK40G10-../DPE08MA4**	72	11700	17000
0,25	2,0	860	0,99	756,7	**BK40G10-../DPE08MA4**	72	11700	17000
0,25	1,8	960	0,89	838,4	**BK40G10-../DPE08MA4**	72	11700	17000
0,25	5,5	350	3,0	264,5	**BK50Z-../DPE08MA4**	96	14100	26000
0,25	4,4	435	2,3	328,2	**BK50Z-../DPE08MA4**	96	14100	26000
0,25	3,5	540	1,55	414,8	**BK50Z-../DPE08MA4**	96	14100	26000
0,25	3,1	550	2,1	465,1	**BK50G10-../DPE08MA4**	100	14100	111000
0,25	2,9	590	1,95	513,4	**BK50G10-../DPE08MA4**	100	14100	111000
0,25	2,6	660	1,75	568,6	**BK50G10-../DPE08MA4**	100	14100	111000
0,25	2,3	750	1,55	651,7	**BK50G10-../DPE08MA4**	100	14100	111000
0,25	2,0	860	1,35	722,2	**BK50G10-../DPE08MA4**	100	14100	111000
0,25	1,7	1020	1,15	859,8	**BK50G10-../DPE08MA4**	100	14100	111000
0,25	1,5	1170	0,98	1024	**BK50G10-../DPE08MA4**	100	14100	111000
0,25	3,2	740	3,1	460,4	**BK60Z-../DPE08MA4**	119	16600	34000
0,25	2,9	820	2,8	498,0	**BK60Z-../DPE08MA4**	119	16600	34000
0,25	2,6	910	2,5	557,2	**BK60Z-../DPE08MA4**	119	16600	34000
0,25	2,0	870	2,9	752,1	**BK60G20-../DPE08MA4**	126	16600	34000
0,25	1,7	1070	2,3	887,8	**BK60G20-../DPE08MA4**	126	16600	34000
0,25	1,5	1290	1,95	1016	**BK60G20-../DPE08MA4**	126	16600	34000
0,25	1,1	1830	1,35	1322	**BK60G20-../DPE08MA4**	126	16600	34000
0,25	0,9	2200	1,15	1618	**BK60G20-../DPE08MA4**	126	16600	34000
0,25	1,0	1950	2,9	1457	**BK70G20-../DPE08MA4**	205	24100	50000
0,25	0,85	2350	2,4	1696	**BK70G20-../DPE08MA4**	205	24100	50000
0,25	0,75	2650	2,2	2040	**BK70G20-../DPE08MA4**	205	24100	50000
0,25	0,6	3350	1,7	2578	**BK70G20-../DPE08MA4**	205	24100	50000
0,25	0,48	4300	1,35	3041	**BK70G20-../DPE08MA4**	205	24100	50000
0,25	0,42	4950	1,15	3505	**BK70G20-../DPE08MA4**	205	24100	50000
0,25	0,47	3600	3,2	3120	**BK80G40-../DPE08MA4**	347	30000	75000
0,25	0,39	4650	2,5	3776	**BK80G40-../DPE08MA4**	347	30000	75000
0,25	0,33	5700	2,0	4461	**BK80G40-../DPE08MA4**	347	30000	75000
0,25	0,29	6700	1,7	5032	**BK80G40-../DPE08MA4**	347	30000	75000
0,25	0,25	8000	1,45	5865	**BK80G40-../DPE08MA4**	347	30000	75000
0,25	0,21	9900	1,15	6893	**BK80G40-../DPE08MA4**	347	30000	75000
0,25	0,19	11100	1,05	7652	**BK80G40-../DPE08MA4**	347	30000	75000
0,25	0,3	5800	3,2	4952	**BK90G50-../DPE08MA4**	620	49400	120000
0,25	0,27	6700	2,8	5491	**BK90G50-../DPE08MA4**	620	49400	120000
0,25	0,23	8200	2,3	6335	**BK90G50-../DPE08MA4**	620	49400	120000
0,25	0,21	9200	2,0	7022	**BK90G50-../DPE08MA4**	620	49400	120000
0,25	0,19	10400	1,8	7862	**BK90G50-../DPE08MA4**	620	49400	120000
0,25	0,15	13800	1,35	9935	**BK90G50-../DPE08MA4**	620	49400	120000

0,37 кВт

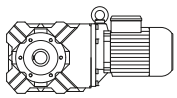

P_N	50 Гц			i	Тип	m	F_{RN}	F_{RV}
	n_2	M_2	f_B					
[кВт]	[об/мин]	[Нм]	[—]	[:1]		[кг]	[N]	[N]
0,37	200	16,2	4,5	7,25	**BK06-../DPE08LA4**	16	800	-
0,37	149	21,5	3,7	9,71	**BK06-../DPE08LA4**	16	880	-
0,37	124	26	3,1	11,67	**BK06-../DPE08LA4**	16	930	-
0,37	95	33,5	2,4	15,29	**BK06-../DPE08LA4**	16	1020	-
0,37	81	39	2,1	18,00	**BK06-../DPE08LA4**	16	1080	-
0,37	68	46,5	1,7	21,54	**BK06-../DPE08LA4**	16	1150	-

Крутящий момент обозначенный (*) является максимально допустимым значением при коэффициенте эксплуатации f_B=1,0.

0,37 кВт

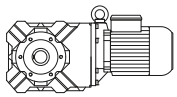

P_N	50 Гц			i	Тип	m	F_{RN}	F_{RV}
	n_2	M_2	f_B					
[кВт]	[об/мин]	[Нм]	[—]	[:1]		[кг]	[N]	[N]
0,37	55	57	1,4	26,36	**BK06-../DPE08LA4**	16	1230	-
0,37	43,5	73	1,1	33,33	**BK06-../DPE08LA4**	16	1320	-
0,37	38	83	0,96	38,18	**BK06-../DPE08LA4**	16	1380	-
0,37	51	62	3,2	28,76	**BK10-../DPE08LA4**	28	5200	-
0,37	42,5	74	2,7	34,25	**BK10-../DPE08LA4**	28	5600	-
0,37	35,5	89	2,2	40,79	**BK10-../DPE08LA4**	28	6000	-
0,37	30	104	1,9	48,96	**BK10-../DPE08LA4**	28	6400	-
0,37	23,5	133	1,5	61,68	**BK10-../DPE08LA4**	28	7000	-
0,37	20	155	1,3	72,31	**BK10-../DPE08LA4**	28	7000	-
0,37	16,5	186	0,96	89,30	**BK10-../DPE08LA4**	28	7000	-
0,37	28,5	110	3,0	51,22	**BK20-../DPE08LA4**	38	6300	9000
0,37	24	131	2,5	61,30	**BK20-../DPE08LA4**	38	6500	9000
0,37	19	163	2,0	76,79	**BK20-../DPE08LA4**	38	7500	9000
0,37	16,5	186	1,75	88,12	**BK20-../DPE08LA4**	38	8000	9000
0,37	13,5	225	1,4	108,6	**BK20-../DPE08LA4**	38	8700	9000
0,37	12	250	1,3	124,2	**BK20Z-../DPE08LA4**	40	8700	9000
0,37	10	295	1,1	144,5	**BK20Z-../DPE08LA4**	40	8700	9000
0,37	8,4	345	0,96	173,4	**BK20Z-../DPE08LA4**	40	8700	9000
0,37	7,0	410	0,8	207,5	**BK20Z-../DPE08LA4**	40	8700	9000
0,37	20,5	149	3,0	71,56	**BK30-../DPE08LA4**	44	9700	12000
0,37	16,5	184	2,4	88,38	**BK30-../DPE08LA4**	44	10600	12000
0,37	14,5	205	2,2	102,4	**BK30-../DPE08LA4**	44	11200	12000
0,37	12	250	1,8	123,9	**BK30Z-../DPE08LA4**	46	11200	12000
0,37	10	295	1,55	145,1	**BK30Z-../DPE08LA4**	46	11200	12000
0,37	7,9	370	1,2	184,8	**BK30Z-../DPE08LA4**	46	11200	12000
0,37	6,7	430	1,05	216,5	**BK30Z-../DPE08LA4**	46	11200	12000
0,37	5,7	500	0,9	255,3	**BK30Z-../DPE08LA4**	46	11200	12000
0,37	12,5	240	3,3	118,2	**BK40Z-../DPE08LA4**	69	11700	17000
0,37	10,5	280	2,8	143,0	**BK40Z-../DPE08LA4**	69	11700	17000
0,37	8,6	340	2,3	169,0	**BK40Z-../DPE08LA4**	69	11700	17000
0,37	6,9	415	1,9	211,5	**BK40Z-../DPE08LA4**	69	11700	17000
0,37	5,9	485	1,6	246,6	**BK40Z-../DPE08LA4**	69	11700	17000
0,37	5,0	570	1,2	289,8	**BK40Z-../DPE08LA4**	69	11700	17000
0,37	4,2	680	0,85	348,7	**BK40Z-../DPE08LA4**	69	11700	17000
0,37	3,0	870	0,98	487,3	**BK40G10-../DPE08LA4**	73	11700	17000
0,37	2,7	960	0,89	540,0	**BK40G10-../DPE08LA4**	73	11700	17000
0,37	7,0	410	2,6	206,8	**BK50Z-../DPE08LA4**	98	14100	26000
0,37	5,5	520	2,0	264,5	**BK50Z-../DPE08LA4**	98	14100	26000
0,37	4,5	630	1,6	328,2	**BK50Z-../DPE08LA4**	98	14100	26000
0,37	3,5	800	1,05	414,8	**BK50Z-../DPE08LA4**	98	14100	26000
0,37	3,2	820	1,4	465,1	**BK50G10-../DPE08LA4**	102	14100	111000
0,37	2,9	900	1,3	513,4	**BK50G10-../DPE08LA4**	102	14100	111000
0,37	2,6	1010	1,15	568,6	**BK50G10-../DPE08LA4**	102	14100	111000
0,37	2,3	1140	1,0	651,7	**BK50G10-../DPE08LA4**	102	14100	111000
0,37	2,1	1250	0,92	722,2	**BK50G10-../DPE08LA4**	102	14100	111000
0,37	4,6	760	3,0	317,7	**BK60Z-../DPE08LA4**	120	16600	34000
0,37	4,1	860	2,7	355,5	**BK60Z-../DPE08LA4**	120	16600	34000
0,37	3,6	980	2,3	411,5	**BK60Z-../DPE08LA4**	120	16600	34000
0,37	3,2	1100	2,1	460,4	**BK60Z-../DPE08LA4**	120	16600	34000
0,37	3,0	1170	1,95	498,0	**BK60Z-../DPE08LA4**	120	16600	34000
0,37	2,6	1350	1,7	557,2	**BK60Z-../DPE08LA4**	120	16600	34000
0,37	2,4	1210	2,1	621,5	**BK60G20-../DPE08LA4**	128	16600	34000
0,37	2,0	1450	1,7	752,1	**BK60G20-../DPE08LA4**	128	16600	34000
0,37	1,7	1740	1,45	887,8	**BK60G20-../DPE08LA4**	128	16600	34000
0,37	1,5	2050	1,2	1016	**BK60G20-../DPE08LA4**	128	16600	34000
0,37	1,1	2850	0,88	1322	**BK60G20-../DPE08LA4**	128	16600	34000
0,37	2,0	1760	3,0	733,6	**BK70Z-../DPE08LA4**	208	24100	50000
0,37	1,5	1950	2,9	964,6	**BK70G20-../DPE08LA4**	206	24100	50000
0,37	1,3	2250	2,5	1139	**BK70G20-../DPE08LA4**	206	24100	50000
0,37	1,2	2550	2,2	1280	**BK70G20-../DPE08LA4**	206	24100	50000
0,37	1,0	3100	1,85	1457	**BK70G20-../DPE08LA4**	206	24100	50000
0,37	0,9	3450	1,65	1696	**BK70G20-../DPE08LA4**	206	24100	50000
0,37	0,75	4150	1,35	2040	**BK70G20-../DPE08LA4**	206	24100	50000

Крутящий момент обозначенный (*) является максимально допустимым значением при коэффициенте эксплуатации f_B=1,0.

0,37 кВт

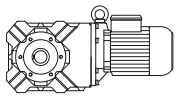

P_N	50 Гц			i	Тип	m	F_{RN}	F_{RV}
	n_2	M_2	f_B					
[кВт]	[об/мин]	[Нм]	[—]	[:1]		[кг]	[N]	[N]
0,37	0,6	5200	1,1	2578	**BK70G20-../DPE08LA4**	206	24100	50000
0,37	0,7	3600	3,2	2205	**BK80G40-../DPE08LA4**	348	30000	75000
0,37	0,6	4400	2,6	2449	**BK80G40-../DPE08LA4**	348	30000	75000
0,37	0,55	4950	2,3	2811	**BK80G40-../DPE08LA4**	348	30000	75000
0,37	0,47	6000	1,9	3120	**BK80G40-../DPE08LA4**	348	30000	75000
0,37	0,39	7600	1,5	3776	**BK80G40-../DPE08LA4**	348	30000	75000
0,37	0,33	9200	1,25	4461	**BK80G40-../DPE08LA4**	348	30000	75000
0,37	0,29	10700	1,05	5032	**BK80G40-../DPE08LA4**	348	30000	75000
0,37	0,4	6700	2,8	3672	**BK90G50-../DPE08LA4**	621	49400	120000
0,37	0,36	7700	2,4	4070	**BK90G50-../DPE08LA4**	621	49400	120000
0,37	0,3	9600	1,95	4952	**BK90G50-../DPE08LA4**	621	49400	120000
0,37	0,27	10900	1,7	5491	**BK90G50-../DPE08LA4**	621	49400	120000
0,37	0,23	13200	1,4	6335	**BK90G50-../DPE08LA4**	621	49400	120000
0,37	0,21	14700	1,25	7022	**BK90G50-../DPE08LA4**	621	49400	120000
0,37	0,19	16400	1,15	7862	**BK90G50-../DPE08LA4**	621	49400	120000

0,55 кВт

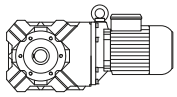

P_N	50 Гц			i	Тип	m	F_{RN}	F_{RV}
	n_2	M_2	f_B					
[кВт]	[об/мин]	[Нм]	[—]	[:1]		[кг]	[N]	[N]
0,55	198	24	3,0	7,25	**BK06-../DPE08XA4**	18	800	-
0,55	148	32,5	2,5	9,71	**BK06-../DPE08XA4**	18	880	-
0,55	123	39	2,1	11,67	**BK06-../DPE08XA4**	18	930	-
0,55	94	50	1,6	15,29	**BK06-../DPE08XA4**	18	1020	-
0,55	80	59	1,35	18,00	**BK06-../DPE08XA4**	18	1080	-
0,55	67	70	1,15	21,54	**BK06-../DPE08XA4**	18	1150	-
0,55	55	85	0,94	26,36	**BK06-../DPE08XA4**	18	1230	-
0,55	120	40	2,9	11,93	**BK10-../DPE08XA4**	30	3100	-
0,55	85	55	2,5	16,92	**BK10-../DPE08XA4**	30	3700	-
0,55	78	60	3,3	18,52	**BK10-../DPE08XA4**	30	4300	-
0,55	64	73	2,7	22,65	**BK10-../DPE08XA4**	30	4650	-
0,55	50	94	2,1	28,76	**BK10-../DPE08XA4**	30	5200	-
0,55	42	112	1,8	34,25	**BK10-../DPE08XA4**	30	5600	-
0,55	35,5	133	1,5	40,79	**BK10-../DPE08XA4**	30	6000	-
0,55	29,5	158	1,25	48,96	**BK10-../DPE08XA4**	30	6400	-
0,55	23,5	198	1,0	61,68	**BK10-../DPE08XA4**	30	7000	-
0,55	20	230	0,87	72,31	**BK10-../DPE08XA4**	30	7000	-
0,55	39	121	2,7	36,69	**BK20-../DPE08XA4**	39	5400	9000
0,55	33,5	141	2,3	42,70	**BK20-../DPE08XA4**	39	5800	9000
0,55	28	166	2,0	51,22	**BK20-../DPE08XA4**	39	6300	9000
0,55	23,5	198	1,65	61,30	**BK20-../DPE08XA4**	39	6500	9000
0,55	19	240	1,4	76,79	**BK20-../DPE08XA4**	39	7500	9000
0,55	16,5	275	1,2	88,12	**BK20-../DPE08XA4**	39	8000	9000
0,55	13,5	330	0,95	108,6	**BK20-../DPE08XA4**	39	8700	9000
0,55	12	370	0,89	124,2	**BK20Z-../DPE08XA4**	41	8700	9000
0,55	33,5	139	3,2	42,89	**BK30-../DPE08XA4**	45	7800	12000
0,55	28,5	162	2,8	50,27	**BK30-../DPE08XA4**	45	8300	12000
0,55	24,5	188	2,4	59,27	**BK30-../DPE08XA4**	45	8900	12000
0,55	20	225	2,0	71,56	**BK30-../DPE08XA4**	45	9700	12000
0,55	16,5	270	1,65	88,38	**BK30-../DPE08XA4**	45	10600	12000
0,55	14	315	1,45	102,4	**BK30-../DPE08XA4**	45	11200	12000
0,55	12	370	1,2	123,9	**BK30Z-../DPE08XA4**	48	11200	12000
0,55	9,9	445	1,0	145,1	**BK30Z-../DPE08XA4**	48	11200	12000
0,55	7,8	550	0,82	184,8	**BK30Z-../DPE08XA4**	48	11200	12000
0,55	17	265	2,9	84,36	**BK40-../DPE08XA4**	65	10700	17000
0,55	14	315	2,5	104,0	**BK40-../DPE08XA4**	65	11700	17000
0,55	12,5	355	2,2	118,2	**BK40Z-../DPE08XA4**	70	11700	17000
0,55	10	440	1,75	143,0	**BK40Z-../DPE08XA4**	70	11700	17000
0,55	8,5	510	1,55	169,0	**BK40Z-../DPE08XA4**	70	11700	17000

Крутящий момент обозначенный (*) является максимально допустимым значением при коэффициенте эксплуатации f_B=1,0.

0,55 кВт

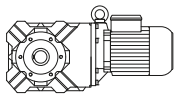

P_N	50 Гц			i	Тип	m	F_{RN}	F_{RV}
	n_2	M_2	f_B					
[кВт]	[об/мин]	[Нм]	[—]	[:1]		[кг]	[N]	[N]
0,55	6,8	630	1,25	211,5	**BK40Z-../DPE08XA4**	70	11700	17000
0,55	5,8	730	1,05	246,6	**BK40Z-../DPE08XA4**	70	11700	17000
0,55	5,0	850	0,81	289,8	**BK40Z-../DPE08XA4**	70	11700	17000
0,55	12,5	355	3,0	115,4	**BK50Z-../DPE08XA4**	98	14100	26000
0,55	9,4	460	2,3	153,3	**BK50Z-../DPE08XA4**	98	14100	26000
0,55	7,0	610	1,7	206,8	**BK50Z-../DPE08XA4**	98	14100	26000
0,55	5,5	770	1,35	264,5	**BK50Z-../DPE08XA4**	98	14100	26000
0,55	4,4	960	1,05	328,2	**BK50Z-../DPE08XA4**	98	14100	26000
0,55	3,1	1290	0,89	465,1	**BK50G10-../DPE08XA4**	103	14100	111000
0,55	2,8	1420	0,81	513,4	**BK50G10-../DPE08XA4**	103	14100	111000
0,55	7,0	750	3,1	205,0	**BK60Z-../DPE08XA4**	121	16600	34000
0,55	6,0	870	2,6	239,7	**BK60Z-../DPE08XA4**	121	16600	34000
0,55	5,4	970	2,4	268,2	**BK60Z-../DPE08XA4**	121	16600	34000
0,55	4,6	1140	2,0	317,7	**BK60Z-../DPE08XA4**	121	16600	34000
0,55	4,1	1280	1,8	355,5	**BK60Z-../DPE08XA4**	121	16600	34000
0,55	3,5	1500	1,55	411,5	**BK60Z-../DPE08XA4**	121	16600	34000
0,55	3,2	1640	1,4	460,4	**BK60Z-../DPE08XA4**	121	16600	34000
0,55	2,9	1810	1,25	498,0	**BK60Z-../DPE08XA4**	121	16600	34000
0,55	2,6	2000	1,15	557,2	**BK60Z-../DPE08XA4**	121	16600	34000
0,55	2,4	1920	1,3	621,5	**BK60G20-../DPE08XA4**	129	16600	34000
0,55	2,0	2300	1,1	752,1	**BK60G20-../DPE08XA4**	129	16600	34000
0,55	1,7	2750	0,91	887,8	**BK60G20-../DPE08XA4**	129	16600	34000
0,55	2,9	1810	2,9	501,8	**BK70Z-../DPE08XA4**	210	24100	50000
0,55	2,6	2000	2,6	570,8	**BK70Z-../DPE08XA4**	210	24100	50000
0,55	2,3	2250	2,3	644,9	**BK70Z-../DPE08XA4**	210	24100	50000
0,55	2,0	2600	2,0	733,6	**BK70Z-../DPE08XA4**	210	24100	50000
0,55	1,7	2700	2,1	847,7	**BK70G20-../DPE08XA4**	207	24100	50000
0,55	1,5	3050	1,85	964,6	**BK70G20-../DPE08XA4**	207	24100	50000
0,55	1,3	3600	1,6	1139	**BK70G20-../DPE08XA4**	207	24100	50000
0,55	1,2	4000	1,45	1280	**BK70G20-../DPE08XA4**	207	24100	50000
0,55	1,0	4800	1,2	1457	**BK70G20-../DPE08XA4**	207	24100	50000
0,55	1,1	3550	3,2	1425	**BK80G40-../DPE08XA4**	349	30000	75000
0,55	0,95	4300	2,7	1583	**BK80G40-../DPE08XA4**	349	30000	75000
0,55	0,85	4850	2,4	1775	**BK80G40-../DPE08XA4**	349	30000	75000
0,55	0,65	6600	1,75	2205	**BK80G40-../DPE08XA4**	349	30000	75000
0,55	0,6	7300	1,6	2449	**BK80G40-../DPE08XA4**	349	30000	75000
0,55	0,55	8000	1,45	2811	**BK80G40-../DPE08XA4**	349	30000	75000
0,55	0,46	9900	1,15	3120	**BK80G40-../DPE08XA4**	349	30000	75000
0,55	0,55	7400	2,5	2764	**BK90G50-../DPE08XA4**	622	49400	120000
0,55	0,47	9000	2,1	3065	**BK90G50-../DPE08XA4**	622	49400	120000
0,55	0,39	11300	1,65	3672	**BK90G50-../DPE08XA4**	622	49400	120000
0,55	0,36	12400	1,5	4070	**BK90G50-../DPE08XA4**	622	49400	120000
0,55	0,29	16000	1,15	4952	**BK90G50-../DPE08XA4**	622	49400	120000
0,55	0,27	17300	1,05	5491	**BK90G50-../DPE08XA4**	622	49400	120000

0,75 кВт

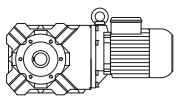

P_N	50 Гц			i	Тип	m	F_{RN}	F_{RV}
	n_2	M_2	f_B					
[кВт]	[об/мин]	[Нм]	[—]	[:1]		[кг]	[N]	[N]
0,75	197	33	2,2	7,25	**BK06-../DPE08XB4**	18	800	-
0,75	147	44,5	1,8	9,71	**BK06-../DPE08XB4**	18	880	-
0,75	123	53	1,5	11,67	**BK06-../DPE08XB4**	18	930	-
0,75	94	69	1,15	15,29	**BK06-../DPE08XB4**	18	1020	-
0,75	80	80	1,0	18,00	**BK06-../DPE08XB4**	18	1080	-
0,75	67	96	0,83	21,54	**BK06-../DPE08XB4**	18	1150	-
0,75	186	35	3,3	7,68	**BK10-../DPE08XB4**	30	2400	-
0,75	152	43	2,7	9,40	**BK10-../DPE08XB4**	30	2700	-
0,75	120	54	2,1	11,93	**BK10-../DPE08XB4**	30	3100	-
0,75	99	65	3,1	14,50	**BK10-../DPE08XB4**	30	3900	-

Крутящий момент обозначенный (*) является максимально допустимым значением при коэффициенте эксплуатации f_B=1,0.

0,75 кВт

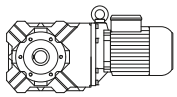

P_N	50 Гц			i	Тип	m	F_{RN}	F_{RV}
	n_2	M_2	f_B					
[кВт]	[об/мин]	[Нм]	[—]	[:1]		[кг]	[N]	[N]
0,75	85	75	1,8	16,92	**BK10-../DPE08XB4**	30	3700	-
0,75	77	83	2,4	18,52	**BK10-../DPE08XB4**	30	4300	-
0,75	63	102	1,95	22,65	**BK10-../DPE08XB4**	30	4650	-
0,75	50	128	1,55	28,76	**BK10-../DPE08XB4**	30	5200	-
0,75	42	153	1,3	34,25	**BK10-../DPE08XB4**	30	5600	-
0,75	35	184	1,1	40,79	**BK10-../DPE08XB4**	30	6000	-
0,75	29,5	215	0,93	48,96	**BK10-../DPE08XB4**	30	6400	-
0,75	82	79	2,9	17,42	**BK20-../DPE08XB4**	39	3250	9000
0,75	59	109	3,0	24,29	**BK20-../DPE08XB4**	39	4500	9000
0,75	50	128	2,6	28,66	**BK20-../DPE08XB4**	39	4850	9000
0,75	39	165	2,0	36,69	**BK20-../DPE08XB4**	39	5400	9000
0,75	33,5	192	1,7	42,70	**BK20-../DPE08XB4**	39	5800	9000
0,75	28	225	1,45	51,22	**BK20-../DPE08XB4**	39	6300	9000
0,75	23,5	270	1,2	61,30	**BK20-../DPE08XB4**	39	6500	9000
0,75	19	330	1,0	76,79	**BK20-../DPE08XB4**	39	7500	9000
0,75	16,5	375	0,88	88,12	**BK20-../DPE08XB4**	39	8000	9000
0,75	42,5	151	3,0	33,70	**BK30-../DPE08XB4**	45	7000	12000
0,75	33,5	190	2,4	42,89	**BK30-../DPE08XB4**	45	7800	12000
0,75	28,5	220	2,0	50,27	**BK30-../DPE08XB4**	45	8300	12000
0,75	24,5	255	1,75	59,27	**BK30-../DPE08XB4**	45	8900	12000
0,75	20	310	1,45	71,56	**BK30-../DPE08XB4**	45	9700	12000
0,75	16,5	370	1,2	88,38	**BK30-../DPE08XB4**	45	10600	12000
0,75	14	430	1,05	102,4	**BK30-../DPE08XB4**	45	11200	12000
0,75	12	500	0,9	123,9	**BK30Z-../DPE08XB4**	48	11200	12000
0,75	24	260	3,0	59,66	**BK40-../DPE08XB4**	66	9100	17000
0,75	20,5	300	2,6	70,11	**BK40-../DPE08XB4**	66	9800	17000
0,75	17	365	2,1	84,36	**BK40-../DPE08XB4**	66	10700	17000
0,75	14	430	1,8	104,0	**BK40-../DPE08XB4**	66	11700	17000
0,75	12,5	485	1,6	118,2	**BK40Z-../DPE08XB4**	70	11700	17000
0,75	10	600	1,3	143,0	**BK40Z-../DPE08XB4**	70	11700	17000
0,75	8,5	690	1,15	169,0	**BK40Z-../DPE08XB4**	70	11700	17000
0,75	6,8	860	0,91	211,5	**BK40Z-../DPE08XB4**	70	11700	17000
0,75	19	325	3,2	75,40	**BK50-../DPE08XB4**	94	12600	26000
0,75	15	410	2,6	95,29	**BK50-../DPE08XB4**	94	14100	26000
0,75	12,5	485	2,2	115,4	**BK50Z-../DPE08XB4**	99	14100	26000
0,75	9,3	630	1,65	153,3	**BK50Z-../DPE08XB4**	99	14100	26000
0,75	6,9	850	1,25	206,8	**BK50Z-../DPE08XB4**	99	14100	26000
0,75	5,4	1070	0,98	264,5	**BK50Z-../DPE08XB4**	99	14100	26000
0,75	9,3	770	3,0	153,7	**BK60Z-../DPE08XB4**	122	16600	34000
0,75	7,8	910	2,5	183,2	**BK60Z-../DPE08XB4**	122	16600	34000
0,75	7,0	1020	2,3	205,0	**BK60Z-../DPE08XB4**	122	16600	34000
0,75	6,0	1190	1,95	239,7	**BK60Z-../DPE08XB4**	122	16600	34000
0,75	5,4	1320	1,75	268,2	**BK60Z-../DPE08XB4**	122	16600	34000
0,75	4,5	1590	1,45	317,7	**BK60Z-../DPE08XB4**	122	16600	34000
0,75	4,1	1740	1,3	355,5	**BK60Z-../DPE08XB4**	122	16600	34000
0,75	3,5	2000	1,15	411,5	**BK60Z-../DPE08XB4**	122	16600	34000
0,75	3,1	2300	1,0	460,4	**BK60Z-../DPE08XB4**	122	16600	34000
0,75	2,9	2450	0,94	498,0	**BK60Z-../DPE08XB4**	122	16600	34000
0,75	2,6	2750	0,84	557,2	**BK60Z-../DPE08XB4**	122	16600	34000
0,75	2,3	2850	0,88	621,5	**BK60G20-../DPE08XB4**	129	16600	34000
0,75	4,3	1660	3,1	333,6	**BK70Z-../DPE08XB4**	210	24100	50000
0,75	3,8	1880	2,8	379,9	**BK70Z-../DPE08XB4**	210	24100	50000
0,75	3,3	2150	2,4	432,1	**BK70Z-../DPE08XB4**	210	24100	50000
0,75	2,9	2450	2,1	501,8	**BK70Z-../DPE08XB4**	210	24100	50000
0,75	2,5	2850	1,8	570,8	**BK70Z-../DPE08XB4**	210	24100	50000
0,75	2,3	3100	1,7	644,9	**BK70Z-../DPE08XB4**	210	24100	50000
0,75	2,0	3550	1,45	733,6	**BK70Z-../DPE08XB4**	210	24100	50000
0,75	1,7	3850	1,5	847,7	**BK70G20-../DPE08XB4**	208	24100	50000
0,75	1,5	4350	1,3	964,6	**BK70G20-../DPE08XB4**	208	24100	50000
0,75	1,3	5000	1,15	1139	**BK70G20-../DPE08XB4**	208	24100	50000
0,75	1,2	5500	1,05	1280	**BK70G20-../DPE08XB4**	208	24100	50000
0,75	1,0	6700	0,85	1457	**BK70G20-../DPE08XB4**	208	24100	50000
0,75	1,5	3850	3,0	963,0	**BK80G40-../DPE08XB4**	350	30000	75000

Крутящий момент обозначенный (*) является максимально допустимым значением при коэффициенте эксплуатации f_B=1,0.

0,75 кВт

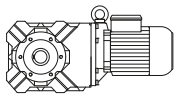

P_N	50 Гц			i	Тип	m	F_{RN}	F_{RV}
	n_2	M_2	f_B					
[кВт]	[об/мин]	[Нм]	[—]	[:1]		[кг]	[N]	[N]
0,75	1,4	4100	2,8	1079	**BK80G40-../DPE08XB4**	350	30000	75000
0,75	1,1	5400	2,1	1307	**BK80G40-../DPE08XB4**	350	30000	75000
0,75	1,0	5900	1,95	1425	**BK80G40-../DPE08XB4**	350	30000	75000
0,75	0,95	6300	1,85	1583	**BK80G40-../DPE08XB4**	350	30000	75000
0,75	0,85	7100	1,6	1775	**BK80G40-../DPE08XB4**	350	30000	75000
0,75	0,65	9600	1,2	2205	**BK80G40-../DPE08XB4**	350	30000	75000
0,75	0,6	10400	1,1	2449	**BK80G40-../DPE08XB4**	350	30000	75000
0,75	0,95	6000	3,1	1579	**BK90G50-../DPE08XB4**	622	49400	120000
0,75	0,8	7200	2,6	1803	**BK90G50-../DPE08XB4**	622	49400	120000
0,75	0,75	7600	2,4	2016	**BK90G50-../DPE08XB4**	622	49400	120000
0,75	0,55	10900	1,7	2764	**BK90G50-../DPE08XB4**	622	49400	120000
0,75	0,47	13100	1,4	3065	**BK90G50-../DPE08XB4**	622	49400	120000
0,75	0,39	16200	1,15	3672	**BK90G50-../DPE08XB4**	622	49400	120000
0,75	0,36	17700	1,05	4070	**BK90G50-../DPE08XB4**	622	49400	120000

1,1 кВт

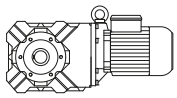

P_N	50 Гц			i	Тип	m	F_{RN}	F_{RV}
	n_2	M_2	f_B					
[кВт]	[об/мин]	[Нм]	[—]	[:1]		[кг]	[N]	[N]
1,1	325	29,5	3,2	4,44	**BK10-../DPE09XA4**	40	1900	-
1,1	240	40	2,6	6,02	**BK10-../DPE09XA4**	40	2100	-
1,1	188	51	2,3	7,68	**BK10-../DPE09XA4**	40	2400	-
1,1	154	62	1,85	9,40	**BK10-../DPE09XA4**	40	2700	-
1,1	135	70	2,6	10,70	**BK10-../DPE09XA4**	40	3500	-
1,1	121	79	1,45	11,93	**BK10-../DPE09XA4**	40	3100	-
1,1	100	94	2,1	14,50	**BK10-../DPE09XA4**	40	3900	-
1,1	86	109	1,25	16,92	**BK10-../DPE09XA4**	40	3700	-
1,1	78	121	1,65	18,52	**BK10-../DPE09XA4**	40	4300	-
1,1	64	147	1,35	22,65	**BK10-../DPE09XA4**	40	4650	-
1,1	51	185	1,1	28,76	**BK10-../DPE09XA4**	40	5200	-
1,1	42,5	220	0,91	34,25	**BK10-../DPE09XA4**	40	5600	-
1,1	124	77	3,0	11,69	**BK20-../DPE09XA4**	50	2400	8800
1,1	83	115	2,0	17,42	**BK20-../DPE09XA4**	50	3250	9000
1,1	75	126	2,6	19,39	**BK20-../DPE09XA4**	50	4050	9000
1,1	60	157	2,1	24,29	**BK20-../DPE09XA4**	50	4500	9000
1,1	51	185	1,8	28,66	**BK20-../DPE09XA4**	50	4850	9000
1,1	39,5	235	1,4	36,69	**BK20-../DPE09XA4**	50	5400	9000
1,1	34	275	1,2	42,70	**BK20-../DPE09XA4**	50	5800	9000
1,1	28,5	325	1,0	51,22	**BK20-../DPE09XA4**	50	6300	9000
1,1	23,5	395	0,84	61,30	**BK20-../DPE09XA4**	50	6500	9000
1,1	70	136	2,4	20,85	**BK30-../DPE09XA4**	56	5000	12000
1,1	63	150	3,0	23,20	**BK30-../DPE09XA4**	56	5900	12000
1,1	51	185	2,4	28,76	**BK30-../DPE09XA4**	56	6500	12000
1,1	43	215	2,1	33,70	**BK30-../DPE09XA4**	56	7000	12000
1,1	34	270	1,65	42,89	**BK30-../DPE09XA4**	56	7800	12000
1,1	29	315	1,45	50,27	**BK30-../DPE09XA4**	56	8300	12000
1,1	24,5	375	1,2	59,27	**BK30-../DPE09XA4**	56	8900	12000
1,1	20,5	445	1,0	71,56	**BK30-../DPE09XA4**	56	9700	12000
1,1	16,5	540	0,83	88,38	**BK30-../DPE09XA4**	56	10600	12000
1,1	35,5	265	2,9	40,88	**BK40-../DPE09XA4**	76	7600	17000
1,1	28,5	320	2,4	51,18	**BK40-../DPE09XA4**	76	8400	17000
1,1	24,5	375	2,1	59,66	**BK40-../DPE09XA4**	76	9100	17000
1,1	21	435	1,8	70,11	**BK40-../DPE09XA4**	76	9800	17000
1,1	17,5	520	1,5	84,36	**BK40-../DPE09XA4**	76	10700	17000
1,1	14	630	1,25	104,0	**BK40-../DPE09XA4**	76	11700	17000
1,1	12,5	710	1,1	118,2	**BK40Z-../DPE09XA4**	80	11700	17000
1,1	10,5	840	0,93	143,0	**BK40Z-../DPE09XA4**	80	11700	17000
1,1	24	385	2,7	60,76	**BK50-../DPE09XA4**	104	11400	26000
1,1	19,5	465	2,3	75,40	**BK50-../DPE09XA4**	104	12600	26000
1,1	15,5	580	1,8	95,29	**BK50-../DPE09XA4**	104	14100	26000

Крутящий момент обозначенный (*) является максимально допустимым значением при коэффициенте эксплуатации f_B=1,0.

1,1 кВт

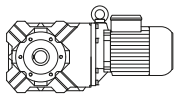

P_N	50 Гц			i	Тип	m	F_{RN}	F_{RV}
	n_2	M_2	f_B					
[кВт]	[об/мин]	[Нм]	[—]	[:1]		[кг]	[N]	[N]
1,1	12,5	710	1,5	115,4	**BK50Z-../DPE09XA4**	109	14100	26000
1,1	9,4	920	1,15	153,3	**BK50Z-../DPE09XA4**	109	14100	26000
1,1	7,0	1230	0,85	206,8	**BK50Z-../DPE09XA4**	109	14100	26000
1,1	14,5	720	3,2	101,2	**BK60-../DPE09XA4**	113	13900	34000
1,1	13	800	2,9	113,2	**BK60-../DPE09XA4**	113	15000	34000
1,1	12	870	2,6	122,5	**BK60-../DPE09XA4**	113	15500	34000
1,1	11	950	2,4	137,0	**BK60-../DPE09XA4**	113	16600	34000
1,1	9,4	1110	2,1	153,7	**BK60Z-../DPE09XA4**	132	16600	34000
1,1	7,9	1320	1,75	183,2	**BK60Z-../DPE09XA4**	132	16600	34000
1,1	7,1	1470	1,55	205,0	**BK60Z-../DPE09XA4**	132	16600	34000
1,1	6,1	1720	1,35	239,7	**BK60Z-../DPE09XA4**	132	16600	34000
1,1	5,4	1940	1,2	268,2	**BK60Z-../DPE09XA4**	132	16600	34000
1,1	4,6	2250	1,0	317,7	**BK60Z-../DPE09XA4**	132	16600	34000
1,1	4,1	2550	0,9	355,5	**BK60Z-../DPE09XA4**	132	16600	34000
1,1	6,4	1640	3,2	226,2	**BK70Z-../DPE09XA4**	220	24100	50000
1,1	5,6	1870	2,8	257,3	**BK70Z-../DPE09XA4**	220	24100	50000
1,1	5,0	2100	2,5	293,3	**BK70Z-../DPE09XA4**	220	24100	50000
1,1	4,4	2350	2,2	333,6	**BK70Z-../DPE09XA4**	220	24100	50000
1,1	3,8	2750	1,9	379,9	**BK70Z-../DPE09XA4**	220	24100	50000
1,1	3,4	3050	1,7	432,1	**BK70Z-../DPE09XA4**	220	24100	50000
1,1	2,9	3600	1,45	501,8	**BK70Z-../DPE09XA4**	220	24100	50000
1,1	2,6	4000	1,3	570,8	**BK70Z-../DPE09XA4**	220	24100	50000
1,1	2,3	4550	1,15	644,9	**BK70Z-../DPE09XA4**	220	24100	50000
1,1	2,0	5200	1,0	733,6	**BK70Z-../DPE09XA4**	220	24100	50000
1,1	1,7	5800	0,98	847,7	**BK70G20-../DPE09XA4**	218	24100	50000
1,1	1,5	6500	0,88	964,6	**BK70G20-../DPE09XA4**	218	24100	50000
1,1	2,9	3600	3,2	499,5	**BK80Z-../DPE09XA4**	349	30000	75000
1,1	2,6	4000	2,9	559,5	**BK80Z-../DPE09XA4**	349	30000	75000
1,1	2,4	3600	3,2	607,8	**BK80G40-../DPE09XA4**	360	30000	75000
1,1	2,2	3900	2,9	680,9	**BK80G40-../DPE09XA4**	360	30000	75000
1,1	2,0	4400	2,6	756,3	**BK80G40-../DPE09XA4**	360	30000	75000
1,1	1,7	5200	2,2	847,2	**BK80G40-../DPE09XA4**	360	30000	75000
1,1	1,5	6100	1,9	963,0	**BK80G40-../DPE09XA4**	360	30000	75000
1,1	1,4	6400	1,8	1079	**BK80G40-../DPE09XA4**	360	30000	75000
1,1	1,2	7700	1,5	1307	**BK80G40-../DPE09XA4**	360	30000	75000
1,1	1,1	8300	1,4	1425	**BK80G40-../DPE09XA4**	360	30000	75000
1,1	0,95	9800	1,15	1583	**BK80G40-../DPE09XA4**	360	30000	75000
1,1	0,85	11000	1,05	1775	**BK80G40-../DPE09XA4**	360	30000	75000
1,1	1,5	5600	3,3	1008	**BK90G50-../DPE09XA4**	633	49400	120000
1,1	1,3	6500	2,8	1127	**BK90G50-../DPE09XA4**	633	49400	120000
1,1	1,1	8300	2,2	1363	**BK90G50-../DPE09XA4**	633	49400	120000
1,1	0,95	9500	1,95	1579	**BK90G50-../DPE09XA4**	633	49400	120000
1,1	0,8	11400	1,6	1803	**BK90G50-../DPE09XA4**	633	49400	120000
1,1	0,75	12000	1,55	2016	**BK90G50-../DPE09XA4**	633	49400	120000
1,1	0,55	16900	1,1	2764	**BK90G50-../DPE09XA4**	633	49400	120000

1,5 кВт

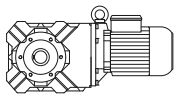

P_N	50 Гц			i	Тип	m	F_{RN}	F_{RV}
	n_2	M_2	f_B					
[кВт]	[об/мин]	[Нм]	[—]	[:1]		[кг]	[N]	[N]
1,5	325	40,5	2,3	4,44	**BK10-../DPE09XB4**	40	1900	-
1,5	240	54	1,95	6,02	**BK10-../DPE09XB4**	40	2100	-
1,5	187	70	1,65	7,68	**BK10-../DPE09XB4**	40	2400	-
1,5	153	86	1,35	9,40	**BK10-../DPE09XB4**	40	2700	-
1,5	135	95	1,9	10,70	**BK10-../DPE09XB4**	40	3500	-
1,5	121	108	1,05	11,93	**BK10-../DPE09XB4**	40	3100	-
1,5	99	130	1,55	14,50	**BK10-../DPE09XB4**	40	3900	-
1,5	85	151	0,9	16,92	**BK10-../DPE09XB4**	40	3700	-
1,5	78	165	1,2	18,52	**BK10-../DPE09XB4**	40	4300	-
1,5	64	200	1,0	22,65	**BK10-../DPE09XB4**	40	4650	-

Крутящий момент обозначенный (*) является максимально допустимым значением при коэффициенте эксплуатации f_B=1,0.

1,5 кВт

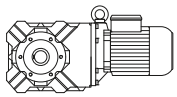

P_N	50 Гц			i	Тип	m	F_{RN}	F_{RV}
	n_2	M_2	f_B					
[кВт]	[об/мин]	[Нм]	[—]	[:1]		[кг]	[N]	[N]
1,5	182	72	3,2	7,91	**BK20-../DPE09XB4**	50	1330	7600
1,5	145	90	2,6	9,91	**BK20-../DPE09XB4**	50	1910	8300
1,5	129	99	3,0	11,14	**BK20-../DPE09XB4**	50	3300	8100
1,5	123	107	2,2	11,69	**BK20-../DPE09XB4**	50	2400	8800
1,5	98	131	2,5	14,75	**BK20-../DPE09XB4**	50	3650	9000
1,5	83	157	1,45	17,42	**BK20-../DPE09XB4**	50	3250	9000
1,5	75	171	1,95	19,39	**BK20-../DPE09XB4**	50	4050	9000
1,5	60	210	1,55	24,29	**BK20-../DPE09XB4**	50	4500	9000
1,5	51	250	1,3	28,66	**BK20-../DPE09XB4**	50	4850	9000
1,5	39,5	325	1,0	36,69	**BK20-../DPE09XB4**	50	5400	9000
1,5	34	375	0,88	42,70	**BK20-../DPE09XB4**	50	5800	9000
1,5	121	108	3,0	11,93	**BK30-../DPE09XB4**	56	3650	12000
1,5	103	126	2,5	13,98	**BK30-../DPE09XB4**	56	4050	12000
1,5	80	161	2,8	17,95	**BK30-../DPE09XB4**	56	5300	12000
1,5	69	188	1,7	20,85	**BK30-../DPE09XB4**	56	5000	12000
1,5	62	205	2,2	23,20	**BK30-../DPE09XB4**	56	5900	12000
1,5	50	255	1,75	28,76	**BK30-../DPE09XB4**	56	6500	12000
1,5	43	295	1,55	33,70	**BK30-../DPE09XB4**	56	7000	12000
1,5	33,5	380	1,2	42,89	**BK30-../DPE09XB4**	56	7800	12000
1,5	29	430	1,05	50,27	**BK30-../DPE09XB4**	56	8300	12000
1,5	24,5	510	0,88	59,27	**BK30-../DPE09XB4**	56	8900	12000
1,5	51	250	3,1	28,59	**BK40-../DPE09XB4**	76	6300	17000
1,5	41,5	310	2,5	34,61	**BK40-../DPE09XB4**	76	6900	17000
1,5	35,5	360	2,2	40,88	**BK40-../DPE09XB4**	76	7600	17000
1,5	28,5	440	1,75	51,18	**BK40-../DPE09XB4**	76	8400	17000
1,5	24,5	510	1,55	59,66	**BK40-../DPE09XB4**	76	9100	17000
1,5	20,5	600	1,3	70,11	**BK40-../DPE09XB4**	76	9800	17000
1,5	17,5	710	1,1	84,36	**BK40-../DPE09XB4**	76	10700	17000
1,5	14	860	0,91	104,0	**BK40-../DPE09XB4**	76	11700	17000
1,5	12,5	970	0,8	118,2	**BK40Z-../DPE09XB4**	80	11700	17000
1,5	30,5	415	2,5	47,50	**BK50-../DPE09XB4**	104	10100	25700
1,5	24	520	2,0	60,76	**BK50-../DPE09XB4**	104	11400	26000
1,5	19,5	630	1,65	75,40	**BK50-../DPE09XB4**	104	12600	26000
1,5	15,5	790	1,35	95,29	**BK50-../DPE09XB4**	104	14100	26000
1,5	12,5	970	1,1	115,4	**BK50Z-../DPE09XB4**	109	14100	26000
1,5	9,4	1260	0,83	153,3	**BK50Z-../DPE09XB4**	109	14100	26000
1,5	18,5	770	3,0	78,13	**BK60-../DPE09XB4**	113	11900	34000
1,5	16,5	860	2,7	87,41	**BK60-../DPE09XB4**	113	12900	34000
1,5	14,5	980	2,3	101,2	**BK60-../DPE09XB4**	113	13900	34000
1,5	13	1100	2,1	113,2	**BK60-../DPE09XB4**	113	15000	34000
1,5	12	1190	1,95	122,5	**BK60-../DPE09XB4**	113	15500	34000
1,5	10,5	1360	1,7	137,0	**BK60-../DPE09XB4**	113	16600	34000
1,5	9,4	1520	1,5	153,7	**BK60Z-../DPE09XB4**	132	16600	34000
1,5	7,9	1810	1,25	183,2	**BK60Z-../DPE09XB4**	132	16600	34000
1,5	7,0	2000	1,15	205,0	**BK60Z-../DPE09XB4**	132	16600	34000
1,5	6,0	2350	0,98	239,7	**BK60Z-../DPE09XB4**	132	16600	34000
1,5	5,4	2650	0,87	268,2	**BK60Z-../DPE09XB4**	132	16600	34000
1,5	8,2	1740	3,0	175,7	**BK70-../DPE09XB4**	199	24100	50000
1,5	7,6	1880	2,8	190,4	**BK70Z-../DPE09XB4**	220	24100	50000
1,5	6,4	2200	2,4	226,2	**BK70Z-../DPE09XB4**	220	24100	50000
1,5	5,6	2550	2,0	257,3	**BK70Z-../DPE09XB4**	220	24100	50000
1,5	4,9	2900	1,8	293,3	**BK70Z-../DPE09XB4**	220	24100	50000
1,5	4,4	3250	1,6	333,6	**BK70Z-../DPE09XB4**	220	24100	50000
1,5	3,8	3750	1,4	379,9	**BK70Z-../DPE09XB4**	220	24100	50000
1,5	3,4	4200	1,25	432,1	**BK70Z-../DPE09XB4**	220	24100	50000
1,5	2,9	4900	1,05	501,8	**BK70Z-../DPE09XB4**	220	24100	50000
1,5	2,6	5500	0,95	570,8	**BK70Z-../DPE09XB4**	220	24100	50000
1,5	2,3	6200	0,84	644,9	**BK70Z-../DPE09XB4**	220	24100	50000
1,5	3,7	3850	3,0	389,0	**BK80Z-../DPE09XB4**	349	30000	75000
1,5	3,3	4300	2,7	435,7	**BK80Z-../DPE09XB4**	349	30000	75000
1,5	2,9	4900	2,3	499,5	**BK80Z-../DPE09XB4**	349	30000	75000
1,5	2,6	5500	2,1	559,5	**BK80Z-../DPE09XB4**	349	30000	75000
1,5	2,4	5200	2,2	607,8	**BK80G40-../DPE09XB4**	360	30000	75000

Крутящий момент обозначенный (*) является максимально допустимым значением при коэффициенте эксплуатации f_B=1,0.

1,5 кВт

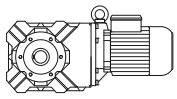

P_N	50 Гц			i	Тип	m	F_{RN}	F_{RV}
	n_2	M_2	f_B					
[кВт]	[об/мин]	[Нм]	[—]	[:1]		[кг]	[N]	[N]
1,5	2,2	5600	2,1	680,9	**BK80G40-../DPE09XB4**	360	30000	75000
1,5	1,9	6700	1,7	756,3	**BK80G40-../DPE09XB4**	360	30000	75000
1,5	1,7	7500	1,55	847,2	**BK80G40-../DPE09XB4**	360	30000	75000
1,5	1,5	8600	1,35	963,0	**BK80G40-../DPE09XB4**	360	30000	75000
1,5	1,4	9200	1,25	1079	**BK80G40-../DPE09XB4**	360	30000	75000
1,5	1,1	11800	0,97	1425	**BK80G40-../DPE09XB4**	360	30000	75000
1,5	2,3	6200	3,0	637,7	**BK90Z-../DPE09XB4**	622	49400	120000
1,5	2,1	6800	2,7	713,5	**BK90Z-../DPE09XB4**	622	49400	120000
1,5	1,8	6600	2,8	821,0	**BK90G50-../DPE09XB4**	633	49400	120000
1,5	1,7	7200	2,6	882,3	**BK90G50-../DPE09XB4**	633	49400	120000
1,5	1,5	8200	2,3	1008	**BK90G50-../DPE09XB4**	633	49400	120000
1,5	1,3	9500	1,95	1127	**BK90G50-../DPE09XB4**	633	49400	120000
1,5	1,1	11800	1,55	1363	**BK90G50-../DPE09XB4**	633	49400	120000
1,5	0,95	13500	1,35	1579	**BK90G50-../DPE09XB4**	633	49400	120000
1,5	0,8	16100	1,15	1803	**BK90G50-../DPE09XB4**	633	49400	120000
1,5	0,75	17100	1,1	2016	**BK90G50-../DPE09XB4**	633	49400	120000

2,2 кВт

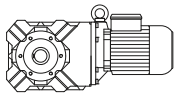

P_N	50 Гц			i	Тип	m	F_{RN}	F_{RV}
	n_2	M_2	f_B					
[кВт]	[об/мин]	[Нм]	[—]	[:1]		[кг]	[N]	[N]
2,2	330	58	1,65	4,44	**BK10-../DPE09XB4C**	40	1900	-
2,2	245	78	1,35	6,02	**BK10-../DPE09XB4C**	40	2100	-
2,2	189	102	1,15	7,68	**BK10-../DPE09XB4C**	40	2400	-
2,2	155	124	0,93	9,40	**BK10-../DPE09XB4C**	40	2700	-
2,2	136	139	1,3	10,70	**BK10-../DPE09XB4C**	40	3500	-
2,2	100	189	1,05	14,50	**BK10-../DPE09XB4C**	40	3900	-
2,2	79	235	0,85	18,52	**BK10-../DPE09XB4C**	40	4300	-
2,2	320	60	3,3	4,54	**BK20-../DPE09XB4C**	50	520	6100
2,2	245	78	2,8	6,02	**BK20-../DPE09XB4C**	50	580	6800
2,2	184	105	2,2	7,91	**BK20-../DPE09XB4C**	50	1330	7600
2,2	147	131	1,75	9,91	**BK20-../DPE09XB4C**	50	1910	8300
2,2	131	144	2,1	11,14	**BK20-../DPE09XB4C**	50	3300	8100
2,2	125	154	1,5	11,69	**BK20-../DPE09XB4C**	50	2400	8800
2,2	99	191	1,75	14,75	**BK20-../DPE09XB4C**	50	3650	9000
2,2	84	225	1,05	17,42	**BK20-../DPE09XB4C**	50	3250	9000
2,2	75	250	1,3	19,39	**BK20-../DPE09XB4C**	50	4050	9000
2,2	60	315	1,05	24,29	**BK20-../DPE09XB4C**	50	4500	9000
2,2	51	370	0,89	28,66	**BK20-../DPE09XB4C**	50	4850	9000
2,2	310	62	3,1	4,73	**BK30-../DPE09XB4C**	56	1550	8800
2,2	245	78	2,7	6,02	**BK30-../DPE09XB4C**	56	1690	9600
2,2	195	99	2,7	7,45	**BK30-../DPE09XB4C**	56	2200	10400
2,2	151	128	2,5	9,63	**BK30-../DPE09XB4C**	56	3150	11500
2,2	128	147	2,8	11,39	**BK30-../DPE09XB4C**	56	4150	11000
2,2	122	158	2,0	11,93	**BK30-../DPE09XB4C**	56	3650	12000
2,2	104	183	1,75	13,98	**BK30-../DPE09XB4C**	56	4050	12000
2,2	100	189	2,4	14,50	**BK30-../DPE09XB4C**	56	4900	12000
2,2	81	230	1,95	17,95	**BK30-../DPE09XB4C**	56	5300	12000
2,2	70	270	1,2	20,85	**BK30-../DPE09XB4C**	56	5000	12000
2,2	63	300	1,5	23,20	**BK30-../DPE09XB4C**	56	5900	12000
2,2	51	370	1,2	28,76	**BK30-../DPE09XB4C**	56	6500	12000
2,2	43,5	430	1,05	33,70	**BK30-../DPE09XB4C**	56	7000	12000
2,2	34	540	0,83	42,89	**BK30-../DPE09XB4C**	56	7800	12000
2,2	123	157	3,1	11,86	**BK40-../DPE09XB4C**	76	1770	12200
2,2	65	290	2,7	22,44	**BK40-../DPE09XB4C**	76	5500	16500
2,2	51	370	2,1	28,59	**BK40-../DPE09XB4C**	76	6300	17000
2,2	42	450	1,75	34,61	**BK40-../DPE09XB4C**	76	6900	17000
2,2	35,5	530	1,45	40,88	**BK40-../DPE09XB4C**	76	7600	17000
2,2	28,5	640	1,2	51,18	**BK40-../DPE09XB4C**	76	8400	17000
2,2	24,5	750	1,05	59,66	**BK40-../DPE09XB4C**	76	9100	17000
2,2	21	870	0,9	70,11	**BK40-../DPE09XB4C**	76	9800	17000

Крутящий момент обозначенный (*) является максимально допустимым значением при коэффициенте эксплуатации f_B=1,0.

2,2 кВт

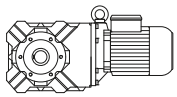

P_N	50 Гц			i	Тип	m	F_{RN}	F_{RV}
	n_2	M_2	f_B					
[кВт]	[об/мин]	[Нм]	[—]	[:1]		[кг]	[N]	[N]
2,2	81	235	3,1	17,92	**BK50-../DPE09XB4C**	104	4600	16800
2,2	55	340	3,1	26,51	**BK50-../DPE09XB4C**	104	7800	21200
2,2	41,5	455	2,3	35,21	**BK50-../DPE09XB4C**	104	8700	23100
2,2	31	600	1,75	47,50	**BK50-../DPE09XB4C**	104	10100	25700
2,2	24	770	1,35	60,76	**BK50-../DPE09XB4C**	104	11400	26000
2,2	19,5	930	1,15	75,40	**BK50-../DPE09XB4C**	104	12600	26000
2,2	15,5	1160	0,91	95,29	**BK50-../DPE09XB4C**	104	14100	26000
2,2	29	720	3,2	50,40	**BK60-../DPE09XB4C**	113	9100	29800
2,2	25	840	2,7	58,95	**BK60-../DPE09XB4C**	113	9900	31500
2,2	22	950	2,4	65,95	**BK60-../DPE09XB4C**	113	10900	33000
2,2	19	1100	2,1	78,13	**BK60-../DPE09XB4C**	113	11900	34000
2,2	17	1230	1,85	87,41	**BK60-../DPE09XB4C**	113	12900	34000
2,2	14,5	1440	1,6	101,2	**BK60-../DPE09XB4C**	113	13900	34000
2,2	13	1610	1,45	113,2	**BK60-../DPE09XB4C**	113	15000	34000
2,2	12	1750	1,3	122,5	**BK60-../DPE09XB4C**	113	15500	34000
2,2	11	1910	1,2	137,0	**BK60-../DPE09XB4C**	113	16600	34000
2,2	9,5	2200	1,05	153,7	**BK60Z-../DPE09XB4C**	132	16600	34000
2,2	8,0	2600	0,88	183,2	**BK60Z-../DPE09XB4C**	132	16600	34000
2,2	12,5	1680	3,1	120,2	**BK70-../DPE09XB4C**	199	18600	50000
2,2	11	1910	2,7	136,7	**BK70-../DPE09XB4C**	199	20700	50000
2,2	9,4	2200	2,4	154,4	**BK70-../DPE09XB4C**	199	21900	50000
2,2	8,3	2500	2,1	175,7	**BK70-../DPE09XB4C**	199	24100	50000
2,2	7,7	2700	1,95	190,4	**BK70Z-../DPE09XB4C**	220	24100	50000
2,2	6,5	3200	1,65	226,2	**BK70Z-../DPE09XB4C**	220	24100	50000
2,2	5,7	3650	1,4	257,3	**BK70Z-../DPE09XB4C**	220	24100	50000
2,2	5,0	4200	1,25	293,3	**BK70Z-../DPE09XB4C**	220	24100	50000
2,2	4,4	4750	1,1	333,6	**BK70Z-../DPE09XB4C**	220	24100	50000
2,2	3,9	5300	0,98	379,9	**BK70Z-../DPE09XB4C**	220	24100	50000
2,2	3,4	6100	0,85	432,1	**BK70Z-../DPE09XB4C**	220	24100	50000
2,2	5,8	3600	3,2	253,3	**BK80Z-../DPE09XB4C**	349	30000	75000
2,2	4,9	4250	2,7	300,6	**BK80Z-../DPE09XB4C**	349	30000	75000
2,2	4,4	4750	2,4	336,7	**BK80Z-../DPE09XB4C**	349	30000	75000
2,2	3,8	5500	2,1	389,0	**BK80Z-../DPE09XB4C**	349	30000	75000
2,2	3,4	6100	1,9	435,7	**BK80Z-../DPE09XB4C**	349	30000	75000
2,2	3,0	7000	1,65	499,5	**BK80Z-../DPE09XB4C**	349	30000	75000
2,2	2,6	8000	1,45	559,5	**BK80Z-../DPE09XB4C**	349	30000	75000
2,2	2,4	8000	1,45	607,8	**BK80G40-../DPE09XB4C**	360	30000	75000
2,2	2,2	8700	1,3	680,9	**BK80G40-../DPE09XB4C**	360	30000	75000
2,2	2,0	9600	1,2	756,3	**BK80G40-../DPE09XB4C**	360	30000	75000
2,2	1,8	10700	1,05	847,2	**BK80G40-../DPE09XB4C**	360	30000	75000
2,2	1,6	12200	0,94	963,0	**BK80G40-../DPE09XB4C**	360	30000	75000
2,2	1,4	13900	0,83	1079	**BK80G40-../DPE09XB4C**	360	30000	75000
2,2	3,4	6100	3,0	435,3	**BK90Z-../DPE09XB4C**	622	49400	120000
2,2	3,0	7000	2,6	499,2	**BK90Z-../DPE09XB4C**	622	49400	120000
2,2	2,6	8000	2,3	558,5	**BK90Z-../DPE09XB4C**	622	49400	120000
2,2	2,3	9100	2,0	637,7	**BK90Z-../DPE09XB4C**	622	49400	120000
2,2	2,1	10000	1,85	713,5	**BK90Z-../DPE09XB4C**	622	49400	120000
2,2	1,8	10300	1,8	821,0	**BK90G50-../DPE09XB4C**	633	49400	120000
2,2	1,7	11100	1,65	882,3	**BK90G50-../DPE09XB4C**	633	49400	120000
2,2	1,5	12600	1,45	1008	**BK90G50-../DPE09XB4C**	633	49400	120000
2,2	1,3	14600	1,25	1127	**BK90G50-../DPE09XB4C**	633	49400	120000
2,2	1,1	17800	1,05	1363	**BK90G50-../DPE09XB4C**	633	49400	120000

3 кВт

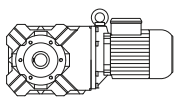

P_N	50 Гц			i	Тип	m	F_{RN}	F_{RV}
	n_2	M_2	f_B					
[кВт]	[об/мин]	[Нм]	[—]	[:1]		[кг]	[N]	[N]
3	310	85	2,3	4,73	**BK30-../DPE11LA4**	76	1550	8800
3	245	107	2,0	6,02	**BK30-../DPE11LA4**	76	1690	9600
3	196	134	2,0	7,45	**BK30-../DPE11LA4**	76	2200	10400
3	152	173	1,85	9,63	**BK30-../DPE11LA4**	76	3150	11500

Крутящий момент обозначенный (*) является максимально допустимым значением при коэффициенте эксплуатации f_B=1,0.

3 кВт

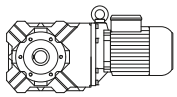

P_N	50 Гц			i	Тип	m	F_{RN}	F_{RV}
	n_2	M_2	f_B					
[кВт]	[об/мин]	[Нм]	[—]	[:1]		[кг]	[N]	[N]
3	128	200	2,1	11,39	**BK30-../DPE11LA4**	76	4150	11000
3	122	215	1,5	11,93	**BK30-../DPE11LA4**	76	3650	12000
3	105	245	1,3	13,98	**BK30-../DPE11LA4**	76	4050	12000
3	101	255	1,75	14,50	**BK30-../DPE11LA4**	76	4900	12000
3	82	310	1,45	17,95	**BK30-../DPE11LA4**	76	5300	12000
3	63	405	1,1	23,20	**BK30-../DPE11LA4**	76	5900	12000
3	51	500	0,9	28,76	**BK30-../DPE11LA4**	76	6500	12000
3	157	167	3,0	9,31	**BK40-../DPE11LA4**	102	1040	11200
3	123	210	2,3	11,86	**BK40-../DPE11LA4**	102	1770	12200
3	101	255	3,1	14,50	**BK40-../DPE11LA4**	102	4500	14300
3	81	315	2,5	18,05	**BK40-../DPE11LA4**	102	4900	15300
3	65	395	1,95	22,44	**BK40-../DPE11LA4**	102	5500	16500
3	51	500	1,55	28,59	**BK40-../DPE11LA4**	102	6300	17000
3	42,5	600	1,3	34,61	**BK40-../DPE11LA4**	102	6900	17000
3	36	710	1,1	40,88	**BK40-../DPE11LA4**	102	7600	17000
3	82	315	2,3	17,92	**BK50-../DPE11LA4**	132	4600	16800
3	76	335	3,1	19,33	**BK50-../DPE11LA4**	132	6900	19200
3	55	465	2,3	26,51	**BK50-../DPE11LA4**	132	7800	21200
3	41,5	620	1,7	35,21	**BK50-../DPE11LA4**	132	8700	23100
3	31	820	1,3	47,50	**BK50-../DPE11LA4**	132	10100	25700
3	24	1050	1,0	60,76	**BK50-../DPE11LA4**	132	11400	26000
3	19,5	1270	0,83	75,40	**BK50-../DPE11LA4**	132	12600	26000
3	38,5	740	3,1	37,80	**BK60-../DPE11LA4**	142	7300	26500
3	32,5	880	2,6	45,05	**BK60-../DPE11LA4**	142	8200	28300
3	29	980	2,3	50,40	**BK60-../DPE11LA4**	142	9100	29800
3	25	1140	2,0	58,95	**BK60-../DPE11LA4**	142	9900	31500
3	22,5	1270	1,8	65,95	**BK60-../DPE11LA4**	142	10900	33000
3	19	1500	1,55	78,13	**BK60-../DPE11LA4**	142	11900	34000
3	17	1680	1,35	87,41	**BK60-../DPE11LA4**	142	12900	34000
3	14,5	1970	1,15	101,2	**BK60-../DPE11LA4**	142	13900	34000
3	13	2200	1,05	113,2	**BK60-../DPE11LA4**	142	15000	34000
3	12	2350	0,98	122,5	**BK60-../DPE11LA4**	142	15500	34000
3	11	2600	0,88	137,0	**BK60-../DPE11LA4**	142	16600	34000
3	16	1790	2,9	90,96	**BK70-../DPE11LA4**	221	15300	49900
3	14,5	1970	2,6	103,5	**BK70-../DPE11LA4**	221	17200	50000
3	12,5	2250	2,3	120,2	**BK70-../DPE11LA4**	221	18600	50000
3	11	2600	2,0	136,7	**BK70-../DPE11LA4**	221	20700	50000
3	9,5	3000	1,75	154,4	**BK70-../DPE11LA4**	221	21900	50000
3	8,3	3450	1,5	175,7	**BK70-../DPE11LA4**	221	24100	50000
3	7,7	3700	1,4	190,4	**BK70Z-../DPE11LA4**	247	24100	50000
3	6,5	4400	1,2	226,2	**BK70Z-../DPE11LA4**	247	24100	50000
3	5,7	5000	1,05	257,3	**BK70Z-../DPE11LA4**	247	24100	50000
3	5,0	5700	0,91	293,3	**BK70Z-../DPE11LA4**	247	24100	50000
3	4,4	6500	0,8	333,6	**BK70Z-../DPE11LA4**	247	24100	50000
3	8,5	3350	3,1	171,5	**BK80-../DPE11LA4**	336	30000	75000
3	8,2	3450	3,3	177,6	**BK80Z-../DPE11LA4**	378	30000	75000
3	7,4	3850	3,0	198,9	**BK80Z-../DPE11LA4**	378	30000	75000
3	6,5	4400	2,6	226,1	**BK80Z-../DPE11LA4**	378	30000	75000
3	5,8	4900	2,3	253,3	**BK80Z-../DPE11LA4**	378	30000	75000
3	4,9	5800	2,0	300,6	**BK80Z-../DPE11LA4**	378	30000	75000
3	4,4	6500	1,75	336,7	**BK80Z-../DPE11LA4**	378	30000	75000
3	3,8	7500	1,55	389,0	**BK80Z-../DPE11LA4**	378	30000	75000
3	3,4	8400	1,35	435,7	**BK80Z-../DPE11LA4**	378	30000	75000
3	3,0	9500	1,2	499,5	**BK80Z-../DPE11LA4**	378	30000	75000
3	2,7	10600	1,1	559,5	**BK80Z-../DPE11LA4**	378	30000	75000
3	2,4	11100	1,05	607,8	**BK80G40-../DPE11LA4**	386	30000	75000
3	2,2	12100	0,95	680,9	**BK80G40-../DPE11LA4**	386	30000	75000
3	2,0	13500	0,85	756,3	**BK80G40-../DPE11LA4**	386	30000	75000
3	5,0	5700	3,2	295,6	**BK90Z-../DPE11LA4**	643	49400	120000
3	4,4	6500	2,8	330,7	**BK90Z-../DPE11LA4**	643	49400	120000
3	3,8	7500	2,5	389,1	**BK90Z-../DPE11LA4**	643	49400	120000
3	3,4	8400	2,2	435,3	**BK90Z-../DPE11LA4**	643	49400	120000
3	3,0	9500	1,95	499,2	**BK90Z-../DPE11LA4**	643	49400	120000
3	2,7	10600	1,75	558,5	**BK90Z-../DPE11LA4**	643	49400	120000

Крутящий момент обозначенный (*) является максимально допустимым значением при коэффициенте эксплуатации f_B=1,0.

3 кВт

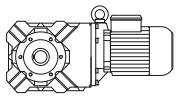

P_N	50 Гц			i	Тип	m	F_{RN}	F_{RV}
	n_2	M_2	f_B					
[кВт]	[об/мин]	[Нм]	[—]	[:1]		[кг]	[N]	[N]
3	2,3	12400	1,5	637,7	**BK90Z-../DPE11LA4**	643	49400	120000
3	2,1	13600	1,35	713,5	**BK90Z-../DPE11LA4**	643	49400	120000
3	1,8	14500	1,3	821,0	**BK90G50-../DPE11LA4**	660	49400	120000
3	1,7	15600	1,2	882,3	**BK90G50-../DPE11LA4**	660	49400	120000
3	1,5	17700	1,05	1008	**BK90G50-../DPE11LA4**	660	49400	120000
3	1,3	20500	0,9	1127	**BK90G50-../DPE11LA4**	660	49400	120000

4 кВт

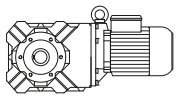

P_N	50 Гц			i	Тип	m	F_{RN}	F_{RV}
	n_2	M_2	f_B					
[кВт]	[об/мин]	[Нм]	[—]	[:1]		[кг]	[N]	[N]
4	310	113	1,7	4,73	**BK30-../DPE11LB4**	76	1550	8800
4	245	143	1,5	6,02	**BK30-../DPE11LB4**	76	1690	9600
4	195	180	1,5	7,45	**BK30-../DPE11LB4**	76	2200	10400
4	151	230	1,4	9,63	**BK30-../DPE11LB4**	76	3150	11500
4	128	265	1,55	11,39	**BK30-../DPE11LB4**	76	4150	11000
4	122	285	1,1	11,93	**BK30-../DPE11LB4**	76	3650	12000
4	104	330	0,97	13,98	**BK30-../DPE11LB4**	76	4050	12000
4	100	340	1,3	14,50	**BK30-../DPE11LB4**	76	4900	12000
4	81	420	1,05	17,95	**BK30-../DPE11LB4**	76	5300	12000
4	63	540	0,83	23,20	**BK30-../DPE11LB4**	76	5900	12000
4	245	143	3,3	6,02	**BK40-../DPE11LB4**	102	470	9800
4	194	181	2,7	7,49	**BK40-../DPE11LB4**	102	750	10500
4	156	225	2,2	9,31	**BK40-../DPE11LB4**	102	1040	11200
4	130	260	2,8	11,17	**BK40-../DPE11LB4**	102	4100	13100
4	123	285	1,75	11,86	**BK40-../DPE11LB4**	102	1770	12200
4	100	340	2,3	14,50	**BK40-../DPE11LB4**	102	4500	14300
4	81	420	1,85	18,05	**BK40-../DPE11LB4**	102	4900	15300
4	65	520	1,5	22,44	**BK40-../DPE11LB4**	102	5500	16500
4	51	670	1,15	28,59	**BK40-../DPE11LB4**	102	6300	17000
4	42	810	0,96	34,61	**BK40-../DPE11LB4**	102	6900	17000
4	35,5	960	0,81	40,88	**BK40-../DPE11LB4**	102	7600	17000
4	104	330	3,2	13,95	**BK50-../DPE11LB4**	132	6100	17400
4	96	355	3,0	15,19	**BK50-../DPE11LB4**	132	6300	18000
4	81	425	1,7	17,92	**BK50-../DPE11LB4**	132	4600	16800
4	76	450	2,3	19,33	**BK50-../DPE11LB4**	132	6900	19200
4	55	620	1,7	26,51	**BK50-../DPE11LB4**	132	7800	21200
4	41,5	820	1,3	35,21	**BK50-../DPE11LB4**	132	8700	23100
4	31	1090	0,96	47,50	**BK50-../DPE11LB4**	132	10100	25700
4	53	720	3,2	27,36	**BK60-../DPE11LB4**	142	5600	23200
4	43	880	2,6	33,78	**BK60-../DPE11LB4**	142	6500	25200
4	38,5	990	2,3	37,80	**BK60-../DPE11LB4**	142	7300	26500
4	32,5	1170	1,95	45,05	**BK60-../DPE11LB4**	142	8200	28300
4	29	1310	1,75	50,40	**BK60-../DPE11LB4**	142	9100	29800
4	25	1520	1,5	58,95	**BK60-../DPE11LB4**	142	9900	31500
4	22	1730	1,35	65,95	**BK60-../DPE11LB4**	142	10900	33000
4	19	2000	1,15	78,13	**BK60-../DPE11LB4**	142	11900	34000
4	17	2200	1,05	87,41	**BK60-../DPE11LB4**	142	12900	34000
4	14,5	2600	0,88	101,2	**BK60-../DPE11LB4**	142	13900	34000
4	24	1590	3,3	61,60	**BK70-../DPE11LB4**	221	11500	42800
4	21	1810	2,9	70,23	**BK70-../DPE11LB4**	221	12500	44800
4	18,5	2050	2,5	79,89	**BK70-../DPE11LB4**	221	14300	47600
4	16	2350	2,2	90,96	**BK70-../DPE11LB4**	221	15300	49900
4	14,5	2600	2,0	103,5	**BK70-../DPE11LB4**	221	17200	50000
4	12,5	3050	1,7	120,2	**BK70-../DPE11LB4**	221	18600	50000
4	11	3450	1,5	136,7	**BK70-../DPE11LB4**	221	20700	50000
4	9,4	4050	1,3	154,4	**BK70-../DPE11LB4**	221	21900	50000
4	8,3	4600	1,15	175,7	**BK70-../DPE11LB4**	221	24100	50000
4	7,7	4950	1,05	190,4	**BK70Z-../DPE11LB4**	247	24100	50000
4	6,5	5800	0,9	226,2	**BK70Z-../DPE11LB4**	247	24100	50000

Крутящий момент обозначенный (*) является максимально допустимым значением при коэффициенте эксплуатации f_B=1,0.

4 кВт

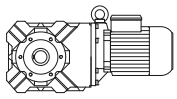

P_N	50 Гц			i	Тип	m	F_{RN}	F_{RV}
	n_2	M_2	f_B					
[кВт]	[об/мин]	[Нм]	[—]	[:1]		[кг]	[N]	[N]
4	11,5	3300	3,2	131,6	**BK80-../DPE11LB4**	336	24900	75000
4	9,5	4000	2,6	153,1	**BK80-../DPE11LB4**	336	27200	75000
4	8,5	4450	2,4	171,5	**BK80-../DPE11LB4**	336	30000	75000
4	8,2	4650	2,5	177,6	**BK80Z-../DPE11LB4**	378	30000	75000
4	7,3	5200	2,2	198,9	**BK80Z-../DPE11LB4**	378	30000	75000
4	6,5	5800	2,0	226,1	**BK80Z-../DPE11LB4**	378	30000	75000
4	5,8	6500	1,75	253,3	**BK80Z-../DPE11LB4**	378	30000	75000
4	4,9	7700	1,5	300,6	**BK80Z-../DPE11LB4**	378	30000	75000
4	4,4	8600	1,35	336,7	**BK80Z-../DPE11LB4**	378	30000	75000
4	3,8	10000	1,15	389,0	**BK80Z-../DPE11LB4**	378	30000	75000
4	3,4	11200	1,05	435,7	**BK80Z-../DPE11LB4**	378	30000	75000
4	3,0	12700	0,91	499,5	**BK80Z-../DPE11LB4**	378	30000	75000
4	6,2	6100	3,0	234,6	**BK90Z-../DPE11LB4**	643	49400	120000
4	5,6	6800	2,7	262,5	**BK90Z-../DPE11LB4**	643	49400	120000
4	5,0	7600	2,4	295,6	**BK90Z-../DPE11LB4**	643	49400	120000
4	4,4	8600	2,2	330,7	**BK90Z-../DPE11LB4**	643	49400	120000
4	3,8	10000	1,85	389,1	**BK90Z-../DPE11LB4**	643	49400	120000
4	3,4	11200	1,65	435,3	**BK90Z-../DPE11LB4**	643	49400	120000
4	3,0	12700	1,45	499,2	**BK90Z-../DPE11LB4**	643	49400	120000
4	2,6	14600	1,25	558,5	**BK90Z-../DPE11LB4**	643	49400	120000
4	2,3	16600	1,1	637,7	**BK90Z-../DPE11LB4**	643	49400	120000
4	2,1	18100	1,0	713,5	**BK90Z-../DPE11LB4**	643	49400	120000
4	1,8	19800	0,93	821,0	**BK90G50-../DPE11LB4**	660	49400	120000
4	1,7	21200	0,87	882,3	**BK90G50-../DPE11LB4**	660	49400	120000

5,5 кВт

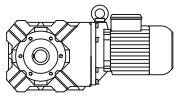

P_N	50 Гц			i	Тип	m	F_{RN}	F_{RV}
	n_2	M_2	f_B					
[кВт]	[об/мин]	[Нм]	[—]	[:1]		[кг]	[N]	[N]
5,5	310	155	1,25	4,73	**BK30-../DPE11LB4C**	80	1550	8800
5,5	245	197	1,1	6,02	**BK30-../DPE11LB4C**	80	1690	9600
5,5	197	245	1,1	7,45	**BK30-../DPE11LB4C**	80	2200	10400
5,5	153	315	1,0	9,63	**BK30-../DPE11LB4C**	80	3150	11500
5,5	129	365	1,15	11,39	**BK30-../DPE11LB4C**	80	4150	11000
5,5	123	390	0,82	11,93	**BK30-../DPE11LB4C**	80	3650	12000
5,5	102	460	0,98	14,50	**BK30-../DPE11LB4C**	80	4900	12000
5,5	320	151	2,9	4,63	**BK40-../DPE11LB4C**	106	430	8900
5,5	245	197	2,4	6,02	**BK40-../DPE11LB4C**	106	470	9800
5,5	196	245	2,0	7,49	**BK40-../DPE11LB4C**	106	750	10500
5,5	158	305	1,6	9,31	**BK40-../DPE11LB4C**	106	1040	11200
5,5	132	355	2,0	11,17	**BK40-../DPE11LB4C**	106	4100	13100
5,5	124	385	1,3	11,86	**BK40-../DPE11LB4C**	106	1770	12200
5,5	102	460	1,7	14,50	**BK40-../DPE11LB4C**	106	4500	14300
5,5	82	570	1,35	18,05	**BK40-../DPE11LB4C**	106	4900	15300
5,5	66	710	1,1	22,44	**BK40-../DPE11LB4C**	106	5500	16500
5,5	52	900	0,87	28,59	**BK40-../DPE11LB4C**	106	6300	17000
5,5	151	310	3,0	9,73	**BK50-../DPE11LB4C**	136	5400	15400
5,5	147	325	2,5	10,00	**BK50-../DPE11LB4C**	136	1220	13200
5,5	106	445	2,4	13,95	**BK50-../DPE11LB4C**	136	6100	17400
5,5	97	485	2,2	15,19	**BK50-../DPE11LB4C**	136	6300	18000
5,5	82	580	1,25	17,92	**BK50-../DPE11LB4C**	136	4600	16800
5,5	76	620	1,7	19,33	**BK50-../DPE11LB4C**	136	6900	19200
5,5	56	840	1,25	26,51	**BK50-../DPE11LB4C**	136	7800	21200
5,5	42	1120	0,94	35,21	**BK50-../DPE11LB4C**	136	8700	23100
5,5	72	720	3,1	20,54	**BK60-../DPE11LB4C**	146	4400	20600
5,5	60	870	2,6	24,45	**BK60-../DPE11LB4C**	146	4850	22000
5,5	54	970	2,4	27,36	**BK60-../DPE11LB4C**	146	5600	23200
5,5	43,5	1200	1,9	33,78	**BK60-../DPE11LB4C**	146	6500	25200
5,5	39	1340	1,7	37,80	**BK60-../DPE11LB4C**	146	7300	26500
5,5	33	1590	1,45	45,05	**BK60-../DPE11LB4C**	146	8200	28300
5,5	29,5	1780	1,3	50,40	**BK60-../DPE11LB4C**	146	9100	29800

Крутящий момент обозначенный (*) является максимально допустимым значением при коэффициенте эксплуатации f_B=1,0.

5,5 кВт

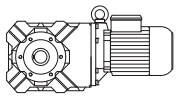

P_N	50 Гц			i	Тип	m	F_{RN}	F_{RV}
	n_2	M_2	f_B					
[кВт]	[об/мин]	[Нм]	[—]	[:1]		[кг]	[N]	[N]
5,5	25	2100	1,1	58,95	**BK60-../DPE11LB4C**	146	9900	31500
5,5	22,5	2300	1,0	65,95	**BK60-../DPE11LB4C**	146	10900	33000
5,5	19	2750	0,84	78,13	**BK60-../DPE11LB4C**	146	11900	34000
5,5	32,5	1610	3,2	45,59	**BK70-../DPE11LB4C**	225	9000	37900
5,5	27,5	1910	2,7	54,15	**BK70-../DPE11LB4C**	225	9900	40200
5,5	24	2150	2,4	61,60	**BK70-../DPE11LB4C**	225	11500	42800
5,5	21	2500	2,1	70,23	**BK70-../DPE11LB4C**	225	12500	44800
5,5	18,5	2800	1,85	79,89	**BK70-../DPE11LB4C**	225	14300	47600
5,5	16,5	3150	1,65	90,96	**BK70-../DPE11LB4C**	225	15300	49900
5,5	14,5	3600	1,45	103,5	**BK70-../DPE11LB4C**	225	17200	50000
5,5	12,5	4200	1,25	120,2	**BK70-../DPE11LB4C**	225	18600	50000
5,5	11	4750	1,1	136,7	**BK70-../DPE11LB4C**	225	20700	50000
5,5	9,5	5500	0,95	154,4	**BK70-../DPE11LB4C**	225	21900	50000
5,5	8,4	6200	0,84	175,7	**BK70-../DPE11LB4C**	225	24100	50000
5,5	16,5	3150	3,3	91,53	**BK80-../DPE11LB4C**	340	18300	74200
5,5	14,5	3600	2,9	102,5	**BK80-../DPE11LB4C**	340	20500	75000
5,5	12,5	4200	2,5	117,5	**BK80-../DPE11LB4C**	340	22300	75000
5,5	11,5	4550	2,3	131,6	**BK80-../DPE11LB4C**	340	24900	75000
5,5	9,6	5400	1,95	153,1	**BK80-../DPE11LB4C**	340	27200	75000
5,5	8,6	6100	1,7	171,5	**BK80-../DPE11LB4C**	340	30000	75000
5,5	8,3	6300	1,85	177,6	**BK80Z-../DPE11LB4C**	382	30000	75000
5,5	7,4	7000	1,65	198,9	**BK80Z-../DPE11LB4C**	382	30000	75000
5,5	6,5	8000	1,45	226,1	**BK80Z-../DPE11LB4C**	382	30000	75000
5,5	5,8	9000	1,3	253,3	**BK80Z-../DPE11LB4C**	382	30000	75000
5,5	4,9	10700	1,05	300,6	**BK80Z-../DPE11LB4C**	382	30000	75000
5,5	4,4	11900	0,97	336,7	**BK80Z-../DPE11LB4C**	382	30000	75000
5,5	3,8	13800	0,83	389,0	**BK80Z-../DPE11LB4C**	382	30000	75000
5,5	8,4	6200	3,0	174,7	**BK90Z-../DPE11LB4C**	647	49400	120000
5,5	7,5	7000	2,6	195,4	**BK90Z-../DPE11LB4C**	647	49400	120000
5,5	6,3	8300	2,2	234,6	**BK90Z-../DPE11LB4C**	647	49400	120000
5,5	5,6	9300	2,0	262,5	**BK90Z-../DPE11LB4C**	647	49400	120000
5,5	5,0	10500	1,75	295,6	**BK90Z-../DPE11LB4C**	647	49400	120000
5,5	4,5	11600	1,6	330,7	**BK90Z-../DPE11LB4C**	647	49400	120000
5,5	3,8	13800	1,35	389,1	**BK90Z-../DPE11LB4C**	647	49400	120000
5,5	3,4	15400	1,2	435,3	**BK90Z-../DPE11LB4C**	647	49400	120000
5,5	3,0	17500	1,05	499,2	**BK90Z-../DPE11LB4C**	647	49400	120000
5,5	2,7	19400	0,95	558,5	**BK90Z-../DPE11LB4C**	647	49400	120000
5,5	2,3	22800	0,81	637,7	**BK90Z-../DPE11LB4C**	647	49400	120000

7,5 кВт

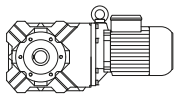

P_N	50 Гц			i	Тип	m	F_{RN}	F_{RV}
	n_2	M_2	f_B					
[кВт]	[об/мин]	[Нм]	[—]	[:1]		[кг]	[N]	[N]
7,5	400	164	4,4	3,67	**BK50-../DPE13XA4**	147	115	9400
7,5	280	235	3,5	5,26	**BK50-../DPE13XA4**	147	130	10700
7,5	205	320	2,5	7,29	**BK50-../DPE13XA4**	147	620	111000
7,5	151	425	2,2	9,73	**BK50-../DPE13XA4**	147	5400	15400
7,5	146	450	1,8	10,00	**BK50-../DPE13XA4**	147	1220	13200
7,5	105	610	1,7	13,95	**BK50-../DPE13XA4**	147	6100	17400
7,5	97	660	1,6	15,19	**BK50-../DPE13XA4**	147	6300	18000
7,5	82	790	0,92	17,92	**BK50-../DPE13XA4**	147	4600	16800
7,5	76	840	1,25	19,33	**BK50-../DPE13XA4**	147	6900	19200
7,5	56	1150	0,91	26,51	**BK50-../DPE13XA4**	147	7800	21200
7,5	135	530	3,2	10,82	**BK60-../DPE13XA4**	159	3200	17000
7,5	118	600	3,1	12,38	**BK60-../DPE13XA4**	159	3500	17400
7,5	106	670	2,9	13,85	**BK60-../DPE13XA4**	159	3850	18000
7,5	102	700	2,8	14,41	**BK60-../DPE13XA4**	159	3650	18600
7,5	91	780	2,5	16,05	**BK60-../DPE13XA4**	159	4050	18800
7,5	80	890	2,5	18,36	**BK60-../DPE13XA4**	159	4000	19900
7,5	72	990	2,3	20,54	**BK60-../DPE13XA4**	159	4400	20600
7,5	60	1190	1,95	24,45	**BK60-../DPE13XA4**	159	4850	22000

Крутящий момент обозначенный (*) является максимально допустимым значением при коэффициенте эксплуатации f_B=1,0.

7,5 кВт

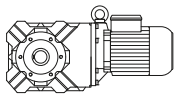

P_N	50 Гц			i	Тип	m	F_{RN}	F_{RV}
	n_2	M_2	f_B					
[кВт]	[об/мин]	[Нм]	[—]	[:1]		[кг]	[N]	[N]
7,5	54	1320	1,75	27,36	**BK60-../DPE13XA4**	159	5600	23200
7,5	43,5	1640	1,4	33,78	**BK60-../DPE13XA4**	159	6500	25200
7,5	39	1830	1,25	37,80	**BK60-../DPE13XA4**	159	7300	26500
7,5	32,5	2200	1,05	45,05	**BK60-../DPE13XA4**	159	8200	28300
7,5	29	2450	0,94	50,40	**BK60-../DPE13XA4**	159	9100	29800
7,5	25	2850	0,81	58,95	**BK60-../DPE13XA4**	159	9900	31500
7,5	47,5	1500	3,0	30,90	**BK70-../DPE13XA4**	238	7500	33600
7,5	42	1700	2,8	35,15	**BK70-../DPE13XA4**	238	8000	35000
7,5	36,5	1960	2,5	40,08	**BK70-../DPE13XA4**	238	8300	36300
7,5	32,5	2200	2,3	45,59	**BK70-../DPE13XA4**	238	9000	37900
7,5	27	2650	1,95	54,15	**BK70-../DPE13XA4**	238	9900	40200
7,5	24	2950	1,75	61,60	**BK70-../DPE13XA4**	238	11500	42800
7,5	21	3400	1,55	70,23	**BK70-../DPE13XA4**	238	12500	44800
7,5	18,5	3850	1,35	79,89	**BK70-../DPE13XA4**	238	14300	47600
7,5	16,5	4300	1,2	90,96	**BK70-../DPE13XA4**	238	15300	49900
7,5	14,5	4900	1,05	103,5	**BK70-../DPE13XA4**	238	17200	50000
7,5	12,5	5700	0,91	120,2	**BK70-../DPE13XA4**	238	18600	50000
7,5	11	6500	0,8	136,7	**BK70-../DPE13XA4**	238	20700	50000
7,5	24,5	2900	3,2	59,60	**BK80-../DPE13XA4**	352	15700	65500
7,5	21	3400	2,8	70,72	**BK80-../DPE13XA4**	352	16600	68700
7,5	18,5	3850	2,6	79,22	**BK80-../DPE13XA4**	352	17600	71300
7,5	16	4450	2,3	91,53	**BK80-../DPE13XA4**	352	18300	74200
7,5	14,5	4900	2,1	102,5	**BK80-../DPE13XA4**	352	20500	75000
7,5	12,5	5700	1,85	117,5	**BK80-../DPE13XA4**	352	22300	75000
7,5	11,5	6200	1,7	131,6	**BK80-../DPE13XA4**	352	24900	75000
7,5	9,6	7400	1,4	153,1	**BK80-../DPE13XA4**	352	27200	75000
7,5	8,6	8300	1,25	171,5	**BK80-../DPE13XA4**	352	30000	75000
7,5	8,3	8600	1,35	177,6	**BK80Z-../DPE13XA4**	395	30000	75000
7,5	7,4	9600	1,2	198,9	**BK80Z-../DPE13XA4**	395	30000	75000
7,5	6,5	11000	1,05	226,1	**BK80Z-../DPE13XA4**	395	30000	75000
7,5	5,8	12300	0,93	253,3	**BK80Z-../DPE13XA4**	395	30000	75000
7,5	12,5	5700	2,9	117,0	**BK90-../DPE13XA4**	604	39200	113000
7,5	11,5	6200	2,7	130,9	**BK90-../DPE13XA4**	604	42700	119400
7,5	9,8	7300	2,3	149,5	**BK90-../DPE13XA4**	604	45600	120000
7,5	8,8	8100	2,1	167,2	**BK90-../DPE13XA4**	604	49400	120000
7,5	8,4	8500	2,2	174,7	**BK90Z-../DPE13XA4**	660	49400	120000
7,5	7,5	9500	1,95	195,4	**BK90Z-../DPE13XA4**	660	49400	120000
7,5	6,3	11300	1,65	234,6	**BK90Z-../DPE13XA4**	660	49400	120000
7,5	5,6	12700	1,45	262,5	**BK90Z-../DPE13XA4**	660	49400	120000
7,5	5,0	14300	1,3	295,6	**BK90Z-../DPE13XA4**	660	49400	120000
7,5	4,5	15900	1,15	330,7	**BK90Z-../DPE13XA4**	660	49400	120000
7,5	3,8	18800	0,98	389,1	**BK90Z-../DPE13XA4**	660	49400	120000
7,5	3,4	21000	0,88	435,3	**BK90Z-../DPE13XA4**	660	49400	120000

9,5 кВт

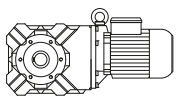

P_N	50 Гц			i	Тип	m	F_{RN}	F_{RV}
	n_2	M_2	f_B					
[кВт]	[об/мин]	[Нм]	[—]	[:1]		[кг]	[N]	[N]
9,5	405	205	3,5	3,67	**BK50-../DPE16LB4**	183	115	9400
9,5	285	290	2,8	5,26	**BK50-../DPE16LB4**	183	130	10700
9,5	205	405	2,0	7,29	**BK50-../DPE16LB4**	183	620	111000
9,5	152	530	1,75	9,73	**BK50-../DPE16LB4**	183	5400	15400
9,5	148	560	1,45	10,00	**BK50-../DPE16LB4**	183	1220	13200
9,5	106	770	1,35	13,95	**BK50-../DPE16LB4**	183	6100	17400
9,5	98	830	1,25	15,19	**BK50-../DPE16LB4**	183	6300	18000
9,5	77	1060	0,99	19,33	**BK50-../DPE16LB4**	183	6900	19200
9,5	205	440	3,3	7,29	**BK60-../DPE16LB4**	195	2800	14900
9,5	137	660	2,5	10,82	**BK60-../DPE16LB4**	195	3200	17000
9,5	120	750	2,5	12,38	**BK60-../DPE16LB4**	195	3500	17400
9,5	107	840	2,3	13,85	**BK60-../DPE16LB4**	195	3850	18000
9,5	103	880	2,2	14,41	**BK60-../DPE16LB4**	195	3650	18600

Крутящий момент обозначенный (*) является максимально допустимым значением при коэффициенте эксплуатации f_B=1,0.

9,5 кВт

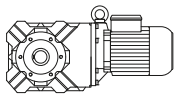

P_N	50 Гц			i	Тип	m	F_{RN}	F_{RV}
	n_2	M_2	f_B					
[кВт]	[об/мин]	[Нм]	[—]	[:1]		[кг]	[N]	[N]
9,5	92	980	2,0	16,05	**BK60-../DPE16LB4**	195	4050	18800
9,5	81	1120	1,95	18,36	**BK60-../DPE16LB4**	195	4000	19900
9,5	72	1260	1,8	20,54	**BK60-../DPE16LB4**	195	4400	20600
9,5	61	1480	1,55	24,45	**BK60-../DPE16LB4**	195	4850	22000
9,5	54	1680	1,35	27,36	**BK60-../DPE16LB4**	195	5600	23200
9,5	44	2050	1,1	33,78	**BK60-../DPE16LB4**	195	6500	25200
9,5	39,5	2250	1,0	37,80	**BK60-../DPE16LB4**	195	7300	26500
9,5	33	2700	0,85	45,05	**BK60-../DPE16LB4**	195	8200	28300
9,5	98	920	3,3	15,16	**BK70-../DPE16LB4**	278	5600	25800
9,5	86	1050	3,3	17,24	**BK70-../DPE16LB4**	278	6500	29200
9,5	68	1330	3,1	21,88	**BK70-../DPE16LB4**	278	6500	30200
9,5	60	1510	2,8	24,89	**BK70-../DPE16LB4**	278	7000	31500
9,5	48	1890	2,4	30,90	**BK70-../DPE16LB4**	278	7500	33600
9,5	42	2150	2,2	35,15	**BK70-../DPE16LB4**	278	8000	35000
9,5	37	2450	2,0	40,08	**BK70-../DPE16LB4**	278	8300	36300
9,5	32,5	2750	1,85	45,59	**BK70-../DPE16LB4**	278	9000	37900
9,5	27,5	3250	1,6	54,15	**BK70-../DPE16LB4**	278	9900	40200
9,5	24	3750	1,4	61,60	**BK70-../DPE16LB4**	278	11500	42800
9,5	21,5	4200	1,25	70,23	**BK70-../DPE16LB4**	278	12500	44800
9,5	18,5	4900	1,05	79,89	**BK70-../DPE16LB4**	278	14300	47600
9,5	16,5	5400	0,96	90,96	**BK70-../DPE16LB4**	278	15300	49900
9,5	14,5	6200	0,84	103,5	**BK70-../DPE16LB4**	278	17200	50000
9,5	35,5	2550	3,2	41,78	**BK80-../DPE16LB4**	388	13500	58700
9,5	32	2800	3,1	46,80	**BK80-../DPE16LB4**	388	14300	60900
9,5	28	3200	2,8	53,21	**BK80-../DPE16LB4**	388	14800	63100
9,5	25	3600	2,6	59,60	**BK80-../DPE16LB4**	388	15700	65500
9,5	21	4300	2,2	70,72	**BK80-../DPE16LB4**	388	16600	68700
9,5	19	4750	2,1	79,22	**BK80-../DPE16LB4**	388	17600	71300
9,5	16,5	5400	1,95	91,53	**BK80-../DPE16LB4**	388	18300	74200
9,5	14,5	6200	1,7	102,5	**BK80-../DPE16LB4**	388	20500	75000
9,5	13	6900	1,5	117,5	**BK80-../DPE16LB4**	388	22300	75000
9,5	11,5	7800	1,35	131,6	**BK80-../DPE16LB4**	388	24900	75000
9,5	9,7	9300	1,15	153,1	**BK80-../DPE16LB4**	388	27200	75000
9,5	8,7	10400	1,0	171,5	**BK80-../DPE16LB4**	388	30000	75000
9,5	8,4	10800	1,05	177,6	**BK80Z-../DPE16LB4**	431	30000	75000
9,5	7,5	12000	0,96	198,9	**BK80Z-../DPE16LB4**	431	30000	75000
9,5	6,6	13700	0,84	226,1	**BK80Z-../DPE16LB4**	431	30000	75000
9,5	16,5	5400	3,1	91,19	**BK90-../DPE16LB4**	641	33300	101000
9,5	14,5	6200	2,7	102,0	**BK90-../DPE16LB4**	641	36600	107000
9,5	13	6900	2,4	117,0	**BK90-../DPE16LB4**	641	39200	113000
9,5	11,5	7800	2,2	130,9	**BK90-../DPE16LB4**	641	42700	119400
9,5	9,9	9100	1,85	149,5	**BK90-../DPE16LB4**	641	45600	120000
9,5	8,9	10100	1,65	167,2	**BK90-../DPE16LB4**	641	49400	120000
9,5	8,5	10600	1,75	174,7	**BK90Z-../DPE16LB4**	700	49400	120000
9,5	7,6	11900	1,55	195,4	**BK90Z-../DPE16LB4**	700	49400	120000
9,5	6,3	14400	1,3	234,6	**BK90Z-../DPE16LB4**	700	49400	120000
9,5	5,7	15900	1,15	262,5	**BK90Z-../DPE16LB4**	700	49400	120000
9,5	5,0	18100	1,0	295,6	**BK90Z-../DPE16LB4**	700	49400	120000
9,5	4,5	20100	0,92	330,7	**BK90Z-../DPE16LB4**	700	49400	120000

11 кВт

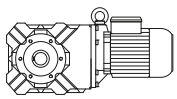

P_N	50 Гц			i	Тип	m	F_{RN}	F_{RV}
	n_2	M_2	f_B					
[кВт]	[об/мин]	[Нм]	[—]	[:1]		[кг]	[N]	[N]
11	405	235	3,1	3,67	**BK50-../DPE16LB4**	183	115	9400
11	285	335	2,4	5,26	**BK50-../DPE16LB4**	183	130	10700
11	205	470	1,75	7,29	**BK50-../DPE16LB4**	183	620	111000
11	152	620	1,5	9,73	**BK50-../DPE16LB4**	183	5400	15400
11	148	650	1,25	10,00	**BK50-../DPE16LB4**	183	1220	13200
11	106	890	1,2	13,95	**BK50-../DPE16LB4**	183	6100	17400
11	98	960	1,1	15,19	**BK50-../DPE16LB4**	183	6300	18000
11	77	1220	0,86	19,33	**BK50-../DPE16LB4**	183	6900	19200

Крутящий момент обозначенный (*) является максимально допустимым значением при коэффициенте эксплуатации f_B=1,0.

11 кВт

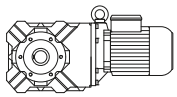

P_N	50 Гц			i	Тип	m	F_{RN}	F_{RV}
	n_2	M_2	f_B					
[кВт]	[об/мин]	[Нм]	[—]	[:1]		[кг]	[N]	[N]
11	205	510	2,9	7,29	**BK60-../DPE16LB4**	195	2800	14900
11	137	760	2,2	10,82	**BK60-../DPE16LB4**	195	3200	17000
11	120	870	2,2	12,38	**BK60-../DPE16LB4**	195	3500	17400
11	107	980	2,0	13,85	**BK60-../DPE16LB4**	195	3850	18000
11	103	1010	1,9	14,41	**BK60-../DPE16LB4**	195	3650	18600
11	92	1140	1,75	16,05	**BK60-../DPE16LB4**	195	4050	18800
11	81	1290	1,7	18,36	**BK60-../DPE16LB4**	195	4000	19900
11	72	1450	1,55	20,54	**BK60-../DPE16LB4**	195	4400	20600
11	61	1720	1,35	24,45	**BK60-../DPE16LB4**	195	4850	22000
11	54	1940	1,2	27,36	**BK60-../DPE16LB4**	195	5600	23200
11	44	2350	0,98	33,78	**BK60-../DPE16LB4**	195	6500	25200
11	39,5	2650	0,87	37,80	**BK60-../DPE16LB4**	195	7300	26500
11	108	970	3,1	13,70	**BK70-../DPE16LB4**	278	5400	24800
11	98	1070	2,9	15,16	**BK70-../DPE16LB4**	278	5600	25800
11	86	1220	2,9	17,24	**BK70-../DPE16LB4**	278	6500	29200
11	68	1540	2,6	21,88	**BK70-../DPE16LB4**	278	6500	30200
11	60	1750	2,4	24,89	**BK70-../DPE16LB4**	278	7000	31500
11	48	2150	2,1	30,90	**BK70-../DPE16LB4**	278	7500	33600
11	42	2500	1,9	35,15	**BK70-../DPE16LB4**	278	8000	35000
11	37	2800	1,75	40,08	**BK70-../DPE16LB4**	278	8300	36300
11	32,5	3200	1,6	45,59	**BK70-../DPE16LB4**	278	9000	37900
11	27,5	3800	1,35	54,15	**BK70-../DPE16LB4**	278	9900	40200
11	24	4350	1,2	61,60	**BK70-../DPE16LB4**	278	11500	42800
11	21,5	4850	1,05	70,23	**BK70-../DPE16LB4**	278	12500	44800
11	18,5	5600	0,93	79,89	**BK70-../DPE16LB4**	278	14300	47600
11	16,5	6300	0,83	90,96	**BK70-../DPE16LB4**	278	15300	49900
11	43,5	2400	3,3	34,22	**BK80-../DPE16LB4**	388	12600	55400
11	35,5	2950	2,8	41,78	**BK80-../DPE16LB4**	388	13500	58700
11	32	3250	2,6	46,80	**BK80-../DPE16LB4**	388	14300	60900
11	28	3750	2,4	53,21	**BK80-../DPE16LB4**	388	14800	63100
11	25	4200	2,2	59,60	**BK80-../DPE16LB4**	388	15700	65500
11	21	5000	1,95	70,72	**BK80-../DPE16LB4**	388	16600	68700
11	19	5500	1,85	79,22	**BK80-../DPE16LB4**	388	17600	71300
11	16,5	6300	1,65	91,53	**BK80-../DPE16LB4**	388	18300	74200
11	14,5	7200	1,45	102,5	**BK80-../DPE16LB4**	388	20500	75000
11	13	8000	1,3	117,5	**BK80-../DPE16LB4**	388	22300	75000
11	11,5	9100	1,15	131,6	**BK80-../DPE16LB4**	388	24900	75000
11	9,7	10800	0,97	153,1	**BK80-../DPE16LB4**	388	27200	75000
11	8,7	12000	0,88	171,5	**BK80-../DPE16LB4**	388	30000	75000
11	8,4	12500	0,92	177,6	**BK80Z-../DPE16LB4**	431	30000	75000
11	7,5	14000	0,82	198,9	**BK80Z-../DPE16LB4**	431	30000	75000
11	19,5	5300	3,2	77,51	**BK90-../DPE16LB4**	641	30300	94400
11	16,5	6300	2,7	91,19	**BK90-../DPE16LB4**	641	33300	101000
11	14,5	7200	2,3	102,0	**BK90-../DPE16LB4**	641	36600	107000
11	13	8000	2,1	117,0	**BK90-../DPE16LB4**	641	39200	113000
11	11,5	9100	1,85	130,9	**BK90-../DPE16LB4**	641	42700	119400
11	9,9	10600	1,6	149,5	**BK90-../DPE16LB4**	641	45600	120000
11	8,9	11800	1,4	167,2	**BK90-../DPE16LB4**	641	49400	120000
11	8,5	12300	1,5	174,7	**BK90Z-../DPE16LB4**	700	49400	120000
11	7,6	13800	1,35	195,4	**BK90Z-../DPE16LB4**	700	49400	120000
11	6,3	16600	1,1	234,6	**BK90Z-../DPE16LB4**	700	49400	120000
11	5,7	18400	1,0	262,5	**BK90Z-../DPE16LB4**	700	49400	120000
11	5,0	21000	0,88	295,6	**BK90Z-../DPE16LB4**	700	49400	120000

15 кВт

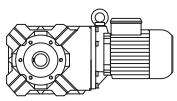

P_N	50 Гц			i	Тип	m	F_{RN}	F_{RV}
	n_2	M_2	f_B					
[кВт]	[об/мин]	[Нм]	[—]	[:1]		[кг]	[N]	[N]
15	405	325	2,2	3,67	**BK50-../DPE16XB4**	193	115	9400
15	285	460	1,75	5,26	**BK50-../DPE16XB4**	193	130	10700
15	205	640	1,25	7,29	**BK50-../DPE16XB4**	193	620	111000
15	152	840	1,1	9,73	**BK50-../DPE16XB4**	193	5400	15400

Крутящий момент обозначенный (*) является максимально допустимым значением при коэффициенте эксплуатации f_B=1,0.

15 кВт

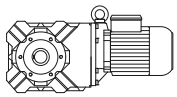

P_N	50 Гц			i	Тип	m	F_{RN}	F_{RV}
	n_2	M_2	f_B					
[кВт]	[об/мин]	[Нм]	[—]	[:1]		[кг]	[N]	[N]
15	148	890	0,91	10,00	**BK50-../DPE16XB4**	193	1220	13200
15	106	1210	0,87	13,95	**BK50-../DPE16XB4**	193	6100	17400
15	98	1310	0,8	15,19	**BK50-../DPE16XB4**	193	6300	18000
15	205	690	2,1	7,29	**BK60-../DPE16XB4**	205	2800	14900
15	137	1040	1,6	10,82	**BK60-../DPE16XB4**	205	3200	17000
15	120	1190	1,6	12,38	**BK60-../DPE16XB4**	205	3500	17400
15	107	1330	1,5	13,85	**BK60-../DPE16XB4**	205	3850	18000
15	103	1390	1,4	14,41	**BK60-../DPE16XB4**	205	3650	18600
15	92	1550	1,25	16,05	**BK60-../DPE16XB4**	205	4050	18800
15	81	1760	1,25	18,36	**BK60-../DPE16XB4**	205	4000	19900
15	72	1980	1,15	20,54	**BK60-../DPE16XB4**	205	4400	20600
15	61	2300	1,0	24,45	**BK60-../DPE16XB4**	205	4850	22000
15	54	2650	0,87	27,36	**BK60-../DPE16XB4**	205	5600	23200
15	108	1320	2,3	13,70	**BK70-../DPE16XB4**	288	5400	24800
15	98	1460	2,1	15,16	**BK70-../DPE16XB4**	288	5600	25800
15	86	1660	2,1	17,24	**BK70-../DPE16XB4**	288	6500	29200
15	68	2100	1,95	21,88	**BK70-../DPE16XB4**	288	6500	30200
15	60	2350	1,8	24,89	**BK70-../DPE16XB4**	288	7000	31500
15	48	2950	1,55	30,90	**BK70-../DPE16XB4**	288	7500	33600
15	42	3400	1,4	35,15	**BK70-../DPE16XB4**	288	8000	35000
15	37	3850	1,25	40,08	**BK70-../DPE16XB4**	288	8300	36300
15	32,5	4400	1,15	45,59	**BK70-../DPE16XB4**	288	9000	37900
15	27,5	5200	1,0	54,15	**BK70-../DPE16XB4**	288	9900	40200
15	24	5900	0,88	61,60	**BK70-../DPE16XB4**	288	11500	42800
15	48,5	2950	2,5	30,56	**BK80-../DPE16XB4**	398	11900	53400
15	43,5	3250	2,4	34,22	**BK80-../DPE16XB4**	398	12600	55400
15	35,5	4000	2,1	41,78	**BK80-../DPE16XB4**	398	13500	58700
15	32	4450	1,95	46,80	**BK80-../DPE16XB4**	398	14300	60900
15	28	5100	1,75	53,21	**BK80-../DPE16XB4**	398	14800	63100
15	25	5700	1,6	59,60	**BK80-../DPE16XB4**	398	15700	65500
15	21	6800	1,4	70,72	**BK80-../DPE16XB4**	398	16600	68700
15	19	7500	1,35	79,22	**BK80-../DPE16XB4**	398	17600	71300
15	16,5	8600	1,2	91,53	**BK80-../DPE16XB4**	398	18300	74200
15	14,5	9800	1,05	102,5	**BK80-../DPE16XB4**	398	20500	75000
15	13	11000	0,95	117,5	**BK80-../DPE16XB4**	398	22300	75000
15	11,5	12400	0,85	131,6	**BK80-../DPE16XB4**	398	24900	75000
15	27	5300	3,0	54,98	**BK90-../DPE16XB4**	651	24000	81000
15	24	5900	2,8	61,52	**BK90-../DPE16XB4**	651	25500	84600
15	21,5	6600	2,5	69,27	**BK90-../DPE16XB4**	651	27200	88900
15	19,5	7300	2,3	77,51	**BK90-../DPE16XB4**	651	30300	94400
15	16,5	8600	1,95	91,19	**BK90-../DPE16XB4**	651	33300	101000
15	14,5	9800	1,7	102,0	**BK90-../DPE16XB4**	651	36600	107000
15	13	11000	1,55	117,0	**BK90-../DPE16XB4**	651	39200	113000
15	11,5	12400	1,35	130,9	**BK90-../DPE16XB4**	651	42700	119400
15	9,9	14400	1,15	149,5	**BK90-../DPE16XB4**	651	45600	120000
15	8,9	16000	1,05	167,2	**BK90-../DPE16XB4**	651	49400	120000
15	8,5	16800	1,1	174,7	**BK90Z-../DPE16XB4**	710	49400	120000
15	7,6	18800	0,98	195,4	**BK90Z-../DPE16XB4**	710	49400	120000
15	6,3	22700	0,81	234,6	**BK90Z-../DPE16XB4**	710	49400	120000

18,5 кВт

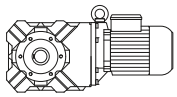

P_N	50 Гц			i	Тип	m	F_{RN}	F_{RV}
	n_2	M_2	f_B					
[кВт]	[об/мин]	[Нм]	[—]	[:1]		[кг]	[N]	[N]
18,5	405	400	1,8	3,67	**BK50-../DPE18LB4**	245	115	9400
18,5	285	570	1,4	5,26	**BK50-../DPE18LB4**	245	130	10700
18,5	205	790	1,05	7,29	**BK50-../DPE18LB4**	245	620	111000
18,5	205	860	1,7	7,29	**BK60-../DPE18LB4**	252	2800	14900
18,5	137	1280	1,3	10,82	**BK60-../DPE18LB4**	252	3200	17000
18,5	103	1710	1,15	14,41	**BK60-../DPE18LB4**	252	3650	18600

Крутящий момент обозначенный (*) является максимально допустимым значением при коэффициенте эксплуатации f_B=1,0.

18,5 кВт

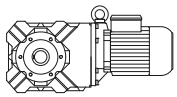

P_N	50 Гц			i	Тип	m	F_{RN}	F_{RV}
	n_2	M_2	f_B					
[кВт]	[об/мин]	[Нм]	[—]	[:1]		[кг]	[N]	[N]
18,5	81	2150	1,0	18,36	**BK60-../DPE18LB4**	252	4000	19900
18,5	73	2400	0,94	20,54	**BK60-../DPE18LB4**	252	4400	20600
18,5	61	2850	0,81	24,45	**BK60-../DPE18LB4**	252	4850	22000
18,5	98	1800	1,7	15,16	**BK70-../DPE18LB4**	329	5600	25800
18,5	86	2050	1,7	17,24	**BK70-../DPE18LB4**	329	6500	29200
18,5	68	2550	1,6	21,88	**BK70-../DPE18LB4**	329	6500	30200
18,5	60	2900	1,45	24,89	**BK70-../DPE18LB4**	329	7000	31500
18,5	48	3650	1,25	30,90	**BK70-../DPE18LB4**	329	7500	33600
18,5	42,5	4150	1,15	35,15	**BK70-../DPE18LB4**	329	8000	35000
18,5	37	4750	1,05	40,08	**BK70-../DPE18LB4**	329	8300	36300
18,5	32,5	5400	0,95	45,59	**BK70-../DPE18LB4**	329	9000	37900
18,5	27,5	6400	0,81	54,15	**BK70-../DPE18LB4**	329	9900	40200
18,5	104	1690	2,5	14,34	**BK80-../DPE18LB4**	443	7900	36200
18,5	94	1870	2,6	15,88	**BK80-../DPE18LB4**	443	8400	38600
18,5	84	2100	2,5	17,79	**BK80-../DPE18LB4**	443	9400	42100
18,5	77	2250	2,6	19,35	**BK80-../DPE18LB4**	443	9500	44000
18,5	67	2600	2,6	22,19	**BK80-../DPE18LB4**	443	10500	48500
18,5	60	2900	2,4	24,85	**BK80-../DPE18LB4**	443	11200	50400
18,5	48,5	3600	2,1	30,56	**BK80-../DPE18LB4**	443	11900	53400
18,5	43,5	4050	1,95	34,22	**BK80-../DPE18LB4**	443	12600	55400
18,5	35,5	4950	1,65	41,78	**BK80-../DPE18LB4**	443	13500	58700
18,5	32	5500	1,55	46,80	**BK80-../DPE18LB4**	443	14300	60900
18,5	28	6300	1,4	53,21	**BK80-../DPE18LB4**	443	14800	63100
18,5	25	7000	1,3	59,60	**BK80-../DPE18LB4**	443	15700	65500
18,5	21	8400	1,15	70,72	**BK80-../DPE18LB4**	443	16600	68700
18,5	19	9200	1,1	79,22	**BK80-../DPE18LB4**	443	17600	71300
18,5	16,5	10700	0,97	91,53	**BK80-../DPE18LB4**	443	18300	74200
18,5	14,5	12100	0,87	102,5	**BK80-../DPE18LB4**	443	20500	75000
18,5	36,5	4800	3,1	40,94	**BK90-../DPE18LB4**	698	21400	73100
18,5	32,5	5400	2,9	45,80	**BK90-../DPE18LB4**	698	22700	76300
18,5	27	6500	2,5	54,98	**BK90-../DPE18LB4**	698	24000	81000
18,5	24,5	7200	2,3	61,52	**BK90-../DPE18LB4**	698	25500	84600
18,5	21,5	8200	2,0	69,27	**BK90-../DPE18LB4**	698	27200	88900
18,5	19,5	9000	1,85	77,51	**BK90-../DPE18LB4**	698	30300	94400
18,5	16,5	10700	1,55	91,19	**BK90-../DPE18LB4**	698	33300	101000
18,5	15	11700	1,45	102,0	**BK90-../DPE18LB4**	698	36600	107000
18,5	13	13500	1,25	117,0	**BK90-../DPE18LB4**	698	39200	113000
18,5	11,5	15300	1,1	130,9	**BK90-../DPE18LB4**	698	42700	119400
18,5	9,9	17800	0,94	149,5	**BK90-../DPE18LB4**	698	45600	120000
18,5	8,9	19800	0,85	167,2	**BK90-../DPE18LB4**	698	49400	120000
18,5	8,5	20700	0,89	174,7	**BK90Z-../DPE18LB4**	751	49400	120000
18,5	7,6	23200	0,8	195,4	**BK90Z-../DPE18LB4**	751	49400	120000

22 кВт

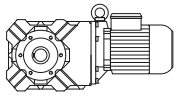

P_N	50 Гц			i	Тип	m	F_{RN}	F_{RV}
	n_2	M_2	f_B					
[кВт]	[об/мин]	[Нм]	[—]	[:1]		[кг]	[N]	[N]
22	405	475	1,5	3,67	**BK50-../DPE18XB4**	263	115	9400
22	285	670	1,2	5,26	**BK50-../DPE18XB4**	263	130	10700
22	205	940	0,86	7,29	**BK50-../DPE18XB4**	263	620	111000
22	205	1020	1,45	7,29	**BK60-../DPE18XB4**	270	2800	14900
22	137	1530	1,1	10,82	**BK60-../DPE18XB4**	270	3200	17000
22	103	2000	0,96	14,41	**BK60-../DPE18XB4**	270	3650	18600
22	81	2550	0,86	18,36	**BK60-../DPE18XB4**	270	4000	19900
22	98	2100	1,45	15,16	**BK70-../DPE18XB4**	347	5600	25800
22	86	2400	1,45	17,24	**BK70-../DPE18XB4**	347	6500	29200
22	68	3050	1,35	21,88	**BK70-../DPE18XB4**	347	6500	30200
22	60	3500	1,2	24,89	**BK70-../DPE18XB4**	347	7000	31500
22	48	4350	1,05	30,90	**BK70-../DPE18XB4**	347	7500	33600
22	42	5000	0,95	35,15	**BK70-../DPE18XB4**	347	8000	35000

Крутящий момент обозначенный (*) является максимально допустимым значением при коэффициенте эксплуатации f_B=1,0.

22 кВт

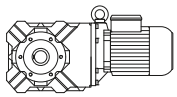

P_N	50 Гц			i	Тип	m	F_{RN}	F_{RV}
	n_2	M_2	f_B					
[кВт]	[об/мин]	[Нм]	[—]	[:1]		[кг]	[N]	[N]
22	37	5600	0,87	40,08	**BK70-../DPE18XB4**	347	8300	36300
22	32,5	6400	0,8	45,59	**BK70-../DPE18XB4**	347	9000	37900
22	103	2000	2,1	14,34	**BK80-../DPE18XB4**	461	7900	36200
22	93	2250	2,1	15,88	**BK80-../DPE18XB4**	461	8400	38600
22	83	2500	2,1	17,79	**BK80-../DPE18XB4**	461	9400	42100
22	77	2700	2,1	19,35	**BK80-../DPE18XB4**	461	9500	44000
22	67	3100	2,2	22,19	**BK80-../DPE18XB4**	461	10500	48500
22	60	3500	2,0	24,85	**BK80-../DPE18XB4**	461	11200	50400
22	48,5	4300	1,75	30,56	**BK80-../DPE18XB4**	461	11900	53400
22	43,5	4800	1,65	34,22	**BK80-../DPE18XB4**	461	12600	55400
22	35,5	5900	1,4	41,78	**BK80-../DPE18XB4**	461	13500	58700
22	32	6500	1,3	46,80	**BK80-../DPE18XB4**	461	14300	60900
22	28	7500	1,2	53,21	**BK80-../DPE18XB4**	461	14800	63100
22	25	8400	1,1	59,60	**BK80-../DPE18XB4**	461	15700	65500
22	21	10000	0,96	70,72	**BK80-../DPE18XB4**	461	16600	68700
22	19	11000	0,91	79,22	**BK80-../DPE18XB4**	461	17600	71300
22	16,5	12700	0,82	91,53	**BK80-../DPE18XB4**	461	18300	74200
22	48,5	4300	3,1	30,47	**BK90-../DPE18XB4**	716	19100	65900
22	43,5	4800	2,9	34,09	**BK90-../DPE18XB4**	716	20300	68800
22	36,5	5700	2,6	40,94	**BK90-../DPE18XB4**	716	21400	73100
22	32,5	6400	2,4	45,80	**BK90-../DPE18XB4**	716	22700	76300
22	27	7700	2,1	54,98	**BK90-../DPE18XB4**	716	24000	81000
22	24	8700	1,95	61,52	**BK90-../DPE18XB4**	716	25500	84600
22	21,5	9700	1,75	69,27	**BK90-../DPE18XB4**	716	27200	88900
22	19,5	10700	1,55	77,51	**BK90-../DPE18XB4**	716	30300	94400
22	16,5	12700	1,3	91,19	**BK90-../DPE18XB4**	716	33300	101000
22	14,5	14400	1,15	102,0	**BK90-../DPE18XB4**	716	36600	107000
22	13	16100	1,05	117,0	**BK90-../DPE18XB4**	716	39200	113000
22	11,5	18200	0,92	130,9	**BK90-../DPE18XB4**	716	42700	119400

30 кВт

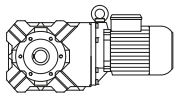

P_N	50 Гц			i	Тип	m	F_{RN}	F_{RV}
	n_2	M_2	f_B					
[кВт]	[об/мин]	[Нм]	[—]	[:1]		[кг]	[N]	[N]
30	98	2900	1,05	15,16	**BK70-../DPE20XA4**	502	5600	25800
30	86	3300	1,05	17,24	**BK70-../DPE20XA4**	502	6500	29200
30	68	4200	0,97	21,88	**BK70-../DPE20XA4**	502	6500	30200
30	60	4750	0,9	24,89	**BK70-../DPE20XA4**	502	7000	31500
30	104	2750	1,55	14,34	**BK80-../DPE20XA4**	614	7900	36200
30	94	3000	1,6	15,88	**BK80-../DPE20XA4**	614	8400	38600
30	84	3400	1,55	17,79	**BK80-../DPE20XA4**	614	9400	42100
30	77	3700	1,55	19,35	**BK80-../DPE20XA4**	614	9500	44000
30	67	4250	1,6	22,19	**BK80-../DPE20XA4**	614	10500	48500
30	60	4750	1,5	24,85	**BK80-../DPE20XA4**	614	11200	50400
30	48,5	5900	1,25	30,56	**BK80-../DPE20XA4**	614	11900	53400
30	43,5	6500	1,2	34,22	**BK80-../DPE20XA4**	614	12600	55400
30	35,5	8000	1,05	41,78	**BK80-../DPE20XA4**	614	13500	58700
30	32	8900	0,96	46,80	**BK80-../DPE20XA4**	614	14300	60900
30	28	10200	0,87	53,21	**BK80-../DPE20XA4**	614	14800	63100
30	25	11400	0,81	59,60	**BK80-../DPE20XA4**	614	15700	65500
30	92	3100	3,3	16,21	**BK90-../DPE20XA4**	869	15400	52400
30	82	3450	3,3	18,07	**BK90-../DPE20XA4**	869	15600	54400
30	74	3850	3,1	20,21	**BK90-../DPE20XA4**	869	16600	56700
30	67	4250	2,9	22,29	**BK90-../DPE20XA4**	869	16900	59100
30	60	4750	2,7	24,94	**BK90-../DPE20XA4**	869	18000	61700
30	49	5800	2,3	30,47	**BK90-../DPE20XA4**	869	19100	65900
30	43,5	6500	2,2	34,09	**BK90-../DPE20XA4**	869	20300	68800
30	36,5	7800	1,9	40,94	**BK90-../DPE20XA4**	869	21400	73100
30	32,5	8800	1,75	45,80	**BK90-../DPE20XA4**	869	22700	76300
30	27	10600	1,5	54,98	**BK90-../DPE20XA4**	869	24000	81000
30	24,5	11600	1,45	61,52	**BK90-../DPE20XA4**	869	25500	84600

Крутящий момент обозначенный (*) является максимально допустимым значением при коэффициенте эксплуатации f_B=1,0.

30 кВт

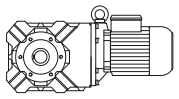

P_N	50 **Гц**			i	**Тип**	m	F_{RN}	F_{RV}
	n_2	M_2	f_B					
[кВт]	[об/мин]	[Нм]	[—]	[:1]		[кг]	[N]	[N]
30	21,5	13300	1,25	69,27	**BK90-../DPE20XA4**	869	27200	88900
30	19,5	14600	1,15	77,51	**BK90-../DPE20XA4**	869	30300	94400
30	16,5	17300	0,97	91,19	**BK90-../DPE20XA4**	869	33300	101000
30	15	19100	0,88	102,0	**BK90-../DPE20XA4**	869	36600	107000

37 кВт

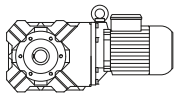

P_N	50 **Гц**			i	**Тип**	m	F_{RN}	F_{RV}
	n_2	M_2	f_B					
[кВт]	[об/мин]	[Нм]	[—]	[:1]		[кг]	[N]	[N]
37	104	3350	1,3	14,34	**BK80-../DPE22MA4**	670	7900	36200
37	94	3750	1,3	15,88	**BK80-../DPE22MA4**	670	8400	38600
37	84	4200	1,25	17,79	**BK80-../DPE22MA4**	670	9400	42100
37	77	4550	1,25	19,35	**BK80-../DPE22MA4**	670	9500	44000
37	67	5200	1,3	22,19	**BK80-../DPE22MA4**	670	10500	48500
37	60	5800	1,2	24,85	**BK80-../DPE22MA4**	670	11200	50400
37	48,5	7200	1,05	30,56	**BK80-../DPE22MA4**	670	11900	53400
37	103	3400	2,7	14,49	**BK90-../DPE22MA4**	925	14500	50400
37	92	3800	2,7	16,21	**BK90-../DPE22MA4**	925	15400	52400
37	82	4300	2,7	18,07	**BK90-../DPE22MA4**	925	15600	54400
37	74	4750	2,5	20,21	**BK90-../DPE22MA4**	925	16600	56700
37	67	5200	2,4	22,29	**BK90-../DPE22MA4**	925	16900	59100
37	60	5800	2,2	24,94	**BK90-../DPE22MA4**	925	18000	61700
37	49	7200	1,9	30,47	**BK90-../DPE22MA4**	925	19100	65900
37	43,5	8100	1,75	34,09	**BK90-../DPE22MA4**	925	20300	68800
37	36,5	9600	1,55	40,94	**BK90-../DPE22MA4**	925	21400	73100
37	32,5	10800	1,45	45,80	**BK90-../DPE22MA4**	925	22700	76300
37	27	13000	1,25	54,98	**BK90-../DPE22MA4**	925	24000	81000
37	24,5	14400	1,15	61,52	**BK90-../DPE22MA4**	925	25500	84600
37	21,5	16400	1,0	69,27	**BK90-../DPE22MA4**	925	27200	88900

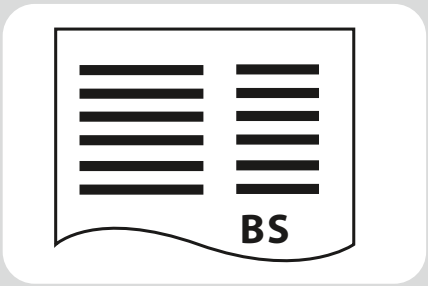

9

Червячные мотор-редукторы серии BS - Таблицы подбора

Описание червячного редуктора 415
Типоразмеры 415
Коэффициент полезного действия 415
Коэффициенты эксплуатации (f_B) червячных мотор-редукторов Bauer 415
Непрерывный режим работы без частых включений Z ≤1/ч 415
Повторно-кратковременный режим 416
Температура окружающей среды 416
Коэффициент эксплуатации Bauer 416
Классификация типов нагрузки 416
Пояснение условных обозначений 417
Подбор червячных мотор-редукторов 417
Таблицы подбора червячных мотор-редукторов DSE - IE1 418
Таблицы подбора червячных мотор-редукторов DHE - IE2 437
Таблицы подбора червячных мотор-редукторов DPE - IE3 456

Типоразмеры

Червячные мотор-редукторы Bauer серии BS поставляются в 8 типоразмерах, с крутящим моментом от 25 до 1000 Нм. Более высокий крутящий момент - по запросу. Редукторы имеют прочный литой корпус.

Коэффициент полезного действия

Коэффициент полезного действия червячного мотор-редуктора зависит от множества факторов, в том числе от смазки, приработки, температуры и возможной вибрации. Поэтому номинальный коэффициент полезного действия может служить только в качестве ориентировочного значения. Если с учетом особенностей эксплуатации коэффициент полезного действия или самоторможение оказываются важными, рекомендуем обратиться за консультацией, указав при этом граничные условия.

Коэффициенты эксплуатации (f_B) червячных мотор-редукторов Bauer

В червячных редукторах в отличие от цилиндрических редукторов вращающий момент передается исключительно за счет трения скольжения, так что происходят физически обусловленные высокие потери и нагрев.
Общая нагрузка на червячный редуктор определяется воздействием многочисленных факторов; к наиболее важным из них относятся:

- Средний крутящий момент (номинальный момент)
- Ежедневное время эксплуатации
- Величина пиков крутящего момента (класс ударной нагрузки)
- Частота пиков крутящего момента (частота переключений)
- Температура окружающей среды

На практике эти факторы можно упрощенно обозначить как **коэффициент эксплуатации**. В таблицах, приведенных ниже, и пояснениях к ним вместо классификации приводимых в движение ведомых механизмов мы пытаемся дать объективное описание **типов нагрузки**. Исходя из опыта, можно сказать, что наряду с ударами крутящего момента (M_x/M_N), вызываемыми приводимыми в движение ведомыми механизмами, решающую роль играют прежде всего передающие средства (муфты, цепи и т. д.), а также отношение масс.

Более подробную информацию смотри в специальном документе Bauer SD32 (по запросу).. .

Непрерывный режим работы без частых включений Z ≤1/ч

Коэффициент f_1 для типа нагрузки и времени работы

Тип нагрузки	Время эксплуатации в течение одного дня t_d ≤10 мин	≤1 ч	>1 ч	>4 ч	>8 ч	>16 ч
			≤4 ч	≤8 ч	≤16 ч	≤24 ч
I	0,7	0,8	0,9	1,0	1,25	1,4
II	0,9	1,0	1,12	1,25	1,6	1,8
III	1,25	1,4	1,6	1,8	2,2	2,5

Червячно-цилиндрические мотор-редукторы серии BS

Описание червячного редуктора

Повторно-кратковременный режим

Коэффициент f_2 для типа нагрузки и частоты включений

Частота включений при односменном режиме работы $t_d \leq 8$ ч/день

Тип нагрузки	1 <Z ≤100	100 <Z ≤1000	1000 <Z
I	1,25	1,4	1,6
II	1,6	1,8	2,0
III	1,8	2,0	2,2

Частота включений при многосменном режиме работы $t_d > 8$ ч/день

Тип нагрузки	1 <Z ≤100	100 <Z ≤1000	1000 <Z
I	1,4	1,6	1,8
II	1,8	2,0	2,2
III	2,0	2,2	2,5

Температура окружающей среды

Коэффициент f_3 для повышенной температуры окружающей среды

UT	-10 °C .. +25 °C	>25 °C	>30 °C	>35 °C	>40 °C	>45 °C	>50 °C	>55 °C
	без коэффициента	1,1	1,2	1,3	1,4	1,5	1,6	Запрос

Коэффициент эксплуатации Bauer

Коэффициент эксплуатации Bauer f_B = максимальное значение f_1, f_2, f_3 (при ежедневной эксплуатации >1 ч)

Пример: Тип нагрузки II при Z = 100 включений в час и многосменной работе дает коэффициент эксплуатации $f_B = f_2 = 1,8$

9

Классификация типов нагрузки

Тип нагрузки I:
Равномерно, без ударов. Должны быть выполнены все следующие условия:
- FI ≤ 1,3
- $M_x/M_N \leq 1,0$
- Передаточные средства, амортизирующие удары (например: высокоупругая муфта без люфта,φ N ≥5°)

Тип нагрузки II:
Удары средней силы. Должно выполняться как минимум одно из следующих условий:
- 1,3 < FI ≤ 2
- $1 \leq M_x/M_N \leq 1,4$
- Нейтральные к ударам передаточные средства (например: шестерни, жесткая муфта или упругая муфта с φ N <5 °)

Тип нагрузки III:
Сильные удары. Должно выполняться как минимум одно из следующих условий:
- FI > 2
- $1,4 < M_x/M_N \leq 2,0$
- Передаточные средства, усиливающие удары (например: муфта с люфтом или цепной привод)

Пояснение условных обозначений

Z	Повторно-кратковременный режим: число включений в час
t_d	Ежедневная эксплуатация, в часах (час/день)
Fl	Коэффициент инерции $FI = (J_{ext} + J_{rot})/J_{rot}$
J_{ext}	Момент инерции массы входного устройства, приведенный к валу ротора двигателя (кгм^2)
J_{rot}	Момент инерции массы ротора двигателя (кгм^2)
M_x	Максимальный ударный момент, который может возникнуть при эксплуатации или в случае неисправности в результате превышения статического момента нагрузки
M_N	Требуемый для применения статический момент нагрузки
M_x/M_N	Коэффициент относительного ударного момента
φ_N	Угол кручения эластичной муфты при номинальном моменте
UT	Температура окружающей среды (°C)

Подбор червячных мотор-редукторов

Пояснение сокращений

P	Номинальная мощность
n_2	Номинальная скорость вращения рабочего вала
i	Передаточное число редуктора
M_2	Номинальный крутящий момент на рабочем валу
f_B	Коэффициент эксплуатации Bauer
F_{RN}	Максимально допустимое радиальное усилие со стандартным цельным валом (Код -.1 и -.2)

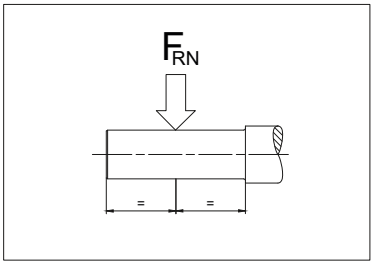

С помощью таблиц выбора можно определить размер мотор-редуктора. Исполнение редуктора и рабочего вала можно однозначно определить по кодовым числам (см. главу 13 « Червячные мотор-редукторы серии BS - Габаритные чертежи»).

Защита двигателя от перегрузки

Расчет номинальной мощности двигателя особенно в сочетании с четырех- и многоступенчатыми редукторами выполнен с запасом. По этой причине, а также при небольшой мощности двигателя, номинальное значение тока не является критерием нагрузки редуктора и не может использоваться для защиты редуктора от перегрузки. В случае опасности возникновения чрезмерной нагрузки или блокировки рекомендуется защитить редуктор с помощью механического приспособления (например: предохранительной муфты, проскальзывающей втулки, срезного штифта и т. п.).

0,03 кВт

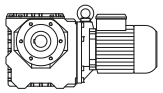

P_N	50 Гц			i	Тип	m	F_{RN}	F_{RV}
	n_2	M_2	f_B					
[кВт]	[об/мин]	[Нм]	[—]	[:1]		[кг]	[N]	[N]
0,03	75	2,8	8,9	18,00	**BS02-../D04LA4**	3,5	1250	-
0,03	62	3,2	7,8	22,00	**BS02-../D04LA4**	3,5	1250	-
0,03	50	3,6	6,9	27,00	**BS02-../D04LA4**	3,5	1250	-
0,03	41	4,15	6,0	33,00	**BS02-../D04LA4**	3,5	1250	-
0,03	31,5	5,6	4,3	43,00	**BS02-../D04LA4**	3,5	1250	-
0,03	25	6,5	3,4	54,00	**BS02-../D04LA4**	3,5	1250	-
0,03	19,5	7,4	2,7	70,00	**BS02-../D04LA4**	3,5	1250	-
0,03	14,5	11,6	3,3	93,92	**BS04-../D04LA4**	3,9	2250	-
0,03	13,5	13,5	2,8	102,9	**BS04-../D04LA4**	3,9	2250	-
0,03	12	13,6	2,8	117,0	**BS04-../D04LA4**	3,9	2250	-
0,03	11	16,4	2,5	123,0	**BS04-../D04LA4**	3,9	2250	-
0,03	9,8	18,1	2,3	138,4	**BS04-../D04LA4**	3,9	2250	-
0,03	9,0	17,5	2,2	150,3	**BS04-../D04LA4**	3,9	2250	-
0,03	8,5	20,5	1,8	160,1	**BS04-../D04LA4**	3,9	2250	-
0,03	7,8	19,8	2,0	174,0	**BS04-../D04LA4**	3,9	2250	-
0,03	6,2	24	1,65	220,0	**BS04-../D04LA4**	3,9	2250	-
0,03	5,4	27,5	1,5	251,6	**BS04-../D04LA4**	3,9	2250	-
0,03	4,5	32	1,35	300,7	**BS04-../D04LA4**	3,9	2250	-
0,03	4,0	35,5	1,25	338,3	**BS04-../D04LA4**	3,9	2250	-
0,03	3,5	40	1,15	391,3	**BS04-../D04LA4**	3,9	2250	-
0,03	3,6	56	1,7	381,5	**BS06G04-../D04LA4**	11	3500	-
0,03	2,9	70	1,35	474,8	**BS06G04-../D04LA4**	11	3500	-
0,03	2,5	79	1,25	552,6	**BS06G04-../D04LA4**	11	3500	-
0,03	2,3	88	1,05	610,7	**BS06G04-../D04LA4**	11	3500	-
0,03	2,0	101	0,93	704,7	**BS06G04-../D04LA4**	11	3500	-
0,03	1,6	94*	1,0	847,0	**BS06G04-../D04LA4**	11	3500	-
0,03	1,5	94*	1,0	939,6	**BS06G04-../D04LA4**	11	3500	-
0,03	1,2	94*	1,0	1170	**BS06G04-../D04LA4**	11	3500	-
0,03	0,9	94*	1,0	1503	**BS06G04-../D04LA4**	11	3500	-
0,03	0,85	94*	1,0	1654	**BS06G04-../D04LA4**	11	3500	-
0,03	0,75	94*	1,0	1914	**BS06G04-../D04LA4**	11	3500	-
0,03	0,65	94*	1,0	2200	**BS06G04-../D04LA4**	11	3500	-
0,03	0,49	94*	1,0	2768	**BS06G04-../D04LA4**	11	3500	-
0,03	0,45	94*	1,0	3007	**BS06G04-../D04LA4**	11	3500	-
0,03	0,41	94*	1,0	3308	**BS06G04-../D04LA4**	11	3500	-
0,03	0,37	94*	1,0	3721	**BS06G04-../D04LA4**	11	3500	-
0,03	0,32	94*	1,0	4304	**BS06G04-../D04LA4**	11	3500	-
0,03	0,28	98*	1,0	4947	**BS06G04-../D04LA4**	11	3500	-
0,03	0,25	98*	1,0	5442	**BS06G04-../D04LA4**	11	3500	-
0,03	0,22	100*	1,0	6234	**BS06G04-../D04LA4**	11	3500	-
0,03	5,4	30,5	3,2	252,0	**BS06-../D04LA4**	8,4	3500	-
0,03	4,3	37,5	2,8	315,3	**BS06-../D04LA4**	8,4	3500	-
0,03	3,8	42	2,6	358,9	**BS06-../D04LA4**	8,4	3500	-
0,03	3,3	47,5	2,3	418,0	**BS06-../D04LA4**	8,4	3500	-
0,03	2,5	67	2,8	544,8	**BS10Z-../D04LA4**	21	6000	-
0,03	2,2	72	2,6	638,7	**BS10Z-../D04LA4**	21	6000	-
0,03	1,8	85	2,1	788,7	**BS10Z-../D04LA4**	21	6000	-
0,03	1,5	101	1,55	905,6	**BS10Z-../D04LA4**	21	6000	-
0,03	1,4	130	1,25	969,9	**BS10G06-../D04LA4**	25	6000	-
0,03	1,2	152	1,05	1166	**BS10G06-../D04LA4**	25	6000	-
0,03	1,1	166	0,96	1342	**BS10G06-../D04LA4**	25	6000	-
0,03	0,9	160*	1,0	1528	**BS10G06-../D04LA4**	25	6000	-
0,03	0,85	160*	1,0	1668	**BS10G06-../D04LA4**	25	6000	-
0,03	0,7	160*	1,0	1963	**BS10G06-../D04LA4**	25	6000	-
0,03	0,6	160*	1,0	2348	**BS10G06-../D04LA4**	25	6000	-
0,03	0,55	160*	1,0	2635	**BS10G06-../D04LA4**	25	6000	-
0,03	0,47	160*	1,0	2875	**BS10G06-../D04LA4**	25	6000	-
0,03	0,41	160*	1,0	3332	**BS10G06-../D04LA4**	25	6000	-
0,03	0,38	160*	1,0	3635	**BS10G06-../D04LA4**	25	6000	-
0,03	0,33	160*	1,0	4163	**BS10G06-../D04LA4**	25	6000	-
0,03	0,29	160*	1,0	4776	**BS10G06-../D04LA4**	25	6000	-
0,03	0,26	160*	1,0	5209	**BS10G06-../D04LA4**	25	6000	-
0,03	0,23	164*	1,0	6019	**BS10G06-../D04LA4**	25	6000	-
0,03	0,21	164*	1,0	6565	**BS10G06-../D04LA4**	25	6000	-
0,03	0,19	164*	1,0	7471	**BS10G06-../D04LA4**	25	6000	-

Крутящий момент обозначенный (*) является максимально допустимым значением при коэффициенте эксплуатации f_B=1,0.

0,03 кВт

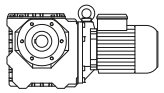

P_N	50 Гц			i	Тип	m	F_{RN}	F_{RV}
	n_2	M_2	f_B					
[кВт]	[об/мин]	[Нм]	[—]	[:1]		[кг]	[N]	[N]
0,03	0,16	164*	1,0	8703	**BS10G06-../D04LA4**	25	6000	-
0,03	1,7	111	2,4	831,7	**BS20G06-../D04LA4**	35	8000	-
0,03	1,4	135	2,0	1000	**BS20G06-../D04LA4**	35	8000	-
0,03	1,1	171	1,6	1311	**BS20G06-../D04LA4**	35	8000	-
0,03	0,9	210	1,3	1543	**BS20G06-../D04LA4**	35	8000	-
0,03	0,85	220	1,25	1683	**BS20G06-../D04LA4**	35	8000	-
0,03	0,7	270*	1,0	2014	**BS20G06-../D04LA4**	35	8000	-
0,03	0,55	270*	1,0	2465	**BS20G06-../D04LA4**	35	8000	-
0,03	0,48	270*	1,0	2857	**BS20G06-../D04LA4**	35	8000	-
0,03	0,44	270*	1,0	3117	**BS20G06-../D04LA4**	35	8000	-
0,03	0,38	270*	1,0	3570	**BS20G06-../D04LA4**	35	8000	-
0,03	0,33	270*	1,0	4096	**BS20G06-../D04LA4**	35	8000	-
0,03	0,28	270*	1,0	4910	**BS20G06-../D04LA4**	35	8000	-
0,03	0,23	270*	1,0	5880	**BS20G06-../D04LA4**	35	8000	-
0,03	0,19	275*	1,0	7363	**BS20G06-../D04LA4**	35	8000	-
0,03	0,17	275*	1,0	8031	**BS20G06-../D04LA4**	35	8000	-
0,03	0,15	280*	1,0	9220	**BS20G06-../D04LA4**	35	8000	-
0,03	1,2	164	3,0	1176	**BS30G06-../D04LA4**	53	10000	-
0,03	0,95	205	2,4	1461	**BS30G06-../D04LA4**	53	10000	-
0,03	0,9	215	2,3	1576	**BS30G06-../D04LA4**	53	10000	-
0,03	0,75	260	1,9	1886	**BS30G06-../D04LA4**	53	10000	-
0,03	0,6	325	1,5	2308	**BS30G06-../D04LA4**	53	10000	-
0,03	0,55	355	1,4	2518	**BS30G06-../D04LA4**	53	10000	-
0,03	0,47	420	1,15	2919	**BS30G06-../D04LA4**	53	10000	-
0,03	0,41	480	1,0	3344	**BS30G06-../D04LA4**	53	10000	-
0,03	0,38	490*	1,0	3647	**BS30G06-../D04LA4**	53	10000	-
0,03	0,33	490*	1,0	4184	**BS30G06-../D04LA4**	53	10000	-
0,03	0,28	510*	1,0	4905	**BS30G06-../D04LA4**	53	10000	-
0,03	0,24	520*	1,0	5783	**BS30G06-../D04LA4**	53	10000	-
0,03	0,22	520*	1,0	6308	**BS30G06-../D04LA4**	53	10000	-
0,03	0,19	520*	1,0	7179	**BS30G06-../D04LA4**	53	10000	-
0,03	0,17	520*	1,0	8362	**BS30G06-../D04LA4**	53	10000	-

0,04 кВт

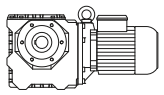

P_N	50 Гц			i	Тип	m	F_{RN}	F_{RV}
	n_2	M_2	f_B					
[кВт]	[об/мин]	[Нм]	[—]	[:1]		[кг]	[N]	[N]
0,04	127	2,45	10	10,67	**BS02-../D04LA4**	3,5	1250	-
0,04	100	2,95	8,5	13,50	**BS02-../D04LA4**	3,5	1250	-
0,04	75	3,75	6,7	18,00	**BS02-../D04LA4**	3,5	1250	-
0,04	62	4,3	5,8	22,00	**BS02-../D04LA4**	3,5	1250	-
0,04	50	4,8	5,2	27,00	**BS02-../D04LA4**	3,5	1250	-
0,04	41	5,5	4,5	33,00	**BS02-../D04LA4**	3,5	1250	-
0,04	31,5	7,5	3,2	43,00	**BS02-../D04LA4**	3,5	1250	-
0,04	25	8,7	2,5	54,00	**BS02-../D04LA4**	3,5	1250	-
0,04	19,5	9,9	2,0	70,00	**BS02-../D04LA4**	3,5	1250	-
0,04	21,5	11,1	3,2	64,06	**BS04-../D04LA4**	3,9	2250	-
0,04	19	13,2	2,9	71,18	**BS04-../D04LA4**	3,9	2250	-
0,04	18	12,9	2,9	77,00	**BS04-../D04LA4**	3,9	2250	-
0,04	14,5	15,5	2,5	93,92	**BS04-../D04LA4**	3,9	2250	-
0,04	13,5	18,1	2,1	102,9	**BS04-../D04LA4**	3,9	2250	-
0,04	12	18,1	2,1	117,0	**BS04-../D04LA4**	3,9	2250	-
0,04	11	21,5	1,9	123,0	**BS04-../D04LA4**	3,9	2250	-
0,04	9,8	24	1,75	138,4	**BS04-../D04LA4**	3,9	2250	-
0,04	9,0	23	1,7	150,3	**BS04-../D04LA4**	3,9	2250	-
0,04	8,5	27	1,35	160,1	**BS04-../D04LA4**	3,9	2250	-
0,04	7,8	26	1,55	174,0	**BS04-../D04LA4**	3,9	2250	-
0,04	6,2	32,5	1,25	220,0	**BS04-../D04LA4**	3,9	2250	-
0,04	5,4	36,5	1,1	251,6	**BS04-../D04LA4**	3,9	2250	-
0,04	4,5	43	1,0	300,7	**BS04-../D04LA4**	3,9	2250	-
0,04	4,0	47,5	0,93	338,3	**BS04-../D04LA4**	3,9	2250	-
0,04	3,5	53	0,85	391,3	**BS04-../D04LA4**	3,9	2250	-

Крутящий момент обозначенный (*) является максимально допустимым значением при коэффициенте эксплуатации f_B=1,0.

0,04 кВт

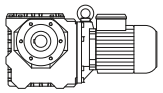

P_N	50 Гц			i	Тип	m	F_{RN}	F_{RV}
	n_2	M_2	f_B					
[кВт]	[об/мин]	[Нм]	[—]	[:1]		[кг]	[N]	[N]
0,04	3,6	75	1,25	381,5	**BS06G04-../D04LA4**	11	3500	-
0,04	2,9	93	1,0	474,8	**BS06G04-../D04LA4**	11	3500	-
0,04	2,5	105	0,95	552,6	**BS06G04-../D04LA4**	11	3500	-
0,04	2,3	117	0,8	610,7	**BS06G04-../D04LA4**	11	3500	-
0,04	7,9	30,5	2,9	171,0	**BS06-../D04LA4**	8,4	3500	-
0,04	6,2	36	2,7	220,0	**BS06-../D04LA4**	8,4	3500	-
0,04	5,4	41	2,4	252,0	**BS06-../D04LA4**	8,4	3500	-
0,04	4,3	50	2,1	315,3	**BS06-../D04LA4**	8,4	3500	-
0,04	3,8	56	1,95	358,9	**BS06-../D04LA4**	8,4	3500	-
0,04	3,3	63	1,75	418,0	**BS06-../D04LA4**	8,4	3500	-
0,04	3,8	62	3,1	360,3	**BS10Z-../D04LA4**	21	6000	-
0,04	3,2	72	2,6	432,4	**BS10Z-../D04LA4**	21	6000	-
0,04	2,5	90	2,1	544,8	**BS10Z-../D04LA4**	21	6000	-
0,04	2,2	97	1,95	638,7	**BS10Z-../D04LA4**	21	6000	-
0,04	1,8	114	1,6	788,7	**BS10Z-../D04LA4**	21	6000	-
0,04	1,5	134	1,2	905,6	**BS10Z-../D04LA4**	21	6000	-
0,04	1,4	174	0,92	969,9	**BS10G06-../D04LA4**	25	6000	-
0,04	1,2	200	0,8	1166	**BS10G06-../D04LA4**	25	6000	-
0,04	1,8	114	2,7	763,4	**BS20Z-../D04LA4**	32	8000	-
0,04	1,7	148	1,8	831,7	**BS20G06-../D04LA4**	35	8000	-
0,04	1,4	180	1,5	1000	**BS20G06-../D04LA4**	35	8000	-
0,04	1,1	225	1,2	1311	**BS20G06-../D04LA4**	35	8000	-
0,04	1,4	188	2,6	1022	**BS30G06-../D04LA4**	53	10000	-
0,04	1,2	215	2,3	1176	**BS30G06-../D04LA4**	53	10000	-
0,04	0,95	275	1,8	1461	**BS30G06-../D04LA4**	53	10000	-
0,04	0,9	290	1,7	1576	**BS30G06-../D04LA4**	53	10000	-
0,04	0,75	350	1,4	1886	**BS30G06-../D04LA4**	53	10000	-
0,04	0,6	435	1,15	2308	**BS30G06-../D04LA4**	53	10000	-
0,04	0,55	475	1,05	2518	**BS30G06-../D04LA4**	53	10000	-

0,06 кВт

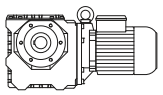

P_N	50 Гц			i	Тип	m	F_{RN}	F_{RV}
	n_2	M_2	f_B					
[кВт]	[об/мин]	[Нм]	[—]	[:1]		[кг]	[N]	[N]
0,06	295	1,7	8,8	4,60	**BS02-../D04LA4**	3,5	1000	-
0,06	250	2,0	10	5,40	**BS02-../D04LA4**	3,5	1000	-
0,06	200	2,45	10	6,75	**BS02-../D04LA4**	3,5	1000	-
0,06	164	2,9	8,6	8,25	**BS02-../D04LA4**	3,5	1100	-
0,06	127	3,65	6,8	10,67	**BS02-../D04LA4**	3,5	1250	-
0,06	100	4,45	5,6	13,50	**BS02-../D04LA4**	3,5	1250	-
0,06	75	5,6	4,5	18,00	**BS02-../D04LA4**	3,5	1250	-
0,06	62	6,4	3,9	22,00	**BS02-../D04LA4**	3,5	1250	-
0,06	50	7,2	3,5	27,00	**BS02-../D04LA4**	3,5	1250	-
0,06	41	8,3	3,0	33,00	**BS02-../D04LA4**	3,5	1250	-
0,06	31,5	11,2	2,1	43,00	**BS02-../D04LA4**	3,5	1250	-
0,06	25	13	1,7	54,00	**BS02-../D04LA4**	3,5	1250	-
0,06	19,5	14,9	1,35	70,00	**BS02-../D04LA4**	3,5	1250	-
0,06	18	16,2	2,5	75,00	**BS03-../D05LA4**	5,4	1950	-
0,06	35,5	11,1	3,3	38,42	**BS04-../D04LA4**	3,9	2250	-
0,06	28,5	13,6	2,8	47,86	**BS04-../D04LA4**	3,9	2250	-
0,06	21,5	16,7	2,2	64,06	**BS04-../D04LA4**	3,9	2250	-
0,06	19	19,9	1,9	71,18	**BS04-../D04LA4**	3,9	2250	-
0,06	18	19,4	1,95	77,00	**BS04-../D04LA4**	3,9	2250	-
0,06	14,5	23	1,65	93,92	**BS04-../D04LA4**	3,9	2250	-
0,06	13,5	27	1,4	102,9	**BS04-../D04LA4**	3,9	2250	-
0,06	12	27	1,4	117,0	**BS04-../D04LA4**	3,9	2250	-
0,06	11	32,5	1,25	123,0	**BS04-../D04LA4**	3,9	2250	-
0,06	9,8	36	1,15	138,4	**BS04-../D04LA4**	3,9	2250	-
0,06	9,0	35	1,1	150,3	**BS04-../D04LA4**	3,9	2250	-

Крутящий момент обозначенный (*) является максимально допустимым значением при коэффициенте эксплуатации f_B=1,0.

0,06 кВт

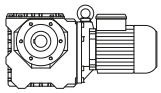

P_N	50 Гц			i	Тип	m	F_{RN}	F_{RV}
	n_2	M_2	f_B					
[кВт]	[об/мин]	[Нм]	[—]	[:1]		[кг]	[N]	[N]
0,06	8,5	41	0,9	160,1	**BS04-../D04LA4**	3,9	2250	-
0,06	7,8	39,5	1,0	174,0	**BS04-../D04LA4**	3,9	2250	-
0,06	6,2	48,5	0,82	220,0	**BS04-../D04LA4**	3,9	2250	-
0,06	3,6	113	0,83	381,5	**BS06G04-../D04LA4**	11	3500	-
0,06	11,5	32	2,9	118,8	**BS06-../D04LA4**	8,4	3500	-
0,06	10,5	36,5	2,8	129,0	**BS06-../D04LA4**	8,4	3500	-
0,06	9,2	40	2,7	146,8	**BS06-../D04LA4**	8,4	3500	-
0,06	7,8	44	2,2	174,0	**BS06-../D04LA4**	8,4	3500	-
0,06	6,2	54	1,8	220,0	**BS06-../D04LA4**	8,4	3500	-
0,06	5,4	61	1,6	252,0	**BS06-../D04LA4**	8,4	3500	-
0,06	4,3	75	1,4	315,3	**BS06-../D04LA4**	8,4	3500	-
0,06	3,8	84	1,3	358,9	**BS06-../D04LA4**	8,4	3500	-
0,06	3,3	95	1,15	418,0	**BS06-../D04LA4**	8,4	3500	-
0,06	11,5	36,5	3,3	119,6	**BS10-../D06LA4**	23	6000	-
0,06	6,3	58	3,1	216,6	**BS10-../D06LA4**	23	6000	-
0,06	5,4	67	2,7	254,0	**BS10Z-../D06LA4**	24	6000	-
0,06	4,5	78	2,4	302,5	**BS10Z-../D06LA4**	24	6000	-
0,06	3,8	93	2,0	360,3	**BS10Z-../D06LA4**	24	6000	-
0,06	3,2	109	1,75	432,4	**BS10Z-../D06LA4**	24	6000	-
0,06	2,5	135	1,4	544,8	**BS10Z-../D06LA4**	24	6000	-
0,06	2,2	145	1,3	638,7	**BS10Z-../D06LA4**	24	6000	-
0,06	1,8	171	1,05	788,7	**BS10Z-../D06LA4**	24	6000	-
0,06	3,2	109	3,0	430,8	**BS20Z-../D06LA4**	35	8000	-
0,06	2,6	121	3,0	539,7	**BS20Z-../D06LA4**	35	8000	-
0,06	2,2	140	2,4	619,2	**BS20Z-../D06LA4**	35	8000	-
0,06	1,8	171	1,8	763,4	**BS20Z-../D06LA4**	35	8000	-
0,06	1,7	220	1,25	831,7	**BS20G06-../D06LA4**	38	8000	-
0,06	1,4	270	1,0	1000	**BS20G06-../D06LA4**	38	8000	-
0,06	1,7	195	2,4	804,1	**BS30Z-../D06LA4**	54	10000	-
0,06	1,5	215	2,1	932,0	**BS30Z-../D06LA4**	54	10000	-
0,06	1,4	280	1,75	1022	**BS30G06-../D06LA4**	56	10000	-
0,06	1,2	325	1,5	1176	**BS30G06-../D06LA4**	56	10000	-
0,06	0,95	415	1,2	1461	**BS30G06-../D06LA4**	56	10000	-
0,06	0,9	435	1,15	1576	**BS30G06-../D06LA4**	56	10000	-
0,06	1,5	225	3,3	908,2	**BS40Z-../D06LA4**	68	15000	-
0,06	1,4	285	3,1	965,5	**BS40G10-../D06LA4**	73	15000	-
0,06	1,2	330	2,7	1180	**BS40G10-../D06LA4**	73	15000	-
0,06	0,95	420	2,1	1499	**BS40G10-../D06LA4**	73	15000	-
0,06	0,8	500	1,75	1785	**BS40G10-../D06LA4**	73	15000	-
0,06	0,65	610	1,45	2126	**BS40G10-../D06LA4**	73	15000	-
0,06	0,6	660	1,35	2304	**BS40G10-../D06LA4**	73	15000	-
0,06	0,55	720	1,2	2552	**BS40G10-../D06LA4**	73	15000	-
0,06	0,47	850	1,05	2902	**BS40G10-../D06LA4**	73	15000	-

0,09 кВт

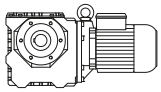

P_N	50 Гц			i	Тип	m	F_{RN}	F_{RV}
	n_2	M_2	f_B					
[кВт]	[об/мин]	[Нм]	[—]	[:1]		[кг]	[N]	[N]
0,09	295	2,55	5,9	4,60	**BS02-../D04LA4**	3,5	1000	-
0,09	250	3,0	6,7	5,40	**BS02-../D04LA4**	3,5	1000	-
0,09	200	3,65	6,8	6,75	**BS02-../D04LA4**	3,5	1000	-
0,09	164	4,4	5,7	8,25	**BS02-../D04LA4**	3,5	1100	-
0,09	127	5,5	4,5	10,67	**BS02-../D04LA4**	3,5	1250	-
0,09	100	6,7	3,7	13,50	**BS02-../D04LA4**	3,5	1250	-
0,09	75	8,4	3,0	18,00	**BS02-../D04LA4**	3,5	1250	-
0,09	62	9,7	2,6	22,00	**BS02-../D04LA4**	3,5	1250	-
0,09	50	10,8	2,3	27,00	**BS02-../D04LA4**	3,5	1250	-
0,09	41	12,5	2,0	33,00	**BS02-../D04LA4**	3,5	1250	-
0,09	31,5	16,9	1,4	43,00	**BS02-../D04LA4**	3,5	1250	-

Крутящий момент обозначенный (*) является максимально допустимым значением при коэффициенте эксплуатации f_B=1,0.

0,09 кВт

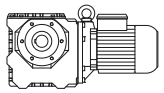

P_N	50 Гц			i	Тип	m	F_{RN}	F_{RV}
	n_2	M_2	f_B					
[кВт]	[об/мин]	[Нм]	[—]	[:1]		[кг]	[N]	[N]
0,09	25	19,5	1,15	54,00	**BS02-../D04LA4**	3,5	1250	-
0,09	19,5	22	0,91	70,00	**BS02-../D04LA4**	3,5	1250	-
0,09	27	18,4	3,0	50,00	**BS03-../D05LA4**	5,4	1950	-
0,09	22	20,5	2,3	62,00	**BS03-../D05LA4**	5,4	1950	-
0,09	18	24	1,65	75,00	**BS03-../D05LA4**	5,4	1950	-
0,09	56	11,6	2,9	24,25	**BS04-../D04LA4**	3,9	2250	-
0,09	52	11,7	3,2	26,21	**BS04-../D04LA4**	3,9	2250	-
0,09	43	13,9	2,7	31,50	**BS04-../D04LA4**	3,9	2250	-
0,09	35,5	16,7	2,2	38,42	**BS04-../D04LA4**	3,9	2250	-
0,09	28,5	20,5	1,85	47,86	**BS04-../D04LA4**	3,9	2250	-
0,09	21,5	25	1,45	64,06	**BS04-../D04LA4**	3,9	2250	-
0,09	19	29,5	1,3	71,18	**BS04-../D04LA4**	3,9	2250	-
0,09	18	29	1,3	77,00	**BS04-../D04LA4**	3,9	2250	-
0,09	14,5	34,5	1,1	93,92	**BS04-../D04LA4**	3,9	2250	-
0,09	13,5	40,5	0,94	102,9	**BS04-../D04LA4**	3,9	2250	-
0,09	12	40,5	0,94	117,0	**BS04-../D04LA4**	3,9	2250	-
0,09	11	49	0,84	123,0	**BS04-../D04LA4**	3,9	2250	-
0,09	21,5	27	3,0	64,06	**BS06-../D04LA4**	8,4	3500	-
0,09	19	32	2,9	71,18	**BS06-../D04LA4**	8,4	3500	-
0,09	18	31,5	2,7	77,00	**BS06-../D04LA4**	8,4	3500	-
0,09	15	40	2,5	90,00	**BS06-../D04LA4**	8,4	3500	-
0,09	13,5	43,5	2,3	103,1	**BS06-../D04LA4**	8,4	3500	-
0,09	11,5	48,5	1,95	118,8	**BS06-../D04LA4**	8,4	3500	-
0,09	10,5	54	1,95	129,0	**BS06-../D04LA4**	8,4	3500	-
0,09	9,2	60	1,75	146,8	**BS06-../D04LA4**	8,4	3500	-
0,09	7,8	66	1,5	174,0	**BS06-../D04LA4**	8,4	3500	-
0,09	6,2	81	1,2	220,0	**BS06-../D04LA4**	8,4	3500	-
0,09	5,4	92	1,1	252,0	**BS06-../D04LA4**	8,4	3500	-
0,09	4,3	113	0,94	315,3	**BS06-../D04LA4**	8,4	3500	-
0,09	3,8	126	0,87	358,9	**BS06-../D04LA4**	8,4	3500	-
0,09	11,5	55	2,2	119,6	**BS10-../D06LA4**	23	6000	-
0,09	10,5	52	3,2	130,3	**BS10-../D06LA4**	23	6000	-
0,09	8,9	61	2,7	152,7	**BS10-../D06LA4**	23	6000	-
0,09	7,2	76	2,2	188,6	**BS10-../D06LA4**	23	6000	-
0,09	6,3	87	2,1	216,6	**BS10-../D06LA4**	23	6000	-
0,09	5,4	101	1,8	254,0	**BS10Z-../D06LA4**	24	6000	-
0,09	4,5	118	1,6	302,5	**BS10Z-../D06LA4**	24	6000	-
0,09	3,8	140	1,35	360,3	**BS10Z-../D06LA4**	24	6000	-
0,09	3,2	163	1,15	432,4	**BS10Z-../D06LA4**	24	6000	-
0,09	2,5	200	0,95	544,8	**BS10Z-../D06LA4**	24	6000	-
0,09	2,2	215	0,88	638,7	**BS10Z-../D06LA4**	24	6000	-
0,09	6,0	91	3,2	225,6	**BS20-../D06LA4**	34	8000	-
0,09	5,3	103	2,9	257,8	**BS20Z-../D06LA4**	35	8000	-
0,09	4,5	120	2,5	300,1	**BS20Z-../D06LA4**	35	8000	-
0,09	3,8	140	2,3	359,9	**BS20Z-../D06LA4**	35	8000	-
0,09	3,2	163	2,0	430,8	**BS20Z-../D06LA4**	35	8000	-
0,09	2,6	181	2,0	539,7	**BS20Z-../D06LA4**	35	8000	-
0,09	2,2	210	1,55	619,2	**BS20Z-../D06LA4**	35	8000	-
0,09	1,8	255	1,2	763,4	**BS20Z-../D06LA4**	35	8000	-
0,09	1,7	330	0,82	831,7	**BS20G06-../D06LA4**	38	8000	-
0,09	3,8	167	2,4	359,6	**BS30Z-../D06LA4**	54	10000	-
0,09	3,0	183	3,3	457,3	**BS30Z-../D06LA4**	54	10000	-
0,09	2,6	210	2,9	539,3	**BS30Z-../D06LA4**	54	10000	-
0,09	2,1	245	2,4	651,0	**BS30Z-../D06LA4**	54	10000	-
0,09	1,7	290	1,65	804,1	**BS30Z-../D06LA4**	54	10000	-
0,09	1,5	325	1,4	932,0	**BS30Z-../D06LA4**	54	10000	-
0,09	1,4	420	1,15	1022	**BS30G06-../D06LA4**	56	10000	-
0,09	1,2	490	1,0	1176	**BS30G06-../D06LA4**	56	10000	-
0,09	1,9	270	2,8	736,5	**BS40Z-../D06LA4**	68	15000	-
0,09	1,5	335	2,2	908,2	**BS40Z-../D06LA4**	68	15000	-
0,09	1,4	425	2,1	965,5	**BS40G10-../D06LA4**	73	15000	-
0,09	1,2	500	1,75	1180	**BS40G10-../D06LA4**	73	15000	-
0,09	0,95	630	1,4	1499	**BS40G10-../D06LA4**	73	15000	-

Крутящий момент обозначенный (*) является максимально допустимым значением при коэффициенте эксплуатации f_B=1,0.

0,09 кВт

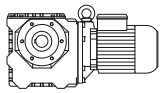

P_N	50 Гц			i	Тип	m	F_{RN}	F_{RV}
	n_2	M_2	f_B					
[кВт]	[об/мин]	[Нм]	[—]	[:1]		[кг]	[N]	[N]
0,09	0,8	750	1,15	1785	**BS40G10-../D06LA4**	73	15000	-

0,11 кВт

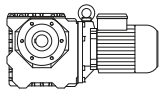

P_N	50 Гц			i	Тип	m	F_{RN}	F_{RV}
	n_2	M_2	f_B					
[кВт]	[об/мин]	[Нм]	[—]	[:1]		[кг]	[N]	[N]
0,11	295	3,1	4,8	4,60	**BS02-../D04LA4**	3,5	1000	-
0,11	250	3,65	5,5	5,40	**BS02-../D04LA4**	3,5	1000	-
0,11	200	4,5	5,6	6,75	**BS02-../D04LA4**	3,5	1000	-
0,11	164	5,3	4,7	8,25	**BS02-../D04LA4**	3,5	1100	-
0,11	127	6,7	3,7	10,67	**BS02-../D04LA4**	3,5	1250	-
0,11	100	8,1	3,1	13,50	**BS02-../D04LA4**	3,5	1250	-
0,11	75	10,3	2,4	18,00	**BS02-../D04LA4**	3,5	1250	-
0,11	62	11,8	2,1	22,00	**BS02-../D04LA4**	3,5	1250	-
0,11	50	13,2	1,9	27,00	**BS02-../D04LA4**	3,5	1250	-
0,11	41	15,3	1,65	33,00	**BS02-../D04LA4**	3,5	1250	-
0,11	31,5	20,5	1,15	43,00	**BS02-../D04LA4**	3,5	1250	-
0,11	25	23,5	0,94	54,00	**BS02-../D04LA4**	3,5	1250	-
0,11	65	12,2	3,0	20,96	**BS04-../D04LA4**	3,9	2100	-
0,11	56	14,2	2,4	24,25	**BS04-../D04LA4**	3,9	2250	-
0,11	52	14,3	2,7	26,21	**BS04-../D04LA4**	3,9	2250	-
0,11	43	17,1	2,2	31,50	**BS04-../D04LA4**	3,9	2250	-
0,11	35,5	20	1,85	38,42	**BS04-../D04LA4**	3,9	2250	-
0,11	28,5	25	1,5	47,86	**BS04-../D04LA4**	3,9	2250	-
0,11	21,5	30,5	1,2	64,06	**BS04-../D04LA4**	3,9	2250	-
0,11	19	36	1,05	71,18	**BS04-../D04LA4**	3,9	2250	-
0,11	18	35,5	1,05	77,00	**BS04-../D04LA4**	3,9	2250	-
0,11	14,5	42,5	0,89	93,92	**BS04-../D04LA4**	3,9	2250	-
0,11	3,6	94*	1,0	381,5	**BS06G04-../D04LA4**	11	3500	-
0,11	2,9	94*	1,0	474,8	**BS06G04-../D04LA4**	11	3500	-
0,11	2,5	100*	1,0	552,6	**BS06G04-../D04LA4**	11	3500	-
0,11	2,3	94*	1,0	610,7	**BS06G04-../D04LA4**	11	3500	-
0,11	2,0	94*	1,0	704,7	**BS06G04-../D04LA4**	11	3500	-
0,11	1,6	94*	1,0	847,0	**BS06G04-../D04LA4**	11	3500	-
0,11	1,5	94*	1,0	939,6	**BS06G04-../D04LA4**	11	3500	-
0,11	1,2	94*	1,0	1170	**BS06G04-../D04LA4**	11	3500	-
0,11	0,9	94*	1,0	1503	**BS06G04-../D04LA4**	11	3500	-
0,11	0,85	94*	1,0	1654	**BS06G04-../D04LA4**	11	3500	-
0,11	0,75	94*	1,0	1914	**BS06G04-../D04LA4**	11	3500	-
0,11	0,65	94*	1,0	2200	**BS06G04-../D04LA4**	11	3500	-
0,11	0,49	94*	1,0	2768	**BS06G04-../D04LA4**	11	3500	-
0,11	0,45	94*	1,0	3007	**BS06G04-../D04LA4**	11	3500	-
0,11	0,41	94*	1,0	3308	**BS06G04-../D04LA4**	11	3500	-
0,11	0,37	94*	1,0	3721	**BS06G04-../D04LA4**	11	3500	-
0,11	0,32	94*	1,0	4304	**BS06G04-../D04LA4**	11	3500	-
0,11	0,28	98*	1,0	4947	**BS06G04-../D04LA4**	11	3500	-
0,11	0,25	98*	1,0	5442	**BS06G04-../D04LA4**	11	3500	-
0,11	0,22	100*	1,0	6234	**BS06G04-../D04LA4**	11	3500	-
0,11	28	27	3,3	48,60	**BS06-../D04LA4**	8,4	3500	-
0,11	23,5	31,5	2,9	58,15	**BS06-../D04LA4**	8,4	3500	-
0,11	21,5	33	2,4	64,06	**BS06-../D04LA4**	8,4	3500	-
0,11	19	39	2,4	71,18	**BS06-../D04LA4**	8,4	3500	-
0,11	18	39	2,2	77,00	**BS06-../D04LA4**	8,4	3500	-
0,11	15	49	2,0	90,00	**BS06-../D04LA4**	8,4	3500	-
0,11	13,5	53	1,9	103,1	**BS06-../D04LA4**	8,4	3500	-
0,11	11,5	59	1,6	118,8	**BS06-../D04LA4**	8,4	3500	-
0,11	10,5	67	1,55	129,0	**BS06-../D04LA4**	8,4	3500	-
0,11	9,2	74	1,45	146,8	**BS06-../D04LA4**	8,4	3500	-
0,11	7,8	80	1,25	174,0	**BS06-../D04LA4**	8,4	3500	-
0,11	6,2	99	0,99	220,0	**BS06-../D04LA4**	8,4	3500	-
0,11	5,4	112	0,88	252,0	**BS06-../D04LA4**	8,4	3500	-

Крутящий момент обозначенный (*) является максимально допустимым значением при коэффициенте эксплуатации f_B=1,0.

0,11 кВт

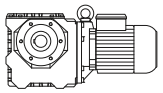

P_N	50 Гц			i	Тип	m	F_{RN}	F_{RV}
	n_2	M_2	f_B					
[кВт]	[об/мин]	[Нм]	[—]	[:1]		[кг]	[N]	[N]
0,11	6,8	98	1,5	200,0	**BS10Z-../D04LA4**	21	6000	-
0,11	5,4	124	1,45	254,0	**BS10Z-../D04LA4**	21	6000	-
0,11	4,5	144	1,3	302,5	**BS10Z-../D04LA4**	21	6000	-
0,11	3,8	171	1,1	360,3	**BS10Z-../D04LA4**	21	6000	-
0,11	3,2	200	0,95	432,4	**BS10Z-../D04LA4**	21	6000	-
0,11	1,4	160*	1,0	969,9	**BS10G06-../D04LA4**	25	6000	-
0,11	1,2	160*	1,0	1166	**BS10G06-../D04LA4**	25	6000	-
0,11	1,1	160*	1,0	1342	**BS10G06-../D04LA4**	25	6000	-
0,11	0,9	160*	1,0	1528	**BS10G06-../D04LA4**	25	6000	-
0,11	0,85	160*	1,0	1668	**BS10G06-../D04LA4**	25	6000	-
0,11	0,7	160*	1,0	1963	**BS10G06-../D04LA4**	25	6000	-
0,11	0,6	160*	1,0	2348	**BS10G06-../D04LA4**	25	6000	-
0,11	0,55	160*	1,0	2635	**BS10G06-../D04LA4**	25	6000	-
0,11	0,47	160*	1,0	2875	**BS10G06-../D04LA4**	25	6000	-
0,11	0,41	160*	1,0	3332	**BS10G06-../D04LA4**	25	6000	-
0,11	0,38	160*	1,0	3635	**BS10G06-../D04LA4**	25	6000	-
0,11	0,33	160*	1,0	4163	**BS10G06-../D04LA4**	25	6000	-
0,11	0,29	160*	1,0	4776	**BS10G06-../D04LA4**	25	6000	-
0,11	0,26	160*	1,0	5209	**BS10G06-../D04LA4**	25	6000	-
0,11	0,23	164*	1,0	6019	**BS10G06-../D04LA4**	25	6000	-
0,11	0,21	164*	1,0	6565	**BS10G06-../D04LA4**	25	6000	-
0,11	0,19	164*	1,0	7471	**BS10G06-../D04LA4**	25	6000	-
0,11	0,16	164*	1,0	8703	**BS10G06-../D04LA4**	25	6000	-
0,11	6,8	98	2,9	201,4	**BS20Z-../D04LA4**	32	8000	-
0,11	5,3	126	2,3	257,8	**BS20Z-../D04LA4**	32	8000	-
0,11	4,5	147	2,0	300,1	**BS20Z-../D04LA4**	32	8000	-
0,11	3,8	171	1,85	359,9	**BS20Z-../D04LA4**	32	8000	-
0,11	3,2	200	1,65	430,8	**BS20Z-../D04LA4**	32	8000	-
0,11	2,6	220	1,65	539,7	**BS20Z-../D04LA4**	32	8000	-
0,11	2,2	255	1,3	619,2	**BS20Z-../D04LA4**	32	8000	-
0,11	1,8	315	0,98	763,4	**BS20Z-../D04LA4**	32	8000	-
0,11	1,7	270*	1,0	831,7	**BS20G06-../D04LA4**	35	8000	-
0,11	1,4	270*	1,0	1000	**BS20G06-../D04LA4**	35	8000	-
0,11	1,1	270*	1,0	1311	**BS20G06-../D04LA4**	35	8000	-
0,11	0,9	270*	1,0	1543	**BS20G06-../D04LA4**	35	8000	-
0,11	0,85	270*	1,0	1683	**BS20G06-../D04LA4**	35	8000	-
0,11	0,7	270*	1,0	2014	**BS20G06-../D04LA4**	35	8000	-
0,11	0,55	270*	1,0	2465	**BS20G06-../D04LA4**	35	8000	-
0,11	0,48	270*	1,0	2857	**BS20G06-../D04LA4**	35	8000	-
0,11	0,44	270*	1,0	3117	**BS20G06-../D04LA4**	35	8000	-
0,11	0,38	270*	1,0	3570	**BS20G06-../D04LA4**	35	8000	-
0,11	0,33	270*	1,0	4096	**BS20G06-../D04LA4**	35	8000	-
0,11	0,28	270*	1,0	4910	**BS20G06-../D04LA4**	35	8000	-
0,11	0,23	270*	1,0	5880	**BS20G06-../D04LA4**	35	8000	-
0,11	0,19	275*	1,0	7363	**BS20G06-../D04LA4**	35	8000	-
0,11	0,17	275*	1,0	8031	**BS20G06-../D04LA4**	35	8000	-
0,11	0,15	280*	1,0	9220	**BS20G06-../D04LA4**	35	8000	-
0,11	1,4	510	0,96	1022	**BS30G06-../D04LA4**	53	10000	-
0,11	1,2	600	0,82	1176	**BS30G06-../D04LA4**	53	10000	-
0,11	0,95	490*	1,0	1461	**BS30G06-../D04LA4**	53	10000	-
0,11	0,9	490*	1,0	1576	**BS30G06-../D04LA4**	53	10000	-
0,11	0,75	490*	1,0	1886	**BS30G06-../D04LA4**	53	10000	-
0,11	0,6	490*	1,0	2308	**BS30G06-../D04LA4**	53	10000	-
0,11	0,55	490*	1,0	2518	**BS30G06-../D04LA4**	53	10000	-
0,11	0,47	490*	1,0	2919	**BS30G06-../D04LA4**	53	10000	-
0,11	0,41	490*	1,0	3344	**BS30G06-../D04LA4**	53	10000	-
0,11	0,38	490*	1,0	3647	**BS30G06-../D04LA4**	53	10000	-
0,11	0,33	490*	1,0	4184	**BS30G06-../D04LA4**	53	10000	-
0,11	0,28	510*	1,0	4905	**BS30G06-../D04LA4**	53	10000	-
0,11	0,24	520*	1,0	5783	**BS30G06-../D04LA4**	53	10000	-
0,11	0,22	520*	1,0	6308	**BS30G06-../D04LA4**	53	10000	-
0,11	0,19	520*	1,0	7179	**BS30G06-../D04LA4**	53	10000	-
0,11	0,17	520*	1,0	8362	**BS30G06-../D04LA4**	53	10000	-

Крутящий момент обозначенный (*) является максимально допустимым значением при коэффициенте эксплуатации f_B=1,0.

0,12 кВт

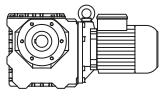

P_N	50 Гц			i	Тип	m	F_{RN}	F_{RV}
	n_2	M_2	f_B					
[кВт]	[об/мин]	[Нм]	[—]	[:1]		[кг]	[N]	[N]
0,12	295	3,4	4,4	4,60	**BS02-../DSE04LA4**	3,5	1000	-
0,12	250	4,0	5,0	5,40	**BS02-../DSE04LA4**	3,5	1000	-
0,12	200	4,9	5,1	6,75	**BS02-../DSE04LA4**	3,5	1000	-
0,12	164	5,8	4,3	8,25	**BS02-../DSE04LA4**	3,5	1100	-
0,12	127	7,3	3,4	10,67	**BS02-../DSE04LA4**	3,5	1250	-
0,12	100	8,9	2,8	13,50	**BS02-../DSE04LA4**	3,5	1250	-
0,12	75	11,3	2,2	18,00	**BS02-../DSE04LA4**	3,5	1250	-
0,12	62	12,9	1,95	22,00	**BS02-../DSE04LA4**	3,5	1250	-
0,12	50	14,4	1,75	27,00	**BS02-../DSE04LA4**	3,5	1250	-
0,12	41	16,7	1,5	33,00	**BS02-../DSE04LA4**	3,5	1250	-
0,12	31,5	22,5	1,05	43,00	**BS02-../DSE04LA4**	3,5	1250	-
0,12	25	26	0,85	54,00	**BS02-../DSE04LA4**	3,5	1250	-
0,12	83	10,6	3,3	16,31	**BS04-../DSE04LA4**	3,9	1970	-
0,12	75	10,8	3,1	18,00	**BS04-../DSE04LA4**	3,9	1950	-
0,12	65	13,3	2,8	20,96	**BS04-../DSE04LA4**	3,9	2100	-
0,12	56	15,5	2,2	24,25	**BS04-../DSE04LA4**	3,9	2250	-
0,12	52	15,6	2,4	26,21	**BS04-../DSE04LA4**	3,9	2250	-
0,12	43	18,6	2,0	31,50	**BS04-../DSE04LA4**	3,9	2250	-
0,12	35,5	22	1,7	38,42	**BS04-../DSE04LA4**	3,9	2250	-
0,12	28,5	27	1,4	47,86	**BS04-../DSE04LA4**	3,9	2250	-
0,12	21,5	33,5	1,05	64,06	**BS04-../DSE04LA4**	3,9	2250	-
0,12	19	39,5	0,96	71,18	**BS04-../DSE04LA4**	3,9	2250	-
0,12	18	38,5	0,99	77,00	**BS04-../DSE04LA4**	3,9	2250	-
0,12	14,5	46,5	0,82	93,92	**BS04-../DSE04LA4**	3,9	2250	-
0,12	3,6	94*	1,0	381,5	**BS06G04-../DSE04LA4**	11	3500	-
0,12	2,9	94*	1,0	474,8	**BS06G04-../DSE04LA4**	11	3500	-
0,12	2,5	100*	1,0	552,6	**BS06G04-../DSE04LA4**	11	3500	-
0,12	2,3	94*	1,0	610,7	**BS06G04-../DSE04LA4**	11	3500	-
0,12	2,0	94*	1,0	704,7	**BS06G04-../DSE04LA4**	11	3500	-
0,12	1,6	94*	1,0	847,0	**BS06G04-../DSE04LA4**	11	3500	-
0,12	1,5	94*	1,0	939,6	**BS06G04-../DSE04LA4**	11	3500	-
0,12	1,2	94*	1,0	1170	**BS06G04-../DSE04LA4**	11	3500	-
0,12	0,9	94*	1,0	1503	**BS06G04-../DSE04LA4**	11	3500	-
0,12	0,85	94*	1,0	1654	**BS06G04-../DSE04LA4**	11	3500	-
0,12	0,75	94*	1,0	1914	**BS06G04-../DSE04LA4**	11	3500	-
0,12	0,65	94*	1,0	2200	**BS06G04-../DSE04LA4**	11	3500	-
0,12	0,49	94*	1,0	2768	**BS06G04-../DSE04LA4**	11	3500	-
0,12	0,45	94*	1,0	3007	**BS06G04-../DSE04LA4**	11	3500	-
0,12	0,41	94*	1,0	3308	**BS06G04-../DSE04LA4**	11	3500	-
0,12	0,37	94*	1,0	3721	**BS06G04-../DSE04LA4**	11	3500	-
0,12	0,32	94*	1,0	4304	**BS06G04-../DSE04LA4**	11	3500	-
0,12	0,28	98*	1,0	4947	**BS06G04-../DSE04LA4**	11	3500	-
0,12	0,25	98*	1,0	5442	**BS06G04-../DSE04LA4**	11	3500	-
0,12	0,22	100*	1,0	6234	**BS06G04-../DSE04LA4**	11	3500	-
0,12	28	29	3,0	48,60	**BS06-../DSE04LA4**	8,4	3500	-
0,12	23,5	34,5	2,6	58,15	**BS06-../DSE04LA4**	8,4	3500	-
0,12	21,5	36	2,2	64,06	**BS06-../DSE04LA4**	8,4	3500	-
0,12	19	42,5	2,2	71,18	**BS06-../DSE04LA4**	8,4	3500	-
0,12	18	42,5	2,0	77,00	**BS06-../DSE04LA4**	8,4	3500	-
0,12	15	53	1,85	90,00	**BS06-../DSE04LA4**	8,4	3500	-
0,12	13,5	58	1,7	103,1	**BS06-../DSE04LA4**	8,4	3500	-
0,12	11,5	64	1,45	118,8	**BS06-../DSE04LA4**	8,4	3500	-
0,12	10,5	73	1,4	129,0	**BS06-../DSE04LA4**	8,4	3500	-
0,12	9,2	80	1,35	146,8	**BS06-../DSE04LA4**	8,4	3500	-
0,12	7,8	88	1,1	174,0	**BS06-../DSE04LA4**	8,4	3500	-
0,12	6,2	109	0,9	220,0	**BS06-../DSE04LA4**	8,4	3500	-
0,12	5,4	123	0,8	252,0	**BS06-../DSE04LA4**	8,4	3500	-
0,12	6,8	107	1,4	200,0	**BS10Z-../DSE04LA4**	21	6000	-
0,12	5,4	135	1,35	254,0	**BS10Z-../DSE04LA4**	21	6000	-
0,12	4,5	157	1,2	302,5	**BS10Z-../DSE04LA4**	21	6000	-
0,12	3,8	186	1,0	360,3	**BS10Z-../DSE04LA4**	21	6000	-
0,12	3,2	215	0,88	432,4	**BS10Z-../DSE04LA4**	21	6000	-
0,12	1,4	160*	1,0	969,9	**BS10G06-../DSE04LA4**	25	6000	-
0,12	1,2	160*	1,0	1166	**BS10G06-../DSE04LA4**	25	6000	-
0,12	1,1	160*	1,0	1342	**BS10G06-../DSE04LA4**	25	6000	-
0,12	0,9	160*	1,0	1528	**BS10G06-../DSE04LA4**	25	6000	-

Крутящий момент обозначенный (*) является максимально допустимым значением при коэффициенте эксплуатации f_B=1,0.

0,12 кВт

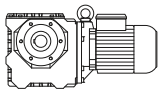

P_N	50 Гц			i	Тип	m	F_{RN}	F_{RV}
	n_2	M_2	f_B					
[кВт]	[об/мин]	[Нм]	[—]	[:1]		[кг]	[N]	[N]
0,12	0,85	160*	1,0	1668	**BS10G06-../DSE04LA4**	25	6000	-
0,12	0,7	160*	1,0	1963	**BS10G06-../DSE04LA4**	25	6000	-
0,12	0,6	160*	1,0	2348	**BS10G06-../DSE04LA4**	25	6000	-
0,12	0,55	160*	1,0	2635	**BS10G06-../DSE04LA4**	25	6000	-
0,12	0,47	160*	1,0	2875	**BS10G06-../DSE04LA4**	25	6000	-
0,12	0,41	160*	1,0	3332	**BS10G06-../DSE04LA4**	25	6000	-
0,12	0,38	160*	1,0	3635	**BS10G06-../DSE04LA4**	25	6000	-
0,12	0,33	160*	1,0	4163	**BS10G06-../DSE04LA4**	25	6000	-
0,12	0,29	160*	1,0	4776	**BS10G06-../DSE04LA4**	25	6000	-
0,12	0,26	160*	1,0	5209	**BS10G06-../DSE04LA4**	25	6000	-
0,12	0,23	164*	1,0	6019	**BS10G06-../DSE04LA4**	25	6000	-
0,12	0,21	164*	1,0	6565	**BS10G06-../DSE04LA4**	25	6000	-
0,12	0,19	164*	1,0	7471	**BS10G06-../DSE04LA4**	25	6000	-
0,12	0,16	164*	1,0	8703	**BS10G06-../DSE04LA4**	25	6000	-
0,12	6,8	107	2,6	201,4	**BS20Z-../DSE04LA4**	32	8000	-
0,12	5,3	138	2,1	257,8	**BS20Z-../DSE04LA4**	32	8000	-
0,12	4,5	160	1,9	300,1	**BS20Z-../DSE04LA4**	32	8000	-
0,12	3,8	186	1,7	359,9	**BS20Z-../DSE04LA4**	32	8000	-
0,12	3,2	215	1,55	430,8	**BS20Z-../DSE04LA4**	32	8000	-
0,12	2,6	240	1,5	539,7	**BS20Z-../DSE04LA4**	32	8000	-
0,12	2,2	280	1,2	619,2	**BS20Z-../DSE04LA4**	32	8000	-
0,12	1,8	340	0,91	763,4	**BS20Z-../DSE04LA4**	32	8000	-
	1,7	270*	1,0	831,7	**BS20G06-../DSE04LA4**	35	8000	-
0,12	1,4	270*	1,0	1000	**BS20G06-../DSE04LA4**	35	8000	-
0,12	1,1	270*	1,0	1311	**BS20G06-../DSE04LA4**	35	8000	-
0,12	0,9	270*	1,0	1543	**BS20G06-../DSE04LA4**	35	8000	-
0,12	0,85	270*	1,0	1683	**BS20G06-../DSE04LA4**	35	8000	-
0,12	0,7	270*	1,0	2014	**BS20G06-../DSE04LA4**	35	8000	-
0,12	0,55	270*	1,0	2465	**BS20G06-../DSE04LA4**	35	8000	-
0,12	0,48	270*	1,0	2857	**BS20G06-../DSE04LA4**	35	8000	-
0,12	0,44	270*	1,0	3117	**BS20G06-../DSE04LA4**	35	8000	-
0,12	0,38	270*	1,0	3570	**BS20G06-../DSE04LA4**	35	8000	-
0,12	0,33	270*	1,0	4096	**BS20G06-../DSE04LA4**	35	8000	-
0,12	0,28	270*	1,0	4910	**BS20G06-../DSE04LA4**	35	8000	-
0,12	0,23	270*	1,0	5880	**BS20G06-../DSE04LA4**	35	8000	-
0,12	0,19	275*	1,0	7363	**BS20G06-../DSE04LA4**	35	8000	-
0,12	0,17	275*	1,0	8031	**BS20G06-../DSE04LA4**	35	8000	-
0,12	0,15	280*	1,0	9220	**BS20G06-../DSE04LA4**	35	8000	-
0,12	1,4	560	0,88	1022	**BS30G06-../DSE04LA4**	53	10000	-
0,12	1,2	490*	1,0	1176	**BS30G06-../DSE04LA4**	53	10000	-
0,12	0,95	490*	1,0	1461	**BS30G06-../DSE04LA4**	53	10000	-
0,12	0,9	490*	1,0	1576	**BS30G06-../DSE04LA4**	53	10000	-
0,12	0,75	490*	1,0	1886	**BS30G06-../DSE04LA4**	53	10000	-
0,12	0,6	490*	1,0	2308	**BS30G06-../DSE04LA4**	53	10000	-
0,12	0,55	490*	1,0	2518	**BS30G06-../DSE04LA4**	53	10000	-
0,12	0,47	490*	1,0	2919	**BS30G06-../DSE04LA4**	53	10000	-
0,12	0,41	490*	1,0	3344	**BS30G06-../DSE04LA4**	53	10000	-
0,12	0,38	490*	1,0	3647	**BS30G06-../DSE04LA4**	53	10000	-
0,12	0,33	490*	1,0	4184	**BS30G06-../DSE04LA4**	53	10000	-
0,12	0,28	510*	1,0	4905	**BS30G06-../DSE04LA4**	53	10000	-
0,12	0,24	520*	1,0	5783	**BS30G06-../DSE04LA4**	53	10000	-
0,12	0,22	520*	1,0	6308	**BS30G06-../DSE04LA4**	53	10000	-
0,12	0,19	520*	1,0	7179	**BS30G06-../DSE04LA4**	53	10000	-
0,12	0,17	520*	1,0	8362	**BS30G06-../DSE04LA4**	53	10000	-

0,18 кВт

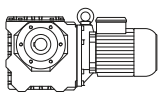

P_N	50 Гц			i	Тип	m	F_{RN}	F_{RV}
	n_2	M_2	f_B					
[кВт]	[об/мин]	[Нм]	[—]	[:1]		[кг]	[N]	[N]
0,18	295	5,1	2,9	4,60	**BS02-../DSE05LA4**	5,3	1000	-
0,18	250	6,0	3,3	5,40	**BS02-../DSE05LA4**	5,3	1000	-
0,18	200	7,3	3,4	6,75	**BS02-../DSE05LA4**	5,3	1000	-
0,18	164	8,8	2,8	8,25	**BS02-../DSE05LA4**	5,3	1100	-

Крутящий момент обозначенный (*) является максимально допустимым значением при коэффициенте эксплуатации f_B=1,0.

0,18 кВт

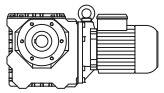

P_N	50 Гц			i	Тип	m	F_{RN}	F_{RV}
	n_2	M_2	f_B					
[кВт]	[об/мин]	[Нм]	[—]	[:1]		[кг]	[N]	[N]
0,18	127	11	2,3	10,67	**BS02-../DSE05LA4**	5,3	1250	-
0,18	100	13,4	1,85	13,50	**BS02-../DSE05LA4**	5,3	1250	-
0,18	75	16,9	1,5	18,00	**BS02-../DSE05LA4**	5,3	1250	-
0,18	62	19,4	1,3	22,00	**BS02-../DSE05LA4**	5,3	1250	-
0,18	50	21,5	1,15	27,00	**BS02-../DSE05LA4**	5,3	1250	-
0,18	41	25	1,0	33,00	**BS02-../DSE05LA4**	5,3	1250	-
0,18	72	18,1	3,0	19,00	**BS03-../DSE05LA4**	5,4	1950	-
0,18	54	21,5	2,6	25,00	**BS03-../DSE05LA4**	5,4	1950	-
0,18	41	25,5	2,2	33,00	**BS03-../DSE05LA4**	5,4	1950	-
0,18	35	31	1,75	39,00	**BS03-../DSE05LA4**	5,4	1950	-
0,18	27	36,5	1,5	50,00	**BS03-../DSE05LA4**	5,4	1950	-
0,18	22	41	1,15	62,00	**BS03-../DSE05LA4**	5,4	1950	-
0,18	18	48,5	0,82	75,00	**BS03-../DSE05LA4**	5,4	1950	-
0,18	126	10,6	3,0	10,73	**BS04-../DSE05LA4**	5,8	1600	-
0,18	104	12,7	2,6	13,09	**BS04-../DSE05LA4**	5,8	1760	-
0,18	83	15,9	2,2	16,31	**BS04-../DSE05LA4**	5,8	1970	-
0,18	75	16,2	2,1	18,00	**BS04-../DSE05LA4**	5,8	1950	-
0,18	65	20	1,85	20,96	**BS04-../DSE05LA4**	5,8	2100	-
0,18	56	23	1,5	24,25	**BS04-../DSE05LA4**	5,8	2250	-
0,18	52	23	1,65	26,21	**BS04-../DSE05LA4**	5,8	2250	-
0,18	43	27,5	1,4	31,50	**BS04-../DSE05LA4**	5,8	2250	-
0,18	35,5	33	1,1	38,42	**BS04-../DSE05LA4**	5,8	2250	-
0,18	28,5	41	0,93	47,86	**BS04-../DSE05LA4**	5,8	2250	-
0,18	56	24,5	3,1	24,25	**BS06-../DSE05LA4**	10	2600	-
0,18	52	24	3,2	26,21	**BS06-../DSE05LA4**	10	3000	-
0,18	43	29	2,8	31,50	**BS06-../DSE05LA4**	10	3200	-
0,18	33	37,5	2,3	41,29	**BS06-../DSE05LA4**	10	3500	-
0,18	28	44	2,0	48,60	**BS06-../DSE05LA4**	10	3500	-
0,18	23,5	51	1,8	58,15	**BS06-../DSE05LA4**	10	3500	-
0,18	21,5	54	1,5	64,06	**BS06-../DSE05LA4**	10	3500	-
0,18	19	64	1,45	71,18	**BS06-../DSE05LA4**	10	3500	-
0,18	18	63	1,35	77,00	**BS06-../DSE05LA4**	10	3500	-
0,18	15	80	1,25	90,00	**BS06-../DSE05LA4**	10	3500	-
0,18	13,5	87	1,15	103,1	**BS06-../DSE05LA4**	10	3500	-
0,18	11,5	97	0,97	118,8	**BS06-../DSE05LA4**	10	3500	-
0,18	10,5	109	0,95	129,0	**BS06-../DSE05LA4**	10	3500	-
0,18	9,2	121	0,88	146,8	**BS06-../DSE05LA4**	10	3500	-
0,18	28,5	45	3,2	47,59	**BS10-../DSE06LA4**	23	4050	-
0,18	24	53	2,8	57,12	**BS10-../DSE06LA4**	23	4350	-
0,18	22,5	51	2,9	60,74	**BS10-../DSE06LA4**	23	4550	-
0,18	19	66	2,4	71,96	**BS10-../DSE06LA4**	23	5000	-
0,18	16,5	77	1,95	84,36	**BS10-../DSE06LA4**	23	5300	-
0,18	13,5	81	2,0	103,4	**BS10-../DSE06LA4**	23	5600	-
0,18	11,5	110	1,1	119,6	**BS10-../DSE06LA4**	23	6000	-
0,18	10,5	104	1,6	130,3	**BS10-../DSE06LA4**	23	6000	-
0,18	8,9	123	1,35	152,7	**BS10-../DSE06LA4**	23	6000	-
0,18	7,2	152	1,1	188,6	**BS10-../DSE06LA4**	23	6000	-
0,18	6,3	174	1,05	216,6	**BS10-../DSE06LA4**	23	6000	-
0,18	5,4	200	0,9	254,0	**BS10Z-../DSE06LA4**	24	6000	-
0,18	4,5	235	0,81	302,5	**BS10Z-../DSE06LA4**	24	6000	-
0,18	13	87	3,1	106,3	**BS20-../DSE06LA4**	34	7600	-
0,18	11	103	2,6	127,3	**BS20-../DSE06LA4**	34	8000	-
0,18	8,5	133	2,1	159,4	**BS20-../DSE06LA4**	34	8000	-
0,18	7,4	153	1,85	183,0	**BS20-../DSE06LA4**	34	8000	-
0,18	6,0	183	1,6	225,6	**BS20-../DSE06LA4**	34	8000	-
0,18	5,3	205	1,45	257,8	**BS20Z-../DSE06LA4**	35	8000	-
0,18	4,5	240	1,25	300,1	**BS20Z-../DSE06LA4**	35	8000	-
0,18	3,8	280	1,15	359,9	**BS20Z-../DSE06LA4**	35	8000	-
0,18	3,2	325	1,0	430,8	**BS20Z-../DSE06LA4**	35	8000	-
0,18	2,6	360	1,0	539,7	**BS20Z-../DSE06LA4**	35	8000	-
0,18	6,3	180	2,9	216,4	**BS30-../DSE06LA4**	51	10000	-
0,18	5,2	215	2,6	261,6	**BS30Z-../DSE06LA4**	54	10000	-
0,18	4,5	245	2,4	306,6	**BS30Z-../DSE06LA4**	54	10000	-
0,18	3,8	330	1,2	359,6	**BS30Z-../DSE06LA4**	54	10000	-

Крутящий момент обозначенный (*) является максимально допустимым значением при коэффициенте эксплуатации f_B=1,0.

0,18 кВт

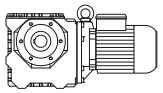

P_N	50 Гц			i	Тип	m	F_{RN}	F_{RV}
	n_2	M_2	f_B					
[кВт]	[об/мин]	[Нм]	[—]	[:1]		[кг]	[N]	[N]
0,18	3,5	315	1,85	390,2	**BS30Z-../DSE06LA4**	54	10000	-
0,18	3,0	365	1,65	457,3	**BS30Z-../DSE06LA4**	54	10000	-
0,18	2,6	420	1,45	539,3	**BS30Z-../DSE06LA4**	54	10000	-
0,18	2,1	490	1,2	651,0	**BS30Z-../DSE06LA4**	54	10000	-
0,18	1,7	580	0,82	804,1	**BS30Z-../DSE06LA4**	54	10000	-
0,18	4,7	270	2,6	287,7	**BS40Z-../DSE06LA4**	68	15000	-
0,18	3,1	345	2,9	446,8	**BS40Z-../DSE06LA4**	68	15000	-
0,18	2,6	415	2,7	520,8	**BS40Z-../DSE06LA4**	68	15000	-
0,18	2,3	455	2,0	612,1	**BS40Z-../DSE06LA4**	68	15000	-
0,18	1,9	540	1,4	736,5	**BS40Z-../DSE06LA4**	68	15000	-
0,18	1,5	670	1,1	908,2	**BS40Z-../DSE06LA4**	68	15000	-
0,18	1,4	850	1,05	965,5	**BS40G10-../DSE06LA4**	73	15000	-
0,18	1,2	1000	0,88	1180	**BS40G10-../DSE06LA4**	73	15000	-

0,25 кВт

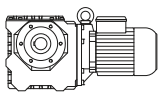

P_N	50 Гц			i	Тип	m	F_{RN}	F_{RV}
	n_2	M_2	f_B					
[кВт]	[об/мин]	[Нм]	[—]	[:1]		[кг]	[N]	[N]
0,25	295	7,1	2,1	4,60	**BS02-../DSE05LA4**	5,3	1000	-
0,25	250	8,4	2,4	5,40	**BS02-../DSE05LA4**	5,3	1000	-
0,25	200	10,2	2,5	6,75	**BS02-../DSE05LA4**	5,3	1000	-
0,25	164	12,2	2,0	8,25	**BS02-../DSE05LA4**	5,3	1100	-
0,25	127	15,4	1,6	10,67	**BS02-../DSE05LA4**	5,3	1250	-
0,25	100	18,6	1,35	13,50	**BS02-../DSE05LA4**	5,3	1250	-
0,25	75	23,5	1,05	18,00	**BS02-../DSE05LA4**	5,3	1250	-
0,25	62	26,5	0,94	22,00	**BS02-../DSE05LA4**	5,3	1250	-
0,25	50	30	0,83	27,00	**BS02-../DSE05LA4**	5,3	1250	-
0,25	100	18,6	3,0	13,50	**BS03-../DSE05LA4**	5,4	1600	-
0,25	72	25	2,2	19,00	**BS03-../DSE05LA4**	5,4	1950	-
0,25	54	30,5	1,8	25,00	**BS03-../DSE05LA4**	5,4	1950	-
0,25	41	35,5	1,55	33,00	**BS03-../DSE05LA4**	5,4	1950	-
0,25	35	43,5	1,25	39,00	**BS03-../DSE05LA4**	5,4	1950	-
0,25	27	51	1,1	50,00	**BS03-../DSE05LA4**	5,4	1950	-
0,25	22	57	0,84	62,00	**BS03-../DSE05LA4**	5,4	1950	-
0,25	225	8,2	3,2	6,13	**BS04-../DSE05LA4**	5,8	1300	-
0,25	152	12,2	2,5	8,93	**BS04-../DSE05LA4**	5,8	1500	-
0,25	126	14,7	2,2	10,73	**BS04-../DSE05LA4**	5,8	1600	-
0,25	104	17,6	1,9	13,09	**BS04-../DSE05LA4**	5,8	1760	-
0,25	83	22	1,6	16,31	**BS04-../DSE05LA4**	5,8	1970	-
0,25	75	22,5	1,5	18,00	**BS04-../DSE05LA4**	5,8	1950	-
0,25	65	27,5	1,35	20,96	**BS04-../DSE05LA4**	5,8	2100	-
0,25	56	32	1,05	24,25	**BS04-../DSE05LA4**	5,8	2250	-
0,25	52	32,5	1,15	26,21	**BS04-../DSE05LA4**	5,8	2250	-
0,25	43	38,5	0,99	31,50	**BS04-../DSE05LA4**	5,8	2250	-
0,25	35,5	46	0,8	38,42	**BS04-../DSE05LA4**	5,8	2250	-
0,25	82	23	3,1	16,56	**BS06-../DSE05LA4**	10	2400	-
0,25	69	27,5	2,7	19,82	**BS06-../DSE05LA4**	10	2500	-
0,25	56	34	2,3	24,25	**BS06-../DSE05LA4**	10	2600	-
0,25	52	33,5	2,3	26,21	**BS06-../DSE05LA4**	10	3000	-
0,25	43	40,5	2,0	31,50	**BS06-../DSE05LA4**	10	3200	-
0,25	33	52	1,65	41,29	**BS06-../DSE05LA4**	10	3500	-
0,25	28	61	1,45	48,60	**BS06-../DSE05LA4**	10	3500	-
0,25	23,5	72	1,25	58,15	**BS06-../DSE05LA4**	10	3500	-
0,25	21,5	75	1,05	64,06	**BS06-../DSE05LA4**	10	3500	-
0,25	19	89	1,05	71,18	**BS06-../DSE05LA4**	10	3500	-
0,25	18	88	0,97	77,00	**BS06-../DSE05LA4**	10	3500	-
0,25	15	111	0,88	90,00	**BS06-../DSE05LA4**	10	3500	-
0,25	13,5	122	0,82	103,1	**BS06-../DSE05LA4**	10	3500	-
0,25	40,5	44,5	3,0	33,55	**BS10-../DSE06LA4**	23	3550	-
0,25	34	52	2,7	39,96	**BS10-../DSE06LA4**	23	3800	-

Крутящий момент обозначенный (*) является максимально допустимым значением при коэффициенте эксплуатации f_B=1,0.

0,25 кВт

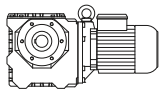

P_N	50 Гц			i	Тип	m	F_{RN}	F_{RV}
	n_2	M_2	f_B					
[кВт]	[об/мин]	[Нм]	[—]	[:1]		[кг]	[N]	[N]
0,25	28,5	62	2,3	47,59	**BS10-../DSE06LA4**	23	4050	-
0,25	24	73	2,1	57,12	**BS10-../DSE06LA4**	23	4350	-
0,25	22,5	71	2,1	60,74	**BS10-../DSE06LA4**	23	4550	-
0,25	19	92	1,75	71,96	**BS10-../DSE06LA4**	23	5000	-
0,25	16,5	107	1,4	84,36	**BS10-../DSE06LA4**	23	5300	-
0,25	13,5	113	1,4	103,4	**BS10-../DSE06LA4**	23	5600	-
0,25	10,5	145	1,15	130,3	**BS10-../DSE06LA4**	23	6000	-
0,25	8,9	171	0,96	152,7	**BS10-../DSE06LA4**	23	6000	-
0,25	7,2	210	0,81	188,6	**BS10-../DSE06LA4**	23	6000	-
0,25	19,5	91	3,3	70,30	**BS20-../DSE06LA4**	34	6300	-
0,25	18	87	3,1	76,18	**BS20-../DSE06LA4**	34	6600	-
0,25	15,5	101	2,7	88,67	**BS20-../DSE06LA4**	34	7000	-
0,25	13	121	2,2	106,3	**BS20-../DSE06LA4**	34	7600	-
0,25	11	143	1,9	127,3	**BS20-../DSE06LA4**	34	8000	-
0,25	8,5	185	1,5	159,4	**BS20-../DSE06LA4**	34	8000	-
0,25	7,4	210	1,35	183,0	**BS20-../DSE06LA4**	34	8000	-
0,25	6,0	250	1,15	225,6	**BS20-../DSE06LA4**	34	8000	-
0,25	5,3	285	1,05	257,8	**BS20Z-../DSE06LA4**	35	8000	-
0,25	4,5	330	0,91	300,1	**BS20Z-../DSE06LA4**	35	8000	-
0,25	3,8	385	0,83	359,9	**BS20Z-../DSE06LA4**	35	8000	-
0,25	9,0	177	3,1	151,1	**BS30-../DSE06LA4**	51	9500	-
0,25	7,3	215	2,5	186,7	**BS30-../DSE06LA4**	51	10000	-
0,25	6,3	250	2,1	216,4	**BS30-../DSE06LA4**	51	10000	-
0,25	5,2	300	1,85	261,6	**BS30Z-../DSE06LA4**	54	10000	-
0,25	4,5	340	1,7	306,6	**BS30Z-../DSE06LA4**	54	10000	-
0,25	3,8	460	0,86	359,6	**BS30Z-../DSE06LA4**	54	10000	-
0,25	3,5	440	1,35	390,2	**BS30Z-../DSE06LA4**	54	10000	-
0,25	3,0	500	1,2	457,3	**BS30Z-../DSE06LA4**	54	10000	-
0,25	2,6	580	1,05	539,3	**BS30Z-../DSE06LA4**	54	10000	-
0,25	2,1	680	0,85	651,0	**BS30Z-../DSE06LA4**	54	10000	-
0,25	6,9	255	2,7	197,1	**BS40Z-../DSE06LA4**	68	15000	-
0,25	5,5	270	3,3	249,6	**BS40Z-../DSE06LA4**	68	15000	-
0,25	4,7	375	1,9	287,7	**BS40Z-../DSE06LA4**	68	15000	-
0,25	4,5	330	3,2	302,1	**BS40Z-../DSE06LA4**	68	15000	-
0,25	3,8	395	2,7	356,8	**BS40Z-../DSE06LA4**	68	15000	-
0,25	3,1	485	2,0	446,8	**BS40Z-../DSE06LA4**	68	15000	-
0,25	2,6	570	1,95	520,8	**BS40Z-../DSE06LA4**	68	15000	-
0,25	2,3	630	1,45	612,1	**BS40Z-../DSE06LA4**	68	15000	-
0,25	1,9	750	1,0	736,5	**BS40Z-../DSE06LA4**	68	15000	-
0,25	1,5	930	0,8	908,2	**BS40Z-../DSE06LA4**	68	15000	-

0,37 кВт

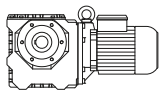

P_N	50 Гц			i	Тип	m	F_{RN}	F_{RV}
	n_2	M_2	f_B					
[кВт]	[об/мин]	[Нм]	[—]	[:1]		[кг]	[N]	[N]
0,37	295	10,5	1,45	4,60	**BS02-../DSE07LA4**	9,3	1000	-
0,37	250	12,4	1,6	5,40	**BS02-../DSE07LA4**	9,3	1000	-
0,37	200	15,1	1,65	6,75	**BS02-../DSE07LA4**	9,3	1000	-
0,37	164	18	1,4	8,25	**BS02-../DSE07LA4**	9,3	1100	-
0,37	127	22,5	1,1	10,67	**BS02-../DSE07LA4**	9,3	1250	-
0,37	100	27,5	0,91	13,50	**BS02-../DSE07LA4**	9,3	1250	-
0,37	100	27,5	2,0	13,50	**BS03-../DSE07LA4**	9,4	1600	-
0,37	72	37	1,5	19,00	**BS03-../DSE07LA4**	9,4	1950	-
0,37	54	45	1,2	25,00	**BS03-../DSE07LA4**	9,4	1950	-
0,37	41	52	1,05	33,00	**BS03-../DSE07LA4**	9,4	1950	-
0,37	35	64	0,86	39,00	**BS03-../DSE07LA4**	9,4	1950	-
0,37	225	12,2	2,1	6,13	**BS04-../DSE07LA4**	9,8	1300	-
0,37	152	18,1	1,65	8,93	**BS04-../DSE07LA4**	9,8	1500	-
0,37	126	21,5	1,5	10,73	**BS04-../DSE07LA4**	9,8	1600	-
0,37	104	26	1,25	13,09	**BS04-../DSE07LA4**	9,8	1760	-

Крутящий момент обозначенный (*) является максимально допустимым значением при коэффициенте эксплуатации f_B=1,0.

0,37 кВт

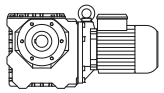

P_N	50 Гц			i	Тип	m	F_{RN}	F_{RV}
	n_2	M_2	f_B					
[кВт]	[об/мин]	[Нм]	[—]	[:1]		[кг]	[N]	[N]
0,37	83	32,5	1,1	16,31	**BS04-../DSE07LA4**	9,8	1970	-
0,37	75	33	1,05	18,00	**BS04-../DSE07LA4**	9,8	1950	-
0,37	65	41	0,9	20,96	**BS04-../DSE07LA4**	9,8	2100	-
0,37	152	18,8	3,3	8,93	**BS06-../DSE07LA4**	14	1710	-
0,37	126	22,5	2,9	10,73	**BS06-../DSE07LA4**	14	1850	-
0,37	96	29,5	2,3	14,07	**BS06-../DSE07LA4**	14	2200	-
0,37	82	34	2,1	16,56	**BS06-../DSE07LA4**	14	2400	-
0,37	69	40,5	1,85	19,82	**BS06-../DSE07LA4**	14	2500	-
0,37	56	50	1,55	24,25	**BS06-../DSE07LA4**	14	2600	-
0,37	52	49,5	1,55	26,21	**BS06-../DSE07LA4**	14	3000	-
0,37	43	59	1,35	31,50	**BS06-../DSE07LA4**	14	3200	-
0,37	33	77	1,1	41,29	**BS06-../DSE07LA4**	14	3500	-
0,37	28	90	0,98	48,60	**BS06-../DSE07LA4**	14	3500	-
0,37	23,5	106	0,86	58,15	**BS06-../DSE07LA4**	14	3500	-
0,37	63	44,5	2,8	21,61	**BS10-../DSE07LA4**	26	3000	-
0,37	52	53	2,5	26,42	**BS10-../DSE07LA4**	26	3250	-
0,37	40,5	66	2,0	33,55	**BS10-../DSE07LA4**	26	3550	-
0,37	34	77	1,8	39,96	**BS10-../DSE07LA4**	26	3800	-
0,37	28,5	92	1,6	47,59	**BS10-../DSE07LA4**	26	4050	-
0,37	24	108	1,4	57,12	**BS10-../DSE07LA4**	26	4350	-
0,37	22,5	105	1,45	60,74	**BS10-../DSE07LA4**	26	4550	-
0,37	19	137	1,15	71,96	**BS10-../DSE07LA4**	26	5000	-
0,37	16,5	158	0,95	84,36	**BS10-../DSE07LA4**	26	5300	-
0,37	13,5	167	0,96	103,4	**BS10-../DSE07LA4**	26	5600	-
0,37	32,5	82	3,3	42,08	**BS20-../DSE07LA4**	36	5200	-
0,37	28	94	2,9	48,98	**BS20-../DSE07LA4**	36	5500	-
0,37	27	87	3,1	50,44	**BS20-../DSE07LA4**	36	5700	-
0,37	23	115	2,4	58,74	**BS20-../DSE07LA4**	36	5900	-
0,37	19,5	135	2,2	70,30	**BS20-../DSE07LA4**	36	6300	-
0,37	18	129	2,1	76,18	**BS20-../DSE07LA4**	36	6600	-
0,37	15,5	150	1,8	88,67	**BS20-../DSE07LA4**	36	7000	-
0,37	13	179	1,5	106,3	**BS20-../DSE07LA4**	36	7600	-
0,37	11	210	1,3	127,3	**BS20-../DSE07LA4**	36	8000	-
0,37	8,5	270	1,0	159,4	**BS20-../DSE07LA4**	36	8000	-
0,37	7,4	315	0,89	183,0	**BS20-../DSE07LA4**	36	8000	-
0,37	6,8	330	0,85	201,4	**BS20Z-../DSE07LA4**	38	8000	-
0,37	16,5	164	2,5	83,48	**BS30-../DSE07LA4**	54	6800	-
0,37	15	162	3,0	90,59	**BS30-../DSE07LA4**	54	7700	-
0,37	13	184	2,8	106,2	**BS30-../DSE07LA4**	54	8200	-
0,37	11	215	2,4	125,2	**BS30-../DSE07LA4**	54	8700	-
0,37	9,0	260	2,1	151,1	**BS30-../DSE07LA4**	54	9500	-
0,37	7,3	315	1,7	186,7	**BS30-../DSE07LA4**	54	10000	-
0,37	6,3	370	1,4	216,4	**BS30-../DSE07LA4**	54	10000	-
0,37	5,2	445	1,25	261,6	**BS30Z-../DSE07LA4**	56	10000	-
0,37	4,5	510	1,15	306,6	**BS30Z-../DSE07LA4**	56	10000	-
0,37	3,5	650	0,91	390,2	**BS30Z-../DSE07LA4**	56	10000	-
0,37	3,0	750	0,8	457,3	**BS30Z-../DSE07LA4**	56	10000	-
0,37	6,9	375	1,85	197,1	**BS40Z-../DSE07LA4**	70	15000	-
0,37	5,5	400	2,3	249,6	**BS40Z-../DSE07LA4**	70	15000	-
0,37	4,7	550	1,3	287,7	**BS40Z-../DSE07LA4**	70	15000	-
0,37	4,5	490	2,2	302,1	**BS40Z-../DSE07LA4**	70	15000	-
0,37	3,8	580	1,85	356,8	**BS40Z-../DSE07LA4**	70	15000	-
0,37	3,1	710	1,4	446,8	**BS40Z-../DSE07LA4**	70	15000	-
0,37	2,6	850	1,3	520,8	**BS40Z-../DSE07LA4**	70	15000	-
0,37	2,3	930	0,98	612,1	**BS40Z-../DSE07LA4**	70	15000	-

Крутящий момент обозначенный (*) является максимально допустимым значением при коэффициенте эксплуатации f_B=1,0.

0,55 кВт

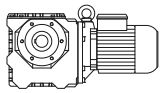

P_N	50 Гц			i	Тип	m	F_{RN}	F_{RV}
	n_2	M_2	f_B					
[кВт]	[об/мин]	[Нм]	[—]	[:1]		[кг]	[N]	[N]
0,55	305	15,1	2,6	4,60	**BS03-../DSE08MA4**	10	1070	-
0,55	235	19,6	2,2	6,00	**BS03-../DSE08MA4**	10	1170	-
0,55	175	25,5	1,9	8,00	**BS03-../DSE08MA4**	10	1320	-
0,55	140	31,5	1,65	10,00	**BS03-../DSE08MA4**	10	1450	-
0,55	104	39	1,4	13,50	**BS03-../DSE08MA4**	10	1600	-
0,55	74	53	1,05	19,00	**BS03-../DSE08MA4**	10	1950	-
0,55	56	64	0,86	25,00	**BS03-../DSE08MA4**	10	1950	-
0,55	210	20	2,8	6,67	**BS06-../DSE08MA4**	16	1550	-
0,55	157	27	2,3	8,93	**BS06-../DSE08MA4**	16	1710	-
0,55	131	32	2,0	10,73	**BS06-../DSE08MA4**	16	1850	-
0,55	100	42,5	1,6	14,07	**BS06-../DSE08MA4**	16	2200	-
0,55	85	49	1,45	16,56	**BS06-../DSE08MA4**	16	2400	-
0,55	71	59	1,25	19,82	**BS06-../DSE08MA4**	16	2500	-
0,55	58	72	1,05	24,25	**BS06-../DSE08MA4**	16	2600	-
0,55	54	71	1,1	26,21	**BS06-../DSE08MA4**	16	3000	-
0,55	44,5	86	0,93	31,50	**BS06-../DSE08MA4**	16	3200	-
0,55	113	37	2,9	12,49	**BS10-../DSE08MA4**	27	2400	-
0,55	83	50	2,4	16,92	**BS10-../DSE08MA4**	27	2700	-
0,55	65	64	1,95	21,61	**BS10-../DSE08MA4**	27	3000	-
0,55	62	58	2,0	22,60	**BS10-../DSE08MA4**	27	3200	-
0,55	53	77	1,7	26,42	**BS10-../DSE08MA4**	27	3250	-
0,55	46	78	1,65	30,63	**BS10-../DSE08MA4**	27	3550	-
0,55	42	95	1,4	33,55	**BS10-../DSE08MA4**	27	3550	-
0,55	35,5	110	1,25	39,96	**BS10-../DSE08MA4**	27	3800	-
0,55	29,5	133	1,1	47,59	**BS10-../DSE08MA4**	27	4050	-
0,55	25	155	0,97	57,12	**BS10-../DSE08MA4**	27	4350	-
0,55	23,5	149	1,0	60,74	**BS10-../DSE08MA4**	27	4550	-
0,55	19,5	199	0,8	71,96	**BS10-../DSE08MA4**	27	5000	-
0,55	51	80	3,1	27,86	**BS20-../DSE08MA4**	37	4450	-
0,55	46	82	3,0	30,63	**BS20-../DSE08MA4**	37	4750	-
0,55	43	94	2,9	32,87	**BS20-../DSE08MA4**	37	4750	-
0,55	35	108	2,4	40,25	**BS20-../DSE08MA4**	37	5300	-
0,55	33,5	119	2,3	42,08	**BS20-../DSE08MA4**	37	5200	-
0,55	29	135	2,0	48,98	**BS20-../DSE08MA4**	37	5500	-
0,55	28	125	2,2	50,44	**BS20-../DSE08MA4**	37	5700	-
0,55	24	164	1,7	58,74	**BS20-../DSE08MA4**	37	5900	-
0,55	20	196	1,55	70,30	**BS20-../DSE08MA4**	37	6300	-
0,55	18,5	187	1,45	76,18	**BS20-../DSE08MA4**	37	6600	-
0,55	16	215	1,25	88,67	**BS20-../DSE08MA4**	37	7000	-
0,55	13,5	255	1,05	106,3	**BS20-../DSE08MA4**	37	7600	-
0,55	11	315	0,86	127,3	**BS20-../DSE08MA4**	37	8000	-
0,55	28	144	3,1	50,04	**BS30-../DSE08MA4**	55	5900	-
0,55	24	168	2,7	58,64	**BS30-../DSE08MA4**	55	6900	-
0,55	20	183	2,6	71,17	**BS30-../DSE08MA4**	55	7000	-
0,55	17	235	1,75	83,48	**BS30-../DSE08MA4**	55	6800	-
0,55	15,5	230	2,1	90,59	**BS30-../DSE08MA4**	55	7700	-
0,55	13,5	260	1,95	106,2	**BS30-../DSE08MA4**	55	8200	-
0,55	11,5	310	1,7	125,2	**BS30-../DSE08MA4**	55	8700	-
0,55	9,3	375	1,45	151,1	**BS30-../DSE08MA4**	55	9500	-
0,55	7,5	460	1,2	186,7	**BS30-../DSE08MA4**	55	10000	-
0,55	6,5	530	0,98	216,4	**BS30-../DSE08MA4**	55	10000	-
0,55	5,4	640	0,88	261,6	**BS30Z-../DSE08MA4**	58	10000	-
0,55	11,5	305	3,2	126,0	**BS40-../DSE08MA4**	68	14900	-
0,55	9,5	355	2,7	148,1	**BS40-../DSE08MA4**	68	15000	-
0,55	7,9	430	1,9	178,2	**BS40-../DSE08MA4**	68	15000	-
0,55	6,4	510	1,55	219,7	**BS40-../DSE08MA4**	68	15000	-
0,55	5,7	580	1,55	249,6	**BS40Z-../DSE08MA4**	71	15000	-
0,55	4,9	790	0,91	287,7	**BS40Z-../DSE08MA4**	71	15000	-
0,55	4,7	700	1,55	302,1	**BS40Z-../DSE08MA4**	71	15000	-
0,55	4,0	820	1,3	356,8	**BS40Z-../DSE08MA4**	71	15000	-
0,55	3,2	1030	0,96	446,8	**BS40Z-../DSE08MA4**	71	15000	-
0,55	2,7	1220	0,9	520,8	**BS40Z-../DSE08MA4**	71	15000	-

Крутящий момент обозначенный (*) является максимально допустимым значением при коэффициенте эксплуатации f_B=1,0.

0,75 кВт

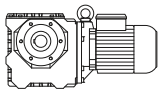

P_N	50 Гц			i	Тип	m	F_{RN}	F_{RV}
	n_2	M_2	f_B					
[кВт]	[об/мин]	[Нм]	[—]	[:1]		[кг]	[N]	[N]
0,75	305	20,5	1,95	4,60	**BS03-../DSE08LA4**	12	1070	-
0,75	235	26,5	1,65	6,00	**BS03-../DSE08LA4**	12	1170	-
0,75	175	35	1,35	8,00	**BS03-../DSE08LA4**	12	1320	-
0,75	140	42,5	1,2	10,00	**BS03-../DSE08LA4**	12	1450	-
0,75	104	53	1,05	13,50	**BS03-../DSE08LA4**	12	1600	-
0,75	210	27,5	2,0	6,67	**BS06-../DSE08LA4**	17	1550	-
0,75	157	36,5	1,7	8,93	**BS06-../DSE08LA4**	17	1710	-
0,75	131	44	1,5	10,73	**BS06-../DSE08LA4**	17	1850	-
0,75	100	58	1,15	14,07	**BS06-../DSE08LA4**	17	2200	-
0,75	85	67	1,05	16,56	**BS06-../DSE08LA4**	17	2400	-
0,75	71	80	0,94	19,82	**BS06-../DSE08LA4**	17	2500	-
0,75	54	96	0,8	26,21	**BS06-../DSE08LA4**	17	3000	-
0,75	113	50	2,2	12,49	**BS10-../DSE08LA4**	28	2400	-
0,75	83	69	1,75	16,92	**BS10-../DSE08LA4**	28	2700	-
0,75	65	88	1,4	21,61	**BS10-../DSE08LA4**	28	3000	-
0,75	62	79	1,5	22,60	**BS10-../DSE08LA4**	28	3200	-
0,75	53	105	1,25	26,42	**BS10-../DSE08LA4**	28	3250	-
0,75	46	107	1,2	30,63	**BS10-../DSE08LA4**	28	3550	-
0,75	42	129	1,05	33,55	**BS10-../DSE08LA4**	28	3550	-
0,75	35,5	151	0,93	39,96	**BS10-../DSE08LA4**	28	3800	-
0,75	29,5	182	0,8	47,59	**BS10-../DSE08LA4**	28	4050	-
0,75	83	69	3,2	16,92	**BS20-../DSE08LA4**	39	3700	-
0,75	63	92	2,5	22,23	**BS20-../DSE08LA4**	39	4100	-
0,75	61	84	2,7	23,13	**BS20-../DSE08LA4**	39	4300	-
0,75	51	109	2,3	27,86	**BS20-../DSE08LA4**	39	4450	-
0,75	46	112	2,2	30,63	**BS20-../DSE08LA4**	39	4750	-
0,75	43	128	2,1	32,87	**BS20-../DSE08LA4**	39	4750	-
0,75	35	147	1,75	40,25	**BS20-../DSE08LA4**	39	5300	-
0,75	33,5	162	1,65	42,08	**BS20-../DSE08LA4**	39	5200	-
0,75	29	185	1,45	48,98	**BS20-../DSE08LA4**	39	5500	-
0,75	28	171	1,6	50,44	**BS20-../DSE08LA4**	39	5700	-
0,75	24	220	1,25	58,74	**BS20-../DSE08LA4**	39	5900	-
0,75	20	265	1,15	70,30	**BS20-../DSE08LA4**	39	6300	-
0,75	18,5	255	1,05	76,18	**BS20-../DSE08LA4**	39	6600	-
0,75	16	295	0,92	88,67	**BS20-../DSE08LA4**	39	7000	-
0,75	42	139	3,0	33,55	**BS30-../DSE08LA4**	56	5200	-
0,75	37	145	2,9	37,92	**BS30-../DSE08LA4**	56	5500	-
0,75	36	161	2,7	39,31	**BS30-../DSE08LA4**	56	5500	-
0,75	28	196	2,3	50,04	**BS30-../DSE08LA4**	56	5900	-
0,75	24	225	2,0	58,64	**BS30-../DSE08LA4**	56	6900	-
0,75	20	250	1,9	71,17	**BS30-../DSE08LA4**	56	7000	-
0,75	17	320	1,3	83,48	**BS30-../DSE08LA4**	56	6800	-
0,75	15,5	315	1,55	90,59	**BS30-../DSE08LA4**	56	7700	-
0,75	13,5	360	1,4	106,2	**BS30-../DSE08LA4**	56	8200	-
0,75	11,5	420	1,25	125,2	**BS30-../DSE08LA4**	56	8700	-
0,75	9,3	510	1,05	151,1	**BS30-../DSE08LA4**	56	9500	-
0,75	7,5	630	0,86	186,7	**BS30-../DSE08LA4**	56	10000	-
0,75	20,5	265	2,8	69,60	**BS40-../DSE08LA4**	69	11800	-
0,75	16,5	295	3,1	86,33	**BS40-../DSE08LA4**	69	12900	-
0,75	13	365	2,6	108,1	**BS40-../DSE08LA4**	69	14000	-
0,75	11,5	415	2,4	126,0	**BS40-../DSE08LA4**	69	14900	-
0,75	9,5	490	2,0	148,1	**BS40-../DSE08LA4**	69	15000	-
0,75	7,9	580	1,4	178,2	**BS40-../DSE08LA4**	69	15000	-
0,75	6,4	700	1,15	219,7	**BS40-../DSE08LA4**	69	15000	-
0,75	5,7	790	1,15	249,6	**BS40Z-../DSE08LA4**	73	15000	-
0,75	4,7	960	1,1	302,1	**BS40Z-../DSE08LA4**	73	15000	-
0,75	4,0	1120	0,96	356,8	**BS40Z-../DSE08LA4**	73	15000	-

Крутящий момент обозначенный (*) является максимально допустимым значением при коэффициенте эксплуатации f_B=1,0.

1,1 кВт

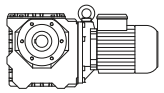

P_N	50 Гц			i	Тип	m	F_{RN}	F_{RV}
	n_2	M_2	f_B					
[кВт]	[об/мин]	[Нм]	[—]	[:1]		[кг]	[N]	[N]
1,1	305	30	1,35	4,60	**BS03-../DSE08XA4**	13	1070	-
1,1	235	39	1,15	6,00	**BS03-../DSE08XA4**	13	1170	-
1,1	175	51	0,94	8,00	**BS03-../DSE08XA4**	13	1320	-
1,1	140	63	0,83	10,00	**BS03-../DSE08XA4**	13	1450	-
1,1	210	40,5	1,4	6,67	**BS06-../DSE08XA4**	18	1550	-
1,1	157	54	1,15	8,93	**BS06-../DSE08XA4**	18	1710	-
1,1	131	64	1,0	10,73	**BS06-../DSE08XA4**	18	1850	-
1,1	100	85	0,8	14,07	**BS06-../DSE08XA4**	18	2200	-
1,1	113	74	1,45	12,49	**BS10-../DSE08XA4**	30	2400	-
1,1	83	101	1,2	16,92	**BS10-../DSE08XA4**	30	2700	-
1,1	65	129	0,97	21,61	**BS10-../DSE08XA4**	30	3000	-
1,1	62	116	1,0	22,60	**BS10-../DSE08XA4**	30	3200	-
1,1	53	154	0,84	26,42	**BS10-../DSE08XA4**	30	3250	-
1,1	46	157	0,83	30,63	**BS10-../DSE08XA4**	30	3550	-
1,1	110	77	2,6	12,77	**BS20-../DSE08XA4**	40	3350	-
1,1	83	102	2,2	16,92	**BS20-../DSE08XA4**	40	3700	-
1,1	63	135	1,7	22,23	**BS20-../DSE08XA4**	40	4100	-
1,1	61	123	1,85	23,13	**BS20-../DSE08XA4**	40	4300	-
1,1	51	160	1,55	27,86	**BS20-../DSE08XA4**	40	4450	-
1,1	46	164	1,5	30,63	**BS20-../DSE08XA4**	40	4750	-
1,1	43	188	1,45	32,87	**BS20-../DSE08XA4**	40	4750	-
1,1	35	215	1,2	40,25	**BS20-../DSE08XA4**	40	5300	-
1,1	33,5	235	1,15	42,08	**BS20-../DSE08XA4**	40	5200	-
1,1	29	270	1,0	48,98	**BS20-../DSE08XA4**	40	5500	-
1,1	28	250	1,1	50,44	**BS20-../DSE08XA4**	40	5700	-
1,1	24	325	0,86	58,74	**BS20-../DSE08XA4**	40	5900	-
1,1	67	130	2,9	20,94	**BS30-../DSE08XA4**	57	4300	-
1,1	59	133	2,8	24,06	**BS30-../DSE08XA4**	57	4600	-
1,1	52	167	2,4	27,07	**BS30-../DSE08XA4**	57	4750	-
1,1	46	171	2,3	30,63	**BS30-../DSE08XA4**	57	5000	-
1,1	42	205	2,0	33,55	**BS30-../DSE08XA4**	57	5200	-
1,1	37	210	2,0	37,92	**BS30-../DSE08XA4**	57	5500	-
1,1	36	235	1,85	39,31	**BS30-../DSE08XA4**	57	5500	-
1,1	28	285	1,6	50,04	**BS30-../DSE08XA4**	57	5900	-
1,1	24	335	1,35	58,64	**BS30-../DSE08XA4**	57	6900	-
1,1	20	365	1,3	71,17	**BS30-../DSE08XA4**	57	7000	-
1,1	17	475	0,86	83,48	**BS30-../DSE08XA4**	57	6800	-
1,1	15,5	465	1,05	90,59	**BS30-../DSE08XA4**	57	7700	-
1,1	13,5	520	0,98	106,2	**BS30-../DSE08XA4**	57	8200	-
1,1	11,5	620	0,84	125,2	**BS30-../DSE08XA4**	57	8700	-
1,1	29,5	275	3,0	47,69	**BS40-../DSE08XA4**	70	9600	-
1,1	23,5	315	2,7	60,38	**BS40-../DSE08XA4**	70	11200	-
1,1	20,5	390	1,9	69,60	**BS40-../DSE08XA4**	70	11800	-
1,1	19,5	375	2,3	73,09	**BS40-../DSE08XA4**	70	12100	-
1,1	16,5	435	2,1	86,33	**BS40-../DSE08XA4**	70	12900	-
1,1	13	540	1,75	108,1	**BS40-../DSE08XA4**	70	14000	-
1,1	11,5	610	1,6	126,0	**BS40-../DSE08XA4**	70	14900	-
1,1	9,5	710	1,35	148,1	**BS40-../DSE08XA4**	70	15000	-
1,1	7,9	860	0,95	178,2	**BS40-../DSE08XA4**	70	15000	-

1,5 кВт

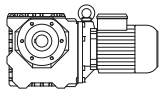

P_N	50 Гц			i	Тип	m	F_{RN}	F_{RV}
	n_2	M_2	f_B					
[кВт]	[об/мин]	[Нм]	[—]	[:1]		[кг]	[N]	[N]
1,5	114	100	1,1	12,49	**BS10-../DSE09LA4**	36	2400	-
1,5	84	136	0,88	16,92	**BS10-../DSE09LA4**	36	2700	-
1,5	112	103	1,95	12,77	**BS20-../DSE09LA4**	46	3350	-
1,5	84	138	1,6	16,92	**BS20-../DSE09LA4**	46	3700	-
1,5	64	181	1,25	22,23	**BS20-../DSE09LA4**	46	4100	-

Крутящий момент обозначенный (*) является максимально допустимым значением при коэффициенте эксплуатации f_B=1,0.

1,5 кВт

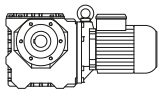

P_N	50 Гц			i	Тип	m	F_{RN}	F_{RV}
	n_2	M_2	f_B					
[кВт]	[об/мин]	[Нм]	[—]	[:1]		[кг]	[N]	[N]
1,5	62	166	1,35	23,13	**BS20-../DSE09LA4**	46	4300	-
1,5	51	215	1,15	27,86	**BS20-../DSE09LA4**	46	4450	-
1,5	46,5	220	1,15	30,63	**BS20-../DSE09LA4**	46	4750	-
1,5	43,5	250	1,1	32,87	**BS20-../DSE09LA4**	46	4750	-
1,5	35,5	290	0,9	40,25	**BS20-../DSE09LA4**	46	5300	-
1,5	34	320	0,84	42,08	**BS20-../DSE09LA4**	46	5200	-
1,5	28,5	335	0,81	50,44	**BS20-../DSE09LA4**	46	5700	-
1,5	107	111	3,0	13,29	**BS30-../DSE09LA4**	64	3600	-
1,5	84	141	2,6	16,92	**BS30-../DSE09LA4**	64	3950	-
1,5	68	174	2,2	20,94	**BS30-../DSE09LA4**	64	4300	-
1,5	60	179	2,1	24,06	**BS30-../DSE09LA4**	64	4600	-
1,5	53	220	1,8	27,07	**BS30-../DSE09LA4**	64	4750	-
1,5	46,5	230	1,75	30,63	**BS30-../DSE09LA4**	64	5000	-
1,5	42,5	275	1,55	33,55	**BS30-../DSE09LA4**	64	5200	-
1,5	37,5	285	1,45	37,92	**BS30-../DSE09LA4**	64	5500	-
1,5	36,5	315	1,35	39,31	**BS30-../DSE09LA4**	64	5500	-
1,5	28,5	385	1,15	50,04	**BS30-../DSE09LA4**	64	5900	-
1,5	24,5	450	1,0	58,64	**BS30-../DSE09LA4**	64	6900	-
1,5	20	500	0,96	71,17	**BS30-../DSE09LA4**	64	7000	-
1,5	16	610	0,8	90,59	**BS30-../DSE09LA4**	64	7700	-
1,5	46,5	225	3,3	30,63	**BS40-../DSE09LA4**	77	8700	-
1,5	43	265	2,9	33,35	**BS40-../DSE09LA4**	77	8300	-
1,5	37,5	275	2,8	38,13	**BS40-../DSE09LA4**	77	9400	-
1,5	35,5	315	2,5	40,37	**BS40-../DSE09LA4**	77	9000	-
1,5	30	370	2,2	47,69	**BS40-../DSE09LA4**	77	9600	-
1,5	24	420	2,0	60,38	**BS40-../DSE09LA4**	77	11200	-
1,5	20,5	530	1,4	69,60	**BS40-../DSE09LA4**	77	11800	-
1,5	19,5	510	1,75	73,09	**BS40-../DSE09LA4**	77	12100	-
1,5	16,5	590	1,55	86,33	**BS40-../DSE09LA4**	77	12900	-
1,5	13,5	710	1,35	108,1	**BS40-../DSE09LA4**	77	14000	-
1,5	11,5	830	1,2	126,0	**BS40-../DSE09LA4**	77	14900	-
1,5	9,6	960	1,0	148,1	**BS40-../DSE09LA4**	77	15000	-

2,2 кВт

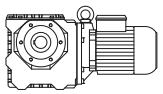

P_N	50 Гц			i	Тип	m	F_{RN}	F_{RV}
	n_2	M_2	f_B					
[кВт]	[об/мин]	[Нм]	[—]	[:1]		[кг]	[N]	[N]
2,2	112	151	1,3	12,77	**BS20-../DSE09XA4**	50	3350	-
2,2	84	200	1,1	16,92	**BS20-../DSE09XA4**	50	3700	-
2,2	64	265	0,87	22,23	**BS20-../DSE09XA4**	50	4100	-
2,2	62	240	0,95	23,13	**BS20-../DSE09XA4**	50	4300	-
2,2	107	162	2,0	13,29	**BS30-../DSE09XA4**	68	3600	-
2,2	84	205	1,75	16,92	**BS30-../DSE09XA4**	68	3950	-
2,2	68	255	1,5	20,94	**BS30-../DSE09XA4**	68	4300	-
2,2	60	260	1,4	24,06	**BS30-../DSE09XA4**	68	4600	-
2,2	53	325	1,25	27,07	**BS30-../DSE09XA4**	68	4750	-
2,2	46,5	335	1,2	30,63	**BS30-../DSE09XA4**	68	5000	-
2,2	42,5	405	1,05	33,55	**BS30-../DSE09XA4**	68	5200	-
2,2	37,5	420	1,0	37,92	**BS30-../DSE09XA4**	68	5500	-
2,2	36,5	465	0,92	39,31	**BS30-../DSE09XA4**	68	5500	-
2,2	28,5	560	0,8	50,04	**BS30-../DSE09XA4**	68	5900	-
2,2	84	210	3,2	16,92	**BS40-../DSE09XA4**	81	6400	-
2,2	68	250	2,8	21,06	**BS40-../DSE09XA4**	81	6900	-
2,2	61	250	2,7	23,59	**BS40-../DSE09XA4**	81	7900	-
2,2	55	310	2,4	26,18	**BS40-../DSE09XA4**	81	7500	-
2,2	46,5	330	2,3	30,63	**BS40-../DSE09XA4**	81	8700	-
2,2	43	390	2,0	33,35	**BS40-../DSE09XA4**	81	8300	-
2,2	37,5	405	1,95	38,13	**BS40-../DSE09XA4**	81	9400	-
2,2	35,5	465	1,7	40,37	**BS40-../DSE09XA4**	81	9000	-
2,2	30	540	1,55	47,69	**BS40-../DSE09XA4**	81	9600	-
2,2	24	620	1,4	60,38	**BS40-../DSE09XA4**	81	11200	-

Крутящий момент обозначенный (*) является максимально допустимым значением при коэффициенте эксплуатации f_B=1,0.

2,2 кВт

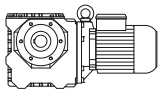

P_N	50 Гц			i	Тип	m	F_{RN}	F_{RV}
	n_2	M_2	f_B					
[кВт]	[об/мин]	[Нм]	[—]	[:1]		[кг]	[N]	[N]
2,2	20,5	780	0,95	69,60	**BS40-../DSE09XA4**	81	11800	-
2,2	19,5	750	1,15	73,09	**BS40-../DSE09XA4**	81	12100	-
2,2	16,5	870	1,05	86,33	**BS40-../DSE09XA4**	81	12900	-
2,2	13,5	1040	0,91	108,1	**BS40-../DSE09XA4**	81	14000	-
2,2	11,5	1220	0,8	126,0	**BS40-../DSE09XA4**	81	14900	-

3 кВт

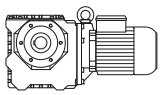

P_N	50 Гц			i	Тип	m	F_{RN}	F_{RV}
	n_2	M_2	f_B					
[кВт]	[об/мин]	[Нм]	[—]	[:1]		[кг]	[N]	[N]
3	107	220	1,5	13,29	**BS30-../DSE11SA4**	77	3600	-
3	84	280	1,3	16,92	**BS30-../DSE11SA4**	77	3950	-
3	68	345	1,1	20,94	**BS30-../DSE11SA4**	77	4300	-
3	60	355	1,05	24,06	**BS30-../DSE11SA4**	77	4600	-
3	53	445	0,9	27,07	**BS30-../DSE11SA4**	77	4750	-
3	46,5	460	0,87	30,63	**BS30-../DSE11SA4**	77	5000	-
3	109	220	2,8	13,03	**BS40-../DSE11SA4**	95	5800	-
3	84	285	2,4	16,92	**BS40-../DSE11SA4**	95	6400	-
3	68	345	2,1	21,06	**BS40-../DSE11SA4**	95	6900	-
3	61	345	2,0	23,59	**BS40-../DSE11SA4**	95	7900	-
3	55	425	1,75	26,18	**BS40-../DSE11SA4**	95	7500	-
3	46,5	455	1,65	30,63	**BS40-../DSE11SA4**	95	8700	-
3	43	530	1,45	33,35	**BS40-../DSE11SA4**	95	8300	-
3	37,5	550	1,4	38,13	**BS40-../DSE11SA4**	95	9400	-
3	35,5	630	1,25	40,37	**BS40-../DSE11SA4**	95	9000	-
3	30	740	1,1	47,69	**BS40-../DSE11SA4**	95	9600	-
3	24	840	1,0	60,38	**BS40-../DSE11SA4**	95	11200	-
3	19,5	1020	0,86	73,09	**BS40-../DSE11SA4**	95	12100	-

4 кВт

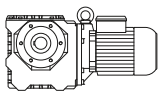

P_N	50 Гц			i	Тип	m	F_{RN}	F_{RV}
	n_2	M_2	f_B					
[кВт]	[об/мин]	[Нм]	[—]	[:1]		[кг]	[N]	[N]
4	107	295	1,15	13,29	**BS30-../DSE11MA4**	77	3600	-
4	84	375	0,96	16,92	**BS30-../DSE11MA4**	77	3950	-
4	68	465	0,82	20,94	**BS30-../DSE11MA4**	77	4300	-
4	109	295	2,1	13,03	**BS40-../DSE11MA4**	95	5800	-
4	84	385	1,75	16,92	**BS40-../DSE11MA4**	95	6400	-
4	68	460	1,55	21,06	**BS40-../DSE11MA4**	95	6900	-
4	61	460	1,5	23,59	**BS40-../DSE11MA4**	95	7900	-
4	55	560	1,3	26,18	**BS40-../DSE11MA4**	95	7500	-
4	46,5	600	1,25	30,63	**BS40-../DSE11MA4**	95	8700	-
4	43	710	1,1	33,35	**BS40-../DSE11MA4**	95	8300	-
4	37,5	740	1,05	38,13	**BS40-../DSE11MA4**	95	9400	-
4	35,5	850	0,94	40,37	**BS40-../DSE11MA4**	95	9000	-
4	30	990	0,84	47,69	**BS40-../DSE11MA4**	95	9600	-

5,5 кВт

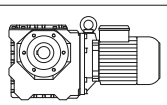

P_N	50 Гц			i	Тип	m	F_{RN}	F_{RV}
	n_2	M_2	f_B					
[кВт]	[об/мин]	[Нм]	[—]	[:1]		[кг]	[N]	[N]
5,5	107	405	0,82	13,29	**BS30-../DSE11LA4**	89	3600	-
5,5	109	405	1,5	13,03	**BS40-../DSE11LA4**	107	5800	-

Крутящий момент обозначенный (*) является максимально допустимым значением при коэффициенте эксплуатации f_B=1,0.

5,5 кВт

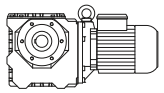

P_N	50 **Гц**			i	**Тип**	m	F_{RN}	F_{RV}
	n_2	M_2	f_B					
[кВт]	[об/мин]	[Нм]	[—]	[:1]		[кг]	[N]	[N]
5,5	84	530	1,25	16,92	**BS40-../DSE11LA4**	107	6400	-
5,5	68	630	1,15	21,06	**BS40-../DSE11LA4**	107	6900	-
5,5	61	630	1,1	23,59	**BS40-../DSE11LA4**	107	7900	-
5,5	55	780	0,95	26,18	**BS40-../DSE11LA4**	107	7500	-
5,5	46,5	830	0,9	30,63	**BS40-../DSE11LA4**	107	8700	-
5,5	43	970	0,8	33,35	**BS40-../DSE11LA4**	107	8300	-

Крутящий момент обозначенный (*) является максимально допустимым значением при коэффициенте эксплуатации f_B=1,0.

0,03 кВт

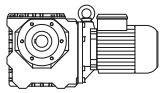

P_N	50 Гц			i	Тип	m	F_{RN}	F_{RV}
	n_2	M_2	f_B					
[кВт]	[об/мин]	[Нм]	[—]	[:1]		[кг]	[N]	[N]
0,03	75	2,8	8,9	18,00	**BS02-,,/D04LA4**	3,5	1250	-
0,03	62	3,2	7,8	22,00	**BS02-,,/D04LA4**	3,5	1250	-
0,03	50	3,6	6,9	27,00	**BS02-,,/D04LA4**	3,5	1250	-
0,03	41	4,15	6,0	33,00	**BS02-,,/D04LA4**	3,5	1250	-
0,03	31,5	5,6	4,3	43,00	**BS02-,,/D04LA4**	3,5	1250	-
0,03	25	6,5	3,4	54,00	**BS02-,,/D04LA4**	3,5	1250	-
0,03	19,5	7,4	2,7	70,00	**BS02-,,/D04LA4**	3,5	1250	-
0,03	14,5	11,6	3,3	93,92	**BS04-,,/D04LA4**	3,9	2250	-
0,03	13,5	13,5	2,8	102,9	**BS04-,,/D04LA4**	3,9	2250	-
0,03	12	13,6	2,8	117,0	**BS04-,,/D04LA4**	3,9	2250	-
0,03	11	16,4	2,5	123,0	**BS04-,,/D04LA4**	3,9	2250	-
0,03	9,8	18,1	2,3	138,4	**BS04-,,/D04LA4**	3,9	2250	-
0,03	9,0	17,5	2,2	150,3	**BS04-,,/D04LA4**	3,9	2250	-
0,03	8,5	20,5	1,8	160,1	**BS04-,,/D04LA4**	3,9	2250	-
0,03	7,8	19,8	2,0	174,0	**BS04-,,/D04LA4**	3,9	2250	-
0,03	6,2	24	1,65	220,0	**BS04-,,/D04LA4**	3,9	2250	-
0,03	5,4	27,5	1,5	251,6	**BS04-,,/D04LA4**	3,9	2250	-
0,03	4,5	32	1,35	300,7	**BS04-,,/D04LA4**	3,9	2250	-
0,03	4,0	35,5	1,25	338,3	**BS04-,,/D04LA4**	3,9	2250	-
0,03	3,5	40	1,15	391,3	**BS04-,,/D04LA4**	3,9	2250	-
0,03	3,6	56	1,7	381,5	**BS06G04-,,/D04LA4**	11	3500	-
0,03	2,9	70	1,35	474,8	**BS06G04-,,/D04LA4**	11	3500	-
0,03	2,5	79	1,25	552,6	**BS06G04-,,/D04LA4**	11	3500	-
0,03	2,3	88	1,05	610,7	**BS06G04-,,/D04LA4**	11	3500	-
0,03	2,0	101	0,93	704,7	**BS06G04-,,/D04LA4**	11	3500	-
0,03	1,6	94*	1,0	847,0	**BS06G04-,,/D04LA4**	11	3500	-
0,03	1,5	94*	1,0	939,6	**BS06G04-,,/D04LA4**	11	3500	-
0,03	1,2	94*	1,0	1170	**BS06G04-,,/D04LA4**	11	3500	-
0,03	0,9	94*	1,0	1503	**BS06G04-,,/D04LA4**	11	3500	-
0,03	0,85	94*	1,0	1654	**BS06G04-,,/D04LA4**	11	3500	-
0,03	0,75	94*	1,0	1914	**BS06G04-,,/D04LA4**	11	3500	-
0,03	0,65	94*	1,0	2200	**BS06G04-,,/D04LA4**	11	3500	-
0,03	0,49	94*	1,0	2768	**BS06G04-,,/D04LA4**	11	3500	-
0,03	0,45	94*	1,0	3007	**BS06G04-,,/D04LA4**	11	3500	-
0,03	0,41	94*	1,0	3308	**BS06G04-,,/D04LA4**	11	3500	-
0,03	0,37	94*	1,0	3721	**BS06G04-,,/D04LA4**	11	3500	-
0,03	0,32	94*	1,0	4304	**BS06G04-,,/D04LA4**	11	3500	-
0,03	0,28	98*	1,0	4947	**BS06G04-,,/D04LA4**	11	3500	-
0,03	0,25	98*	1,0	5442	**BS06G04-,,/D04LA4**	11	3500	-
0,03	0,22	100*	1,0	6234	**BS06G04-,,/D04LA4**	11	3500	-
0,03	5,4	30,5	3,2	252,0	**BS06-,,/D04LA4**	8,4	3500	-
0,03	4,3	37,5	2,8	315,3	**BS06-,,/D04LA4**	8,4	3500	-
0,03	3,8	42	2,6	358,9	**BS06-,,/D04LA4**	8,4	3500	-
0,03	3,3	47,5	2,3	418,0	**BS06-,,/D04LA4**	8,4	3500	-
0,03	2,5	67	2,8	544,8	**BS10Z-,,/D04LA4**	21	6000	-
0,03	2,2	72	2,6	638,7	**BS10Z-,,/D04LA4**	21	6000	-
0,03	1,8	85	2,1	788,7	**BS10Z-,,/D04LA4**	21	6000	-
0,03	1,5	101	1,55	905,6	**BS10Z-,,/D04LA4**	21	6000	-
0,03	1,4	130	1,25	969,9	**BS10G06-,,/D04LA4**	25	6000	-
0,03	1,2	152	1,05	1166	**BS10G06-,,/D04LA4**	25	6000	-
0,03	1,1	166	0,96	1342	**BS10G06-,,/D04LA4**	25	6000	-
0,03	0,9	160*	1,0	1528	**BS10G06-,,/D04LA4**	25	6000	-
0,03	0,85	160*	1,0	1668	**BS10G06-,,/D04LA4**	25	6000	-
0,03	0,7	160*	1,0	1963	**BS10G06-,,/D04LA4**	25	6000	-
0,03	0,6	160*	1,0	2348	**BS10G06-,,/D04LA4**	25	6000	-
0,03	0,55	160*	1,0	2635	**BS10G06-,,/D04LA4**	25	6000	-
0,03	0,47	160*	1,0	2875	**BS10G06-,,/D04LA4**	25	6000	-
0,03	0,41	160*	1,0	3332	**BS10G06-,,/D04LA4**	25	6000	-
0,03	0,38	160*	1,0	3635	**BS10G06-,,/D04LA4**	25	6000	-
0,03	0,33	160*	1,0	4163	**BS10G06-,,/D04LA4**	25	6000	-
0,03	0,29	160*	1,0	4776	**BS10G06-,,/D04LA4**	25	6000	-
0,03	0,26	160*	1,0	5209	**BS10G06-,,/D04LA4**	25	6000	-
0,03	0,23	164*	1,0	6019	**BS10G06-,,/D04LA4**	25	6000	-
0,03	0,21	164*	1,0	6565	**BS10G06-,,/D04LA4**	25	6000	-
0,03	0,19	164*	1,0	7471	**BS10G06-,,/D04LA4**	25	6000	-
0,03	0,16	164*	1,0	8703	**BS10G06-,,/D04LA4**	25	6000	-

Крутящий момент обозначенный (*) является максимально допустимым значением при коэффициенте эксплуатации f_B=1,0.

0,03 кВт

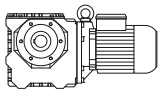

P_N	50 Гц			i	Тип	m	F_{RN}	F_{RV}
	n_2	M_2	f_B					
[кВт]	[об/мин]	[Нм]	[—]	[:1]		[кг]	[N]	[N]
0,03	1,7	111	2,4	831,7	**BS20G06-,,/D04LA4**	35	8000	-
0,03	1,4	135	2,0	1000	**BS20G06-,,/D04LA4**	35	8000	-
0,03	1,1	171	1,6	1311	**BS20G06-,,/D04LA4**	35	8000	-
0,03	0,9	210	1,3	1543	**BS20G06-,,/D04LA4**	35	8000	-
0,03	0,85	220	1,25	1683	**BS20G06-,,/D04LA4**	35	8000	-
0,03	0,7	270*	1,0	2014	**BS20G06-,,/D04LA4**	35	8000	-
0,03	0,55	270*	1,0	2465	**BS20G06-,,/D04LA4**	35	8000	-
0,03	0,48	270*	1,0	2857	**BS20G06-,,/D04LA4**	35	8000	-
0,03	0,44	270*	1,0	3117	**BS20G06-,,/D04LA4**	35	8000	-
0,03	0,38	270*	1,0	3570	**BS20G06-,,/D04LA4**	35	8000	-
0,03	0,33	270*	1,0	4096	**BS20G06-,,/D04LA4**	35	8000	-
0,03	0,28	270*	1,0	4910	**BS20G06-,,/D04LA4**	35	8000	-
0,03	0,23	270*	1,0	5880	**BS20G06-,,/D04LA4**	35	8000	-
0,03	0,19	275*	1,0	7363	**BS20G06-,,/D04LA4**	35	8000	-
0,03	0,17	275*	1,0	8031	**BS20G06-,,/D04LA4**	35	8000	-
0,03	0,15	280*	1,0	9220	**BS20G06-,,/D04LA4**	35	8000	-
0,03	1,2	164	3,0	1176	**BS30G06-,,/D04LA4**	53	10000	-
0,03	0,95	205	2,4	1461	**BS30G06-,,/D04LA4**	53	10000	-
0,03	0,9	215	2,3	1576	**BS30G06-,,/D04LA4**	53	10000	-
0,03	0,75	260	1,9	1886	**BS30G06-,,/D04LA4**	53	10000	-
0,03	0,6	325	1,5	2308	**BS30G06-,,/D04LA4**	53	10000	-
0,03	0,55	355	1,4	2518	**BS30G06-,,/D04LA4**	53	10000	-
0,03	0,47	420	1,15	2919	**BS30G06-,,/D04LA4**	53	10000	-
0,03	0,41	480	1,0	3344	**BS30G06-,,/D04LA4**	53	10000	-
0,03	0,38	490*	1,0	3647	**BS30G06-,,/D04LA4**	53	10000	-
0,03	0,33	490*	1,0	4184	**BS30G06-,,/D04LA4**	53	10000	-
0,03	0,28	510*	1,0	4905	**BS30G06-,,/D04LA4**	53	10000	-
0,03	0,24	520*	1,0	5783	**BS30G06-,,/D04LA4**	53	10000	-
0,03	0,22	520*	1,0	6308	**BS30G06-,,/D04LA4**	53	10000	-
0,03	0,19	520*	1,0	7179	**BS30G06-,,/D04LA4**	53	10000	-
0,03	0,17	520*	1,0	8362	**BS30G06-,,/D04LA4**	53	10000	-

0,04 кВт

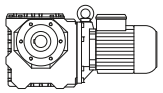

P_N	50 Гц			i	Тип	m	F_{RN}	F_{RV}
	n_2	M_2	f_B					
[кВт]	[об/мин]	[Нм]	[—]	[:1]		[кг]	[N]	[N]
0,04	127	2,45	10	10,67	**BS02-,,/D04LA4**	3,5	1250	-
0,04	100	2,95	8,5	13,50	**BS02-,,/D04LA4**	3,5	1250	-
0,04	75	3,75	6,7	18,00	**BS02-,,/D04LA4**	3,5	1250	-
0,04	62	4,3	5,8	22,00	**BS02-,,/D04LA4**	3,5	1250	-
0,04	50	4,8	5,2	27,00	**BS02-,,/D04LA4**	3,5	1250	-
0,04	41	5,5	4,5	33,00	**BS02-,,/D04LA4**	3,5	1250	-
0,04	31,5	7,5	3,2	43,00	**BS02-,,/D04LA4**	3,5	1250	-
0,04	25	8,7	2,5	54,00	**BS02-,,/D04LA4**	3,5	1250	-
0,04	19,5	9,9	2,0	70,00	**BS02-,,/D04LA4**	3,5	1250	-
0,04	21,5	11,1	3,2	64,06	**BS04-,,/D04LA4**	3,9	2250	-
0,04	19	13,2	2,9	71,18	**BS04-,,/D04LA4**	3,9	2250	-
0,04	18	12,9	2,9	77,00	**BS04-,,/D04LA4**	3,9	2250	-
0,04	14,5	15,5	2,5	93,92	**BS04-,,/D04LA4**	3,9	2250	-
0,04	13,5	18,1	2,1	102,9	**BS04-,,/D04LA4**	3,9	2250	-
0,04	12	18,1	2,1	117,0	**BS04-,,/D04LA4**	3,9	2250	-
0,04	11	21,5	1,9	123,0	**BS04-,,/D04LA4**	3,9	2250	-
0,04	9,8	24	1,75	138,4	**BS04-,,/D04LA4**	3,9	2250	-
0,04	9,0	23	1,7	150,3	**BS04-,,/D04LA4**	3,9	2250	-
0,04	8,5	27	1,35	160,1	**BS04-,,/D04LA4**	3,9	2250	-
0,04	7,8	26	1,55	174,0	**BS04-,,/D04LA4**	3,9	2250	-
0,04	6,2	32,5	1,25	220,0	**BS04-,,/D04LA4**	3,9	2250	-
0,04	5,4	36,5	1,1	251,6	**BS04-,,/D04LA4**	3,9	2250	-
0,04	4,5	43	1,0	300,7	**BS04-,,/D04LA4**	3,9	2250	-
0,04	4,0	47,5	0,93	338,3	**BS04-,,/D04LA4**	3,9	2250	-
0,04	3,5	53	0,85	391,3	**BS04-,,/D04LA4**	3,9	2250	-
0,04	3,6	75	1,25	381,5	**BS06G04-,,/D04LA4**	11	3500	-

Крутящий момент обозначенный (*) является максимально допустимым значением при коэффициенте эксплуатации f_B=1,0.

0,04 кВт

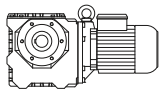

P_N	50 Гц			i	Тип	m	F_{RN}	F_{RV}
	n_2	M_2	f_B					
[кВт]	[об/мин]	[Нм]	[—]	[:1]		[кг]	[N]	[N]
0,04	2,9	93	1,0	474,8	**BS06G04-,,/D04LA4**	11	3500	-
0,04	2,5	105	0,95	552,6	**BS06G04-,,/D04LA4**	11	3500	-
0,04	2,3	117	0,8	610,7	**BS06G04-,,/D04LA4**	11	3500	-
0,04	7,9	30,5	2,9	171,0	**BS06-,,/D04LA4**	8,4	3500	-
0,04	6,2	36	2,7	220,0	**BS06-,,/D04LA4**	8,4	3500	-
0,04	5,4	41	2,4	252,0	**BS06-,,/D04LA4**	8,4	3500	-
0,04	4,3	50	2,1	315,3	**BS06-,,/D04LA4**	8,4	3500	-
0,04	3,8	56	1,95	358,9	**BS06-,,/D04LA4**	8,4	3500	-
0,04	3,3	63	1,75	418,0	**BS06-,,/D04LA4**	8,4	3500	-
0,04	3,8	62	3,1	360,3	**BS10Z-,,/D04LA4**	21	6000	-
0,04	3,2	72	2,6	432,4	**BS10Z-,,/D04LA4**	21	6000	-
0,04	2,5	90	2,1	544,8	**BS10Z-,,/D04LA4**	21	6000	-
0,04	2,2	97	1,95	638,7	**BS10Z-,,/D04LA4**	21	6000	-
0,04	1,8	114	1,6	788,7	**BS10Z-,,/D04LA4**	21	6000	-
0,04	1,5	134	1,2	905,6	**BS10Z-,,/D04LA4**	21	6000	-
0,04	1,4	174	0,92	969,9	**BS10G06-,,/D04LA4**	25	6000	-
0,04	1,2	200	0,8	1166	**BS10G06-,,/D04LA4**	25	6000	-
0,04	1,8	114	2,7	763,4	**BS20Z-,,/D04LA4**	32	8000	-
0,04	1,7	148	1,8	831,7	**BS20G06-,,/D04LA4**	35	8000	-
0,04	1,4	180	1,5	1000	**BS20G06-,,/D04LA4**	35	8000	-
0,04	1,1	225	1,2	1311	**BS20G06-,,/D04LA4**	35	8000	-
0,04	1,4	188	2,6	1022	**BS30G06-,,/D04LA4**	53	10000	-
0,04	1,2	215	2,3	1176	**BS30G06-,,/D04LA4**	53	10000	-
0,04	0,95	275	1,8	1461	**BS30G06-,,/D04LA4**	53	10000	-
0,04	0,9	290	1,7	1576	**BS30G06-,,/D04LA4**	53	10000	-
0,04	0,75	350	1,4	1886	**BS30G06-,,/D04LA4**	53	10000	-
0,04	0,6	435	1,15	2308	**BS30G06-,,/D04LA4**	53	10000	-
0,04	0,55	475	1,05	2518	**BS30G06-,,/D04LA4**	53	10000	-

0,06 кВт

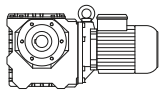

P_N	50 Гц			i	Тип	m	F_{RN}	F_{RV}
	n_2	M_2	f_B					
[кВт]	[об/мин]	[Нм]	[—]	[:1]		[кг]	[N]	[N]
0,06	295	1,7	8,8	4,60	**BS02-,,/D04LA4**	3,5	1000	-
0,06	250	2,0	10	5,40	**BS02-,,/D04LA4**	3,5	1000	-
0,06	200	2,45	10	6,75	**BS02-,,/D04LA4**	3,5	1000	-
0,06	164	2,9	8,6	8,25	**BS02-,,/D04LA4**	3,5	1100	-
0,06	127	3,65	6,8	10,67	**BS02-,,/D04LA4**	3,5	1250	-
0,06	100	4,45	5,6	13,50	**BS02-,,/D04LA4**	3,5	1250	-
0,06	75	5,6	4,5	18,00	**BS02-,,/D04LA4**	3,5	1250	-
0,06	62	6,4	3,9	22,00	**BS02-,,/D04LA4**	3,5	1250	-
0,06	50	7,2	3,5	27,00	**BS02-,,/D04LA4**	3,5	1250	-
0,06	41	8,3	3,0	33,00	**BS02-,,/D04LA4**	3,5	1250	-
0,06	31,5	11,2	2,1	43,00	**BS02-,,/D04LA4**	3,5	1250	-
0,06	25	13	1,7	54,00	**BS02-,,/D04LA4**	3,5	1250	-
0,06	19,5	14,9	1,35	70,00	**BS02-,,/D04LA4**	3,5	1250	-
0,06	18	16,2	2,5	75,00	**BS03-,,/D05LA4**	5,4	1950	-
0,06	35,5	11,1	3,3	38,42	**BS04-,,/D04LA4**	3,9	2250	-
0,06	28,5	13,6	2,8	47,86	**BS04-,,/D04LA4**	3,9	2250	-
0,06	21,5	16,7	2,2	64,06	**BS04-,,/D04LA4**	3,9	2250	-
0,06	19	19,9	1,9	71,18	**BS04-,,/D04LA4**	3,9	2250	-
0,06	18	19,4	1,95	77,00	**BS04-,,/D04LA4**	3,9	2250	-
0,06	14,5	23	1,65	93,92	**BS04-,,/D04LA4**	3,9	2250	-
0,06	13,5	27	1,4	102,9	**BS04-,,/D04LA4**	3,9	2250	-
0,06	12	27	1,4	117,0	**BS04-,,/D04LA4**	3,9	2250	-
0,06	11	32,5	1,25	123,0	**BS04-,,/D04LA4**	3,9	2250	-
0,06	9,8	36	1,15	138,4	**BS04-,,/D04LA4**	3,9	2250	-
0,06	9,0	35	1,1	150,3	**BS04-,,/D04LA4**	3,9	2250	-
0,06	8,5	41	0,9	160,1	**BS04-,,/D04LA4**	3,9	2250	-

Крутящий момент обозначенный (*) является максимально допустимым значением при коэффициенте эксплуатации f_B=1,0.

0,06 кВт

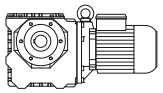

P_N	50 Гц			i	Тип	m	F_{RN}	F_{RV}
	n_2	M_2	f_B					
[кВт]	[об/мин]	[Нм]	[—]	[:1]		[кг]	[N]	[N]
0,06	7,8	39,5	1,0	174,0	**BS04-,,/D04LA4**	3,9	2250	-
0,06	6,2	48,5	0,82	220,0	**BS04-,,/D04LA4**	3,9	2250	-
0,06	3,6	113	0,83	381,5	**BS06G04-,,/D04LA4**	11	3500	-
0,06	11,5	32	2,9	118,8	**BS06-,,/D04LA4**	8,4	3500	-
0,06	10,5	36,5	2,8	129,0	**BS06-,,/D04LA4**	8,4	3500	-
0,06	9,2	40	2,7	146,8	**BS06-,,/D04LA4**	8,4	3500	-
0,06	7,8	44	2,2	174,0	**BS06-,,/D04LA4**	8,4	3500	-
0,06	6,2	54	1,8	220,0	**BS06-,,/D04LA4**	8,4	3500	-
0,06	5,4	61	1,6	252,0	**BS06-,,/D04LA4**	8,4	3500	-
0,06	4,3	75	1,4	315,3	**BS06-,,/D04LA4**	8,4	3500	-
0,06	3,8	84	1,3	358,9	**BS06-,,/D04LA4**	8,4	3500	-
0,06	3,3	95	1,15	418,0	**BS06-,,/D04LA4**	8,4	3500	-
0,06	11,5	36,5	3,3	119,6	**BS10-,,/D06LA4**	23	6000	-
0,06	6,3	58	3,1	216,6	**BS10-,,/D06LA4**	23	6000	-
0,06	5,4	67	2,7	254,0	**BS10Z-,,/D06LA4**	24	6000	-
0,06	4,5	78	2,4	302,5	**BS10Z-,,/D06LA4**	24	6000	-
0,06	3,8	93	2,0	360,3	**BS10Z-,,/D06LA4**	24	6000	-
0,06	3,2	109	1,75	432,4	**BS10Z-,,/D06LA4**	24	6000	-
0,06	2,5	135	1,4	544,8	**BS10Z-,,/D06LA4**	24	6000	-
0,06	2,2	145	1,3	638,7	**BS10Z-,,/D06LA4**	24	6000	-
0,06	1,8	171	1,05	788,7	**BS10Z-,,/D06LA4**	24	6000	-
0,06	3,2	109	3,0	430,8	**BS20Z-,,/D06LA4**	35	8000	-
0,06	2,6	121	3,0	539,7	**BS20Z-,,/D06LA4**	35	8000	-
0,06	2,2	140	2,4	619,2	**BS20Z-,,/D06LA4**	35	8000	-
0,06	1,8	171	1,8	763,4	**BS20Z-,,/D06LA4**	35	8000	-
0,06	1,7	220	1,25	831,7	**BS20G06-,,/D06LA4**	38	8000	-
0,06	1,4	270	1,0	1000	**BS20G06-,,/D06LA4**	38	8000	-
0,06	1,7	195	2,4	804,1	**BS30Z-,,/D06LA4**	54	10000	-
0,06	1,5	215	2,1	932,0	**BS30Z-,,/D06LA4**	54	10000	-
0,06	1,4	280	1,75	1022	**BS30G06-,,/D06LA4**	56	10000	-
0,06	1,2	325	1,5	1176	**BS30G06-,,/D06LA4**	56	10000	-
0,06	0,95	415	1,2	1461	**BS30G06-,,/D06LA4**	56	10000	-
0,06	0,9	435	1,15	1576	**BS30G06-,,/D06LA4**	56	10000	-
0,06	1,5	225	3,3	908,2	**BS40Z-,,/D06LA4**	68	15000	-
0,06	1,4	285	3,1	965,5	**BS40G10-,,/D06LA4**	73	15000	-
0,06	1,2	330	2,7	1180	**BS40G10-,,/D06LA4**	73	15000	-
0,06	0,95	420	2,1	1499	**BS40G10-,,/D06LA4**	73	15000	-
0,06	0,8	500	1,75	1785	**BS40G10-,,/D06LA4**	73	15000	-
0,06	0,65	610	1,45	2126	**BS40G10-,,/D06LA4**	73	15000	-
0,06	0,6	660	1,35	2304	**BS40G10-,,/D06LA4**	73	15000	-
0,06	0,55	720	1,2	2552	**BS40G10-,,/D06LA4**	73	15000	-
0,06	0,47	850	1,05	2902	**BS40G10-,,/D06LA4**	73	15000	-

0,09 кВт

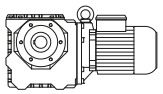

P_N	50 Гц			i	Тип	m	F_{RN}	F_{RV}
	n_2	M_2	f_B					
[кВт]	[об/мин]	[Нм]	[—]	[:1]		[кг]	[N]	[N]
0,09	295	2,55	5,9	4,60	**BS02-,,/D04LA4**	3,5	1000	-
0,09	250	3,0	6,7	5,40	**BS02-,,/D04LA4**	3,5	1000	-
0,09	200	3,65	6,8	6,75	**BS02-,,/D04LA4**	3,5	1000	-
0,09	164	4,4	5,7	8,25	**BS02-,,/D04LA4**	3,5	1100	-
0,09	127	5,5	4,5	10,67	**BS02-,,/D04LA4**	3,5	1250	-
0,09	100	6,7	3,7	13,50	**BS02-,,/D04LA4**	3,5	1250	-
0,09	75	8,4	3,0	18,00	**BS02-,,/D04LA4**	3,5	1250	-
0,09	62	9,7	2,6	22,00	**BS02-,,/D04LA4**	3,5	1250	-
0,09	50	10,8	2,3	27,00	**BS02-,,/D04LA4**	3,5	1250	-
0,09	41	12,5	2,0	33,00	**BS02-,,/D04LA4**	3,5	1250	-
0,09	31,5	16,9	1,4	43,00	**BS02-,,/D04LA4**	3,5	1250	-
0,09	25	19,5	1,15	54,00	**BS02-,,/D04LA4**	3,5	1250	-

Крутящий момент обозначенный (*) является максимально допустимым значением при коэффициенте эксплуатации f_B=1,0.

0,09 кВт

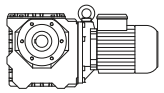

P_N	50 Гц			i	Тип	m	F_{RN}	F_{RV}
	n_2	M_2	f_B					
[кВт]	[об/мин]	[Нм]	[—]	[:1]		[кг]	[N]	[N]
0,09	19,5	22	0,91	70,00	**BS02-,,/D04LA4**	3,5	1250	-
0,09	27	18,4	3,0	50,00	**BS03-,,/D05LA4**	5,4	1950	-
0,09	22	20,5	2,3	62,00	**BS03-,,/D05LA4**	5,4	1950	-
0,09	18	24	1,65	75,00	**BS03-,,/D05LA4**	5,4	1950	-
0,09	56	11,6	2,9	24,25	**BS04-,,/D04LA4**	3,9	2250	-
0,09	52	11,7	3,2	26,21	**BS04-,,/D04LA4**	3,9	2250	-
0,09	43	13,9	2,7	31,50	**BS04-,,/D04LA4**	3,9	2250	-
0,09	35,5	16,7	2,2	38,42	**BS04-,,/D04LA4**	3,9	2250	-
0,09	28,5	20,5	1,85	47,86	**BS04-,,/D04LA4**	3,9	2250	-
0,09	21,5	25	1,45	64,06	**BS04-,,/D04LA4**	3,9	2250	-
0,09	19	29,5	1,3	71,18	**BS04-,,/D04LA4**	3,9	2250	-
0,09	18	29	1,3	77,00	**BS04-,,/D04LA4**	3,9	2250	-
0,09	14,5	34,5	1,1	93,92	**BS04-,,/D04LA4**	3,9	2250	-
0,09	13,5	40,5	0,94	102,9	**BS04-,,/D04LA4**	3,9	2250	-
0,09	12	40,5	0,94	117,0	**BS04-,,/D04LA4**	3,9	2250	-
0,09	11	49	0,84	123,0	**BS04-,,/D04LA4**	3,9	2250	-
0,09	21,5	27	3,0	64,06	**BS06-,,/D04LA4**	8,4	3500	-
0,09	19	32	2,9	71,18	**BS06-,,/D04LA4**	8,4	3500	-
0,09	18	31,5	2,7	77,00	**BS06-,,/D04LA4**	8,4	3500	-
0,09	15	40	2,5	90,00	**BS06-,,/D04LA4**	8,4	3500	-
0,09	13,5	43,5	2,3	103,1	**BS06-,,/D04LA4**	8,4	3500	-
0,09	11,5	48,5	1,95	118,8	**BS06-,,/D04LA4**	8,4	3500	-
0,09	10,5	54	1,95	129,0	**BS06-,,/D04LA4**	8,4	3500	-
0,09	9,2	60	1,75	146,8	**BS06-,,/D04LA4**	8,4	3500	-
0,09	7,8	66	1,5	174,0	**BS06-,,/D04LA4**	8,4	3500	-
0,09	6,2	81	1,2	220,0	**BS06-,,/D04LA4**	8,4	3500	-
0,09	5,4	92	1,1	252,0	**BS06-,,/D04LA4**	8,4	3500	-
0,09	4,3	113	0,94	315,3	**BS06-,,/D04LA4**	8,4	3500	-
0,09	3,8	126	0,87	358,9	**BS06-,,/D04LA4**	8,4	3500	-
0,09	11,5	55	2,2	119,6	**BS10-,,/D06LA4**	23	6000	-
0,09	10,5	52	3,2	130,3	**BS10-,,/D06LA4**	23	6000	-
0,09	8,9	61	2,7	152,7	**BS10-,,/D06LA4**	23	6000	-
0,09	7,2	76	2,2	188,6	**BS10-,,/D06LA4**	23	6000	-
0,09	6,3	87	2,1	216,6	**BS10-,,/D06LA4**	23	6000	-
0,09	5,4	101	1,8	254,0	**BS10Z-,,/D06LA4**	24	6000	-
0,09	4,5	118	1,6	302,5	**BS10Z-,,/D06LA4**	24	6000	-
0,09	3,8	140	1,35	360,3	**BS10Z-,,/D06LA4**	24	6000	-
0,09	3,2	163	1,15	432,4	**BS10Z-,,/D06LA4**	24	6000	-
0,09	2,5	200	0,95	544,8	**BS10Z-,,/D06LA4**	24	6000	-
0,09	2,2	215	0,88	638,7	**BS10Z-,,/D06LA4**	24	6000	-
0,09	6,0	91	3,2	225,6	**BS20-,,/D06LA4**	34	8000	-
0,09	5,3	103	2,9	257,8	**BS20Z-,,/D06LA4**	35	8000	-
0,09	4,5	120	2,5	300,1	**BS20Z-,,/D06LA4**	35	8000	-
0,09	3,8	140	2,3	359,9	**BS20Z-,,/D06LA4**	35	8000	-
0,09	3,2	163	2,0	430,8	**BS20Z-,,/D06LA4**	35	8000	-
0,09	2,6	181	2,0	539,7	**BS20Z-,,/D06LA4**	35	8000	-
0,09	2,2	210	1,55	619,2	**BS20Z-,,/D06LA4**	35	8000	-
0,09	1,8	255	1,2	763,4	**BS20Z-,,/D06LA4**	35	8000	-
0,09	1,7	330	0,82	831,7	**BS20G06-,,/D06LA4**	38	8000	-
0,09	3,8	167	2,4	359,6	**BS30Z-,,/D06LA4**	54	10000	-
0,09	3,0	183	3,3	457,3	**BS30Z-,,/D06LA4**	54	10000	-
0,09	2,6	210	2,9	539,3	**BS30Z-,,/D06LA4**	54	10000	-
0,09	2,1	245	2,4	651,0	**BS30Z-,,/D06LA4**	54	10000	-
0,09	1,7	290	1,65	804,1	**BS30Z-,,/D06LA4**	54	10000	-
0,09	1,5	325	1,4	932,0	**BS30Z-,,/D06LA4**	54	10000	-
0,09	1,4	420	1,15	1022	**BS30G06-,,/D06LA4**	56	10000	-
0,09	1,2	490	1,0	1176	**BS30G06-,,/D06LA4**	56	10000	-
0,09	1,9	270	2,8	736,5	**BS40Z-,,/D06LA4**	68	15000	-
0,09	1,5	335	2,2	908,2	**BS40Z-,,/D06LA4**	68	15000	-
0,09	1,4	425	2,1	965,5	**BS40G10-,,/D06LA4**	73	15000	-
0,09	1,2	500	1,75	1180	**BS40G10-,,/D06LA4**	73	15000	-
0,09	0,95	630	1,4	1499	**BS40G10-,,/D06LA4**	73	15000	-
0,09	0,8	750	1,15	1785	**BS40G10-,,/D06LA4**	73	15000	-

Крутящий момент обозначенный (*) является максимально допустимым значением при коэффициенте эксплуатации f_B=1,0.

0,11 кВт

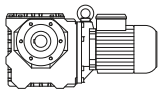

P_N	50 Гц			i	Тип	m	F_{RN}	F_{RV}
	n_2	M_2	f_B					
[кВт]	[об/мин]	[Нм]	[—]	[:1]		[кг]	[N]	[N]
0,11	295	3,1	4,8	4,60	**BS02-,,/D04LA4**	3,5	1000	-
0,11	250	3,65	5,5	5,40	**BS02-,,/D04LA4**	3,5	1000	-
0,11	200	4,5	5,6	6,75	**BS02-,,/D04LA4**	3,5	1000	-
0,11	164	5,3	4,7	8,25	**BS02-,,/D04LA4**	3,5	1100	-
0,11	127	6,7	3,7	10,67	**BS02-,,/D04LA4**	3,5	1250	-
0,11	100	8,1	3,1	13,50	**BS02-,,/D04LA4**	3,5	1250	-
0,11	75	10,3	2,4	18,00	**BS02-,,/D04LA4**	3,5	1250	-
0,11	62	11,8	2,1	22,00	**BS02-,,/D04LA4**	3,5	1250	-
0,11	50	13,2	1,9	27,00	**BS02-,,/D04LA4**	3,5	1250	-
0,11	41	15,3	1,65	33,00	**BS02-,,/D04LA4**	3,5	1250	-
0,11	31,5	20,5	1,15	43,00	**BS02-,,/D04LA4**	3,5	1250	-
0,11	25	23,5	0,94	54,00	**BS02-,,/D04LA4**	3,5	1250	-
0,11	65	12,2	3,0	20,96	**BS04-,,/D04LA4**	3,9	2100	-
0,11	56	14,2	2,4	24,25	**BS04-,,/D04LA4**	3,9	2250	-
0,11	52	14,3	2,7	26,21	**BS04-,,/D04LA4**	3,9	2250	-
0,11	43	17,1	2,2	31,50	**BS04-,,/D04LA4**	3,9	2250	-
0,11	35,5	20	1,85	38,42	**BS04-,,/D04LA4**	3,9	2250	-
0,11	28,5	25	1,5	47,86	**BS04-,,/D04LA4**	3,9	2250	-
0,11	21,5	30,5	1,2	64,06	**BS04-,,/D04LA4**	3,9	2250	-
0,11	19	36	1,05	71,18	**BS04-,,/D04LA4**	3,9	2250	-
0,11	18	35,5	1,05	77,00	**BS04-,,/D04LA4**	3,9	2250	-
0,11	14,5	42,5	0,89	93,92	**BS04-,,/D04LA4**	3,9	2250	-
0,11	3,6	94*	1,0	381,5	**BS06G04-,,/D04LA4**	11	3500	-
0,11	2,9	94*	1,0	474,8	**BS06G04-,,/D04LA4**	11	3500	-
0,11	2,5	100*	1,0	552,6	**BS06G04-,,/D04LA4**	11	3500	-
0,11	2,3	94*	1,0	610,7	**BS06G04-,,/D04LA4**	11	3500	-
0,11	2,0	94*	1,0	704,7	**BS06G04-,,/D04LA4**	11	3500	-
0,11	1,6	94*	1,0	847,0	**BS06G04-,,/D04LA4**	11	3500	-
0,11	1,5	94*	1,0	939,6	**BS06G04-,,/D04LA4**	11	3500	-
0,11	1,2	94*	1,0	1170	**BS06G04-,,/D04LA4**	11	3500	-
0,11	0,9	94*	1,0	1503	**BS06G04-,,/D04LA4**	11	3500	-
0,11	0,85	94*	1,0	1654	**BS06G04-,,/D04LA4**	11	3500	-
0,11	0,75	94*	1,0	1914	**BS06G04-,,/D04LA4**	11	3500	-
0,11	0,65	94*	1,0	2200	**BS06G04-,,/D04LA4**	11	3500	-
0,11	0,49	94*	1,0	2768	**BS06G04-,,/D04LA4**	11	3500	-
0,11	0,45	94*	1,0	3007	**BS06G04-,,/D04LA4**	11	3500	-
0,11	0,41	94*	1,0	3308	**BS06G04-,,/D04LA4**	11	3500	-
0,11	0,37	94*	1,0	3721	**BS06G04-,,/D04LA4**	11	3500	-
0,11	0,32	94*	1,0	4304	**BS06G04-,,/D04LA4**	11	3500	-
0,11	0,28	98*	1,0	4947	**BS06G04-,,/D04LA4**	11	3500	-
0,11	0,25	98*	1,0	5442	**BS06G04-,,/D04LA4**	11	3500	-
0,11	0,22	100*	1,0	6234	**BS06G04-,,/D04LA4**	11	3500	-
0,11	28	27	3,3	48,60	**BS06-,,/D04LA4**	8,4	3500	-
0,11	23,5	31,5	2,9	58,15	**BS06-,,/D04LA4**	8,4	3500	-
0,11	21,5	33	2,4	64,06	**BS06-,,/D04LA4**	8,4	3500	-
0,11	19	39	2,4	71,18	**BS06-,,/D04LA4**	8,4	3500	-
0,11	18	39	2,2	77,00	**BS06-,,/D04LA4**	8,4	3500	-
0,11	15	49	2,0	90,00	**BS06-,,/D04LA4**	8,4	3500	-
0,11	13,5	53	1,9	103,1	**BS06-,,/D04LA4**	8,4	3500	-
0,11	11,5	59	1,6	118,8	**BS06-,,/D04LA4**	8,4	3500	-
0,11	10,5	67	1,55	129,0	**BS06-,,/D04LA4**	8,4	3500	-
0,11	9,2	74	1,45	146,8	**BS06-,,/D04LA4**	8,4	3500	-
0,11	7,8	80	1,25	174,0	**BS06-,,/D04LA4**	8,4	3500	-
0,11	6,2	99	0,99	220,0	**BS06-,,/D04LA4**	8,4	3500	-
0,11	5,4	112	0,88	252,0	**BS06-,,/D04LA4**	8,4	3500	-
0,11	6,8	98	1,5	200,0	**BS10Z-,,/D04LA4**	21	6000	-
0,11	5,4	124	1,45	254,0	**BS10Z-,,/D04LA4**	21	6000	-
0,11	4,5	144	1,3	302,5	**BS10Z-,,/D04LA4**	21	6000	-
0,11	3,8	171	1,1	360,3	**BS10Z-,,/D04LA4**	21	6000	-
0,11	3,2	200	0,95	432,4	**BS10Z-,,/D04LA4**	21	6000	-
0,11	1,4	160*	1,0	969,9	**BS10G06-,,/D04LA4**	25	6000	-
0,11	1,2	160*	1,0	1166	**BS10G06-,,/D04LA4**	25	6000	-
0,11	1,1	160*	1,0	1342	**BS10G06-,,/D04LA4**	25	6000	-
0,11	0,9	160*	1,0	1528	**BS10G06-,,/D04LA4**	25	6000	-
0,11	0,85	160*	1,0	1668	**BS10G06-,,/D04LA4**	25	6000	-
0,11	0,7	160*	1,0	1963	**BS10G06-,,/D04LA4**	25	6000	-

Крутящий момент обозначенный (*) является максимально допустимым значением при коэффициенте эксплуатации f_B=1,0.

0,11 кВт

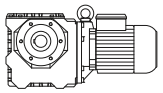

P_N	50 Гц			i	Тип	m	F_{RN}	F_{RV}
	n_2	M_2	f_B					
[кВт]	[об/мин]	[Нм]	[—]	[:1]		[кг]	[N]	[N]
0,11	0,6	160*	1,0	2348	**BS10G06-,,/D04LA4**	25	6000	-
0,11	0,55	160*	1,0	2635	**BS10G06-,,/D04LA4**	25	6000	-
0,11	0,47	160*	1,0	2875	**BS10G06-,,/D04LA4**	25	6000	-
0,11	0,41	160*	1,0	3332	**BS10G06-,,/D04LA4**	25	6000	-
0,11	0,38	160*	1,0	3635	**BS10G06-,,/D04LA4**	25	6000	-
0,11	0,33	160*	1,0	4163	**BS10G06-,,/D04LA4**	25	6000	-
0,11	0,29	160*	1,0	4776	**BS10G06-,,/D04LA4**	25	6000	-
0,11	0,26	160*	1,0	5209	**BS10G06-,,/D04LA4**	25	6000	-
0,11	0,23	164*	1,0	6019	**BS10G06-,,/D04LA4**	25	6000	-
0,11	0,21	164*	1,0	6565	**BS10G06-,,/D04LA4**	25	6000	-
0,11	0,19	164*	1,0	7471	**BS10G06-,,/D04LA4**	25	6000	-
0,11	0,16	164*	1,0	8703	**BS10G06-,,/D04LA4**	25	6000	-
0,11	6,8	98	2,9	201,4	**BS20Z-,,/D04LA4**	32	8000	-
0,11	5,3	126	2,3	257,8	**BS20Z-,,/D04LA4**	32	8000	-
0,11	4,5	147	2,0	300,1	**BS20Z-,,/D04LA4**	32	8000	-
0,11	3,8	171	1,85	359,9	**BS20Z-,,/D04LA4**	32	8000	-
0,11	3,2	200	1,65	430,8	**BS20Z-,,/D04LA4**	32	8000	-
0,11	2,6	220	1,65	539,7	**BS20Z-,,/D04LA4**	32	8000	-
0,11	2,2	255	1,3	619,2	**BS20Z-,,/D04LA4**	32	8000	-
0,11	1,8	315	0,98	763,4	**BS20Z-,,/D04LA4**	32	8000	-
0,11	1,7	270*	1,0	831,7	**BS20G06-,,/D04LA4**	35	8000	-
0,11	1,4	270*	1,0	1000	**BS20G06-,,/D04LA4**	35	8000	-
0,11	1,1	270*	1,0	1311	**BS20G06-,,/D04LA4**	35	8000	-
0,11	0,9	270*	1,0	1543	**BS20G06-,,/D04LA4**	35	8000	-
0,11	0,85	270*	1,0	1683	**BS20G06-,,/D04LA4**	35	8000	-
0,11	0,7	270*	1,0	2014	**BS20G06-,,/D04LA4**	35	8000	-
0,11	0,55	270*	1,0	2465	**BS20G06-,,/D04LA4**	35	8000	-
0,11	0,48	270*	1,0	2857	**BS20G06-,,/D04LA4**	35	8000	-
0,11	0,44	270*	1,0	3117	**BS20G06-,,/D04LA4**	35	8000	-
0,11	0,38	270*	1,0	3570	**BS20G06-,,/D04LA4**	35	8000	-
0,11	0,33	270*	1,0	4096	**BS20G06-,,/D04LA4**	35	8000	-
0,11	0,28	270*	1,0	4910	**BS20G06-,,/D04LA4**	35	8000	-
0,11	0,23	270*	1,0	5880	**BS20G06-,,/D04LA4**	35	8000	-
0,11	0,19	275*	1,0	7363	**BS20G06-,,/D04LA4**	35	8000	-
0,11	0,17	275*	1,0	8031	**BS20G06-,,/D04LA4**	35	8000	-
0,11	0,15	280*	1,0	9220	**BS20G06-,,/D04LA4**	35	8000	-
0,11	1,4	510	0,96	1022	**BS30G06-,,/D04LA4**	53	10000	-
0,11	1,2	600	0,82	1176	**BS30G06-,,/D04LA4**	53	10000	-
0,11	0,95	490*	1,0	1461	**BS30G06-,,/D04LA4**	53	10000	-
0,11	0,9	490*	1,0	1576	**BS30G06-,,/D04LA4**	53	10000	-
0,11	0,75	490*	1,0	1886	**BS30G06-,,/D04LA4**	53	10000	-
0,11	0,6	490*	1,0	2308	**BS30G06-,,/D04LA4**	53	10000	-
0,11	0,55	490*	1,0	2518	**BS30G06-,,/D04LA4**	53	10000	-
0,11	0,47	490*	1,0	2919	**BS30G06-,,/D04LA4**	53	10000	-
0,11	0,41	490*	1,0	3344	**BS30G06-,,/D04LA4**	53	10000	-
0,11	0,38	490*	1,0	3647	**BS30G06-,,/D04LA4**	53	10000	-
0,11	0,33	490*	1,0	4184	**BS30G06-,,/D04LA4**	53	10000	-
0,11	0,28	510*	1,0	4905	**BS30G06-,,/D04LA4**	53	10000	-
0,11	0,24	520*	1,0	5783	**BS30G06-,,/D04LA4**	53	10000	-
0,11	0,22	520*	1,0	6308	**BS30G06-,,/D04LA4**	53	10000	-
0,11	0,19	520*	1,0	7179	**BS30G06-,,/D04LA4**	53	10000	-
0,11	0,17	520*	1,0	8362	**BS30G06-,,/D04LA4**	53	10000	-

0,12 кВт

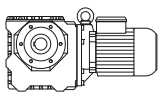

P_N	50 Гц			i	Тип	m	F_{RN}	F_{RV}
	n_2	M_2	f_B					
[кВт]	[об/мин]	[Нм]	[—]	[:1]		[кг]	[N]	[N]
0,12	305	3,3	4,5	4,60	**BS02-,,/DHE05LA4**	5,3	1000	-
0,12	260	3,85	5,2	5,40	**BS02-,,/DHE05LA4**	5,3	1000	-
0,12	210	4,65	5,4	6,75	**BS02-,,/DHE05LA4**	5,3	1000	-
0,12	169	5,6	4,5	8,25	**BS02-,,/DHE05LA4**	5,3	1100	-
0,12	131	7,1	3,5	10,67	**BS02-,,/DHE05LA4**	5,3	1250	-
0,12	103	8,6	2,9	13,50	**BS02-,,/DHE05LA4**	5,3	1250	-

Крутящий момент обозначенный (*) является максимально допустимым значением при коэффициенте эксплуатации f_B=1,0.

0,12 кВт

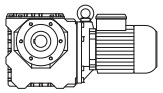

P_N	50 Гц			i	Тип	m	F_{RN}	F_{RV}
	n_2	M_2	f_B					
[кВт]	[об/мин]	[Нм]	[—]	[:1]		[кг]	[N]	[N]
0,12	78	10,8	2,3	18,00	**BS02-,,/DHE05LA4**	5,3	1250	-
0,12	64	12,5	2,0	22,00	**BS02-,,/DHE05LA4**	5,3	1250	-
0,12	52	13,8	1,8	27,00	**BS02-,,/DHE05LA4**	5,3	1250	-
0,12	42,5	16,1	1,55	33,00	**BS02-,,/DHE05LA4**	5,3	1250	-
0,12	32,5	21,5	1,1	43,00	**BS02-,,/DHE05LA4**	5,3	1250	-
0,12	26	25	0,88	54,00	**BS02-,,/DHE05LA4**	5,3	1250	-
0,12	36	20	2,8	39,00	**BS03-,,/DHE05LA4**	5,4	1950	-
0,12	28	23,5	2,3	50,00	**BS03-,,/DHE05LA4**	5,4	1950	-
0,12	22,5	26,5	1,8	62,00	**BS03-,,/DHE05LA4**	5,4	1950	-
0,12	19	30,5	1,3	75,00	**BS03-,,/DHE05LA4**	5,4	1950	-
0,12	78	10,4	3,3	18,00	**BS04-,,/DHE05LA4**	5,8	1950	-
0,12	67	12,9	2,9	20,96	**BS04-,,/DHE05LA4**	5,8	2100	-
0,12	58	15	2,3	24,25	**BS04-,,/DHE05LA4**	5,8	2250	-
0,12	54	15	2,5	26,21	**BS04-,,/DHE05LA4**	5,8	2250	-
0,12	44,5	18	2,1	31,50	**BS04-,,/DHE05LA4**	5,8	2250	-
0,12	36,5	21,5	1,7	38,42	**BS04-,,/DHE05LA4**	5,8	2250	-
0,12	29,5	26	1,45	47,86	**BS04-,,/DHE05LA4**	5,8	2250	-
0,12	23	33	1,15	61,50	**BS04-,,/DHE05LA4**	5,8	2250	-
0,12	22	32,5	1,1	64,06	**BS04-,,/DHE05LA4**	5,8	2250	-
0,12	20	37,5	1,0	71,18	**BS04-,,/DHE05LA4**	5,8	2250	-
0,12	18,5	37,5	1,0	77,00	**BS04-,,/DHE05LA4**	5,8	2250	-
0,12	15	45	0,84	93,92	**BS04-,,/DHE05LA4**	5,8	2250	-
0,12	29	28	3,1	48,60	**BS06-,,/DHE05LA4**	10	3500	-
0,12	24	33,5	2,7	58,15	**BS06-,,/DHE05LA4**	10	3500	-
0,12	22	35	2,3	64,06	**BS06-,,/DHE05LA4**	10	3500	-
0,12	20	40,5	2,3	71,18	**BS06-,,/DHE05LA4**	10	3500	-
0,12	18,5	41,5	2,0	77,00	**BS06-,,/DHE05LA4**	10	3500	-
0,12	15,5	51	1,9	90,00	**BS06-,,/DHE05LA4**	10	3500	-
0,12	13,5	58	1,7	103,1	**BS06-,,/DHE05LA4**	10	3500	-
0,12	12	62	1,5	118,8	**BS06-,,/DHE05LA4**	10	3500	-
0,12	11	69	1,5	129,0	**BS06-,,/DHE05LA4**	10	3500	-
0,12	9,5	78	1,35	146,8	**BS06-,,/DHE05LA4**	10	3500	-
0,12	8,0	85	1,15	174,0	**BS06-,,/DHE05LA4**	10	3500	-
0,12	6,4	105	0,93	220,0	**BS06-,,/DHE05LA4**	10	3500	-
0,12	5,6	118	0,84	252,0	**BS06-,,/DHE05LA4**	10	3500	-
0,12	16,5	51	2,9	84,36	**BS10-,,/DHE06LA4**	23	5300	-
0,12	13,5	54	3,0	103,4	**BS10-,,/DHE06LA4**	23	5600	-
0,12	12	70	1,75	119,6	**BS10-,,/DHE06LA4**	23	6000	-
0,12	11	66	2,5	130,3	**BS10-,,/DHE06LA4**	23	6000	-
0,12	9,1	80	2,1	152,7	**BS10-,,/DHE06LA4**	23	6000	-
0,12	7,4	99	1,7	188,6	**BS10-,,/DHE06LA4**	23	6000	-
0,12	6,4	114	1,6	216,6	**BS10-,,/DHE06LA4**	23	6000	-
0,12	5,5	133	1,35	254,0	**BS10Z-,,/DHE06LA4**	24	6000	-
0,12	4,6	154	1,25	302,5	**BS10Z-,,/DHE06LA4**	24	6000	-
0,12	3,9	182	1,05	360,3	**BS10Z-,,/DHE06LA4**	24	6000	-
0,12	3,3	210	0,9	432,4	**BS10Z-,,/DHE06LA4**	24	6000	-
0,12	1,5	160*	1,0	969,9	**BS10G06-,,/DHE06LA4**	28	6000	-
0,12	1,2	160*	1,0	1166	**BS10G06-,,/DHE06LA4**	28	6000	-
0,12	1,1	160*	1,0	1342	**BS10G06-,,/DHE06LA4**	28	6000	-
0,12	0,95	160*	1,0	1528	**BS10G06-,,/DHE06LA4**	28	6000	-
0,12	0,85	160*	1,0	1668	**BS10G06-,,/DHE06LA4**	28	6000	-
0,12	0,75	160*	1,0	1963	**BS10G06-,,/DHE06LA4**	28	6000	-
0,12	0,6	160*	1,0	2348	**BS10G06-,,/DHE06LA4**	28	6000	-
0,12	0,55	160*	1,0	2635	**BS10G06-,,/DHE06LA4**	28	6000	-
0,12	0,49	160*	1,0	2875	**BS10G06-,,/DHE06LA4**	28	6000	-
0,12	0,42	160*	1,0	3332	**BS10G06-,,/DHE06LA4**	28	6000	-
0,12	0,39	160*	1,0	3635	**BS10G06-,,/DHE06LA4**	28	6000	-
0,12	0,34	160*	1,0	4163	**BS10G06-,,/DHE06LA4**	28	6000	-
0,12	0,29	160*	1,0	4776	**BS10G06-,,/DHE06LA4**	28	6000	-
0,12	0,27	160*	1,0	5209	**BS10G06-,,/DHE06LA4**	28	6000	-
0,12	0,24	164*	1,0	6019	**BS10G06-,,/DHE06LA4**	28	6000	-
0,12	0,22	164*	1,0	6565	**BS10G06-,,/DHE06LA4**	28	6000	-
0,12	0,19	164*	1,0	7471	**BS10G06-,,/DHE06LA4**	28	6000	-
0,12	0,16	164*	1,0	8703	**BS10G06-,,/DHE06LA4**	28	6000	-
0,12	8,7	86	3,2	159,4	**BS20-,,/DHE06LA4**	34	8000	-

Крутящий момент обозначенный (*) является максимально допустимым значением при коэффициенте эксплуатации f_B=1,0.

0,12 кВт

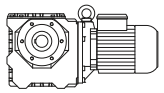

P_N	50 Гц			i	Тип	m	F_{RN}	F_{RV}
	n_2	M_2	f_B					
[кВт]	[об/мин]	[Нм]	[—]	[:1]		[кг]	[N]	[N]
0,12	7,6	99	2,8	183,0	**BS20-,,/DHE06LA4**	34	8000	-
0,12	6,2	118	2,5	225,6	**BS20-,,/DHE06LA4**	34	8000	-
0,12	5,4	135	2,2	257,8	**BS20Z-,,/DHE06LA4**	35	8000	-
0,12	4,7	153	1,95	300,1	**BS20Z-,,/DHE06LA4**	35	8000	-
0,12	3,9	182	1,75	359,9	**BS20Z-,,/DHE06LA4**	35	8000	-
0,12	3,3	210	1,55	430,8	**BS20Z-,,/DHE06LA4**	35	8000	-
0,12	2,6	240	1,5	539,7	**BS20Z-,,/DHE06LA4**	35	8000	-
0,12	2,3	265	1,25	619,2	**BS20Z-,,/DHE06LA4**	35	8000	-
0,12	1,9	325	0,95	763,4	**BS20Z-,,/DHE06LA4**	35	8000	-
0,12	1,7	270*	1,0	831,7	**BS20G06-,,/DHE06LA4**	38	8000	-
0,12	1,4	270*	1,0	1000	**BS20G06-,,/DHE06LA4**	38	8000	-
0,12	1,1	270*	1,0	1311	**BS20G06-,,/DHE06LA4**	38	8000	-
0,12	0,9	270*	1,0	1543	**BS20G06-,,/DHE06LA4**	38	8000	-
0,12	0,85	270*	1,0	1683	**BS20G06-,,/DHE06LA4**	38	8000	-
0,12	0,7	270*	1,0	2014	**BS20G06-,,/DHE06LA4**	38	8000	-
0,12	0,6	270*	1,0	2465	**BS20G06-,,/DHE06LA4**	38	8000	-
0,12	0,49	270*	1,0	2857	**BS20G06-,,/DHE06LA4**	38	8000	-
0,12	0,45	270*	1,0	3117	**BS20G06-,,/DHE06LA4**	38	8000	-
0,12	0,39	270*	1,0	3570	**BS20G06-,,/DHE06LA4**	38	8000	-
0,12	0,34	270*	1,0	4096	**BS20G06-,,/DHE06LA4**	38	8000	-
0,12	0,29	270*	1,0	4910	**BS20G06-,,/DHE06LA4**	38	8000	-
0,12	0,24	270*	1,0	5880	**BS20G06-,,/DHE06LA4**	38	8000	-
0,12	0,19	275*	1,0	7363	**BS20G06-,,/DHE06LA4**	38	8000	-
0,12	0,18	275*	1,0	8031	**BS20G06-,,/DHE06LA4**	38	8000	-
0,12	0,16	280*	1,0	9220	**BS20G06-,,/DHE06LA4**	38	8000	-
0,12	3,9	215	1,85	359,6	**BS30Z-,,/DHE06LA4**	54	10000	-
0,12	3,6	205	2,9	390,2	**BS30Z-,,/DHE06LA4**	54	10000	-
0,12	3,1	235	2,6	457,3	**BS30Z-,,/DHE06LA4**	54	10000	-
0,12	2,6	280	2,1	539,3	**BS30Z-,,/DHE06LA4**	54	10000	-
0,12	2,2	310	1,85	651,0	**BS30Z-,,/DHE06LA4**	54	10000	-
0,12	1,8	365	1,3	804,1	**BS30Z-,,/DHE06LA4**	54	10000	-
0,12	1,5	435	1,05	932,0	**BS30Z-,,/DHE06LA4**	54	10000	-
0,12	1,4	560	0,88	1022	**BS30G06-,,/DHE06LA4**	56	10000	-
0,12	1,2	490*	1,0	1176	**BS30G06-,,/DHE06LA4**	56	10000	-
0,12	0,95	490*	1,0	1461	**BS30G06-,,/DHE06LA4**	56	10000	-
0,12	0,9	490*	1,0	1576	**BS30G06-,,/DHE06LA4**	56	10000	-
0,12	0,75	490*	1,0	1886	**BS30G06-,,/DHE06LA4**	56	10000	-
0,12	0,65	490*	1,0	2308	**BS30G06-,,/DHE06LA4**	56	10000	-
0,12	0,6	490*	1,0	2518	**BS30G06-,,/DHE06LA4**	56	10000	-
0,12	0,48	490*	1,0	2919	**BS30G06-,,/DHE06LA4**	56	10000	-
0,12	0,42	490*	1,0	3344	**BS30G06-,,/DHE06LA4**	56	10000	-
0,12	0,38	490*	1,0	3647	**BS30G06-,,/DHE06LA4**	56	10000	-
0,12	0,34	490*	1,0	4184	**BS30G06-,,/DHE06LA4**	56	10000	-
0,12	0,29	510*	1,0	4905	**BS30G06-,,/DHE06LA4**	56	10000	-
0,12	0,24	520*	1,0	5783	**BS30G06-,,/DHE06LA4**	56	10000	-
0,12	0,22	520*	1,0	6308	**BS30G06-,,/DHE06LA4**	56	10000	-
0,12	0,2	520*	1,0	7179	**BS30G06-,,/DHE06LA4**	56	10000	-
0,12	0,17	520*	1,0	8362	**BS30G06-,,/DHE06LA4**	56	10000	-
0,12	2,3	300	3,0	612,1	**BS40Z-,,/DHE06LA4**	68	15000	-
0,12	1,9	360	2,1	736,5	**BS40Z-,,/DHE06LA4**	68	15000	-
0,12	1,6	420	1,75	908,2	**BS40Z-,,/DHE06LA4**	68	15000	-
0,12	1,5	530	1,65	965,5	**BS40G10-,,/DHE06LA4**	73	15000	-
0,12	1,2	660	1,35	1180	**BS40G10-,,/DHE06LA4**	73	15000	-
0,12	0,95	840	1,05	1499	**BS40G10-,,/DHE06LA4**	73	15000	-
0,12	0,8	880*	1,0	1785	**BS40G10-,,/DHE06LA4**	73	15000	-
0,12	0,7	880*	1,0	2126	**BS40G10-,,/DHE06LA4**	73	15000	-
0,12	0,65	880*	1,0	2304	**BS40G10-,,/DHE06LA4**	73	15000	-
0,12	0,55	880*	1,0	2552	**BS40G10-,,/DHE06LA4**	73	15000	-
0,12	0,48	880*	1,0	2902	**BS40G10-,,/DHE06LA4**	73	15000	-
0,12	0,44	880*	1,0	3215	**BS40G10-,,/DHE06LA4**	73	15000	-
0,12	0,37	880*	1,0	3769	**BS40G10-,,/DHE06LA4**	73	15000	-
0,12	0,33	880*	1,0	4201	**BS40G10-,,/DHE06LA4**	73	15000	-
0,12	0,3	880*	1,0	4655	**BS40G10-,,/DHE06LA4**	73	15000	-
0,12	0,26	900*	1,0	5498	**BS40G10-,,/DHE06LA4**	73	15000	-
0,12	0,23	950*	1,0	6214	**BS40G10-,,/DHE06LA4**	73	15000	-
0,12	0,21	950*	1,0	6885	**BS40G10-,,/DHE06LA4**	73	15000	-
0,12	0,18	950*	1,0	7905	**BS40G10-,,/DHE06LA4**	73	15000	-

Крутящий момент обозначенный (*) является максимально допустимым значением при коэффициенте эксплуатации f_B=1,0.

0,18 кВт

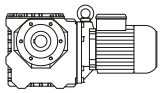

P_N	50 Гц			i	Тип	m	F_{RN}	F_{RV}
	n_2	M_2	f_B					
[кВт]	[об/мин]	[Нм]	[—]	[:1]		[кг]	[N]	[N]
0,18	300	5,0	3,0	4,60	**BS02-,,/DHE05LA4**	5,3	1000	-
0,18	255	5,9	3,4	5,40	**BS02-,,/DHE05LA4**	5,3	1000	-
0,18	205	7,2	3,5	6,75	**BS02-,,/DHE05LA4**	5,3	1000	-
0,18	167	8,6	2,9	8,25	**BS02-,,/DHE05LA4**	5,3	1100	-
0,18	129	10,9	2,3	10,67	**BS02-,,/DHE05LA4**	5,3	1250	-
0,18	102	13,1	1,9	13,50	**BS02-,,/DHE05LA4**	5,3	1250	-
0,18	77	16,5	1,5	18,00	**BS02-,,/DHE05LA4**	5,3	1250	-
0,18	63	19,1	1,3	22,00	**BS02-,,/DHE05LA4**	5,3	1250	-
0,18	51	21	1,2	27,00	**BS02-,,/DHE05LA4**	5,3	1250	-
0,18	42	24,5	1,0	33,00	**BS02-,,/DHE05LA4**	5,3	1250	-
0,18	73	17,8	3,1	19,00	**BS03-,,/DHE05LA4**	5,4	1950	-
0,18	55	21,5	2,6	25,00	**BS03-,,/DHE05LA4**	5,4	1950	-
0,18	42	24,5	2,2	33,00	**BS03-,,/DHE05LA4**	5,4	1950	-
0,18	35,5	30,5	1,8	39,00	**BS03-,,/DHE05LA4**	5,4	1950	-
0,18	27,5	36	1,55	50,00	**BS03-,,/DHE05LA4**	5,4	1950	-
0,18	22,5	40	1,2	62,00	**BS03-,,/DHE05LA4**	5,4	1950	-
0,18	18,5	47	0,85	75,00	**BS03-,,/DHE05LA4**	5,4	1950	-
0,18	129	10,3	3,1	10,73	**BS04-,,/DHE05LA4**	5,8	1600	-
0,18	106	12,4	2,7	13,09	**BS04-,,/DHE05LA4**	5,8	1760	-
0,18	85	15,5	2,3	16,31	**BS04-,,/DHE05LA4**	5,8	1970	-
0,18	77	15,8	2,2	18,00	**BS04-,,/DHE05LA4**	5,8	1950	-
0,18	66	19,7	1,9	20,96	**BS04-,,/DHE05LA4**	5,8	2100	-
0,18	57	22,5	1,5	24,25	**BS04-,,/DHE05LA4**	5,8	2250	-
0,18	53	23	1,65	26,21	**BS04-,,/DHE05LA4**	5,8	2250	-
0,18	44	27	1,4	31,50	**BS04-,,/DHE05LA4**	5,8	2250	-
0,18	36	32,5	1,15	38,42	**BS04-,,/DHE05LA4**	5,8	2250	-
0,18	29	40	0,95	47,86	**BS04-,,/DHE05LA4**	5,8	2250	-
0,18	57	24	3,2	24,25	**BS06-,,/DHE05LA4**	10	2600	-
0,18	53	23,5	3,3	26,21	**BS06-,,/DHE05LA4**	10	3000	-
0,18	44	28,5	2,8	31,50	**BS06-,,/DHE05LA4**	10	3200	-
0,18	33,5	36,5	2,4	41,29	**BS06-,,/DHE05LA4**	10	3500	-
0,18	28,5	43	2,0	48,60	**BS06-,,/DHE05LA4**	10	3500	-
0,18	24	50	1,8	58,15	**BS06-,,/DHE05LA4**	10	3500	-
0,18	21,5	54	1,5	64,06	**BS06-,,/DHE05LA4**	10	3500	-
0,18	19,5	62	1,5	71,18	**BS06-,,/DHE05LA4**	10	3500	-
0,18	18	63	1,35	77,00	**BS06-,,/DHE05LA4**	10	3500	-
0,18	15,5	77	1,25	90,00	**BS06-,,/DHE05LA4**	10	3500	-
0,18	13,5	87	1,15	103,1	**BS06-,,/DHE05LA4**	10	3500	-
0,18	12	93	1,0	118,8	**BS06-,,/DHE05LA4**	10	3500	-
0,18	11	104	1,0	129,0	**BS06-,,/DHE05LA4**	10	3500	-
0,18	9,4	118	0,9	146,8	**BS06-,,/DHE05LA4**	10	3500	-
0,18	29	44	3,3	47,59	**BS10-,,/DHE06LA4**	23	4050	-
0,18	24	53	2,8	57,12	**BS10-,,/DHE06LA4**	23	4350	-
0,18	23	50	3,0	60,74	**BS10-,,/DHE06LA4**	23	4550	-
0,18	19,5	65	2,5	71,96	**BS10-,,/DHE06LA4**	23	5000	-
0,18	16,5	77	1,95	84,36	**BS10-,,/DHE06LA4**	23	5300	-
0,18	13,5	81	2,0	103,4	**BS10-,,/DHE06LA4**	23	5600	-
0,18	11,5	110	1,1	119,6	**BS10-,,/DHE06LA4**	23	6000	-
0,18	11	100	1,65	130,3	**BS10-,,/DHE06LA4**	23	6000	-
0,18	9,0	122	1,35	152,7	**BS10-,,/DHE06LA4**	23	6000	-
0,18	7,3	150	1,15	188,6	**BS10-,,/DHE06LA4**	23	6000	-
0,18	6,4	171	1,05	216,6	**BS10-,,/DHE06LA4**	23	6000	-
0,18	5,4	200	0,9	254,0	**BS10Z-,,/DHE06LA4**	24	6000	-
0,18	4,6	230	0,83	302,5	**BS10Z-,,/DHE06LA4**	24	6000	-
0,18	14	90	2,8	101,1	**BS20-,,/DHE06LA4**	34	7100	-
0,18	13	87	3,1	106,3	**BS20-,,/DHE06LA4**	34	7600	-
0,18	11	103	2,6	127,3	**BS20-,,/DHE06LA4**	34	8000	-
0,18	8,6	131	2,1	159,4	**BS20-,,/DHE06LA4**	34	8000	-
0,18	7,5	151	1,85	183,0	**BS20-,,/DHE06LA4**	34	8000	-
0,18	6,1	180	1,6	225,6	**BS20-,,/DHE06LA4**	34	8000	-
0,18	5,4	200	1,5	257,8	**BS20Z-,,/DHE06LA4**	35	8000	-
0,18	4,6	235	1,3	300,1	**BS20Z-,,/DHE06LA4**	35	8000	-
0,18	3,9	270	1,2	359,9	**BS20Z-,,/DHE06LA4**	35	8000	-
0,18	3,2	325	1,0	430,8	**BS20Z-,,/DHE06LA4**	35	8000	-
0,18	2,6	360	1,0	539,7	**BS20Z-,,/DHE06LA4**	35	8000	-

Крутящий момент обозначенный (*) является максимально допустимым значением при коэффициенте эксплуатации f_B=1,0.

0,18 кВт

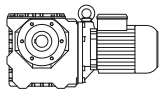

P_N	50 Гц			i	Тип	m	F_{RN}	F_{RV}
	n_2	M_2	f_B					
[кВт]	[об/мин]	[Нм]	[—]	[:1]		[кг]	[N]	[N]
0,18	2,3	400	0,83	619,2	**BS20Z-,,/DHE06LA4**	35	8000	-
0,18	6,4	177	2,9	216,4	**BS30-,,/DHE06LA4**	51	10000	-
0,18	5,3	210	2,7	261,6	**BS30Z-,,/DHE06LA4**	54	10000	-
0,18	4,5	245	2,4	306,6	**BS30Z-,,/DHE06LA4**	54	10000	-
0,18	3,9	325	1,2	359,6	**BS30Z-,,/DHE06LA4**	54	10000	-
0,18	3,6	310	1,9	390,2	**BS30Z-,,/DHE06LA4**	54	10000	-
0,18	3,0	365	1,65	457,3	**BS30Z-,,/DHE06LA4**	54	10000	-
0,18	2,6	420	1,45	539,3	**BS30Z-,,/DHE06LA4**	54	10000	-
0,18	2,2	465	1,25	651,0	**BS30Z-,,/DHE06LA4**	54	10000	-
0,18	1,8	550	0,87	804,1	**BS30Z-,,/DHE06LA4**	54	10000	-
0,18	4,8	265	2,7	287,7	**BS40Z-,,/DHE06LA4**	68	15000	-
0,18	3,1	345	2,9	446,8	**BS40Z-,,/DHE06LA4**	68	15000	-
0,18	2,7	400	2,8	520,8	**BS40Z-,,/DHE06LA4**	68	15000	-
0,18	2,3	455	2,0	612,1	**BS40Z-,,/DHE06LA4**	68	15000	-
0,18	1,9	540	1,4	736,5	**BS40Z-,,/DHE06LA4**	68	15000	-
0,18	1,6	630	1,2	908,2	**BS40Z-,,/DHE06LA4**	68	15000	-
0,18	1,5	800	1,1	965,5	**BS40G10-,,/DHE06LA4**	73	15000	-
0,18	1,2	1000	0,88	1180	**BS40G10-,,/DHE06LA4**	73	15000	-

0,25 кВт

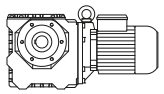

P_N	50 Гц			i	Тип	m	F_{RN}	F_{RV}
	n_2	M_2	f_B					
[кВт]	[об/мин]	[Нм]	[—]	[:1]		[кг]	[N]	[N]
0,25	300	7,0	2,1	4,60	**BS02-,,/DHE07LA4**	9,3	1000	-
0,25	255	8,2	2,4	5,40	**BS02-,,/DHE07LA4**	9,3	1000	-
0,25	205	10	2,5	6,75	**BS02-,,/DHE07LA4**	9,3	1000	-
0,25	167	12	2,1	8,25	**BS02-,,/DHE07LA4**	9,3	1100	-
0,25	129	15,1	1,65	10,67	**BS02-,,/DHE07LA4**	9,3	1250	-
0,25	102	18,2	1,35	13,50	**BS02-,,/DHE07LA4**	9,3	1250	-
0,25	77	22,5	1,1	18,00	**BS02-,,/DHE07LA4**	9,3	1250	-
0,25	63	26,5	0,94	22,00	**BS02-,,/DHE07LA4**	9,3	1250	-
0,25	51	29	0,86	27,00	**BS02-,,/DHE07LA4**	9,3	1250	-
0,25	102	18,2	3,0	13,50	**BS03-,,/DHE07LA4**	9,4	1600	-
0,25	73	24,5	2,2	19,00	**BS03-,,/DHE07LA4**	9,4	1950	-
0,25	55	29,5	1,85	25,00	**BS03-,,/DHE07LA4**	9,4	1950	-
0,25	42	34,5	1,6	33,00	**BS03-,,/DHE07LA4**	9,4	1950	-
0,25	35,5	43	1,3	39,00	**BS03-,,/DHE07LA4**	9,4	1950	-
0,25	27,5	50	1,1	50,00	**BS03-,,/DHE07LA4**	9,4	1950	-
0,25	22,5	56	0,86	62,00	**BS03-,,/DHE07LA4**	9,4	1950	-
0,25	225	8,2	3,2	6,13	**BS04-,,/DHE07LA4**	9,8	1300	-
0,25	154	12	2,5	8,93	**BS04-,,/DHE07LA4**	9,8	1500	-
0,25	129	14,4	2,2	10,73	**BS04-,,/DHE07LA4**	9,8	1600	-
0,25	106	17,3	1,9	13,09	**BS04-,,/DHE07LA4**	9,8	1760	-
0,25	85	21,5	1,65	16,31	**BS04-,,/DHE07LA4**	9,8	1970	-
0,25	77	22	1,55	18,00	**BS04-,,/DHE07LA4**	9,8	1950	-
0,25	66	27	1,35	20,96	**BS04-,,/DHE07LA4**	9,8	2100	-
0,25	57	31,5	1,1	24,25	**BS04-,,/DHE07LA4**	9,8	2250	-
0,25	53	31,5	1,2	26,21	**BS04-,,/DHE07LA4**	9,8	2250	-
0,25	44	37,5	1,0	31,50	**BS04-,,/DHE07LA4**	9,8	2250	-
0,25	36	45,5	0,81	38,42	**BS04-,,/DHE07LA4**	9,8	2250	-
0,25	84	22,5	3,2	16,56	**BS06-,,/DHE07LA4**	14	2400	-
0,25	70	27	2,8	19,82	**BS06-,,/DHE07LA4**	14	2500	-
0,25	57	33,5	2,3	24,25	**BS06-,,/DHE07LA4**	14	2600	-
0,25	53	32,5	2,4	26,21	**BS06-,,/DHE07LA4**	14	3000	-
0,25	44	39,5	2,0	31,50	**BS06-,,/DHE07LA4**	14	3200	-
0,25	33,5	51	1,7	41,29	**BS06-,,/DHE07LA4**	14	3500	-
0,25	28,5	60	1,45	48,60	**BS06-,,/DHE07LA4**	14	3500	-
0,25	24	70	1,3	58,15	**BS06-,,/DHE07LA4**	14	3500	-
0,25	21,5	75	1,05	64,06	**BS06-,,/DHE07LA4**	14	3500	-
0,25	19,5	86	1,1	71,18	**BS06-,,/DHE07LA4**	14	3500	-

Крутящий момент обозначенный (*) является максимально допустимым значением при коэффициенте эксплуатации f_B=1,0.

0,25 кВт

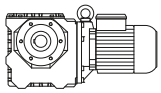

P_N	50 Гц			i	Тип	m	F_{RN}	F_{RV}
	n_2	M_2	f_B					
[кВт]	[об/мин]	[Нм]	[—]	[:1]		[кг]	[N]	[N]
0,25	18	88	0,97	77,00	**BS06-,,/DHE07LA4**	14	3500	-
0,25	15,5	107	0,92	90,00	**BS06-,,/DHE07LA4**	14	3500	-
0,25	13,5	122	0,82	103,1	**BS06-,,/DHE07LA4**	14	3500	-
0,25	41	44	3,1	33,55	**BS10-,,/DHE07LA4**	26	3550	-
0,25	34,5	51	2,7	39,96	**BS10-,,/DHE07LA4**	26	3800	-
0,25	29	61	2,4	47,59	**BS10-,,/DHE07LA4**	26	4050	-
0,25	24,5	72	2,1	57,12	**BS10-,,/DHE07LA4**	26	4350	-
0,25	23	69	2,2	60,74	**BS10-,,/DHE07LA4**	26	4550	-
0,25	19,5	90	1,8	71,96	**BS10-,,/DHE07LA4**	26	5000	-
0,25	16,5	107	1,4	84,36	**BS10-,,/DHE07LA4**	26	5300	-
0,25	13,5	113	1,4	103,4	**BS10-,,/DHE07LA4**	26	5600	-
0,25	11	138	1,2	130,3	**BS10-,,/DHE07LA4**	26	6000	-
0,25	9,1	167	0,99	152,7	**BS10-,,/DHE07LA4**	26	6000	-
0,25	7,3	205	0,83	188,6	**BS10-,,/DHE07LA4**	26	6000	-
0,25	18,5	85	3,2	76,18	**BS20-,,/DHE07LA4**	36	6600	-
0,25	16	98	2,8	88,67	**BS20-,,/DHE07LA4**	36	7000	-
0,25	14	126	2,0	101,1	**BS20-,,/DHE07LA4**	36	7100	-
0,25	13	121	2,2	106,3	**BS20-,,/DHE07LA4**	36	7600	-
0,25	11	143	1,9	127,3	**BS20-,,/DHE07LA4**	36	8000	-
0,25	8,7	181	1,5	159,4	**BS20-,,/DHE07LA4**	36	8000	-
0,25	7,6	205	1,35	183,0	**BS20-,,/DHE07LA4**	36	8000	-
0,25	6,1	250	1,15	225,6	**BS20-,,/DHE07LA4**	36	8000	-
0,25	5,4	280	1,05	257,8	**BS20Z-,,/DHE07LA4**	38	8000	-
0,25	4,6	325	0,92	300,1	**BS20Z-,,/DHE07LA4**	38	8000	-
0,25	3,9	375	0,85	359,9	**BS20Z-,,/DHE07LA4**	38	8000	-
0,25	9,1	175	3,1	151,1	**BS30-,,/DHE07LA4**	54	9500	-
0,25	7,4	210	2,6	186,7	**BS30-,,/DHE07LA4**	54	10000	-
0,25	6,4	245	2,1	216,4	**BS30-,,/DHE07LA4**	54	10000	-
0,25	5,3	295	1,9	261,6	**BS30Z-,,/DHE07LA4**	56	10000	-
0,25	4,5	340	1,7	306,6	**BS30Z-,,/DHE07LA4**	56	10000	-
0,25	3,9	450	0,88	359,6	**BS30Z-,,/DHE07LA4**	56	10000	-
0,25	3,6	430	1,35	390,2	**BS30Z-,,/DHE07LA4**	56	10000	-
0,25	3,1	490	1,2	457,3	**BS30Z-,,/DHE07LA4**	56	10000	-
0,25	2,6	580	1,05	539,3	**BS30Z-,,/DHE07LA4**	56	10000	-
0,25	2,2	650	0,89	651,0	**BS30Z-,,/DHE07LA4**	56	10000	-
0,25	7,0	250	2,8	197,1	**BS40Z-,,/DHE07LA4**	70	15000	-
0,25	4,8	365	1,95	287,7	**BS40Z-,,/DHE07LA4**	70	15000	-
0,25	4,6	325	3,3	302,1	**BS40Z-,,/DHE07LA4**	70	15000	-
0,25	3,9	385	2,8	356,8	**BS40Z-,,/DHE07LA4**	70	15000	-
0,25	3,1	485	2,0	446,8	**BS40Z-,,/DHE07LA4**	70	15000	-
0,25	2,7	550	2,0	520,8	**BS40Z-,,/DHE07LA4**	70	15000	-
0,25	2,3	630	1,45	612,1	**BS40Z-,,/DHE07LA4**	70	15000	-
0,25	1,9	750	1,0	736,5	**BS40Z-,,/DHE07LA4**	70	15000	-
0,25	1,6	880	0,84	908,2	**BS40Z-,,/DHE07LA4**	70	15000	-

0,3 кВт

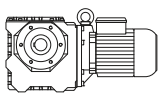

P_N	50 Гц			i	Тип	m	F_{RN}	F_{RV}
	n_2	M_2	f_B					
[кВт]	[об/мин]	[Нм]	[—]	[:1]		[кг]	[N]	[N]
0,3	300	8,4	1,8	4,60	**BS02-,,/DHE07LA4**	9,3	1000	-
0,3	255	9,8	2,0	5,40	**BS02-,,/DHE07LA4**	9,3	1000	-
0,3	205	12	2,1	6,75	**BS02-,,/DHE07LA4**	9,3	1000	-
0,3	165	14,5	1,7	8,25	**BS02-,,/DHE07LA4**	9,3	1100	-
0,3	128	18,3	1,35	10,67	**BS02-,,/DHE07LA4**	9,3	1250	-
0,3	101	22	1,15	13,50	**BS02-,,/DHE07LA4**	9,3	1250	-
0,3	76	27,5	0,91	18,00	**BS02-,,/DHE07LA4**	9,3	1250	-
0,3	101	22	2,5	13,50	**BS03-,,/DHE07LA4**	9,4	1600	-
0,3	72	30	1,85	19,00	**BS03-,,/DHE07LA4**	9,4	1950	-
0,3	55	35,5	1,55	25,00	**BS03-,,/DHE07LA4**	9,4	1950	-
0,3	41,5	42	1,3	33,00	**BS03-,,/DHE07LA4**	9,4	1950	-

Крутящий момент обозначенный (*) является максимально допустимым значением при коэффициенте эксплуатации f_B=1,0.

0,3 кВт

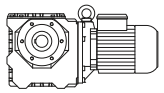

P_N	50 Гц			i	Тип	m	F_{RN}	F_{RV}
	n_2	M_2	f_B					
[кВт]	[об/мин]	[Нм]	[—]	[:1]		[кг]	[N]	[N]
0,3	35	52	1,05	39,00	**BS03-,,/DHE07LA4**	9,4	1950	-
0,3	27,5	60	0,92	50,00	**BS03-,,/DHE07LA4**	9,4	1950	-
0,3	225	9,9	2,6	6,13	**BS04-,,/DHE07LA4**	9,8	1300	-
0,3	153	14,6	2,1	8,93	**BS04-,,/DHE07LA4**	9,8	1500	-
0,3	127	17,5	1,85	10,73	**BS04-,,/DHE07LA4**	9,8	1600	-
0,3	104	21	1,55	13,09	**BS04-,,/DHE07LA4**	9,8	1760	-
0,3	84	26	1,35	16,31	**BS04-,,/DHE07LA4**	9,8	1970	-
0,3	76	26,5	1,3	18,00	**BS04-,,/DHE07LA4**	9,8	1950	-
0,3	65	33	1,1	20,96	**BS04-,,/DHE07LA4**	9,8	2100	-
0,3	57	38	0,89	24,25	**BS04-,,/DHE07LA4**	9,8	2250	-
0,3	52	39	0,97	26,21	**BS04-,,/DHE07LA4**	9,8	2250	-
0,3	43,5	46	0,83	31,50	**BS04-,,/DHE07LA4**	9,8	2250	-
0,3	97	23,5	2,9	14,07	**BS06-,,/DHE07LA4**	14	2200	-
0,3	83	27,5	2,6	16,56	**BS06-,,/DHE07LA4**	14	2400	-
0,3	69	33	2,3	19,82	**BS06-,,/DHE07LA4**	14	2500	-
0,3	57	40	1,95	24,25	**BS06-,,/DHE07LA4**	14	2600	-
0,3	52	40	1,95	26,21	**BS06-,,/DHE07LA4**	14	3000	-
0,3	43,5	48	1,65	31,50	**BS06-,,/DHE07LA4**	14	3200	-
0,3	33	62	1,4	41,29	**BS06-,,/DHE07LA4**	14	3500	-
0,3	28	73	1,2	48,60	**BS06-,,/DHE07LA4**	14	3500	-
0,3	23,5	86	1,05	58,15	**BS06-,,/DHE07LA4**	14	3500	-
0,3	21,5	90	0,89	64,06	**BS06-,,/DHE07LA4**	14	3500	-
0,3	19,5	104	0,9	71,18	**BS06-,,/DHE07LA4**	14	3500	-
0,3	18	106	0,8	77,00	**BS06-,,/DHE07LA4**	14	3500	-
0,3	52	42,5	3,1	26,42	**BS10-,,/DHE07LA4**	26	3250	-
0,3	41	53	2,5	33,55	**BS10-,,/DHE07LA4**	26	3550	-
0,3	34,5	62	2,3	39,96	**BS10-,,/DHE07LA4**	26	3800	-
0,3	29	74	1,95	47,59	**BS10-,,/DHE07LA4**	26	4050	-
0,3	24	88	1,7	57,12	**BS10-,,/DHE07LA4**	26	4350	-
0,3	22,5	85	1,75	60,74	**BS10-,,/DHE07LA4**	26	4550	-
0,3	19	111	1,45	71,96	**BS10-,,/DHE07LA4**	26	5000	-
0,3	16,5	128	1,15	84,36	**BS10-,,/DHE07LA4**	26	5300	-
0,3	13,5	135	1,2	103,4	**BS10-,,/DHE07LA4**	26	5600	-
0,3	10,5	174	0,94	130,3	**BS10-,,/DHE07LA4**	26	6000	-
0,3	9,0	200	0,83	152,7	**BS10-,,/DHE07LA4**	26	6000	-
0,3	23,5	91	3,1	58,74	**BS20-,,/DHE07LA4**	36	5900	-
0,3	19,5	110	2,7	70,30	**BS20-,,/DHE07LA4**	36	6300	-
0,3	18	105	2,6	76,18	**BS20-,,/DHE07LA4**	36	6600	-
0,3	15,5	121	2,2	88,67	**BS20-,,/DHE07LA4**	36	7000	-
0,3	13	145	1,85	106,3	**BS20-,,/DHE07LA4**	36	7600	-
0,3	11	171	1,6	127,3	**BS20-,,/DHE07LA4**	36	8000	-
0,3	8,6	215	1,3	159,4	**BS20-,,/DHE07LA4**	36	8000	-
0,3	7,5	250	1,1	183,0	**BS20-,,/DHE07LA4**	36	8000	-
0,3	6,1	300	0,97	225,6	**BS20-,,/DHE07LA4**	36	8000	-
0,3	5,3	345	0,86	257,8	**BS20Z-,,/DHE07LA4**	38	8000	-
0,3	16,5	133	3,1	83,48	**BS30-,,/DHE07LA4**	54	6800	-
0,3	11	177	2,9	125,2	**BS30-,,/DHE07LA4**	54	8700	-
0,3	9,1	210	2,6	151,1	**BS30-,,/DHE07LA4**	54	9500	-
0,3	7,3	255	2,1	186,7	**BS30-,,/DHE07LA4**	54	10000	-
0,3	6,3	300	1,75	216,4	**BS30-,,/DHE07LA4**	54	10000	-
0,3	5,2	360	1,55	261,6	**BS30Z-,,/DHE07LA4**	56	10000	-
0,3	4,5	410	1,4	306,6	**BS30Z-,,/DHE07LA4**	56	10000	-
0,3	3,5	530	1,1	390,2	**BS30Z-,,/DHE07LA4**	56	10000	-
0,3	3,0	610	0,98	457,3	**BS30Z-,,/DHE07LA4**	56	10000	-
0,3	2,6	700	0,86	539,3	**BS30Z-,,/DHE07LA4**	56	10000	-
0,3	7,0	300	2,3	197,1	**BS40Z-,,/DHE07LA4**	70	15000	-
0,3	5,5	325	2,8	249,6	**BS40Z-,,/DHE07LA4**	70	15000	-
0,3	4,8	440	1,65	287,7	**BS40Z-,,/DHE07LA4**	70	15000	-
0,3	4,6	390	2,7	302,1	**BS40Z-,,/DHE07LA4**	70	15000	-
0,3	3,9	460	2,3	356,8	**BS40Z-,,/DHE07LA4**	70	15000	-
0,3	3,1	580	1,7	446,8	**BS40Z-,,/DHE07LA4**	70	15000	-
0,3	2,7	660	1,65	520,8	**BS40Z-,,/DHE07LA4**	70	15000	-
0,3	2,3	750	1,2	612,1	**BS40Z-,,/DHE07LA4**	70	15000	-
0,3	1,9	900	0,84	736,5	**BS40Z-,,/DHE07LA4**	70	15000	-

Крутящий момент обозначенный (*) является максимально допустимым значением при коэффициенте эксплуатации f_B=1,0.

0,37 кВт

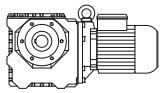

P_N	50 Гц			i	Тип	m	F_{RN}	F_{RV}
	n_2	M_2	f_B					
[кВт]	[об/мин]	[Нм]	[—]	[:1]		[кг]	[N]	[N]
0,37	315	9,8	4,1	4,60	**BS03-,,/DHE08MA4**	10	1070	-
0,37	240	12,9	3,4	6,00	**BS03-,,/DHE08MA4**	10	1170	-
0,37	179	16,9	2,8	8,00	**BS03-,,/DHE08MA4**	10	1320	-
0,37	143	20,5	2,5	10,00	**BS03-,,/DHE08MA4**	10	1450	-
0,37	106	26	2,1	13,50	**BS03-,,/DHE08MA4**	10	1600	-
0,37	76	35	1,55	19,00	**BS03-,,/DHE08MA4**	10	1950	-
0,37	58	42	1,3	25,00	**BS03-,,/DHE08MA4**	10	1950	-
0,37	43,5	49,5	1,1	33,00	**BS03-,,/DHE08MA4**	10	1950	-
0,37	37	61	0,9	39,00	**BS03-,,/DHE08MA4**	10	1950	-
0,37	134	21	3,1	10,73	**BS06-,,/DHE08MA4**	16	1850	-
0,37	102	28	2,4	14,07	**BS06-,,/DHE08MA4**	16	2200	-
0,37	87	32	2,3	16,56	**BS06-,,/DHE08MA4**	16	2400	-
0,37	73	38,5	1,95	19,82	**BS06-,,/DHE08MA4**	16	2500	-
0,37	59	47,5	1,6	24,25	**BS06-,,/DHE08MA4**	16	2600	-
0,37	55	46,5	1,65	26,21	**BS06-,,/DHE08MA4**	16	3000	-
0,37	45,5	56	1,45	31,50	**BS06-,,/DHE08MA4**	16	3200	-
0,37	35	72	1,2	41,29	**BS06-,,/DHE08MA4**	16	3500	-
0,37	29,5	86	1,0	48,60	**BS06-,,/DHE08MA4**	16	3500	-
0,37	25	100	0,91	58,15	**BS06-,,/DHE08MA4**	16	3500	-
0,37	67	42	3,0	21,61	**BS10-,,/DHE08MA4**	27	3000	-
0,37	64	38	3,1	22,60	**BS10-,,/DHE08MA4**	27	3200	-
0,37	55	50	2,6	26,42	**BS10-,,/DHE08MA4**	27	3250	-
0,37	47	51	2,5	30,63	**BS10-,,/DHE08MA4**	27	3550	-
0,37	43	62	2,2	33,55	**BS10-,,/DHE08MA4**	27	3550	-
0,37	36	73	1,9	39,96	**BS10-,,/DHE08MA4**	27	3800	-
0,37	30,5	86	1,7	47,59	**BS10-,,/DHE08MA4**	27	4050	-
0,37	25,5	102	1,45	57,12	**BS10-,,/DHE08MA4**	27	4350	-
0,37	24	98	1,55	60,74	**BS10-,,/DHE08MA4**	27	4550	-
0,37	20	130	1,25	71,96	**BS10-,,/DHE08MA4**	27	5000	-
0,37	17	153	0,98	84,36	**BS10-,,/DHE08MA4**	27	5300	-
0,37	14	161	0,99	103,4	**BS10-,,/DHE08MA4**	27	5600	-
0,37	11	205	0,8	130,3	**BS10-,,/DHE08MA4**	27	6000	-
0,37	29,5	89	3,0	48,98	**BS20-,,/DHE08MA4**	37	5500	-
0,37	28,5	83	3,3	50,44	**BS20-,,/DHE08MA4**	37	5700	-
0,37	24,5	108	2,6	58,74	**BS20-,,/DHE08MA4**	37	5900	-
0,37	20,5	129	2,3	70,30	**BS20-,,/DHE08MA4**	37	6300	-
0,37	19	122	2,2	76,18	**BS20-,,/DHE08MA4**	37	6600	-
0,37	16,5	141	1,9	88,67	**BS20-,,/DHE08MA4**	37	7000	-
0,37	14,5	180	1,4	101,1	**BS20-,,/DHE08MA4**	37	7100	-
0,37	13,5	172	1,55	106,3	**BS20-,,/DHE08MA4**	37	7600	-
0,37	11,5	200	1,35	127,3	**BS20-,,/DHE08MA4**	37	8000	-
0,37	9,0	255	1,1	159,4	**BS20-,,/DHE08MA4**	37	8000	-
0,37	7,9	295	0,95	183,0	**BS20-,,/DHE08MA4**	37	8000	-
0,37	6,4	350	0,83	225,6	**BS20-,,/DHE08MA4**	37	8000	-
0,37	17,5	155	2,6	83,48	**BS30-,,/DHE08MA4**	55	6800	-
0,37	16	152	3,2	90,59	**BS30-,,/DHE08MA4**	55	7700	-
0,37	13,5	177	2,9	106,2	**BS30-,,/DHE08MA4**	55	8200	-
0,37	11,5	205	2,5	125,2	**BS30-,,/DHE08MA4**	55	8700	-
0,37	9,5	245	2,2	151,1	**BS30-,,/DHE08MA4**	55	9500	-
0,37	7,7	300	1,8	186,7	**BS30-,,/DHE08MA4**	55	10000	-
0,37	6,7	345	1,5	216,4	**BS30-,,/DHE08MA4**	55	10000	-
0,37	5,5	420	1,35	261,6	**BS30Z-,,/DHE08MA4**	58	10000	-
0,37	4,7	485	1,2	306,6	**BS30Z-,,/DHE08MA4**	58	10000	-
0,37	3,7	620	0,95	390,2	**BS30Z-,,/DHE08MA4**	58	10000	-
0,37	3,2	700	0,86	457,3	**BS30Z-,,/DHE08MA4**	58	10000	-
0,37	8,1	280	2,9	178,2	**BS40-,,/DHE08MA4**	68	15000	-
0,37	6,6	335	2,4	219,7	**BS40-,,/DHE08MA4**	68	15000	-
0,37	5,8	380	2,4	249,6	**BS40Z-,,/DHE08MA4**	71	15000	-
0,37	5,0	520	1,4	287,7	**BS40Z-,,/DHE08MA4**	71	15000	-
0,37	4,8	460	2,3	302,1	**BS40Z-,,/DHE08MA4**	71	15000	-
0,37	4,1	540	2,0	356,8	**BS40Z-,,/DHE08MA4**	71	15000	-
0,37	3,3	670	1,5	446,8	**BS40Z-,,/DHE08MA4**	71	15000	-
0,37	2,8	790	1,4	520,8	**BS40Z-,,/DHE08MA4**	71	15000	-
0,37	2,4	890	1,0	612,1	**BS40Z-,,/DHE08MA4**	71	15000	-

Крутящий момент обозначенный (*) является максимально допустимым значением при коэффициенте эксплуатации f_B=1,0.

0,55 кВт

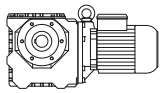

P_N	50 Гц			i	Тип	m	F_{RN}	F_{RV}
	n_2	M_2	f_B					
[кВт]	[об/мин]	[Нм]	[—]	[:1]		[кг]	[N]	[N]
0,55	310	14,9	2,7	4,60	**BS03-,,/DHE08LA4**	12	1070	-
0,55	240	19,2	2,3	6,00	**BS03-,,/DHE08LA4**	12	1170	-
0,55	177	25,5	1,9	8,00	**BS03-,,/DHE08LA4**	12	1320	-
0,55	142	31	1,7	10,00	**BS03-,,/DHE08LA4**	12	1450	-
0,55	105	39	1,4	13,50	**BS03-,,/DHE08LA4**	12	1600	-
0,55	75	53	1,05	19,00	**BS03-,,/DHE08LA4**	12	1950	-
0,55	57	63	0,87	25,00	**BS03-,,/DHE08LA4**	12	1950	-
0,55	215	19,7	2,8	6,67	**BS06-,,/DHE08LA4**	17	1550	-
0,55	159	26,5	2,3	8,93	**BS06-,,/DHE08LA4**	17	1710	-
0,55	132	32	2,0	10,73	**BS06-,,/DHE08LA4**	17	1850	-
0,55	101	42	1,6	14,07	**BS06-,,/DHE08LA4**	17	2200	-
0,55	86	48,5	1,5	16,56	**BS06-,,/DHE08LA4**	17	2400	-
0,55	72	58	1,3	19,82	**BS06-,,/DHE08LA4**	17	2500	-
0,55	59	71	1,1	24,25	**BS06-,,/DHE08LA4**	17	2600	-
0,55	54	71	1,1	26,21	**BS06-,,/DHE08LA4**	17	3000	-
0,55	45	85	0,94	31,50	**BS06-,,/DHE08LA4**	17	3200	-
0,55	114	36,5	3,0	12,49	**BS10-,,/DHE08LA4**	28	2400	-
0,55	84	50	2,4	16,92	**BS10-,,/DHE08LA4**	28	2700	-
0,55	66	63	2,0	21,61	**BS10-,,/DHE08LA4**	28	3000	-
0,55	63	57	2,1	22,60	**BS10-,,/DHE08LA4**	28	3200	-
0,55	54	75	1,75	26,42	**BS10-,,/DHE08LA4**	28	3250	-
0,55	46,5	77	1,7	30,63	**BS10-,,/DHE08LA4**	28	3550	-
0,55	42,5	93	1,45	33,55	**BS10-,,/DHE08LA4**	28	3550	-
0,55	35,5	110	1,25	39,96	**BS10-,,/DHE08LA4**	28	3800	-
0,55	30	131	1,1	47,59	**BS10-,,/DHE08LA4**	28	4050	-
0,55	25	155	0,97	57,12	**BS10-,,/DHE08LA4**	28	4350	-
0,55	23,5	149	1,0	60,74	**BS10-,,/DHE08LA4**	28	4550	-
0,55	20	194	0,82	71,96	**BS10-,,/DHE08LA4**	28	5000	-
0,55	51	80	3,1	27,86	**BS20-,,/DHE08LA4**	39	4450	-
0,55	46,5	81	3,1	30,63	**BS20-,,/DHE08LA4**	39	4750	-
0,55	43,5	92	2,9	32,87	**BS20-,,/DHE08LA4**	39	4750	-
0,55	35,5	106	2,5	40,25	**BS20-,,/DHE08LA4**	39	5300	-
0,55	34	117	2,3	42,08	**BS20-,,/DHE08LA4**	39	5200	-
0,55	28,5	123	2,2	50,44	**BS20-,,/DHE08LA4**	39	5700	-
0,55	24,5	160	1,75	58,74	**BS20-,,/DHE08LA4**	39	5900	-
0,55	20,5	192	1,55	70,30	**BS20-,,/DHE08LA4**	39	6300	-
0,55	19	182	1,5	76,18	**BS20-,,/DHE08LA4**	39	6600	-
0,55	16	215	1,25	88,67	**BS20-,,/DHE08LA4**	39	7000	-
0,55	13,5	255	1,05	106,3	**BS20-,,/DHE08LA4**	39	7600	-
0,55	11,5	300	0,9	127,3	**BS20-,,/DHE08LA4**	39	8000	-
0,55	28,5	141	3,2	50,04	**BS30-,,/DHE08LA4**	56	5900	-
0,55	24,5	165	2,8	58,64	**BS30-,,/DHE08LA4**	56	6900	-
0,55	20	183	2,6	71,17	**BS30-,,/DHE08LA4**	56	7000	-
0,55	17	235	1,75	83,48	**BS30-,,/DHE08LA4**	56	6800	-
0,55	16	225	2,2	90,59	**BS30-,,/DHE08LA4**	56	7700	-
0,55	13,5	260	1,95	106,2	**BS30-,,/DHE08LA4**	56	8200	-
0,55	11,5	310	1,7	125,2	**BS30-,,/DHE08LA4**	56	8700	-
0,55	9,4	370	1,45	151,1	**BS30-,,/DHE08LA4**	56	9500	-
0,55	7,6	455	1,2	186,7	**BS30-,,/DHE08LA4**	56	10000	-
0,55	6,6	520	1,0	216,4	**BS30-,,/DHE08LA4**	56	10000	-
0,55	5,5	630	0,89	261,6	**BS30Z-,,/DHE08LA4**	59	10000	-
0,55	4,7	720	0,81	306,6	**BS30Z-,,/DHE08LA4**	59	10000	-
0,55	11,5	305	3,2	126,0	**BS40-,,/DHE08LA4**	69	14900	-
0,55	9,6	355	2,7	148,1	**BS40-,,/DHE08LA4**	69	15000	-
0,55	8,0	425	1,95	178,2	**BS40-,,/DHE08LA4**	69	15000	-
0,55	6,5	500	1,6	219,7	**BS40-,,/DHE08LA4**	69	15000	-
0,55	5,7	580	1,55	249,6	**BS40Z-,,/DHE08LA4**	73	15000	-
0,55	5,0	770	0,93	287,7	**BS40Z-,,/DHE08LA4**	73	15000	-
0,55	4,7	700	1,55	302,1	**BS40Z-,,/DHE08LA4**	73	15000	-
0,55	4,0	820	1,3	356,8	**BS40Z-,,/DHE08LA4**	73	15000	-
0,55	3,2	1030	0,96	446,8	**BS40Z-,,/DHE08LA4**	73	15000	-
0,55	2,8	1180	0,93	520,8	**BS40Z-,,/DHE08LA4**	73	15000	-

Крутящий момент обозначенный (*) является максимально допустимым значением при коэффициенте эксплуатации f_B=1,0.

0,75 кВт

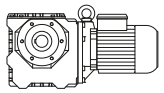

P_N	50 Гц			i	Тип	m	F_{RN}	F_{RV}
	n_2	M_2	f_B					
[кВт]	[об/мин]	[Нм]	[—]	[:1]		[кг]	[N]	[N]
0,75	310	20	2,0	4,60	**BS03-,,/DHE08XA4**	13	1070	-
0,75	240	26	1,7	6,00	**BS03-,,/DHE08XA4**	13	1170	-
0,75	178	34,5	1,4	8,00	**BS03-,,/DHE08XA4**	13	1320	-
0,75	142	42	1,25	10,00	**BS03-,,/DHE08XA4**	13	1450	-
0,75	106	52	1,05	13,50	**BS03-,,/DHE08XA4**	13	1600	-
0,75	215	26,5	2,1	6,67	**BS06-,,/DHE08XA4**	18	1550	-
0,75	160	36	1,7	8,93	**BS06-,,/DHE08XA4**	18	1710	-
0,75	133	43,5	1,5	10,73	**BS06-,,/DHE08XA4**	18	1850	-
0,75	101	57	1,2	14,07	**BS06-,,/DHE08XA4**	18	2200	-
0,75	86	66	1,1	16,56	**BS06-,,/DHE08XA4**	18	2400	-
0,75	72	79	0,95	19,82	**BS06-,,/DHE08XA4**	18	2500	-
0,75	55	95	0,81	26,21	**BS06-,,/DHE08XA4**	18	3000	-
0,75	114	50	2,2	12,49	**BS10-,,/DHE08XA4**	30	2400	-
0,75	84	68	1,75	16,92	**BS10-,,/DHE08XA4**	30	2700	-
0,75	66	86	1,45	21,61	**BS10-,,/DHE08XA4**	30	3000	-
0,75	63	78	1,5	22,60	**BS10-,,/DHE08XA4**	30	3200	-
0,75	54	103	1,25	26,42	**BS10-,,/DHE08XA4**	30	3250	-
0,75	46,5	106	1,25	30,63	**BS10-,,/DHE08XA4**	30	3550	-
0,75	42,5	128	1,05	33,55	**BS10-,,/DHE08XA4**	30	3550	-
0,75	36	149	0,94	39,96	**BS10-,,/DHE08XA4**	30	3800	-
0,75	30	179	0,81	47,59	**BS10-,,/DHE08XA4**	30	4050	-
0,75	84	69	3,2	16,92	**BS20-,,/DHE08XA4**	40	3700	-
0,75	64	90	2,6	22,23	**BS20-,,/DHE08XA4**	40	4100	-
0,75	62	83	2,7	23,13	**BS20-,,/DHE08XA4**	40	4300	-
0,75	51	109	2,3	27,86	**BS20-,,/DHE08XA4**	40	4450	-
0,75	46,5	110	2,3	30,63	**BS20-,,/DHE08XA4**	40	4750	-
0,75	43,5	126	2,1	32,87	**BS20-,,/DHE08XA4**	40	4750	-
0,75	35,5	145	1,8	40,25	**BS20-,,/DHE08XA4**	40	5300	-
0,75	34	160	1,7	42,08	**BS20-,,/DHE08XA4**	40	5200	-
0,75	28,5	168	1,6	50,44	**BS20-,,/DHE08XA4**	40	5700	-
0,75	24,5	215	1,3	58,74	**BS20-,,/DHE08XA4**	40	5900	-
0,75	20,5	260	1,15	70,30	**BS20-,,/DHE08XA4**	40	6300	-
0,75	19	245	1,1	76,18	**BS20-,,/DHE08XA4**	40	6600	-
0,75	16,5	285	0,95	88,67	**BS20-,,/DHE08XA4**	40	7000	-
0,75	42,5	138	3,0	33,55	**BS30-,,/DHE08XA4**	57	5200	-
0,75	37,5	143	2,9	37,92	**BS30-,,/DHE08XA4**	57	5500	-
0,75	36,5	158	2,7	39,31	**BS30-,,/DHE08XA4**	57	5500	-
0,75	28,5	193	2,3	50,04	**BS30-,,/DHE08XA4**	57	5900	-
0,75	24,5	225	2,0	58,64	**BS30-,,/DHE08XA4**	57	6900	-
0,75	20	250	1,9	71,17	**BS30-,,/DHE08XA4**	57	7000	-
0,75	17,5	315	1,3	83,48	**BS30-,,/DHE08XA4**	57	6800	-
0,75	16	305	1,6	90,59	**BS30-,,/DHE08XA4**	57	7700	-
0,75	13,5	360	1,4	106,2	**BS30-,,/DHE08XA4**	57	8200	-
0,75	11,5	420	1,25	125,2	**BS30-,,/DHE08XA4**	57	8700	-
0,75	9,4	510	1,05	151,1	**BS30-,,/DHE08XA4**	57	9500	-
0,75	7,7	610	0,89	186,7	**BS30-,,/DHE08XA4**	57	10000	-
0,75	20,5	265	2,8	69,60	**BS40-,,/DHE08XA4**	70	11800	-
0,75	16,5	295	3,1	86,33	**BS40-,,/DHE08XA4**	70	12900	-
0,75	13,5	355	2,7	108,1	**BS40-,,/DHE08XA4**	70	14000	-
0,75	11,5	415	2,4	126,0	**BS40-,,/DHE08XA4**	70	14900	-
0,75	9,6	480	2,0	148,1	**BS40-,,/DHE08XA4**	70	15000	-
0,75	8,0	580	1,4	178,2	**BS40-,,/DHE08XA4**	70	15000	-
0,75	6,5	690	1,15	219,7	**BS40-,,/DHE08XA4**	70	15000	-
0,75	5,7	790	1,15	249,6	**BS40Z-,,/DHE08XA4**	74	15000	-
0,75	4,8	940	1,15	302,1	**BS40Z-,,/DHE08XA4**	74	15000	-
0,75	4,0	1120	0,96	356,8	**BS40Z-,,/DHE08XA4**	74	15000	-

Крутящий момент обозначенный (*) является максимально допустимым значением при коэффициенте эксплуатации f_B=1,0.

1,1 кВт

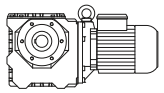

P_N	50 Гц			i	Тип	m	F_{RN}	F_{RV}
	n_2	M_2	f_B					
[кВт]	[об/мин]	[Нм]	[—]	[:1]		[кг]	[N]	[N]
1,1	116	72	1,5	12,49	**BS10-,,/DHE09LA4**	36	2400	-
1,1	86	97	1,25	16,92	**BS10-,,/DHE09LA4**	36	2700	-
1,1	67	125	1,0	21,61	**BS10-,,/DHE09LA4**	36	3000	-
1,1	64	113	1,05	22,60	**BS10-,,/DHE09LA4**	36	3200	-
1,1	55	148	0,88	26,42	**BS10-,,/DHE09LA4**	36	3250	-
1,1	47,5	152	0,86	30,63	**BS10-,,/DHE09LA4**	36	3550	-
1,1	113	75	2,7	12,77	**BS20-,,/DHE09LA4**	46	3350	-
1,1	86	98	2,2	16,92	**BS20-,,/DHE09LA4**	46	3700	-
1,1	65	130	1,75	22,23	**BS20-,,/DHE09LA4**	46	4100	-
1,1	63	120	1,9	23,13	**BS20-,,/DHE09LA4**	46	4300	-
1,1	52	157	1,6	27,86	**BS20-,,/DHE09LA4**	46	4450	-
1,1	47,5	159	1,55	30,63	**BS20-,,/DHE09LA4**	46	4750	-
1,1	44	183	1,5	32,87	**BS20-,,/DHE09LA4**	46	4750	-
1,1	36	210	1,25	40,25	**BS20-,,/DHE09LA4**	46	5300	-
1,1	34,5	230	1,15	42,08	**BS20-,,/DHE09LA4**	46	5200	-
1,1	29	240	1,15	50,44	**BS20-,,/DHE09LA4**	46	5700	-
1,1	25	315	0,89	58,74	**BS20-,,/DHE09LA4**	46	5900	-
1,1	69	126	3,0	20,94	**BS30-,,/DHE09LA4**	64	4300	-
1,1	60	131	2,8	24,06	**BS30-,,/DHE09LA4**	64	4600	-
1,1	54	161	2,5	27,07	**BS30-,,/DHE09LA4**	64	4750	-
1,1	47,5	165	2,4	30,63	**BS30-,,/DHE09LA4**	64	5000	-
1,1	43	200	2,1	33,55	**BS30-,,/DHE09LA4**	64	5200	-
1,1	38	205	2,0	37,92	**BS30-,,/DHE09LA4**	64	5500	-
1,1	37	225	1,9	39,31	**BS30-,,/DHE09LA4**	64	5500	-
1,1	29	275	1,65	50,04	**BS30-,,/DHE09LA4**	64	5900	-
1,1	25	320	1,45	58,64	**BS30-,,/DHE09LA4**	64	6900	-
1,1	20,5	355	1,35	71,17	**BS30-,,/DHE09LA4**	64	7000	-
1,1	17,5	460	0,89	83,48	**BS30-,,/DHE09LA4**	64	6800	-
1,1	16	450	1,1	90,59	**BS30-,,/DHE09LA4**	64	7700	-
1,1	14	510	1,0	106,2	**BS30-,,/DHE09LA4**	64	8200	-
1,1	12	590	0,88	125,2	**BS30-,,/DHE09LA4**	64	8700	-
1,1	30,5	265	3,1	47,69	**BS40-,,/DHE09LA4**	77	9600	-
1,1	24	310	2,8	60,38	**BS40-,,/DHE09LA4**	77	11200	-
1,1	21	385	1,95	69,60	**BS40-,,/DHE09LA4**	77	11800	-
1,1	20	365	2,4	73,09	**BS40-,,/DHE09LA4**	77	12100	-
1,1	17	425	2,1	86,33	**BS40-,,/DHE09LA4**	77	12900	-
1,1	13,5	520	1,85	108,1	**BS40-,,/DHE09LA4**	77	14000	-
1,1	11,5	610	1,6	126,0	**BS40-,,/DHE09LA4**	77	14900	-
1,1	9,8	690	1,4	148,1	**BS40-,,/DHE09LA4**	77	15000	-
1,1	8,1	840	0,98	178,2	**BS40-,,/DHE09LA4**	77	15000	-

1,5 кВт

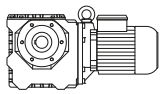

P_N	50 Гц			i	Тип	m	F_{RN}	F_{RV}
	n_2	M_2	f_B					
[кВт]	[об/мин]	[Нм]	[—]	[:1]		[кг]	[N]	[N]
1,5	116	98	1,1	12,49	**BS10-,,/DHE09XA4**	40	2400	-
1,5	86	133	0,9	16,92	**BS10-,,/DHE09XA4**	40	2700	-
1,5	113	102	1,95	12,77	**BS20-,,/DHE09XA4**	50	3350	-
1,5	86	134	1,65	16,92	**BS20-,,/DHE09XA4**	50	3700	-
1,5	65	178	1,3	22,23	**BS20-,,/DHE09XA4**	50	4100	-
1,5	63	163	1,4	23,13	**BS20-,,/DHE09XA4**	50	4300	-
1,5	52	210	1,2	27,86	**BS20-,,/DHE09XA4**	50	4450	-
1,5	47,5	215	1,15	30,63	**BS20-,,/DHE09XA4**	50	4750	-
1,5	44	250	1,1	32,87	**BS20-,,/DHE09XA4**	50	4750	-
1,5	36	285	0,91	40,25	**BS20-,,/DHE09XA4**	50	5300	-
1,5	34,5	315	0,86	42,08	**BS20-,,/DHE09XA4**	50	5200	-
1,5	29	330	0,82	50,44	**BS20-,,/DHE09XA4**	50	5700	-
1,5	109	109	3,0	13,29	**BS30-,,/DHE09XA4**	68	3600	-
1,5	86	138	2,6	16,92	**BS30-,,/DHE09XA4**	68	3950	-
1,5	69	172	2,2	20,94	**BS30-,,/DHE09XA4**	68	4300	-

Крутящий момент обозначенный (*) является максимально допустимым значением при коэффициенте эксплуатации f_B=1,0.

1,5 кВт

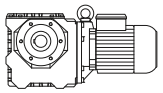

P_N	50 Гц			i	Тип	m	F_{RN}	F_{RV}
	n_2	M_2	f_B					
[кВт]	[об/мин]	[Нм]	[—]	[:1]		[кг]	[N]	[N]
1,5	60	179	2,1	24,06	**BS30-,,/DHE09XA4**	68	4600	-
1,5	54	220	1,8	27,07	**BS30-,,/DHE09XA4**	68	4750	-
1,5	47,5	225	1,8	30,63	**BS30-,,/DHE09XA4**	68	5000	-
1,5	43	270	1,55	33,55	**BS30-,,/DHE09XA4**	68	5200	-
1,5	38	280	1,5	37,92	**BS30-,,/DHE09XA4**	68	5500	-
1,5	37	310	1,4	39,31	**BS30-,,/DHE09XA4**	68	5500	-
1,5	29	380	1,2	50,04	**BS30-,,/DHE09XA4**	68	5900	-
1,5	25	440	1,05	58,64	**BS30-,,/DHE09XA4**	68	6900	-
1,5	20,5	485	0,99	71,17	**BS30-,,/DHE09XA4**	68	7000	-
1,5	16	610	0,8	90,59	**BS30-,,/DHE09XA4**	68	7700	-
1,5	43,5	260	3,0	33,35	**BS40-,,/DHE09XA4**	81	8300	-
1,5	38	275	2,8	38,13	**BS40-,,/DHE09XA4**	81	9400	-
1,5	36	310	2,6	40,37	**BS40-,,/DHE09XA4**	81	9000	-
1,5	30,5	365	2,3	47,69	**BS40-,,/DHE09XA4**	81	9600	-
1,5	24	420	2,0	60,38	**BS40-,,/DHE09XA4**	81	11200	-
1,5	21	520	1,45	69,60	**BS40-,,/DHE09XA4**	81	11800	-
1,5	20	500	1,75	73,09	**BS40-,,/DHE09XA4**	81	12100	-
1,5	17	580	1,55	86,33	**BS40-,,/DHE09XA4**	81	12900	-
1,5	13,5	710	1,35	108,1	**BS40-,,/DHE09XA4**	81	14000	-
1,5	11,5	830	1,2	126,0	**BS40-,,/DHE09XA4**	81	14900	-
1,5	9,8	950	1,0	148,1	**BS40-,,/DHE09XA4**	81	15000	-

2,2 кВт

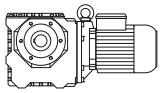

P_N	50 Гц			i	Тип	m	F_{RN}	F_{RV}
	n_2	M_2	f_B					
[кВт]	[об/мин]	[Нм]	[—]	[:1]		[кг]	[N]	[N]
2,2	113	150	1,35	12,77	**BS20-,,/DHE09XA4C**	53	3350	-
2,2	86	197	1,1	16,92	**BS20-,,/DHE09XA4C**	53	3700	-
2,2	65	260	0,88	22,23	**BS20-,,/DHE09XA4C**	53	4100	-
2,2	63	240	0,95	23,13	**BS20-,,/DHE09XA4C**	53	4300	-
2,2	109	159	2,1	13,29	**BS30-,,/DHE09XA4C**	71	3600	-
2,2	86	200	1,8	16,92	**BS30-,,/DHE09XA4C**	71	3950	-
2,2	69	250	1,5	20,94	**BS30-,,/DHE09XA4C**	71	4300	-
2,2	60	260	1,4	24,06	**BS30-,,/DHE09XA4C**	71	4600	-
2,2	54	320	1,25	27,07	**BS30-,,/DHE09XA4C**	71	4750	-
2,2	47,5	330	1,2	30,63	**BS30-,,/DHE09XA4C**	71	5000	-
2,2	43	400	1,05	33,55	**BS30-,,/DHE09XA4C**	71	5200	-
2,2	38	410	1,0	37,92	**BS30-,,/DHE09XA4C**	71	5500	-
2,2	37	455	0,95	39,31	**BS30-,,/DHE09XA4C**	71	5500	-
2,2	29	550	0,82	50,04	**BS30-,,/DHE09XA4C**	71	5900	-
2,2	86	205	3,3	16,92	**BS40-,,/DHE09XA4C**	84	6400	-
2,2	69	245	2,9	21,06	**BS40-,,/DHE09XA4C**	84	6900	-
2,2	62	250	2,7	23,59	**BS40-,,/DHE09XA4C**	84	7900	-
2,2	56	305	2,4	26,18	**BS40-,,/DHE09XA4C**	84	7500	-
2,2	47,5	325	2,3	30,63	**BS40-,,/DHE09XA4C**	84	8700	-
2,2	43,5	385	2,0	33,35	**BS40-,,/DHE09XA4C**	84	8300	-
2,2	38	400	1,95	38,13	**BS40-,,/DHE09XA4C**	84	9400	-
2,2	36	460	1,75	40,37	**BS40-,,/DHE09XA4C**	84	9000	-
2,2	30,5	530	1,55	47,69	**BS40-,,/DHE09XA4C**	84	9600	-
2,2	24	620	1,4	60,38	**BS40-,,/DHE09XA4C**	84	11200	-
2,2	21	770	0,97	69,60	**BS40-,,/DHE09XA4C**	84	11800	-
2,2	20	730	1,2	73,09	**BS40-,,/DHE09XA4C**	84	12100	-
2,2	17	850	1,05	86,33	**BS40-,,/DHE09XA4C**	84	12900	-
2,2	13,5	1040	0,91	108,1	**BS40-,,/DHE09XA4C**	84	14000	-
2,2	11,5	1220	0,8	126,0	**BS40-,,/DHE09XA4C**	84	14900	-

Крутящий момент обозначенный (*) является максимально допустимым значением при коэффициенте эксплуатации f_B=1,0.

3 кВт

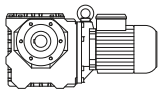

P_N	50 Гц			i	Тип	m	F_{RN}	F_{RV}
	n_2	M_2	f_B					
[кВт]	[об/мин]	[Нм]	[—]	[:1]		[кг]	[N]	[N]
3	109	215	1,55	13,29	**BS30-,,/DHE11MA4**	77	3600	-
3	86	275	1,3	16,92	**BS30-,,/DHE11MA4**	77	3950	-
3	69	340	1,1	20,94	**BS30-,,/DHE11MA4**	77	4300	-
3	60	355	1,05	24,06	**BS30-,,/DHE11MA4**	77	4600	-
3	54	440	0,91	27,07	**BS30-,,/DHE11MA4**	77	4750	-
3	47,5	450	0,89	30,63	**BS30-,,/DHE11MA4**	77	5000	-
3	111	215	2,9	13,03	**BS40-,,/DHE11MA4**	95	5800	-
3	86	280	2,4	16,92	**BS40-,,/DHE11MA4**	95	6400	-
3	69	340	2,1	21,06	**BS40-,,/DHE11MA4**	95	6900	-
3	62	340	2,0	23,59	**BS40-,,/DHE11MA4**	95	7900	-
3	56	415	1,8	26,18	**BS40-,,/DHE11MA4**	95	7500	-
3	47,5	445	1,7	30,63	**BS40-,,/DHE11MA4**	95	8700	-
3	43,5	520	1,5	33,35	**BS40-,,/DHE11MA4**	95	8300	-
3	38	550	1,4	38,13	**BS40-,,/DHE11MA4**	95	9400	-
3	36	620	1,3	40,37	**BS40-,,/DHE11MA4**	95	9000	-
3	30,5	730	1,15	47,69	**BS40-,,/DHE11MA4**	95	9600	-
3	24	840	1,0	60,38	**BS40-,,/DHE11MA4**	95	11200	-
3	20	1000	0,88	73,09	**BS40-,,/DHE11MA4**	95	12100	-

4 кВт

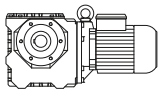

P_N	50 Гц			i	Тип	m	F_{RN}	F_{RV}
	n_2	M_2	f_B					
[кВт]	[об/мин]	[Нм]	[—]	[:1]		[кг]	[N]	[N]
4	109	290	1,15	13,29	**BS30-,,/DHE11LA4**	89	3600	-
4	86	365	0,99	16,92	**BS30-,,/DHE11LA4**	89	3950	-
4	69	455	0,84	20,94	**BS30-,,/DHE11LA4**	89	4300	-
4	111	290	2,1	13,03	**BS40-,,/DHE11LA4**	107	5800	-
4	86	375	1,8	16,92	**BS40-,,/DHE11LA4**	107	6400	-
4	69	450	1,6	21,06	**BS40-,,/DHE11LA4**	107	6900	-
4	62	455	1,5	23,59	**BS40-,,/DHE11LA4**	107	7900	-
4	56	550	1,35	26,18	**BS40-,,/DHE11LA4**	107	7500	-
4	47,5	590	1,25	30,63	**BS40-,,/DHE11LA4**	107	8700	-
4	43,5	700	1,1	33,35	**BS40-,,/DHE11LA4**	107	8300	-
4	38	730	1,05	38,13	**BS40-,,/DHE11LA4**	107	9400	-
4	36	830	0,96	40,37	**BS40-,,/DHE11LA4**	107	9000	-
4	30,5	970	0,86	47,69	**BS40-,,/DHE11LA4**	107	9600	-

5,5 кВт

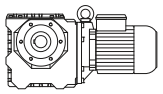

P_N	50 Гц			i	Тип	m	F_{RN}	F_{RV}
	n_2	M_2	f_B					
[кВт]	[об/мин]	[Нм]	[—]	[:1]		[кг]	[N]	[N]
5,5	110	395	0,84	13,29	**BS30-,,/DHE11LA4C**	93	3600	-
5,5	113	395	1,55	13,03	**BS40-,,/DHE11LA4C**	111	5800	-
5,5	87	510	1,3	16,92	**BS40-,,/DHE11LA4C**	111	6400	-
5,5	70	610	1,15	21,06	**BS40-,,/DHE11LA4C**	111	6900	-
5,5	62	620	1,1	23,59	**BS40-,,/DHE11LA4C**	111	7900	-
5,5	56	760	0,97	26,18	**BS40-,,/DHE11LA4C**	111	7500	-
5,5	48	800	0,94	30,63	**BS40-,,/DHE11LA4C**	111	8700	-
5,5	44	950	0,82	33,35	**BS40-,,/DHE11LA4C**	111	8300	-

Крутящий момент обозначенный (*) является максимально допустимым значением при коэффициенте эксплуатации f_B=1,0.

0,03 кВт

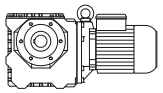

P_N	50 Гц			i	Тип	m	F_{RN}	F_{RV}
	n_2	M_2	f_B					
[кВт]	[об/мин]	[Нм]	[—]	[:1]		[кг]	[N]	[N]
0,03	75	2,8	8,9	18,00	**BS02-../D04LA4**	3,5	1250	-
0,03	62	3,2	7,8	22,00	**BS02-../D04LA4**	3,5	1250	-
0,03	50	3,6	6,9	27,00	**BS02-../D04LA4**	3,5	1250	-
0,03	41	4,15	6,0	33,00	**BS02-../D04LA4**	3,5	1250	-
0,03	31,5	5,6	4,3	43,00	**BS02-../D04LA4**	3,5	1250	-
0,03	25	6,5	3,4	54,00	**BS02-../D04LA4**	3,5	1250	-
0,03	19,5	7,4	2,7	70,00	**BS02-../D04LA4**	3,5	1250	-
0,03	14,5	11,6	3,3	93,92	**BS04-../D04LA4**	3,9	2250	-
0,03	13,5	13,5	2,8	102,9	**BS04-../D04LA4**	3,9	2250	-
0,03	12	13,6	2,8	117,0	**BS04-../D04LA4**	3,9	2250	-
0,03	11	16,4	2,5	123,0	**BS04-../D04LA4**	3,9	2250	-
0,03	9,8	18,1	2,3	138,4	**BS04-../D04LA4**	3,9	2250	-
0,03	9,0	17,5	2,2	150,3	**BS04-../D04LA4**	3,9	2250	-
0,03	8,5	20,5	1,8	160,1	**BS04-../D04LA4**	3,9	2250	-
0,03	7,8	19,8	2,0	174,0	**BS04-../D04LA4**	3,9	2250	-
0,03	6,2	24	1,65	220,0	**BS04-../D04LA4**	3,9	2250	-
0,03	5,4	27,5	1,5	251,6	**BS04-../D04LA4**	3,9	2250	-
0,03	4,5	32	1,35	300,7	**BS04-../D04LA4**	3,9	2250	-
0,03	4,0	35,5	1,25	338,3	**BS04-../D04LA4**	3,9	2250	-
0,03	3,5	40	1,15	391,3	**BS04-../D04LA4**	3,9	2250	-
0,03	3,6	56	1,7	381,5	**BS06G04-../D04LA4**	11	3500	-
0,03	2,9	70	1,35	474,8	**BS06G04-../D04LA4**	11	3500	-
0,03	2,5	79	1,25	552,6	**BS06G04-../D04LA4**	11	3500	-
0,03	2,3	88	1,05	610,7	**BS06G04-../D04LA4**	11	3500	-
0,03	2,0	101	0,93	704,7	**BS06G04-../D04LA4**	11	3500	-
0,03	1,6	94*	1,0	847,0	**BS06G04-../D04LA4**	11	3500	-
0,03	1,5	94*	1,0	939,6	**BS06G04-../D04LA4**	11	3500	-
0,03	1,2	94*	1,0	1170	**BS06G04-../D04LA4**	11	3500	-
0,03	0,9	94*	1,0	1503	**BS06G04-../D04LA4**	11	3500	-
0,03	0,85	94*	1,0	1654	**BS06G04-../D04LA4**	11	3500	-
0,03	0,75	94*	1,0	1914	**BS06G04-../D04LA4**	11	3500	-
0,03	0,65	94*	1,0	2200	**BS06G04-../D04LA4**	11	3500	-
0,03	0,49	94*	1,0	2768	**BS06G04-../D04LA4**	11	3500	-
0,03	0,45	94*	1,0	3007	**BS06G04-../D04LA4**	11	3500	-
0,03	0,41	94*	1,0	3308	**BS06G04-../D04LA4**	11	3500	-
0,03	0,37	94*	1,0	3721	**BS06G04-../D04LA4**	11	3500	-
0,03	0,32	94*	1,0	4304	**BS06G04-../D04LA4**	11	3500	-
0,03	0,28	98*	1,0	4947	**BS06G04-../D04LA4**	11	3500	-
0,03	0,25	98*	1,0	5442	**BS06G04-../D04LA4**	11	3500	-
0,03	0,22	100*	1,0	6234	**BS06G04-../D04LA4**	11	3500	-
0,03	5,4	30,5	3,2	252,0	**BS06-../D04LA4**	8,4	3500	-
0,03	4,3	37,5	2,8	315,3	**BS06-../D04LA4**	8,4	3500	-
0,03	3,8	42	2,6	358,9	**BS06-../D04LA4**	8,4	3500	-
0,03	3,3	47,5	2,3	418,0	**BS06-../D04LA4**	8,4	3500	-
0,03	2,5	67	2,8	544,8	**BS10Z-../D04LA4**	21	6000	-
0,03	2,2	72	2,6	638,7	**BS10Z-../D04LA4**	21	6000	-
0,03	1,8	85	2,1	788,7	**BS10Z-../D04LA4**	21	6000	-
0,03	1,5	101	1,55	905,6	**BS10Z-../D04LA4**	21	6000	-
0,03	1,4	130	1,25	969,9	**BS10G06-../D04LA4**	25	6000	-
0,03	1,2	152	1,05	1166	**BS10G06-../D04LA4**	25	6000	-
0,03	1,1	166	0,96	1342	**BS10G06-../D04LA4**	25	6000	-
0,03	0,9	160*	1,0	1528	**BS10G06-../D04LA4**	25	6000	-
0,03	0,85	160*	1,0	1668	**BS10G06-../D04LA4**	25	6000	-
0,03	0,7	160*	1,0	1963	**BS10G06-../D04LA4**	25	6000	-
0,03	0,6	160*	1,0	2348	**BS10G06-../D04LA4**	25	6000	-
0,03	0,55	160*	1,0	2635	**BS10G06-../D04LA4**	25	6000	-
0,03	0,47	160*	1,0	2875	**BS10G06-../D04LA4**	25	6000	-
0,03	0,41	160*	1,0	3332	**BS10G06-../D04LA4**	25	6000	-
0,03	0,38	160*	1,0	3635	**BS10G06-../D04LA4**	25	6000	-
0,03	0,33	160*	1,0	4163	**BS10G06-../D04LA4**	25	6000	-
0,03	0,29	160*	1,0	4776	**BS10G06-../D04LA4**	25	6000	-
0,03	0,26	160*	1,0	5209	**BS10G06-../D04LA4**	25	6000	-
0,03	0,23	164*	1,0	6019	**BS10G06-../D04LA4**	25	6000	-
0,03	0,21	164*	1,0	6565	**BS10G06-../D04LA4**	25	6000	-
0,03	0,19	164*	1,0	7471	**BS10G06-../D04LA4**	25	6000	-
0,03	0,16	164*	1,0	8703	**BS10G06-../D04LA4**	25	6000	-

Крутящий момент обозначенный (*) является максимально допустимым значением при коэффициенте эксплуатации f_B=1,0.

0,03 кВт

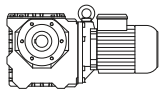

P_N	50 Гц			i	Тип	m	F_{RN}	F_{RV}
	n_2	M_2	f_B					
[кВт]	[об/мин]	[Нм]	[—]	[:1]		[кг]	[N]	[N]
0,03	1,7	111	2,4	831,7	**BS20G06-../D04LA4**	35	8000	-
0,03	1,4	135	2,0	1000	**BS20G06-../D04LA4**	35	8000	-
0,03	1,1	171	1,6	1311	**BS20G06-../D04LA4**	35	8000	-
0,03	0,9	210	1,3	1543	**BS20G06-../D04LA4**	35	8000	-
0,03	0,85	220	1,25	1683	**BS20G06-../D04LA4**	35	8000	-
0,03	0,7	270*	1,0	2014	**BS20G06-../D04LA4**	35	8000	-
0,03	0,55	270*	1,0	2465	**BS20G06-../D04LA4**	35	8000	-
0,03	0,48	270*	1,0	2857	**BS20G06-../D04LA4**	35	8000	-
0,03	0,44	270*	1,0	3117	**BS20G06-../D04LA4**	35	8000	-
0,03	0,38	270*	1,0	3570	**BS20G06-../D04LA4**	35	8000	-
0,03	0,33	270*	1,0	4096	**BS20G06-../D04LA4**	35	8000	-
0,03	0,28	270*	1,0	4910	**BS20G06-../D04LA4**	35	8000	-
0,03	0,23	270*	1,0	5880	**BS20G06-../D04LA4**	35	8000	-
0,03	0,19	275*	1,0	7363	**BS20G06-../D04LA4**	35	8000	-
0,03	0,17	275*	1,0	8031	**BS20G06-../D04LA4**	35	8000	-
0,03	0,15	280*	1,0	9220	**BS20G06-../D04LA4**	35	8000	-
0,03	1,2	164	3,0	1176	**BS30G06-../D04LA4**	53	10000	-
0,03	0,95	205	2,4	1461	**BS30G06-../D04LA4**	53	10000	-
0,03	0,9	215	2,3	1576	**BS30G06-../D04LA4**	53	10000	-
0,03	0,75	260	1,9	1886	**BS30G06-../D04LA4**	53	10000	-
0,03	0,6	325	1,5	2308	**BS30G06-../D04LA4**	53	10000	-
0,03	0,55	355	1,4	2518	**BS30G06-../D04LA4**	53	10000	-
0,03	0,47	420	1,15	2919	**BS30G06-../D04LA4**	53	10000	-
0,03	0,41	480	1,0	3344	**BS30G06-../D04LA4**	53	10000	-
0,03	0,38	490*	1,0	3647	**BS30G06-../D04LA4**	53	10000	-
0,03	0,33	490*	1,0	4184	**BS30G06-../D04LA4**	53	10000	-
0,03	0,28	510*	1,0	4905	**BS30G06-../D04LA4**	53	10000	-
0,03	0,24	520*	1,0	5783	**BS30G06-../D04LA4**	53	10000	-
0,03	0,22	520*	1,0	6308	**BS30G06-../D04LA4**	53	10000	-
0,03	0,19	520*	1,0	7179	**BS30G06-../D04LA4**	53	10000	-
0,03	0,17	520*	1,0	8362	**BS30G06-../D04LA4**	53	10000	-

0,04 кВт

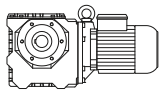

P_N	50 Гц			i	Тип	m	F_{RN}	F_{RV}
	n_2	M_2	f_B					
[кВт]	[об/мин]	[Нм]	[—]	[:1]		[кг]	[N]	[N]
0,04	127	2,45	10	10,67	**BS02-../D04LA4**	3,5	1250	-
0,04	100	2,95	8,5	13,50	**BS02-../D04LA4**	3,5	1250	-
0,04	75	3,75	6,7	18,00	**BS02-../D04LA4**	3,5	1250	-
0,04	62	4,3	5,8	22,00	**BS02-../D04LA4**	3,5	1250	-
0,04	50	4,8	5,2	27,00	**BS02-../D04LA4**	3,5	1250	-
0,04	41	5,5	4,5	33,00	**BS02-../D04LA4**	3,5	1250	-
0,04	31,5	7,5	3,2	43,00	**BS02-../D04LA4**	3,5	1250	-
0,04	25	8,7	2,5	54,00	**BS02-../D04LA4**	3,5	1250	-
0,04	19,5	9,9	2,0	70,00	**BS02-../D04LA4**	3,5	1250	-
0,04	21,5	11,1	3,2	64,06	**BS04-../D04LA4**	3,9	2250	-
0,04	19	13,2	2,9	71,18	**BS04-../D04LA4**	3,9	2250	-
0,04	18	12,9	2,9	77,00	**BS04-../D04LA4**	3,9	2250	-
0,04	14,5	15,5	2,5	93,92	**BS04-../D04LA4**	3,9	2250	-
0,04	13,5	18,1	2,1	102,9	**BS04-../D04LA4**	3,9	2250	-
0,04	12	18,1	2,1	117,0	**BS04-../D04LA4**	3,9	2250	-
0,04	11	21,5	1,9	123,0	**BS04-../D04LA4**	3,9	2250	-
0,04	9,8	24	1,75	138,4	**BS04-../D04LA4**	3,9	2250	-
0,04	9,0	23	1,7	150,3	**BS04-../D04LA4**	3,9	2250	-
0,04	8,5	27	1,35	160,1	**BS04-../D04LA4**	3,9	2250	-
0,04	7,8	26	1,55	174,0	**BS04-../D04LA4**	3,9	2250	-
0,04	6,2	32,5	1,25	220,0	**BS04-../D04LA4**	3,9	2250	-
0,04	5,4	36,5	1,1	251,6	**BS04-../D04LA4**	3,9	2250	-
0,04	4,5	43	1,0	300,7	**BS04-../D04LA4**	3,9	2250	-
0,04	4,0	47,5	0,93	338,3	**BS04-../D04LA4**	3,9	2250	-
0,04	3,5	53	0,85	391,3	**BS04-../D04LA4**	3,9	2250	-
0,04	3,6	75	1,25	381,5	**BS06G04-../D04LA4**	11	3500	-

Крутящий момент обозначенный (*) является максимально допустимым значением при коэффициенте эксплуатации f_B=1,0.

0,04 кВт

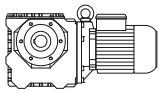

P_N	50 Гц			i	Тип	m	F_{RN}	F_{RV}
	n_2	M_2	f_B					
[кВт]	[об/мин]	[Нм]	[—]	[:1]		[кг]	[N]	[N]
0,04	2,9	93	1,0	474,8	**BS06G04-../D04LA4**	11	3500	-
0,04	2,5	105	0,95	552,6	**BS06G04-../D04LA4**	11	3500	-
0,04	2,3	117	0,8	610,7	**BS06G04-../D04LA4**	11	3500	-
0,04	7,9	30,5	2,9	171,0	**BS06-../D04LA4**	8,4	3500	-
0,04	6,2	36	2,7	220,0	**BS06-../D04LA4**	8,4	3500	-
0,04	5,4	41	2,4	252,0	**BS06-../D04LA4**	8,4	3500	-
0,04	4,3	50	2,1	315,3	**BS06-../D04LA4**	8,4	3500	-
0,04	3,8	56	1,95	358,9	**BS06-../D04LA4**	8,4	3500	-
0,04	3,3	63	1,75	418,0	**BS06-../D04LA4**	8,4	3500	-
0,04	3,8	62	3,1	360,3	**BS10Z-../D04LA4**	21	6000	-
0,04	3,2	72	2,6	432,4	**BS10Z-../D04LA4**	21	6000	-
0,04	2,5	90	2,1	544,8	**BS10Z-../D04LA4**	21	6000	-
0,04	2,2	97	1,95	638,7	**BS10Z-../D04LA4**	21	6000	-
0,04	1,8	114	1,6	788,7	**BS10Z-../D04LA4**	21	6000	-
0,04	1,5	134	1,2	905,6	**BS10Z-../D04LA4**	21	6000	-
0,04	1,4	174	0,92	969,9	**BS10G06-../D04LA4**	25	6000	-
0,04	1,2	200	0,8	1166	**BS10G06-../D04LA4**	25	6000	-
0,04	1,8	114	2,7	763,4	**BS20Z-../D04LA4**	32	8000	-
0,04	1,7	148	1,8	831,7	**BS20G06-../D04LA4**	35	8000	-
0,04	1,4	180	1,5	1000	**BS20G06-../D04LA4**	35	8000	-
0,04	1,1	225	1,2	1311	**BS20G06-../D04LA4**	35	8000	-
0,04	1,4	188	2,6	1022	**BS30G06-../D04LA4**	53	10000	-
0,04	1,2	215	2,3	1176	**BS30G06-../D04LA4**	53	10000	-
0,04	0,95	275	1,8	1461	**BS30G06-../D04LA4**	53	10000	-
0,04	0,9	290	1,7	1576	**BS30G06-../D04LA4**	53	10000	-
0,04	0,75	350	1,4	1886	**BS30G06-../D04LA4**	53	10000	-
0,04	0,6	435	1,15	2308	**BS30G06-../D04LA4**	53	10000	-
0,04	0,55	475	1,05	2518	**BS30G06-../D04LA4**	53	10000	-

0,06 кВт

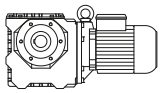

P_N	50 Гц			i	Тип	m	F_{RN}	F_{RV}
	n_2	M_2	f_B					
[кВт]	[об/мин]	[Нм]	[—]	[:1]		[кг]	[N]	[N]
0,06	295	1,7	8,8	4,60	**BS02-../D04LA4**	3,5	1000	-
0,06	250	2,0	10	5,40	**BS02-../D04LA4**	3,5	1000	-
0,06	200	2,45	10	6,75	**BS02-../D04LA4**	3,5	1000	-
0,06	164	2,9	8,6	8,25	**BS02-../D04LA4**	3,5	1100	-
0,06	127	3,65	6,8	10,67	**BS02-../D04LA4**	3,5	1250	-
0,06	100	4,45	5,6	13,50	**BS02-../D04LA4**	3,5	1250	-
0,06	75	5,6	4,5	18,00	**BS02-../D04LA4**	3,5	1250	-
0,06	62	6,4	3,9	22,00	**BS02-../D04LA4**	3,5	1250	-
0,06	50	7,2	3,5	27,00	**BS02-../D04LA4**	3,5	1250	-
0,06	41	8,3	3,0	33,00	**BS02-../D04LA4**	3,5	1250	-
0,06	31,5	11,2	2,1	43,00	**BS02-../D04LA4**	3,5	1250	-
0,06	25	13	1,7	54,00	**BS02-../D04LA4**	3,5	1250	-
0,06	19,5	14,9	1,35	70,00	**BS02-../D04LA4**	3,5	1250	-
0,06	18	16,2	2,5	75,00	**BS03-../D05LA4**	5,4	1950	-
0,06	35,5	11,1	3,3	38,42	**BS04-../D04LA4**	3,9	2250	-
0,06	28,5	13,6	2,8	47,86	**BS04-../D04LA4**	3,9	2250	-
0,06	21,5	16,7	2,2	64,06	**BS04-../D04LA4**	3,9	2250	-
0,06	19	19,9	1,9	71,18	**BS04-../D04LA4**	3,9	2250	-
0,06	18	19,4	1,95	77,00	**BS04-../D04LA4**	3,9	2250	-
0,06	14,5	23	1,65	93,92	**BS04-../D04LA4**	3,9	2250	-
0,06	13,5	27	1,4	102,9	**BS04-../D04LA4**	3,9	2250	-
0,06	12	27	1,4	117,0	**BS04-../D04LA4**	3,9	2250	-
0,06	11	32,5	1,25	123,0	**BS04-../D04LA4**	3,9	2250	-
0,06	9,8	36	1,15	138,4	**BS04-../D04LA4**	3,9	2250	-
0,06	9,0	35	1,1	150,3	**BS04-../D04LA4**	3,9	2250	-
0,06	8,5	41	0,9	160,1	**BS04-../D04LA4**	3,9	2250	-

Крутящий момент обозначенный (*) является максимально допустимым значением при коэффициенте эксплуатации f_B=1,0.

0,06 кВт

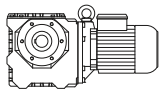

P_N	50 Гц			i	Тип	m	F_{RN}	F_{RV}
	n_2	M_2	f_B					
[кВт]	[об/мин]	[Нм]	[—]	[:1]		[кг]	[N]	[N]
0,06	7,8	39,5	1,0	174,0	**BS04-../D04LA4**	3,9	2250	-
0,06	6,2	48,5	0,82	220,0	**BS04-../D04LA4**	3,9	2250	-
0,06	3,6	113	0,83	381,5	**BS06G04-../D04LA4**	11	3500	-
0,06	11,5	32	2,9	118,8	**BS06-../D04LA4**	8,4	3500	-
0,06	10,5	36,5	2,8	129,0	**BS06-../D04LA4**	8,4	3500	-
0,06	9,2	40	2,7	146,8	**BS06-../D04LA4**	8,4	3500	-
0,06	7,8	44	2,2	174,0	**BS06-../D04LA4**	8,4	3500	-
0,06	6,2	54	1,8	220,0	**BS06-../D04LA4**	8,4	3500	-
0,06	5,4	61	1,6	252,0	**BS06-../D04LA4**	8,4	3500	-
0,06	4,3	75	1,4	315,3	**BS06-../D04LA4**	8,4	3500	-
0,06	3,8	84	1,3	358,9	**BS06-../D04LA4**	8,4	3500	-
0,06	3,3	95	1,15	418,0	**BS06-../D04LA4**	8,4	3500	-
0,06	11,5	36,5	3,3	119,6	**BS10-../D06LA4**	23	6000	-
0,06	6,3	58	3,1	216,6	**BS10-../D06LA4**	23	6000	-
0,06	5,4	67	2,7	254,0	**BS10Z-../D06LA4**	24	6000	-
0,06	4,5	78	2,4	302,5	**BS10Z-../D06LA4**	24	6000	-
0,06	3,8	93	2,0	360,3	**BS10Z-../D06LA4**	24	6000	-
0,06	3,2	109	1,75	432,4	**BS10Z-../D06LA4**	24	6000	-
0,06	2,5	135	1,4	544,8	**BS10Z-../D06LA4**	24	6000	-
0,06	2,2	145	1,3	638,7	**BS10Z-../D06LA4**	24	6000	-
0,06	1,8	171	1,05	788,7	**BS10Z-../D06LA4**	24	6000	-
0,06	3,2	109	3,0	430,8	**BS20Z-../D06LA4**	35	8000	-
0,06	2,6	121	3,0	539,7	**BS20Z-../D06LA4**	35	8000	-
0,06	2,2	140	2,4	619,2	**BS20Z-../D06LA4**	35	8000	-
0,06	1,8	171	1,8	763,4	**BS20Z-../D06LA4**	35	8000	-
0,06	1,7	220	1,25	831,7	**BS20G06-../D06LA4**	38	8000	-
0,06	1,4	270	1,0	1000	**BS20G06-../D06LA4**	38	8000	-
0,06	1,7	195	2,4	804,1	**BS30Z-../D06LA4**	54	10000	-
0,06	1,5	215	2,1	932,0	**BS30Z-../D06LA4**	54	10000	-
0,06	1,4	280	1,75	1022	**BS30G06-../D06LA4**	56	10000	-
0,06	1,2	325	1,5	1176	**BS30G06-../D06LA4**	56	10000	-
0,06	0,95	415	1,2	1461	**BS30G06-../D06LA4**	56	10000	-
0,06	0,9	435	1,15	1576	**BS30G06-../D06LA4**	56	10000	-
0,06	1,5	225	3,3	908,2	**BS40Z-../D06LA4**	68	15000	-
0,06	1,4	285	3,1	965,5	**BS40G10-../D06LA4**	73	15000	-
0,06	1,2	330	2,7	1180	**BS40G10-../D06LA4**	73	15000	-
0,06	0,95	420	2,1	1499	**BS40G10-../D06LA4**	73	15000	-
0,06	0,8	500	1,75	1785	**BS40G10-../D06LA4**	73	15000	-
0,06	0,65	610	1,45	2126	**BS40G10-../D06LA4**	73	15000	-
0,06	0,6	660	1,35	2304	**BS40G10-../D06LA4**	73	15000	-
0,06	0,55	720	1,2	2552	**BS40G10-../D06LA4**	73	15000	-
0,06	0,47	850	1,05	2902	**BS40G10-../D06LA4**	73	15000	-

0,09 кВт

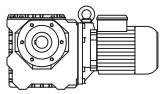

P_N	50 Гц			i	Тип	m	F_{RN}	F_{RV}
	n_2	M_2	f_B					
[кВт]	[об/мин]	[Нм]	[—]	[:1]		[кг]	[N]	[N]
0,09	295	2,55	5,9	4,60	**BS02-../D04LA4**	3,5	1000	-
0,09	250	3,0	6,7	5,40	**BS02-../D04LA4**	3,5	1000	-
0,09	200	3,65	6,8	6,75	**BS02-../D04LA4**	3,5	1000	-
0,09	164	4,4	5,7	8,25	**BS02-../D04LA4**	3,5	1100	-
0,09	127	5,5	4,5	10,67	**BS02-../D04LA4**	3,5	1250	-
0,09	100	6,7	3,7	13,50	**BS02-../D04LA4**	3,5	1250	-
0,09	75	8,4	3,0	18,00	**BS02-../D04LA4**	3,5	1250	-
0,09	62	9,7	2,6	22,00	**BS02-../D04LA4**	3,5	1250	-
0,09	50	10,8	2,3	27,00	**BS02-../D04LA4**	3,5	1250	-
0,09	41	12,5	2,0	33,00	**BS02-../D04LA4**	3,5	1250	-
0,09	31,5	16,9	1,4	43,00	**BS02-../D04LA4**	3,5	1250	-
0,09	25	19,5	1,15	54,00	**BS02-../D04LA4**	3,5	1250	-

Крутящий момент обозначенный (*) является максимально допустимым значением при коэффициенте эксплуатации f_B=1,0.

0,09 кВт

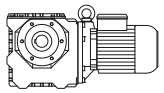

P_N	50 Гц			i	Тип	m	F_{RN}	F_{RV}
	n_2	M_2	f_B					
[кВт]	[об/мин]	[Нм]	[—]	[:1]		[кг]	[N]	[N]
0,09	19,5	22	0,91	70,00	**BS02-../D04LA4**	3,5	1250	-
0,09	27	18,4	3,0	50,00	**BS03-../D05LA4**	5,4	1950	-
0,09	22	20,5	2,3	62,00	**BS03-../D05LA4**	5,4	1950	-
0,09	18	24	1,65	75,00	**BS03-../D05LA4**	5,4	1950	-
0,09	56	11,6	2,9	24,25	**BS04-../D04LA4**	3,9	2250	-
0,09	52	11,7	3,2	26,21	**BS04-../D04LA4**	3,9	2250	-
0,09	43	13,9	2,7	31,50	**BS04-../D04LA4**	3,9	2250	-
0,09	35,5	16,7	2,2	38,42	**BS04-../D04LA4**	3,9	2250	-
0,09	28,5	20,5	1,85	47,86	**BS04-../D04LA4**	3,9	2250	-
0,09	21,5	25	1,45	64,06	**BS04-../D04LA4**	3,9	2250	-
0,09	19	29,5	1,3	71,18	**BS04-../D04LA4**	3,9	2250	-
0,09	18	29	1,3	77,00	**BS04-../D04LA4**	3,9	2250	-
0,09	14,5	34,5	1,1	93,92	**BS04-../D04LA4**	3,9	2250	-
0,09	13,5	40,5	0,94	102,9	**BS04-../D04LA4**	3,9	2250	-
0,09	12	40,5	0,94	117,0	**BS04-../D04LA4**	3,9	2250	-
0,09	11	49	0,84	123,0	**BS04-../D04LA4**	3,9	2250	-
0,09	21,5	27	3,0	64,06	**BS06-../D04LA4**	8,4	3500	-
0,09	19	32	2,9	71,18	**BS06-../D04LA4**	8,4	3500	-
0,09	18	31,5	2,7	77,00	**BS06-../D04LA4**	8,4	3500	-
0,09	15	40	2,5	90,00	**BS06-../D04LA4**	8,4	3500	-
0,09	13,5	43,5	2,3	103,1	**BS06-../D04LA4**	8,4	3500	-
0,09	11,5	48,5	1,95	118,8	**BS06-../D04LA4**	8,4	3500	-
0,09	10,5	54	1,95	129,0	**BS06-../D04LA4**	8,4	3500	-
0,09	9,2	60	1,75	146,8	**BS06-../D04LA4**	8,4	3500	-
0,09	7,8	66	1,5	174,0	**BS06-../D04LA4**	8,4	3500	-
0,09	6,2	81	1,2	220,0	**BS06-../D04LA4**	8,4	3500	-
0,09	5,4	92	1,1	252,0	**BS06-../D04LA4**	8,4	3500	-
0,09	4,3	113	0,94	315,3	**BS06-../D04LA4**	8,4	3500	-
0,09	3,8	126	0,87	358,9	**BS06-../D04LA4**	8,4	3500	-
0,09	11,5	55	2,2	119,6	**BS10-../D06LA4**	23	6000	-
0,09	10,5	52	3,2	130,3	**BS10-../D06LA4**	23	6000	-
0,09	8,9	61	2,7	152,7	**BS10-../D06LA4**	23	6000	-
0,09	7,2	76	2,2	188,6	**BS10-../D06LA4**	23	6000	-
0,09	6,3	87	2,1	216,6	**BS10-../D06LA4**	23	6000	-
0,09	5,4	101	1,8	254,0	**BS10Z-../D06LA4**	24	6000	-
0,09	4,5	118	1,6	302,5	**BS10Z-../D06LA4**	24	6000	-
0,09	3,8	140	1,35	360,3	**BS10Z-../D06LA4**	24	6000	-
0,09	3,2	163	1,15	432,4	**BS10Z-../D06LA4**	24	6000	-
0,09	2,5	200	0,95	544,8	**BS10Z-../D06LA4**	24	6000	-
0,09	2,2	215	0,88	638,7	**BS10Z-../D06LA4**	24	6000	-
0,09	6,0	91	3,2	225,6	**BS20-../D06LA4**	34	8000	-
0,09	5,3	103	2,9	257,8	**BS20Z-../D06LA4**	35	8000	-
0,09	4,5	120	2,5	300,1	**BS20Z-../D06LA4**	35	8000	-
0,09	3,8	140	2,3	359,9	**BS20Z-../D06LA4**	35	8000	-
0,09	3,2	163	2,0	430,8	**BS20Z-../D06LA4**	35	8000	-
0,09	2,6	181	2,0	539,7	**BS20Z-../D06LA4**	35	8000	-
0,09	2,2	210	1,55	619,2	**BS20Z-../D06LA4**	35	8000	-
0,09	1,8	255	1,2	763,4	**BS20Z-../D06LA4**	35	8000	-
0,09	1,7	330	0,82	831,7	**BS20G06-../D06LA4**	38	8000	-
0,09	3,8	167	2,4	359,6	**BS30Z-../D06LA4**	54	10000	-
0,09	3,0	183	3,3	457,3	**BS30Z-../D06LA4**	54	10000	-
0,09	2,6	210	2,9	539,3	**BS30Z-../D06LA4**	54	10000	-
0,09	2,1	245	2,4	651,0	**BS30Z-../D06LA4**	54	10000	-
0,09	1,7	290	1,65	804,1	**BS30Z-../D06LA4**	54	10000	-
0,09	1,5	325	1,4	932,0	**BS30Z-../D06LA4**	54	10000	-
0,09	1,4	420	1,15	1022	**BS30G06-../D06LA4**	56	10000	-
0,09	1,2	490	1,0	1176	**BS30G06-../D06LA4**	56	10000	-
0,09	1,9	270	2,8	736,5	**BS40Z-../D06LA4**	68	15000	-
0,09	1,5	335	2,2	908,2	**BS40Z-../D06LA4**	68	15000	-
0,09	1,4	425	2,1	965,5	**BS40G10-../D06LA4**	73	15000	-
0,09	1,2	500	1,75	1180	**BS40G10-../D06LA4**	73	15000	-
0,09	0,95	630	1,4	1499	**BS40G10-../D06LA4**	73	15000	-
0,09	0,8	750	1,15	1785	**BS40G10-../D06LA4**	73	15000	-

Крутящий момент обозначенный (*) является максимально допустимым значением при коэффициенте эксплуатации f_B=1,0.

0,11 кВт

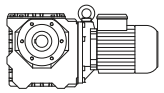

P_N	50 Гц			i	Тип	m	F_{RN}	F_{RV}
	n_2	M_2	f_B					
[кВт]	[об/мин]	[Нм]	[—]	[:1]		[кг]	[N]	[N]
0,11	295	3,1	4,8	4,60	**BS02-../D04LA4**	3,5	1000	-
0,11	250	3,65	5,5	5,40	**BS02-../D04LA4**	3,5	1000	-
0,11	200	4,5	5,6	6,75	**BS02-../D04LA4**	3,5	1000	-
0,11	164	5,3	4,7	8,25	**BS02-../D04LA4**	3,5	1100	-
0,11	127	6,7	3,7	10,67	**BS02-../D04LA4**	3,5	1250	-
0,11	100	8,1	3,1	13,50	**BS02-../D04LA4**	3,5	1250	-
0,11	75	10,3	2,4	18,00	**BS02-../D04LA4**	3,5	1250	-
0,11	62	11,8	2,1	22,00	**BS02-../D04LA4**	3,5	1250	-
0,11	50	13,2	1,9	27,00	**BS02-../D04LA4**	3,5	1250	-
0,11	41	15,3	1,65	33,00	**BS02-../D04LA4**	3,5	1250	-
0,11	31,5	20,5	1,15	43,00	**BS02-../D04LA4**	3,5	1250	-
0,11	25	23,5	0,94	54,00	**BS02-../D04LA4**	3,5	1250	-
0,11	65	12,2	3,0	20,96	**BS04-../D04LA4**	3,9	2100	-
0,11	56	14,2	2,4	24,25	**BS04-../D04LA4**	3,9	2250	-
0,11	52	14,3	2,7	26,21	**BS04-../D04LA4**	3,9	2250	-
0,11	43	17,1	2,2	31,50	**BS04-../D04LA4**	3,9	2250	-
0,11	35,5	20	1,85	38,42	**BS04-../D04LA4**	3,9	2250	-
0,11	28,5	25	1,5	47,86	**BS04-../D04LA4**	3,9	2250	-
0,11	21,5	30,5	1,2	64,06	**BS04-../D04LA4**	3,9	2250	-
0,11	19	36	1,05	71,18	**BS04-../D04LA4**	3,9	2250	-
0,11	18	35,5	1,05	77,00	**BS04-../D04LA4**	3,9	2250	-
0,11	14,5	42,5	0,89	93,92	**BS04-../D04LA4**	3,9	2250	-
0,11	3,6	94*	1,0	381,5	**BS06G04-../D04LA4**	11	3500	-
0,11	2,9	94*	1,0	474,8	**BS06G04-../D04LA4**	11	3500	-
0,11	2,5	100*	1,0	552,6	**BS06G04-../D04LA4**	11	3500	-
0,11	2,3	94*	1,0	610,7	**BS06G04-../D04LA4**	11	3500	-
0,11	2,0	94*	1,0	704,7	**BS06G04-../D04LA4**	11	3500	-
0,11	1,6	94*	1,0	847,0	**BS06G04-../D04LA4**	11	3500	-
0,11	1,5	94*	1,0	939,6	**BS06G04-../D04LA4**	11	3500	-
0,11	1,2	94*	1,0	1170	**BS06G04-../D04LA4**	11	3500	-
0,11	0,9	94*	1,0	1503	**BS06G04-../D04LA4**	11	3500	-
0,11	0,85	94*	1,0	1654	**BS06G04-../D04LA4**	11	3500	-
0,11	0,75	94*	1,0	1914	**BS06G04-../D04LA4**	11	3500	-
0,11	0,65	94*	1,0	2200	**BS06G04-../D04LA4**	11	3500	-
0,11	0,49	94*	1,0	2768	**BS06G04-../D04LA4**	11	3500	-
0,11	0,45	94*	1,0	3007	**BS06G04-../D04LA4**	11	3500	-
0,11	0,41	94*	1,0	3308	**BS06G04-../D04LA4**	11	3500	-
0,11	0,37	94*	1,0	3721	**BS06G04-../D04LA4**	11	3500	-
0,11	0,32	94*	1,0	4304	**BS06G04-../D04LA4**	11	3500	-
0,11	0,28	98*	1,0	4947	**BS06G04-../D04LA4**	11	3500	-
0,11	0,25	98*	1,0	5442	**BS06G04-../D04LA4**	11	3500	-
0,11	0,22	100*	1,0	6234	**BS06G04-../D04LA4**	11	3500	-
0,11	28	27	3,3	48,60	**BS06-../D04LA4**	8,4	3500	-
0,11	23,5	31,5	2,9	58,15	**BS06-../D04LA4**	8,4	3500	-
0,11	21,5	33	2,4	64,06	**BS06-../D04LA4**	8,4	3500	-
0,11	19	39	2,4	71,18	**BS06-../D04LA4**	8,4	3500	-
0,11	18	39	2,2	77,00	**BS06-../D04LA4**	8,4	3500	-
0,11	15	49	2,0	90,00	**BS06-../D04LA4**	8,4	3500	-
0,11	13,5	53	1,9	103,1	**BS06-../D04LA4**	8,4	3500	-
0,11	11,5	59	1,6	118,8	**BS06-../D04LA4**	8,4	3500	-
0,11	10,5	67	1,55	129,0	**BS06-../D04LA4**	8,4	3500	-
0,11	9,2	74	1,45	146,8	**BS06-../D04LA4**	8,4	3500	-
0,11	7,8	80	1,25	174,0	**BS06-../D04LA4**	8,4	3500	-
0,11	6,2	99	0,99	220,0	**BS06-../D04LA4**	8,4	3500	-
0,11	5,4	112	0,88	252,0	**BS06-../D04LA4**	8,4	3500	-
0,11	6,8	98	1,5	200,0	**BS10Z-../D04LA4**	21	6000	-
0,11	5,4	124	1,45	254,0	**BS10Z-../D04LA4**	21	6000	-
0,11	4,5	144	1,3	302,5	**BS10Z-../D04LA4**	21	6000	-
0,11	3,8	171	1,1	360,3	**BS10Z-../D04LA4**	21	6000	-
0,11	3,2	200	0,95	432,4	**BS10Z-../D04LA4**	21	6000	-
0,11	1,4	160*	1,0	969,9	**BS10G06-../D04LA4**	25	6000	-
0,11	1,2	160*	1,0	1166	**BS10G06-../D04LA4**	25	6000	-
0,11	1,1	160*	1,0	1342	**BS10G06-../D04LA4**	25	6000	-
0,11	0,9	160*	1,0	1528	**BS10G06-../D04LA4**	25	6000	-
0,11	0,85	160*	1,0	1668	**BS10G06-../D04LA4**	25	6000	-
0,11	0,7	160*	1,0	1963	**BS10G06-../D04LA4**	25	6000	-

Крутящий момент обозначенный (*) является максимально допустимым значением при коэффициенте эксплуатации f_B=1,0.

0,11 кВт

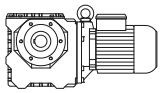

P_N	50 Гц			i	Тип	m	F_{RN}	F_{RV}
	n_2	M_2	f_B					
[кВт]	[об/мин]	[Нм]	[—]	[:1]		[кг]	[N]	[N]
0,11	0,6	160*	1,0	2348	**BS10G06-../D04LA4**	25	6000	-
0,11	0,55	160*	1,0	2635	**BS10G06-../D04LA4**	25	6000	-
0,11	0,47	160*	1,0	2875	**BS10G06-../D04LA4**	25	6000	-
0,11	0,41	160*	1,0	3332	**BS10G06-../D04LA4**	25	6000	-
0,11	0,38	160*	1,0	3635	**BS10G06-../D04LA4**	25	6000	-
0,11	0,33	160*	1,0	4163	**BS10G06-../D04LA4**	25	6000	-
0,11	0,29	160*	1,0	4776	**BS10G06-../D04LA4**	25	6000	-
0,11	0,26	160*	1,0	5209	**BS10G06-../D04LA4**	25	6000	-
0,11	0,23	164*	1,0	6019	**BS10G06-../D04LA4**	25	6000	-
0,11	0,21	164*	1,0	6565	**BS10G06-../D04LA4**	25	6000	-
0,11	0,19	164*	1,0	7471	**BS10G06-../D04LA4**	25	6000	-
0,11	0,16	164*	1,0	8703	**BS10G06-../D04LA4**	25	6000	-
0,11	6,8	98	2,9	201,4	**BS20Z-../D04LA4**	32	8000	-
0,11	5,3	126	2,3	257,8	**BS20Z-../D04LA4**	32	8000	-
0,11	4,5	147	2,0	300,1	**BS20Z-../D04LA4**	32	8000	-
0,11	3,8	171	1,85	359,9	**BS20Z-../D04LA4**	32	8000	-
0,11	3,2	200	1,65	430,8	**BS20Z-../D04LA4**	32	8000	-
0,11	2,6	220	1,65	539,7	**BS20Z-../D04LA4**	32	8000	-
0,11	2,2	255	1,3	619,2	**BS20Z-../D04LA4**	32	8000	-
0,11	1,8	315	0,98	763,4	**BS20Z-../D04LA4**	32	8000	-
0,11	1,7	270*	1,0	831,7	**BS20G06-../D04LA4**	35	8000	-
0,11	1,4	270*	1,0	1000	**BS20G06-../D04LA4**	35	8000	-
0,11	1,1	270*	1,0	1311	**BS20G06-../D04LA4**	35	8000	-
0,11	0,9	270*	1,0	1543	**BS20G06-../D04LA4**	35	8000	-
0,11	0,85	270*	1,0	1683	**BS20G06-../D04LA4**	35	8000	-
0,11	0,7	270*	1,0	2014	**BS20G06-../D04LA4**	35	8000	-
0,11	0,55	270*	1,0	2465	**BS20G06-../D04LA4**	35	8000	-
0,11	0,48	270*	1,0	2857	**BS20G06-../D04LA4**	35	8000	-
0,11	0,44	270*	1,0	3117	**BS20G06-../D04LA4**	35	8000	-
0,11	0,38	270*	1,0	3570	**BS20G06-../D04LA4**	35	8000	-
0,11	0,33	270*	1,0	4096	**BS20G06-../D04LA4**	35	8000	-
0,11	0,28	270*	1,0	4910	**BS20G06-../D04LA4**	35	8000	-
0,11	0,23	270*	1,0	5880	**BS20G06-../D04LA4**	35	8000	-
0,11	0,19	275*	1,0	7363	**BS20G06-../D04LA4**	35	8000	-
0,11	0,17	275*	1,0	8031	**BS20G06-../D04LA4**	35	8000	-
0,11	0,15	280*	1,0	9220	**BS20G06-../D04LA4**	35	8000	-
0,11	1,4	510	0,96	1022	**BS30G06-../D04LA4**	53	10000	-
0,11	1,2	600	0,82	1176	**BS30G06-../D04LA4**	53	10000	-
0,11	0,95	490*	1,0	1461	**BS30G06-../D04LA4**	53	10000	-
0,11	0,9	490*	1,0	1576	**BS30G06-../D04LA4**	53	10000	-
0,11	0,75	490*	1,0	1886	**BS30G06-../D04LA4**	53	10000	-
0,11	0,6	490*	1,0	2308	**BS30G06-../D04LA4**	53	10000	-
0,11	0,55	490*	1,0	2518	**BS30G06-../D04LA4**	53	10000	-
0,11	0,47	490*	1,0	2919	**BS30G06-../D04LA4**	53	10000	-
0,11	0,41	490*	1,0	3344	**BS30G06-../D04LA4**	53	10000	-
0,11	0,38	490*	1,0	3647	**BS30G06-../D04LA4**	53	10000	-
0,11	0,33	490*	1,0	4184	**BS30G06-../D04LA4**	53	10000	-
0,11	0,28	510*	1,0	4905	**BS30G06-../D04LA4**	53	10000	-
0,11	0,24	520*	1,0	5783	**BS30G06-../D04LA4**	53	10000	-
0,11	0,22	520*	1,0	6308	**BS30G06-../D04LA4**	53	10000	-
0,11	0,19	520*	1,0	7179	**BS30G06-../D04LA4**	53	10000	-
0,11	0,17	520*	1,0	8362	**BS30G06-../D04LA4**	53	10000	-

0,12 кВт

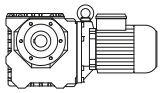

P_N	50 Гц			i	Тип	m	F_{RN}	F_{RV}
	n_2	M_2	f_B					
[кВт]	[об/мин]	[Нм]	[—]	[:1]		[кг]	[N]	[N]
0,12	310	3,25	4,6	4,60	**BS02-../DPE05LA4**	5,3	1000	-
0,12	265	3,8	5,3	5,40	**BS02-../DPE05LA4**	5,3	1000	-
0,12	210	4,65	5,4	6,75	**BS02-../DPE05LA4**	5,3	1000	-
0,12	171	5,6	4,5	8,25	**BS02-../DPE05LA4**	5,3	1100	-
0,12	132	7,1	3,5	10,67	**BS02-../DPE05LA4**	5,3	1250	-
0,12	105	8,5	2,9	13,50	**BS02-../DPE05LA4**	5,3	1250	-

Крутящий момент обозначенный (*) является максимально допустимым значением при коэффициенте эксплуатации f_B=1,0.

0,12 кВт

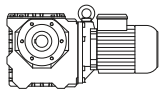

P_N	50 Гц			i	Тип	m	F_{RN}	F_{RV}
	n_2	M_2	f_B					
[кВт]	[об/мин]	[Нм]	[—]	[:1]		[кг]	[N]	[N]
0,12	79	10,7	2,3	18,00	**BS02-../DPE05LA4**	5,3	1250	-
0,12	64	12,5	2,0	22,00	**BS02-../DPE05LA4**	5,3	1250	-
0,12	53	13,6	1,85	27,00	**BS02-../DPE05LA4**	5,3	1250	-
0,12	43	15,9	1,55	33,00	**BS02-../DPE05LA4**	5,3	1250	-
0,12	33	21,5	1,1	43,00	**BS02-../DPE05LA4**	5,3	1250	-
0,12	26,5	24,5	0,9	54,00	**BS02-../DPE05LA4**	5,3	1250	-
0,12	36,5	20	2,8	39,00	**BS03-../DPE05LA4**	5,4	1950	-
0,12	28,5	23	2,4	50,00	**BS03-../DPE05LA4**	5,4	1950	-
0,12	23	26	1,85	62,00	**BS03-../DPE05LA4**	5,4	1950	-
0,12	19	30,5	1,3	75,00	**BS03-../DPE05LA4**	5,4	1950	-
0,12	79	10,2	3,3	18,00	**BS04-../DPE05LA4**	5,8	1950	-
0,12	68	12,8	2,9	20,96	**BS04-../DPE05LA4**	5,8	2100	-
0,12	58	15	2,3	24,25	**BS04-../DPE05LA4**	5,8	2250	-
0,12	54	15	2,5	26,21	**BS04-../DPE05LA4**	5,8	2250	-
0,12	45	17,8	2,1	31,50	**BS04-../DPE05LA4**	5,8	2250	-
0,12	37	21	1,75	38,42	**BS04-../DPE05LA4**	5,8	2250	-
0,12	29,5	26	1,45	47,86	**BS04-../DPE05LA4**	5,8	2250	-
0,12	23	33	1,15	61,50	**BS04-../DPE05LA4**	5,8	2250	-
0,12	22	32,5	1,1	64,06	**BS04-../DPE05LA4**	5,8	2250	-
0,12	20	37,5	1,0	71,18	**BS04-../DPE05LA4**	5,8	2250	-
0,12	18,5	37,5	1,0	77,00	**BS04-../DPE05LA4**	5,8	2250	-
0,12	16	46,5	0,82	90,00	**BS04-../DPE05LA4**	5,8	2250	-
0,12	15	45	0,84	93,92	**BS04-../DPE05LA4**	5,8	2250	-
0,12	29	28	3,1	48,60	**BS06-../DPE05LA4**	10	3500	-
0,12	24,5	33	2,8	58,15	**BS06-../DPE05LA4**	10	3500	-
0,12	22	35	2,3	64,06	**BS06-../DPE05LA4**	10	3500	-
0,12	20	40,5	2,3	71,18	**BS06-../DPE05LA4**	10	3500	-
0,12	18,5	41,5	2,0	77,00	**BS06-../DPE05LA4**	10	3500	-
0,12	16	50	1,95	90,00	**BS06-../DPE05LA4**	10	3500	-
0,12	14	56	1,8	103,1	**BS06-../DPE05LA4**	10	3500	-
0,12	12	62	1,5	118,8	**BS06-../DPE05LA4**	10	3500	-
0,12	11	69	1,5	129,0	**BS06-../DPE05LA4**	10	3500	-
0,12	9,6	77	1,4	146,8	**BS06-../DPE05LA4**	10	3500	-
0,12	8,1	84	1,15	174,0	**BS06-../DPE05LA4**	10	3500	-
0,12	6,4	105	0,93	220,0	**BS06-../DPE05LA4**	10	3500	-
0,12	5,6	118	0,84	252,0	**BS06-../DPE05LA4**	10	3500	-
0,12	17	49,5	3,0	84,36	**BS10-../DPE06LA4**	23	5300	-
0,12	14	52	3,1	103,4	**BS10-../DPE06LA4**	23	5600	-
0,12	12	70	1,75	119,6	**BS10-../DPE06LA4**	23	6000	-
0,12	11	66	2,5	130,3	**BS10-../DPE06LA4**	23	6000	-
0,12	9,2	79	2,1	152,7	**BS10-../DPE06LA4**	23	6000	-
0,12	7,5	97	1,75	188,6	**BS10-../DPE06LA4**	23	6000	-
0,12	6,5	112	1,6	216,6	**BS10-../DPE06LA4**	23	6000	-
0,12	5,6	130	1,4	254,0	**BS10Z-../DPE06LA4**	24	6000	-
0,12	4,7	151	1,25	302,5	**BS10Z-../DPE06LA4**	24	6000	-
0,12	3,9	182	1,05	360,3	**BS10Z-../DPE06LA4**	24	6000	-
0,12	3,3	210	0,9	432,4	**BS10Z-../DPE06LA4**	24	6000	-
0,12	1,5	160*	1,0	969,9	**BS10G06-../DPE06LA4**	28	6000	-
0,12	1,3	160*	1,0	1166	**BS10G06-../DPE06LA4**	28	6000	-
0,12	1,1	160*	1,0	1342	**BS10G06-../DPE06LA4**	28	6000	-
0,12	0,95	160*	1,0	1528	**BS10G06-../DPE06LA4**	28	6000	-
0,12	0,85	160*	1,0	1668	**BS10G06-../DPE06LA4**	28	6000	-
0,12	0,75	160*	1,0	1963	**BS10G06-../DPE06LA4**	28	6000	-
0,12	0,6	160*	1,0	2348	**BS10G06-../DPE06LA4**	28	6000	-
0,12	0,55	160*	1,0	2635	**BS10G06-../DPE06LA4**	28	6000	-
0,12	0,49	160*	1,0	2875	**BS10G06-../DPE06LA4**	28	6000	-
0,12	0,43	160*	1,0	3332	**BS10G06-../DPE06LA4**	28	6000	-
0,12	0,39	160*	1,0	3635	**BS10G06-../DPE06LA4**	28	6000	-
0,12	0,34	160*	1,0	4163	**BS10G06-../DPE06LA4**	28	6000	-
0,12	0,3	160*	1,0	4776	**BS10G06-../DPE06LA4**	28	6000	-
0,12	0,27	160*	1,0	5209	**BS10G06-../DPE06LA4**	28	6000	-
0,12	0,24	164*	1,0	6019	**BS10G06-../DPE06LA4**	28	6000	-
0,12	0,22	164*	1,0	6565	**BS10G06-../DPE06LA4**	28	6000	-
0,12	0,19	164*	1,0	7471	**BS10G06-../DPE06LA4**	28	6000	-
0,12	0,17	164*	1,0	8703	**BS10G06-../DPE06LA4**	28	6000	-

Крутящий момент обозначенный (*) является максимально допустимым значением при коэффициенте эксплуатации f_B=1,0.

0,12 кВт

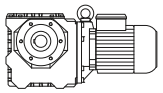

P_N	50 Гц			i	Тип	m	F_{RN}	F_{RV}
	n_2	M_2	f_B					
[кВт]	[об/мин]	[Нм]	[—]	[:1]		[кг]	[N]	[N]
0,12	8,8	85	3,2	159,4	**BS20-../DPE06LA4**	34	8000	-
0,12	7,7	98	2,9	183,0	**BS20-../DPE06LA4**	34	8000	-
0,12	6,3	116	2,5	225,6	**BS20-../DPE06LA4**	34	8000	-
0,12	5,5	133	2,2	257,8	**BS20Z-../DPE06LA4**	35	8000	-
0,12	4,7	153	1,95	300,1	**BS20Z-../DPE06LA4**	35	8000	-
0,12	3,9	182	1,75	359,9	**BS20Z-../DPE06LA4**	35	8000	-
0,12	3,3	210	1,55	430,8	**BS20Z-../DPE06LA4**	35	8000	-
0,12	2,6	240	1,5	539,7	**BS20Z-../DPE06LA4**	35	8000	-
0,12	2,3	265	1,25	619,2	**BS20Z-../DPE06LA4**	35	8000	-
0,12	1,9	325	0,95	763,4	**BS20Z-../DPE06LA4**	35	8000	-
0,12	1,7	270*	1,0	831,7	**BS20G06-../DPE06LA4**	38	8000	-
0,12	1,4	270*	1,0	1000	**BS20G06-../DPE06LA4**	38	8000	-
0,12	1,1	270*	1,0	1311	**BS20G06-../DPE06LA4**	38	8000	-
0,12	0,95	270*	1,0	1543	**BS20G06-../DPE06LA4**	38	8000	-
0,12	0,85	270*	1,0	1683	**BS20G06-../DPE06LA4**	38	8000	-
0,12	0,7	270*	1,0	2014	**BS20G06-../DPE06LA4**	38	8000	-
0,12	0,6	270*	1,0	2465	**BS20G06-../DPE06LA4**	38	8000	-
0,12	0,5	270*	1,0	2857	**BS20G06-../DPE06LA4**	38	8000	-
0,12	0,45	270*	1,0	3117	**BS20G06-../DPE06LA4**	38	8000	-
0,12	0,4	270*	1,0	3570	**BS20G06-../DPE06LA4**	38	8000	-
0,12	0,35	270*	1,0	4096	**BS20G06-../DPE06LA4**	38	8000	-
0,12	0,29	270*	1,0	4910	**BS20G06-../DPE06LA4**	38	8000	-
0,12	0,24	270*	1,0	5880	**BS20G06-../DPE06LA4**	38	8000	-
0,12	0,2	275*	1,0	7363	**BS20G06-../DPE06LA4**	38	8000	-
0,12	0,18	275*	1,0	8031	**BS20G06-../DPE06LA4**	38	8000	-
0,12	0,16	280*	1,0	9220	**BS20G06-../DPE06LA4**	38	8000	-
0,12	3,9	215	1,85	359,6	**BS30Z-../DPE06LA4**	54	10000	-
0,12	3,6	205	2,9	390,2	**BS30Z-../DPE06LA4**	54	10000	-
0,12	3,1	235	2,6	457,3	**BS30Z-../DPE06LA4**	54	10000	-
0,12	2,6	280	2,1	539,3	**BS30Z-../DPE06LA4**	54	10000	-
0,12	2,2	310	1,85	651,0	**BS30Z-../DPE06LA4**	54	10000	-
0,12	1,8	365	1,3	804,1	**BS30Z-../DPE06LA4**	54	10000	-
0,12	1,6	405	1,1	932,0	**BS30Z-../DPE06LA4**	54	10000	-
0,12	1,4	560	0,88	1022	**BS30G06-../DPE06LA4**	56	10000	-
0,12	1,2	490*	1,0	1176	**BS30G06-../DPE06LA4**	56	10000	-
0,12	1,0	490*	1,0	1461	**BS30G06-../DPE06LA4**	56	10000	-
0,12	0,9	490*	1,0	1576	**BS30G06-../DPE06LA4**	56	10000	-
0,12	0,75	490*	1,0	1886	**BS30G06-../DPE06LA4**	56	10000	-
0,12	0,65	490*	1,0	2308	**BS30G06-../DPE06LA4**	56	10000	-
0,12	0,6	490*	1,0	2518	**BS30G06-../DPE06LA4**	56	10000	-
0,12	0,48	490*	1,0	2919	**BS30G06-../DPE06LA4**	56	10000	-
0,12	0,42	490*	1,0	3344	**BS30G06-../DPE06LA4**	56	10000	-
0,12	0,39	490*	1,0	3647	**BS30G06-../DPE06LA4**	56	10000	-
0,12	0,34	490*	1,0	4184	**BS30G06-../DPE06LA4**	56	10000	-
0,12	0,29	510*	1,0	4905	**BS30G06-../DPE06LA4**	56	10000	-
0,12	0,25	520*	1,0	5783	**BS30G06-../DPE06LA4**	56	10000	-
0,12	0,23	520*	1,0	6308	**BS30G06-../DPE06LA4**	56	10000	-
0,12	0,2	520*	1,0	7179	**BS30G06-../DPE06LA4**	56	10000	-
0,12	0,17	520*	1,0	8362	**BS30G06-../DPE06LA4**	56	10000	-
0,12	2,3	300	3,0	612,1	**BS40Z-../DPE06LA4**	68	15000	-
0,12	2,0	340	2,2	736,5	**BS40Z-../DPE06LA4**	68	15000	-
0,12	1,6	420	1,75	908,2	**BS40Z-../DPE06LA4**	68	15000	-
0,12	1,5	530	1,65	965,5	**BS40G10-../DPE06LA4**	73	15000	-
0,12	1,2	660	1,35	1180	**BS40G10-../DPE06LA4**	73	15000	-
0,12	0,95	840	1,05	1499	**BS40G10-../DPE06LA4**	73	15000	-
0,12	0,8	880*	1,0	1785	**BS40G10-../DPE06LA4**	73	15000	-
0,12	0,7	880*	1,0	2126	**BS40G10-../DPE06LA4**	73	15000	-
0,12	0,65	880*	1,0	2304	**BS40G10-../DPE06LA4**	73	15000	-
0,12	0,55	880*	1,0	2552	**BS40G10-../DPE06LA4**	73	15000	-
0,12	0,49	880*	1,0	2902	**BS40G10-../DPE06LA4**	73	15000	-
0,12	0,44	880*	1,0	3215	**BS40G10-../DPE06LA4**	73	15000	-
0,12	0,38	880*	1,0	3769	**BS40G10-../DPE06LA4**	73	15000	-
0,12	0,34	880*	1,0	4201	**BS40G10-../DPE06LA4**	73	15000	-
0,12	0,31	880*	1,0	4655	**BS40G10-../DPE06LA4**	73	15000	-
0,12	0,26	900*	1,0	5498	**BS40G10-../DPE06LA4**	73	15000	-
0,12	0,23	950*	1,0	6214	**BS40G10-../DPE06LA4**	73	15000	-
0,12	0,21	950*	1,0	6885	**BS40G10-../DPE06LA4**	73	15000	-

Крутящий момент обозначенный (*) является максимально допустимым значением при коэффициенте эксплуатации f_B=1,0.

0,12 кВт

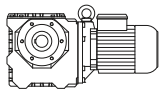

P_N	50 Гц			i	Тип	m	F_{RN}	F_{RV}
	n_2	M_2	f_B					
[кВт]	[об/мин]	[Нм]	[—]	[:1]		[кг]	[N]	[N]
0,12	0,18	950*	1,0	7905	**BS40G10-../DPE06LA4**	73	15000	-

0,18 кВт

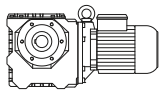

P_N	50 Гц			i	Тип	m	F_{RN}	F_{RV}
	n_2	M_2	f_B					
[кВт]	[об/мин]	[Нм]	[—]	[:1]		[кг]	[N]	[N]
0,18	305	4,95	3,0	4,60	**BS02-../DPE07LA4**	9,3	1000	-
0,18	260	5,8	3,4	5,40	**BS02-../DPE07LA4**	9,3	1000	-
0,18	210	7,0	3,6	6,75	**BS02-../DPE07LA4**	9,3	1000	-
0,18	170	8,4	3,0	8,25	**BS02-../DPE07LA4**	9,3	1100	-
0,18	132	10,6	2,4	10,67	**BS02-../DPE07LA4**	9,3	1250	-
0,18	104	12,8	1,95	13,50	**BS02-../DPE07LA4**	9,3	1250	-
0,18	78	16,3	1,55	18,00	**BS02-../DPE07LA4**	9,3	1250	-
0,18	64	18,8	1,35	22,00	**BS02-../DPE07LA4**	9,3	1250	-
0,18	52	20,5	1,2	27,00	**BS02-../DPE07LA4**	9,3	1250	-
0,18	42,5	24	1,05	33,00	**BS02-../DPE07LA4**	9,3	1250	-
0,18	74	17,6	3,1	19,00	**BS03-../DPE07LA4**	9,4	1950	-
0,18	56	21	2,6	25,00	**BS03-../DPE07LA4**	9,4	1950	-
0,18	42,5	24,5	2,2	33,00	**BS03-../DPE07LA4**	9,4	1950	-
0,18	36	30,5	1,8	39,00	**BS03-../DPE07LA4**	9,4	1950	-
0,18	28	35,5	1,55	50,00	**BS03-../DPE07LA4**	9,4	1950	-
0,18	23	39,5	1,2	62,00	**BS03-../DPE07LA4**	9,4	1950	-
0,18	19	46	0,87	75,00	**BS03-../DPE07LA4**	9,4	1950	-
0,18	131	10,2	3,1	10,73	**BS04-../DPE07LA4**	9,8	1600	-
0,18	107	12,3	2,7	13,09	**BS04-../DPE07LA4**	9,8	1760	-
0,18	86	15,3	2,3	16,31	**BS04-../DPE07LA4**	9,8	1970	-
0,18	78	15,6	2,2	18,00	**BS04-../DPE07LA4**	9,8	1950	-
0,18	67	19,4	1,9	20,96	**BS04-../DPE07LA4**	9,8	2100	-
0,18	58	22,5	1,5	24,25	**BS04-../DPE07LA4**	9,8	2250	-
0,18	54	22,5	1,7	26,21	**BS04-../DPE07LA4**	9,8	2250	-
0,18	44,5	27	1,4	31,50	**BS04-../DPE07LA4**	9,8	2250	-
0,18	36,5	32	1,15	38,42	**BS04-../DPE07LA4**	9,8	2250	-
0,18	29,5	39,5	0,96	47,86	**BS04-../DPE07LA4**	9,8	2250	-
0,18	58	23,5	3,3	24,25	**BS06-../DPE07LA4**	14	2600	-
0,18	54	23	3,3	26,21	**BS06-../DPE07LA4**	14	3000	-
0,18	44,5	28	2,9	31,50	**BS06-../DPE07LA4**	14	3200	-
0,18	34	36	2,4	41,29	**BS06-../DPE07LA4**	14	3500	-
0,18	29	42,5	2,1	48,60	**BS06-../DPE07LA4**	14	3500	-
0,18	24,5	49,5	1,85	58,15	**BS06-../DPE07LA4**	14	3500	-
0,18	22	53	1,5	64,06	**BS06-../DPE07LA4**	14	3500	-
0,18	20	61	1,55	71,18	**BS06-../DPE07LA4**	14	3500	-
0,18	18,5	62	1,35	77,00	**BS06-../DPE07LA4**	14	3500	-
0,18	16	75	1,3	90,00	**BS06-../DPE07LA4**	14	3500	-
0,18	14	84	1,2	103,1	**BS06-../DPE07LA4**	14	3500	-
0,18	12	93	1,0	118,8	**BS06-../DPE07LA4**	14	3500	-
0,18	11	104	1,0	129,0	**BS06-../DPE07LA4**	14	3500	-
0,18	9,6	116	0,91	146,8	**BS06-../DPE07LA4**	14	3500	-
0,18	29,5	43,5	3,3	47,59	**BS10-../DPE07LA4**	26	4050	-
0,18	25	50	3,0	57,12	**BS10-../DPE07LA4**	26	4350	-
0,18	23,5	49	3,1	60,74	**BS10-../DPE07LA4**	26	4550	-
0,18	19,5	65	2,5	71,96	**BS10-../DPE07LA4**	26	5000	-
0,18	17	74	2,0	84,36	**BS10-../DPE07LA4**	26	5300	-
0,18	14	78	2,1	103,4	**BS10-../DPE07LA4**	26	5600	-
0,18	12	106	1,15	119,6	**BS10-../DPE07LA4**	26	6000	-
0,18	11	100	1,65	130,3	**BS10-../DPE07LA4**	26	6000	-
0,18	9,2	119	1,4	152,7	**BS10-../DPE07LA4**	26	6000	-
0,18	7,5	146	1,15	188,6	**BS10-../DPE07LA4**	26	6000	-
0,18	6,5	169	1,05	216,6	**BS10-../DPE07LA4**	26	6000	-
0,18	5,6	196	0,92	254,0	**BS10Z-../DPE07LA4**	27	6000	-
0,18	4,7	225	0,84	302,5	**BS10Z-../DPE07LA4**	27	6000	-

Крутящий момент обозначенный (*) является максимально допустимым значением при коэффициенте эксплуатации f_B=1,0.

0,18 кВт

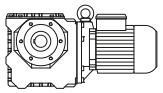

P_N	50 Гц			i	Тип	m	F_{RN}	F_{RV}
	n_2	M_2	f_B					
[кВт]	[об/мин]	[Нм]	[—]	[:1]		[кг]	[N]	[N]
0,18	13,5	84	3,2	106,3	**BS20-../DPE07LA4**	36	7600	-
0,18	11	103	2,6	127,3	**BS20-../DPE07LA4**	36	8000	-
0,18	8,8	128	2,1	159,4	**BS20-../DPE07LA4**	36	8000	-
0,18	7,7	147	1,9	183,0	**BS20-../DPE07LA4**	36	8000	-
0,18	6,3	174	1,65	225,6	**BS20-../DPE07LA4**	36	8000	-
0,18	5,5	200	1,5	257,8	**BS20Z-../DPE07LA4**	38	8000	-
0,18	4,7	230	1,3	300,1	**BS20Z-../DPE07LA4**	38	8000	-
0,18	3,9	270	1,2	359,9	**BS20Z-../DPE07LA4**	38	8000	-
0,18	3,3	315	1,05	430,8	**BS20Z-../DPE07LA4**	38	8000	-
0,18	2,6	360	1,0	539,7	**BS20Z-../DPE07LA4**	38	8000	-
0,18	2,3	400	0,83	619,2	**BS20Z-../DPE07LA4**	38	8000	-
0,18	6,5	174	3,0	216,4	**BS30-../DPE07LA4**	54	10000	-
0,18	5,4	210	2,7	261,6	**BS30Z-../DPE07LA4**	56	10000	-
0,18	4,6	240	2,4	306,6	**BS30Z-../DPE07LA4**	56	10000	-
0,18	3,9	325	1,2	359,6	**BS30Z-../DPE07LA4**	56	10000	-
0,18	3,6	310	1,9	390,2	**BS30Z-../DPE07LA4**	56	10000	-
0,18	3,1	350	1,7	457,3	**BS30Z-../DPE07LA4**	56	10000	-
0,18	2,6	420	1,45	539,3	**BS30Z-../DPE07LA4**	56	10000	-
0,18	2,2	465	1,25	651,0	**BS30Z-../DPE07LA4**	56	10000	-
0,18	1,8	550	0,87	804,1	**BS30Z-../DPE07LA4**	56	10000	-
0,18	4,9	255	2,8	287,7	**BS40Z-../DPE07LA4**	70	15000	-
0,18	3,2	335	3,0	446,8	**BS40Z-../DPE07LA4**	70	15000	-
0,18	2,7	400	2,8	520,8	**BS40Z-../DPE07LA4**	70	15000	-
0,18	2,3	455	2,0	612,1	**BS40Z-../DPE07LA4**	70	15000	-
0,18	2,0	510	1,5	736,5	**BS40Z-../DPE07LA4**	70	15000	-
0,18	1,6	630	1,2	908,2	**BS40Z-../DPE07LA4**	70	15000	-
0,18	1,5	800	1,1	965,5	**BS40G10-../DPE07LA4**	76	15000	-
0,18	1,2	1000	0,88	1180	**BS40G10-../DPE07LA4**	76	15000	-

0,25 кВт

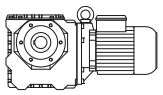

P_N	50 Гц			i	Тип	m	F_{RN}	F_{RV}
	n_2	M_2	f_B					
[кВт]	[об/мин]	[Нм]	[—]	[:1]		[кг]	[N]	[N]
0,25	315	6,6	6,1	4,60	**BS03-../DPE08MA4**	10	1070	-
0,25	240	8,7	5,1	6,00	**BS03-../DPE08MA4**	10	1170	-
0,25	180	11,4	4,2	8,00	**BS03-../DPE08MA4**	10	1320	-
0,25	144	13,9	3,7	10,00	**BS03-../DPE08MA4**	10	1450	-
0,25	107	17,4	3,2	13,50	**BS03-../DPE08MA4**	10	1600	-
0,25	76	23,5	2,3	19,00	**BS03-../DPE08MA4**	10	1950	-
0,25	58	28	1,95	25,00	**BS03-../DPE08MA4**	10	1950	-
0,25	44	33	1,65	33,00	**BS03-../DPE08MA4**	10	1950	-
0,25	37	41	1,35	39,00	**BS03-../DPE08MA4**	10	1950	-
0,25	29	47,5	1,15	50,00	**BS03-../DPE08MA4**	10	1950	-
0,25	87	21,5	3,3	16,56	**BS06-../DPE08MA4**	16	2400	-
0,25	73	26	2,9	19,82	**BS06-../DPE08MA4**	16	2500	-
0,25	60	31,5	2,4	24,25	**BS06-../DPE08MA4**	16	2600	-
0,25	55	31,5	2,4	26,21	**BS06-../DPE08MA4**	16	3000	-
0,25	46	37,5	2,1	31,50	**BS06-../DPE08MA4**	16	3200	-
0,25	35	49	1,75	41,29	**BS06-../DPE08MA4**	16	3500	-
0,25	30	57	1,55	48,60	**BS06-../DPE08MA4**	16	3500	-
0,25	25	67	1,35	58,15	**BS06-../DPE08MA4**	16	3500	-
0,25	22,5	72	1,1	64,06	**BS06-../DPE08MA4**	16	3500	-
0,25	20,5	82	1,15	71,18	**BS06-../DPE08MA4**	16	3500	-
0,25	19	84	1,0	77,00	**BS06-../DPE08MA4**	16	3500	-
0,25	16	104	0,94	90,00	**BS06-../DPE08MA4**	16	3500	-
0,25	14	117	0,85	103,1	**BS06-../DPE08MA4**	16	3500	-
0,25	43	42	3,2	33,55	**BS10-../DPE08MA4**	27	3550	-
0,25	36,5	49	2,9	39,96	**BS10-../DPE08MA4**	27	3800	-
0,25	30,5	58	2,5	47,59	**BS10-../DPE08MA4**	27	4050	-
0,25	25,5	69	2,2	57,12	**BS10-../DPE08MA4**	27	4350	-
0,25	24	66	2,3	60,74	**BS10-../DPE08MA4**	27	4550	-

Крутящий момент обозначенный (*) является максимально допустимым значением при коэффициенте эксплуатации f_B=1,0.

0,25 кВт

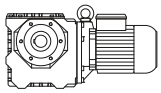

P_N	50 Гц			i	Тип	m	F_{RN}	F_{RV}
	n_2	M_2	f_B					
[кВт]	[об/мин]	[Нм]	[—]	[:1]		[кг]	[N]	[N]
0,25	20,5	86	1,85	71,96	**BS10-../DPE08MA4**	27	5000	-
0,25	17,5	100	1,5	84,36	**BS10-../DPE08MA4**	27	5300	-
0,25	14	109	1,45	103,4	**BS10-../DPE08MA4**	27	5600	-
0,25	11,5	132	1,25	130,3	**BS10-../DPE08MA4**	27	6000	-
0,25	9,5	160	1,05	152,7	**BS10-../DPE08MA4**	27	6000	-
0,25	7,7	198	0,86	188,6	**BS10-../DPE08MA4**	27	6000	-
0,25	19	82	3,3	76,18	**BS20-../DPE08MA4**	37	6600	-
0,25	16,5	95	2,8	88,67	**BS20-../DPE08MA4**	37	7000	-
0,25	14	112	2,4	106,3	**BS20-../DPE08MA4**	37	7600	-
0,25	11,5	137	1,95	127,3	**BS20-../DPE08MA4**	37	8000	-
0,25	9,1	173	1,6	159,4	**BS20-../DPE08MA4**	37	8000	-
0,25	7,9	199	1,4	183,0	**BS20-../DPE08MA4**	37	8000	-
0,25	6,4	235	1,25	225,6	**BS20-../DPE08MA4**	37	8000	-
0,25	5,6	270	1,1	257,8	**BS20Z-../DPE08MA4**	39	8000	-
0,25	4,8	310	0,97	300,1	**BS20Z-../DPE08MA4**	39	8000	-
0,25	4,1	360	0,89	359,9	**BS20Z-../DPE08MA4**	39	8000	-
0,25	9,6	166	3,3	151,1	**BS30-../DPE08MA4**	55	9500	-
0,25	7,8	200	2,7	186,7	**BS30-../DPE08MA4**	55	10000	-
0,25	6,7	235	2,2	216,4	**BS30-../DPE08MA4**	55	10000	-
0,25	5,6	280	2,0	261,6	**BS30Z-../DPE08MA4**	58	10000	-
0,25	4,7	330	1,75	306,6	**BS30Z-../DPE08MA4**	58	10000	-
0,25	4,1	430	0,92	359,6	**BS30Z-../DPE08MA4**	58	10000	-
0,25	3,7	415	1,4	390,2	**BS30Z-../DPE08MA4**	58	10000	-
0,25	3,2	475	1,25	457,3	**BS30Z-../DPE08MA4**	58	10000	-
0,25	2,7	560	1,05	539,3	**BS30Z-../DPE08MA4**	58	10000	-
0,25	2,3	620	0,93	651,0	**BS30Z-../DPE08MA4**	58	10000	-
0,25	7,4	235	3,0	197,1	**BS40Z-../DPE08MA4**	71	15000	-
0,25	5,1	345	2,1	287,7	**BS40Z-../DPE08MA4**	71	15000	-
0,25	4,1	365	3,0	356,8	**BS40Z-../DPE08MA4**	71	15000	-
0,25	3,3	455	2,2	446,8	**BS40Z-../DPE08MA4**	71	15000	-
0,25	2,8	530	2,1	520,8	**BS40Z-../DPE08MA4**	71	15000	-
0,25	2,4	600	1,5	612,1	**BS40Z-../DPE08MA4**	71	15000	-
0,25	2,0	710	1,05	736,5	**BS40Z-../DPE08MA4**	71	15000	-
0,25	1,6	880	0,84	908,2	**BS40Z-../DPE08MA4**	71	15000	-

0,37 кВт

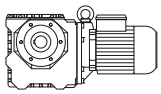

P_N	50 Гц			i	Тип	m	F_{RN}	F_{RV}
	n_2	M_2	f_B					
[кВт]	[об/мин]	[Нм]	[—]	[:1]		[кг]	[N]	[N]
0,37	315	9,8	4,1	4,60	**BS03-../DPE08LA4**	12	1070	-
0,37	245	12,6	3,5	6,00	**BS03-../DPE08LA4**	12	1170	-
0,37	181	16,7	2,9	8,00	**BS03-../DPE08LA4**	12	1320	-
0,37	145	20	2,6	10,00	**BS03-../DPE08LA4**	12	1450	-
0,37	108	25,5	2,2	13,50	**BS03-../DPE08LA4**	12	1600	-
0,37	77	34,5	1,6	19,00	**BS03-../DPE08LA4**	12	1950	-
0,37	58	42	1,3	25,00	**BS03-../DPE08LA4**	12	1950	-
0,37	44	48,5	1,15	33,00	**BS03-../DPE08LA4**	12	1950	-
0,37	37,5	60	0,92	39,00	**BS03-../DPE08LA4**	12	1950	-
0,37	135	21	3,1	10,73	**BS06-../DPE08LA4**	17	1850	-
0,37	103	27,5	2,5	14,07	**BS06-../DPE08LA4**	17	2200	-
0,37	88	32	2,3	16,56	**BS06-../DPE08LA4**	17	2400	-
0,37	73	38,5	1,95	19,82	**BS06-../DPE08LA4**	17	2500	-
0,37	60	47	1,65	24,25	**BS06-../DPE08LA4**	17	2600	-
0,37	56	46	1,65	26,21	**BS06-../DPE08LA4**	17	3000	-
0,37	46	56	1,45	31,50	**BS06-../DPE08LA4**	17	3200	-
0,37	35	72	1,2	41,29	**BS06-../DPE08LA4**	17	3500	-
0,37	30	84	1,05	48,60	**BS06-../DPE08LA4**	17	3500	-
0,37	25	100	0,91	58,15	**BS06-../DPE08LA4**	17	3500	-
0,37	67	42	3,0	21,61	**BS10-../DPE08LA4**	28	3000	-
0,37	64	38	3,1	22,60	**BS10-../DPE08LA4**	28	3200	-

Крутящий момент обозначенный (*) является максимально допустимым значением при коэффициенте эксплуатации f_B=1,0.

0,37 кВт

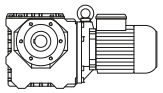

P_N	50 Гц			i	Тип	m	F_{RN}	F_{RV}
	n_2	M_2	f_B					
[кВт]	[об/мин]	[Нм]	[—]	[:1]		[кг]	[N]	[N]
0,37	55	50	2,6	26,42	**BS10-../DPE08LA4**	28	3250	-
0,37	47,5	51	2,5	30,63	**BS10-../DPE08LA4**	28	3550	-
0,37	43,5	61	2,2	33,55	**BS10-../DPE08LA4**	28	3550	-
0,37	36,5	72	1,95	39,96	**BS10-../DPE08LA4**	28	3800	-
0,37	30,5	86	1,7	47,59	**BS10-../DPE08LA4**	28	4050	-
0,37	25,5	102	1,45	57,12	**BS10-../DPE08LA4**	28	4350	-
0,37	24	98	1,55	60,74	**BS10-../DPE08LA4**	28	4550	-
0,37	20,5	127	1,25	71,96	**BS10-../DPE08LA4**	28	5000	-
0,37	17,5	149	1,0	84,36	**BS10-../DPE08LA4**	28	5300	-
0,37	14	161	0,99	103,4	**BS10-../DPE08LA4**	28	5600	-
0,37	11,5	196	0,84	130,3	**BS10-../DPE08LA4**	28	6000	-
0,37	30	88	3,1	48,98	**BS20-../DPE08LA4**	39	5500	-
0,37	29	81	3,3	50,44	**BS20-../DPE08LA4**	39	5700	-
0,37	25	106	2,6	58,74	**BS20-../DPE08LA4**	39	5900	-
0,37	21	126	2,4	70,30	**BS20-../DPE08LA4**	39	6300	-
0,37	19	122	2,2	76,18	**BS20-../DPE08LA4**	39	6600	-
0,37	16,5	141	1,9	88,67	**BS20-../DPE08LA4**	39	7000	-
0,37	14	166	1,65	106,3	**BS20-../DPE08LA4**	39	7600	-
0,37	11,5	200	1,35	127,3	**BS20-../DPE08LA4**	39	8000	-
0,37	9,1	255	1,1	159,4	**BS20-../DPE08LA4**	39	8000	-
0,37	7,9	295	0,95	183,0	**BS20-../DPE08LA4**	39	8000	-
0,37	6,5	345	0,84	225,6	**BS20-../DPE08LA4**	39	8000	-
0,37	17,5	155	2,6	83,48	**BS30-../DPE08LA4**	56	6800	-
0,37	16	152	3,2	90,59	**BS30-../DPE08LA4**	56	7700	-
0,37	14	171	3,0	106,2	**BS30-../DPE08LA4**	56	8200	-
0,37	12	200	2,6	125,2	**BS30-../DPE08LA4**	56	8700	-
0,37	9,6	245	2,2	151,1	**BS30-../DPE08LA4**	56	9500	-
0,37	7,8	295	1,85	186,7	**BS30-../DPE08LA4**	56	10000	-
0,37	6,7	345	1,5	216,4	**BS30-../DPE08LA4**	56	10000	-
0,37	5,6	415	1,35	261,6	**BS30Z-../DPE08LA4**	59	10000	-
0,37	4,8	475	1,2	306,6	**BS30Z-../DPE08LA4**	59	10000	-
0,37	3,8	600	0,98	390,2	**BS30Z-../DPE08LA4**	59	10000	-
0,37	3,2	700	0,86	457,3	**BS30Z-../DPE08LA4**	59	10000	-
0,37	8,2	280	2,9	178,2	**BS40-../DPE08LA4**	69	15000	-
0,37	6,6	335	2,4	219,7	**BS40-../DPE08LA4**	69	15000	-
0,37	5,8	380	2,4	249,6	**BS40Z-../DPE08LA4**	73	15000	-
0,37	5,1	510	1,4	287,7	**BS40Z-../DPE08LA4**	73	15000	-
0,37	4,8	460	2,3	302,1	**BS40Z-../DPE08LA4**	73	15000	-
0,37	4,1	540	2,0	356,8	**BS40Z-../DPE08LA4**	73	15000	-
0,37	3,3	670	1,5	446,8	**BS40Z-../DPE08LA4**	73	15000	-
0,37	2,8	790	1,4	520,8	**BS40Z-../DPE08LA4**	73	15000	-
0,37	2,4	890	1,0	612,1	**BS40Z-../DPE08LA4**	73	15000	-

0,55 кВт

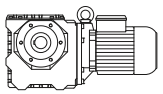

P_N	50 Гц			i	Тип	m	F_{RN}	F_{RV}
	n_2	M_2	f_B					
[кВт]	[об/мин]	[Нм]	[—]	[:1]		[кг]	[N]	[N]
0,55	315	14,6	2,7	4,60	**BS03-../DPE08XA4**	13	1070	-
0,55	240	19,2	2,3	6,00	**BS03-../DPE08XA4**	13	1170	-
0,55	179	25	1,9	8,00	**BS03-../DPE08XA4**	13	1320	-
0,55	143	30,5	1,7	10,00	**BS03-../DPE08XA4**	13	1450	-
0,55	106	38,5	1,45	13,50	**BS03-../DPE08XA4**	13	1600	-
0,55	76	52	1,05	19,00	**BS03-../DPE08XA4**	13	1950	-
0,55	58	62	0,89	25,00	**BS03-../DPE08XA4**	13	1950	-
0,55	215	19,7	2,8	6,67	**BS06-../DPE08XA4**	18	1550	-
0,55	161	26	2,4	8,93	**BS06-../DPE08XA4**	18	1710	-
0,55	134	31,5	2,1	10,73	**BS06-../DPE08XA4**	18	1850	-
0,55	102	41,5	1,65	14,07	**BS06-../DPE08XA4**	18	2200	-
0,55	87	48	1,5	16,56	**BS06-../DPE08XA4**	18	2400	-
0,55	73	57	1,3	19,82	**BS06-../DPE08XA4**	18	2500	-
0,55	59	71	1,1	24,25	**BS06-../DPE08XA4**	18	2600	-

Крутящий момент обозначенный (*) является максимально допустимым значением при коэффициенте эксплуатации f_B=1,0.

0,55 кВт

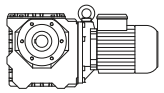

P_N	50 Гц			i	Тип	m	F_{RN}	F_{RV}
	n_2	M_2	f_B					
[кВт]	[об/мин]	[Нм]	[—]	[:1]		[кг]	[N]	[N]
0,55	55	69	1,1	26,21	**BS06-../DPE08XA4**	18	3000	-
0,55	45,5	84	0,95	31,50	**BS06-../DPE08XA4**	18	3200	-
0,55	35	108	0,8	41,29	**BS06-../DPE08XA4**	18	3500	-
0,55	115	36,5	3,0	12,49	**BS10-../DPE08XA4**	30	2400	-
0,55	85	49	2,4	16,92	**BS10-../DPE08XA4**	30	2700	-
0,55	67	62	2,0	21,61	**BS10-../DPE08XA4**	30	3000	-
0,55	64	56	2,1	22,60	**BS10-../DPE08XA4**	30	3200	-
0,55	55	74	1,75	26,42	**BS10-../DPE08XA4**	30	3250	-
0,55	47	77	1,7	30,63	**BS10-../DPE08XA4**	30	3550	-
0,55	43	92	1,45	33,55	**BS10-../DPE08XA4**	30	3550	-
0,55	36	109	1,3	39,96	**BS10-../DPE08XA4**	30	3800	-
0,55	30,5	129	1,1	47,59	**BS10-../DPE08XA4**	30	4050	-
0,55	25,5	152	0,99	57,12	**BS10-../DPE08XA4**	30	4350	-
0,55	24	146	1,05	60,74	**BS10-../DPE08XA4**	30	4550	-
0,55	20	194	0,82	71,96	**BS10-../DPE08XA4**	30	5000	-
0,55	52	78	3,2	27,86	**BS20-../DPE08XA4**	40	4450	-
0,55	47	80	3,1	30,63	**BS20-../DPE08XA4**	40	4750	-
0,55	44	91	3,0	32,87	**BS20-../DPE08XA4**	40	4750	-
0,55	36	105	2,5	40,25	**BS20-../DPE08XA4**	40	5300	-
0,55	34	117	2,3	42,08	**BS20-../DPE08XA4**	40	5200	-
0,55	29,5	133	2,0	48,98	**BS20-../DPE08XA4**	40	5500	-
0,55	28,5	123	2,2	50,44	**BS20-../DPE08XA4**	40	5700	-
0,55	24,5	160	1,75	58,74	**BS20-../DPE08XA4**	40	5900	-
0,55	20,5	192	1,55	70,30	**BS20-../DPE08XA4**	40	6300	-
0,55	19	182	1,5	76,18	**BS20-../DPE08XA4**	40	6600	-
0,55	16,5	210	1,3	88,67	**BS20-../DPE08XA4**	40	7000	-
0,55	14,5	265	0,94	101,1	**BS20-../DPE08XA4**	40	7100	-
0,55	13,5	255	1,05	106,3	**BS20-../DPE08XA4**	40	7600	-
0,55	11,5	300	0,9	127,3	**BS20-../DPE08XA4**	40	8000	-
0,55	29	139	3,2	50,04	**BS30-../DPE08XA4**	57	5900	-
0,55	24,5	165	2,8	58,64	**BS30-../DPE08XA4**	57	6900	-
0,55	20,5	179	2,7	71,17	**BS30-../DPE08XA4**	57	7000	-
0,55	17,5	230	1,8	83,48	**BS30-../DPE08XA4**	57	6800	-
0,55	16	225	2,2	90,59	**BS30-../DPE08XA4**	57	7700	-
0,55	13,5	260	1,95	106,2	**BS30-../DPE08XA4**	57	8200	-
0,55	11,5	310	1,7	125,2	**BS30-../DPE08XA4**	57	8700	-
0,55	9,5	370	1,45	151,1	**BS30-../DPE08XA4**	57	9500	-
0,55	7,7	450	1,2	186,7	**BS30-../DPE08XA4**	57	10000	-
0,55	6,7	510	1,0	216,4	**BS30-../DPE08XA4**	57	10000	-
0,55	5,5	630	0,89	261,6	**BS30Z-../DPE08XA4**	60	10000	-
0,55	4,7	720	0,81	306,6	**BS30Z-../DPE08XA4**	60	10000	-
0,55	11,5	305	3,2	126,0	**BS40-../DPE08XA4**	70	14900	-
0,55	9,7	350	2,8	148,1	**BS40-../DPE08XA4**	70	15000	-
0,55	8,1	420	1,95	178,2	**BS40-../DPE08XA4**	70	15000	-
0,55	6,6	500	1,6	219,7	**BS40-../DPE08XA4**	70	15000	-
0,55	5,8	570	1,6	249,6	**BS40Z-../DPE08XA4**	74	15000	-
0,55	5,0	770	0,93	287,7	**BS40Z-../DPE08XA4**	74	15000	-
0,55	4,8	680	1,55	302,1	**BS40Z-../DPE08XA4**	74	15000	-
0,55	4,1	800	1,35	356,8	**BS40Z-../DPE08XA4**	74	15000	-
0,55	3,3	1000	0,99	446,8	**BS40Z-../DPE08XA4**	74	15000	-
0,55	2,8	1180	0,93	520,8	**BS40Z-../DPE08XA4**	74	15000	-

0,75 кВт

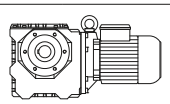

P_N	50 Гц			i	Тип	m	F_{RN}	F_{RV}
	n_2	M_2	f_B					
[кВт]	[об/мин]	[Нм]	[—]	[:1]		[кг]	[N]	[N]
0,75	310	20	2,0	4,60	**BS03-../DPE08XB4**	13	1070	-
0,75	240	26	1,7	6,00	**BS03-../DPE08XB4**	13	1170	-
0,75	179	34	1,4	8,00	**BS03-../DPE08XB4**	13	1320	-
0,75	143	42	1,25	10,00	**BS03-../DPE08XB4**	13	1450	-
0,75	106	52	1,05	13,50	**BS03-../DPE08XB4**	13	1600	-

Крутящий момент обозначенный (*) является максимально допустимым значением при коэффициенте эксплуатации f_B=1,0.

0,75 кВт

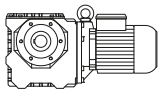

P_N	50 Гц			i	Тип	m	F_{RN}	F_{RV}
	n_2	M_2	f_B					
[кВт]	[об/мин]	[Нм]	[—]	[:1]		[кг]	[N]	[N]
0,75	215	26,5	2,1	6,67	**BS06-../DPE08XB4**	19	1550	-
0,75	160	36	1,7	8,93	**BS06-../DPE08XB4**	19	1710	-
0,75	133	43,5	1,5	10,73	**BS06-../DPE08XB4**	19	1850	-
0,75	102	56	1,2	14,07	**BS06-../DPE08XB4**	19	2200	-
0,75	87	65	1,1	16,56	**BS06-../DPE08XB4**	19	2400	-
0,75	72	79	0,95	19,82	**BS06-../DPE08XB4**	19	2500	-
0,75	55	95	0,81	26,21	**BS06-../DPE08XB4**	19	3000	-
0,75	115	49,5	2,2	12,49	**BS10-../DPE08XB4**	30	2400	-
0,75	85	67	1,8	16,92	**BS10-../DPE08XB4**	30	2700	-
0,75	66	86	1,45	21,61	**BS10-../DPE08XB4**	30	3000	-
0,75	64	77	1,5	22,60	**BS10-../DPE08XB4**	30	3200	-
0,75	54	103	1,25	26,42	**BS10-../DPE08XB4**	30	3250	-
0,75	47	105	1,25	30,63	**BS10-../DPE08XB4**	30	3550	-
0,75	42,5	128	1,05	33,55	**BS10-../DPE08XB4**	30	3550	-
0,75	36	149	0,94	39,96	**BS10-../DPE08XB4**	30	3800	-
0,75	30	179	0,81	47,59	**BS10-../DPE08XB4**	30	4050	-
0,75	85	68	3,2	16,92	**BS20-../DPE08XB4**	40	3700	-
0,75	65	89	2,6	22,23	**BS20-../DPE08XB4**	40	4100	-
0,75	62	83	2,7	23,13	**BS20-../DPE08XB4**	40	4300	-
0,75	52	107	2,3	27,86	**BS20-../DPE08XB4**	40	4450	-
0,75	47	109	2,3	30,63	**BS20-../DPE08XB4**	40	4750	-
0,75	43,5	126	2,1	32,87	**BS20-../DPE08XB4**	40	4750	-
0,75	35,5	145	1,8	40,25	**BS20-../DPE08XB4**	40	5300	-
0,75	34	160	1,7	42,08	**BS20-../DPE08XB4**	40	5200	-
0,75	29,5	182	1,5	48,98	**BS20-../DPE08XB4**	40	5500	-
0,75	28,5	168	1,6	50,44	**BS20-../DPE08XB4**	40	5700	-
0,75	24,5	215	1,3	58,74	**BS20-../DPE08XB4**	40	5900	-
0,75	20,5	260	1,15	70,30	**BS20-../DPE08XB4**	40	6300	-
0,75	19	245	1,1	76,18	**BS20-../DPE08XB4**	40	6600	-
0,75	16,5	285	0,95	88,67	**BS20-../DPE08XB4**	40	7000	-
0,75	42,5	138	3,0	33,55	**BS30-../DPE08XB4**	58	5200	-
0,75	38	141	3,0	37,92	**BS30-../DPE08XB4**	58	5500	-
0,75	36,5	158	2,7	39,31	**BS30-../DPE08XB4**	58	5500	-
0,75	28,5	193	2,3	50,04	**BS30-../DPE08XB4**	58	5900	-
0,75	24,5	225	2,0	58,64	**BS30-../DPE08XB4**	58	6900	-
0,75	20,5	240	2,0	71,17	**BS30-../DPE08XB4**	58	7000	-
0,75	17,5	315	1,3	83,48	**BS30-../DPE08XB4**	58	6800	-
0,75	16	305	1,6	90,59	**BS30-../DPE08XB4**	58	7700	-
0,75	13,5	360	1,4	106,2	**BS30-../DPE08XB4**	58	8200	-
0,75	11,5	420	1,25	125,2	**BS30-../DPE08XB4**	58	8700	-
0,75	9,5	500	1,1	151,1	**BS30-../DPE08XB4**	58	9500	-
0,75	7,7	610	0,89	186,7	**BS30-../DPE08XB4**	58	10000	-
0,75	20,5	265	2,8	69,60	**BS40-../DPE08XB4**	71	11800	-
0,75	17	290	3,1	86,33	**BS40-../DPE08XB4**	71	12900	-
0,75	13,5	355	2,7	108,1	**BS40-../DPE08XB4**	71	14000	-
0,75	11,5	415	2,4	126,0	**BS40-../DPE08XB4**	71	14900	-
0,75	9,7	475	2,0	148,1	**BS40-../DPE08XB4**	71	15000	-
0,75	8,0	580	1,4	178,2	**BS40-../DPE08XB4**	71	15000	-
0,75	6,5	690	1,15	219,7	**BS40-../DPE08XB4**	71	15000	-
0,75	5,8	770	1,15	249,6	**BS40Z-../DPE08XB4**	74	15000	-
0,75	4,8	940	1,15	302,1	**BS40Z-../DPE08XB4**	74	15000	-
0,75	4,0	1120	0,96	356,8	**BS40Z-../DPE08XB4**	74	15000	-

1,1 кВт

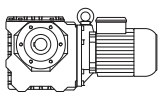

P_N	50 Гц			i	Тип	m	F_{RN}	F_{RV}
	n_2	M_2	f_B					
[кВт]	[об/мин]	[Нм]	[—]	[:1]		[кг]	[N]	[N]
1,1	116	72	1,5	12,49	**BS10-../DPE09XA4**	40	2400	-
1,1	86	97	1,25	16,92	**BS10-../DPE09XA4**	40	2700	-
1,1	67	125	1,0	21,61	**BS10-../DPE09XA4**	40	3000	-
1,1	64	113	1,05	22,60	**BS10-../DPE09XA4**	40	3200	-

Крутящий момент обозначенный (*) является максимально допустимым значением при коэффициенте эксплуатации f_B=1,0.

1,1 кВт

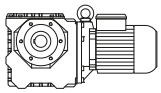

P_N	50 Гц			i	Тип	m	F_{RN}	F_{RV}
	n_2	M_2	f_B					
[кВт]	[об/мин]	[Нм]	[—]	[:1]		[кг]	[N]	[N]
1,1	55	148	0,88	26,42	**BS10-../DPE09XA4**	40	3250	-
1,1	47,5	152	0,86	30,63	**BS10-../DPE09XA4**	40	3550	-
1,1	113	75	2,7	12,77	**BS20-../DPE09XA4**	50	3350	-
1,1	86	98	2,2	16,92	**BS20-../DPE09XA4**	50	3700	-
1,1	65	130	1,75	22,23	**BS20-../DPE09XA4**	50	4100	-
1,1	63	120	1,9	23,13	**BS20-../DPE09XA4**	50	4300	-
1,1	52	157	1,6	27,86	**BS20-../DPE09XA4**	50	4450	-
1,1	47,5	159	1,55	30,63	**BS20-../DPE09XA4**	50	4750	-
1,1	44	183	1,5	32,87	**BS20-../DPE09XA4**	50	4750	-
1,1	36	210	1,25	40,25	**BS20-../DPE09XA4**	50	5300	-
1,1	34,5	230	1,15	42,08	**BS20-../DPE09XA4**	50	5200	-
1,1	29	240	1,15	50,44	**BS20-../DPE09XA4**	50	5700	-
1,1	25	315	0,89	58,74	**BS20-../DPE09XA4**	50	5900	-
1,1	69	126	3,0	20,94	**BS30-../DPE09XA4**	68	4300	-
1,1	60	131	2,8	24,06	**BS30-../DPE09XA4**	68	4600	-
1,1	54	161	2,5	27,07	**BS30-../DPE09XA4**	68	4750	-
1,1	47,5	165	2,4	30,63	**BS30-../DPE09XA4**	68	5000	-
1,1	43	200	2,1	33,55	**BS30-../DPE09XA4**	68	5200	-
1,1	38	205	2,0	37,92	**BS30-../DPE09XA4**	68	5500	-
1,1	37	225	1,9	39,31	**BS30-../DPE09XA4**	68	5500	-
1,1	29	275	1,65	50,04	**BS30-../DPE09XA4**	68	5900	-
1,1	25	320	1,45	58,64	**BS30-../DPE09XA4**	68	6900	-
1,1	20,5	355	1,35	71,17	**BS30-../DPE09XA4**	68	7000	-
1,1	17,5	460	0,89	83,48	**BS30-../DPE09XA4**	68	6800	-
1,1	16	450	1,1	90,59	**BS30-../DPE09XA4**	68	7700	-
1,1	14	510	1,0	106,2	**BS30-../DPE09XA4**	68	8200	-
1,1	12	590	0,88	125,2	**BS30-../DPE09XA4**	68	8700	-
1,1	30,5	265	3,1	47,69	**BS40-../DPE09XA4**	81	9600	-
1,1	24	310	2,8	60,38	**BS40-../DPE09XA4**	81	11200	-
1,1	21	385	1,95	69,60	**BS40-../DPE09XA4**	81	11800	-
1,1	20	365	2,4	73,09	**BS40-../DPE09XA4**	81	12100	-
1,1	17	425	2,1	86,33	**BS40-../DPE09XA4**	81	12900	-
1,1	13,5	520	1,85	108,1	**BS40-../DPE09XA4**	81	14000	-
1,1	11,5	610	1,6	126,0	**BS40-../DPE09XA4**	81	14900	-
1,1	9,8	690	1,4	148,1	**BS40-../DPE09XA4**	81	15000	-
1,1	8,1	840	0,98	178,2	**BS40-../DPE09XA4**	81	15000	-

1,5 кВт

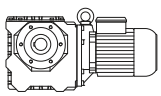

P_N	50 Гц			i	Тип	m	F_{RN}	F_{RV}
	n_2	M_2	f_B					
[кВт]	[об/мин]	[Нм]	[—]	[:1]		[кг]	[N]	[N]
1,5	115	99	1,1	12,49	**BS10-../DPE09XB4**	40	2400	-
1,5	85	134	0,9	16,92	**BS10-../DPE09XB4**	40	2700	-
1,5	113	102	1,95	12,77	**BS20-../DPE09XB4**	50	3350	-
1,5	85	136	1,6	16,92	**BS20-../DPE09XB4**	50	3700	-
1,5	65	178	1,3	22,23	**BS20-../DPE09XB4**	50	4100	-
1,5	63	163	1,4	23,13	**BS20-../DPE09XB4**	50	4300	-
1,5	52	210	1,2	27,86	**BS20-../DPE09XB4**	50	4450	-
1,5	47	215	1,15	30,63	**BS20-../DPE09XB4**	50	4750	-
1,5	44	250	1,1	32,87	**BS20-../DPE09XB4**	50	4750	-
1,5	36	285	0,91	40,25	**BS20-../DPE09XB4**	50	5300	-
1,5	34,5	315	0,86	42,08	**BS20-../DPE09XB4**	50	5200	-
1,5	28,5	335	0,81	50,44	**BS20-../DPE09XB4**	50	5700	-
1,5	108	110	3,0	13,29	**BS30-../DPE09XB4**	68	3600	-
1,5	85	139	2,6	16,92	**BS30-../DPE09XB4**	68	3950	-
1,5	69	172	2,2	20,94	**BS30-../DPE09XB4**	68	4300	-
1,5	60	179	2,1	24,06	**BS30-../DPE09XB4**	68	4600	-
1,5	54	220	1,8	27,07	**BS30-../DPE09XB4**	68	4750	-
1,5	47	225	1,8	30,63	**BS30-../DPE09XB4**	68	5000	-
1,5	43	270	1,55	33,55	**BS30-../DPE09XB4**	68	5200	-

Крутящий момент обозначенный (*) является максимально допустимым значением при коэффициенте эксплуатации f_B=1,0.

1,5 кВт

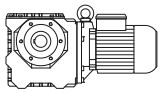

P_N	50 Гц			i	Тип	m	F_{RN}	F_{RV}
	n_2	M_2	f_B					
[кВт]	[об/мин]	[Нм]	[—]	[:1]		[кг]	[N]	[N]
1,5	38	280	1,5	37,92	**BS30-../DPE09XB4**	68	5500	-
1,5	37	310	1,4	39,31	**BS30-../DPE09XB4**	68	5500	-
1,5	29	380	1,2	50,04	**BS30-../DPE09XB4**	68	5900	-
1,5	24,5	450	1,0	58,64	**BS30-../DPE09XB4**	68	6900	-
1,5	20,5	485	0,99	71,17	**BS30-../DPE09XB4**	68	7000	-
1,5	16	610	0,8	90,59	**BS30-../DPE09XB4**	68	7700	-
1,5	47	225	3,3	30,63	**BS40-../DPE09XB4**	81	8700	-
1,5	43,5	260	3,0	33,35	**BS40-../DPE09XB4**	81	8300	-
1,5	38	275	2,8	38,13	**BS40-../DPE09XB4**	81	9400	-
1,5	36	310	2,6	40,37	**BS40-../DPE09XB4**	81	9000	-
1,5	30,5	365	2,3	47,69	**BS40-../DPE09XB4**	81	9600	-
1,5	24	420	2,0	60,38	**BS40-../DPE09XB4**	81	11200	-
1,5	21	520	1,45	69,60	**BS40-../DPE09XB4**	81	11800	-
1,5	20	500	1,75	73,09	**BS40-../DPE09XB4**	81	12100	-
1,5	17	580	1,55	86,33	**BS40-../DPE09XB4**	81	12900	-
1,5	13,5	710	1,35	108,1	**BS40-../DPE09XB4**	81	14000	-
1,5	11,5	830	1,2	126,0	**BS40-../DPE09XB4**	81	14900	-
1,5	9,7	950	1,0	148,1	**BS40-../DPE09XB4**	81	15000	-

2,2 кВт

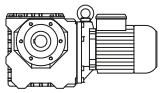

P_N	50 Гц			i	Тип	m	F_{RN}	F_{RV}
	n_2	M_2	f_B					
[кВт]	[об/мин]	[Нм]	[—]	[:1]		[кг]	[N]	[N]
2,2	114	149	1,35	12,77	**BS20-../DPE09XB4C**	50	3350	-
2,2	86	197	1,1	16,92	**BS20-../DPE09XB4C**	50	3700	-
2,2	66	255	0,9	22,23	**BS20-../DPE09XB4C**	50	4100	-
2,2	63	240	0,95	23,13	**BS20-../DPE09XB4C**	50	4300	-
2,2	53	305	0,82	27,86	**BS20-../DPE09XB4C**	50	4450	-
2,2	110	158	2,1	13,29	**BS30-../DPE09XB4C**	68	3600	-
2,2	86	200	1,8	16,92	**BS30-../DPE09XB4C**	68	3950	-
2,2	70	245	1,55	20,94	**BS30-../DPE09XB4C**	68	4300	-
2,2	61	255	1,45	24,06	**BS30-../DPE09XB4C**	68	4600	-
2,2	54	320	1,25	27,07	**BS30-../DPE09XB4C**	68	4750	-
2,2	47,5	330	1,2	30,63	**BS30-../DPE09XB4C**	68	5000	-
2,2	43,5	395	1,05	33,55	**BS30-../DPE09XB4C**	68	5200	-
2,2	38,5	405	1,05	37,92	**BS30-../DPE09XB4C**	68	5500	-
2,2	37	455	0,95	39,31	**BS30-../DPE09XB4C**	68	5500	-
2,2	29	550	0,82	50,04	**BS30-../DPE09XB4C**	68	5900	-
2,2	86	205	3,3	16,92	**BS40-../DPE09XB4C**	81	6400	-
2,2	69	245	2,9	21,06	**BS40-../DPE09XB4C**	81	6900	-
2,2	62	250	2,7	23,59	**BS40-../DPE09XB4C**	81	7900	-
2,2	56	305	2,4	26,18	**BS40-../DPE09XB4C**	81	7500	-
2,2	47,5	325	2,3	30,63	**BS40-../DPE09XB4C**	81	8700	-
2,2	43,5	385	2,0	33,35	**BS40-../DPE09XB4C**	81	8300	-
2,2	38,5	395	1,95	38,13	**BS40-../DPE09XB4C**	81	9400	-
2,2	36	460	1,75	40,37	**BS40-../DPE09XB4C**	81	9000	-
2,2	30,5	530	1,55	47,69	**BS40-../DPE09XB4C**	81	9600	-
2,2	24,5	600	1,45	60,38	**BS40-../DPE09XB4C**	81	11200	-
2,2	21	770	0,97	69,60	**BS40-../DPE09XB4C**	81	11800	-
2,2	20	730	1,2	73,09	**BS40-../DPE09XB4C**	81	12100	-
2,2	17	850	1,05	86,33	**BS40-../DPE09XB4C**	81	12900	-
2,2	13,5	1040	0,91	108,1	**BS40-../DPE09XB4C**	81	14000	-
2,2	12	1170	0,84	126,0	**BS40-../DPE09XB4C**	81	14900	-

Крутящий момент обозначенный (*) является максимально допустимым значением при коэффициенте эксплуатации f_B=1,0.

3 кВт

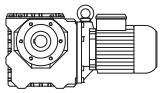

P_N	50 Гц			i	Тип	m	F_{RN}	F_{RV}
	n_2	M_2	f_B					
[кВт]	[об/мин]	[Нм]	[—]	[:1]		[кг]	[N]	[N]
3	110	215	1,55	13,29	**BS30-../DPE11LA4**	89	3600	-
3	86	275	1,3	16,92	**BS30-../DPE11LA4**	89	3950	-
3	70	335	1,15	20,94	**BS30-../DPE11LA4**	89	4300	-
3	61	350	1,05	24,06	**BS30-../DPE11LA4**	89	4600	-
3	54	440	0,91	27,07	**BS30-../DPE11LA4**	89	4750	-
3	48	445	0,9	30,63	**BS30-../DPE11LA4**	89	5000	-
3	112	215	2,9	13,03	**BS40-../DPE11LA4**	107	5800	-
3	86	280	2,4	16,92	**BS40-../DPE11LA4**	107	6400	-
3	70	335	2,1	21,06	**BS40-../DPE11LA4**	107	6900	-
3	62	340	2,0	23,59	**BS40-../DPE11LA4**	107	7900	-
3	56	415	1,8	26,18	**BS40-../DPE11LA4**	107	7500	-
3	48	440	1,7	30,63	**BS40-../DPE11LA4**	107	8700	-
3	44	520	1,5	33,35	**BS40-../DPE11LA4**	107	8300	-
3	38,5	540	1,45	38,13	**BS40-../DPE11LA4**	107	9400	-
3	36,5	620	1,3	40,37	**BS40-../DPE11LA4**	107	9000	-
3	31	720	1,15	47,69	**BS40-../DPE11LA4**	107	9600	-
3	24,5	830	1,05	60,38	**BS40-../DPE11LA4**	107	11200	-
3	20	1000	0,88	73,09	**BS40-../DPE11LA4**	107	12100	-

4 кВт

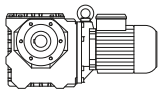

P_N	50 Гц			i	Тип	m	F_{RN}	F_{RV}
	n_2	M_2	f_B					
[кВт]	[об/мин]	[Нм]	[—]	[:1]		[кг]	[N]	[N]
4	110	285	1,15	13,29	**BS30-../DPE11LB4**	89	3600	-
4	86	365	0,99	16,92	**BS30-../DPE11LB4**	89	3950	-
4	70	450	0,84	20,94	**BS30-../DPE11LB4**	89	4300	-
4	112	285	2,2	13,03	**BS40-../DPE11LB4**	107	5800	-
4	86	375	1,8	16,92	**BS40-../DPE11LB4**	107	6400	-
4	69	450	1,6	21,06	**BS40-../DPE11LB4**	107	6900	-
4	62	455	1,5	23,59	**BS40-../DPE11LB4**	107	7900	-
4	56	550	1,35	26,18	**BS40-../DPE11LB4**	107	7500	-
4	47,5	590	1,25	30,63	**BS40-../DPE11LB4**	107	8700	-
4	43,5	700	1,1	33,35	**BS40-../DPE11LB4**	107	8300	-
4	38,5	720	1,1	38,13	**BS40-../DPE11LB4**	107	9400	-
4	36	830	0,96	40,37	**BS40-../DPE11LB4**	107	9000	-
4	30,5	970	0,86	47,69	**BS40-../DPE11LB4**	107	9600	-

5,5 кВт

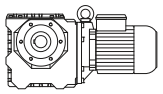

P_N	50 Гц			i	Тип	m	F_{RN}	F_{RV}
	n_2	M_2	f_B					
[кВт]	[об/мин]	[Нм]	[—]	[:1]		[кг]	[N]	[N]
5,5	111	390	0,85	13,29	**BS30-../DPE11LB4C**	93	3600	-
5,5	113	395	1,55	13,03	**BS40-../DPE11LB4C**	111	5800	-
5,5	87	510	1,3	16,92	**BS40-../DPE11LB4C**	111	6400	-
5,5	70	610	1,15	21,06	**BS40-../DPE11LB4C**	111	6900	-
5,5	63	610	1,15	23,59	**BS40-../DPE11LB4C**	111	7900	-
5,5	56	760	0,97	26,18	**BS40-../DPE11LB4C**	111	7500	-
5,5	48	800	0,94	30,63	**BS40-../DPE11LB4C**	111	8700	-
5,5	44	950	0,82	33,35	**BS40-../DPE11LB4C**	111	8300	-

Крутящий момент обозначенный (*) является максимально допустимым значением при коэффициенте эксплуатации f_B=1,0.

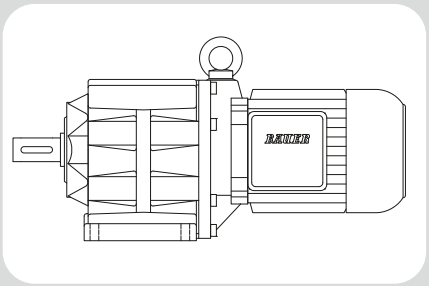

10

Цилиндрические мотор-редукторы серии BG - Габаритные чертежи

Габаритный чертёж - Стандарт 477
BG04 477
BG05 478
BG06 479
BG10-BG10Z 480
BG10X-BG10XZ 482
BG15 485
BG20-BG20Z 486
BG30-BG30Z 488
BG40-BG40Z 490
BG50-BG50Z 492
BG60-BG60Z 494
BG70-BG70Z 496
BG80-BG80Z 498
BG90-BG90Z 500
BG100-BG100Z 502
Габаритный чертёж - Двойной редуктор 505
BG06G04 505
BG10G06 506
BG10XG06 508
BG20G06 510
BG30G06 512
BG40G10 514
BG50G10 516
BG60G20 518
BG70G20 520
BG80G40 522
BG90G50 524
BG100G50 526

BG04

Вариант исполнения на лапах

Код -11/

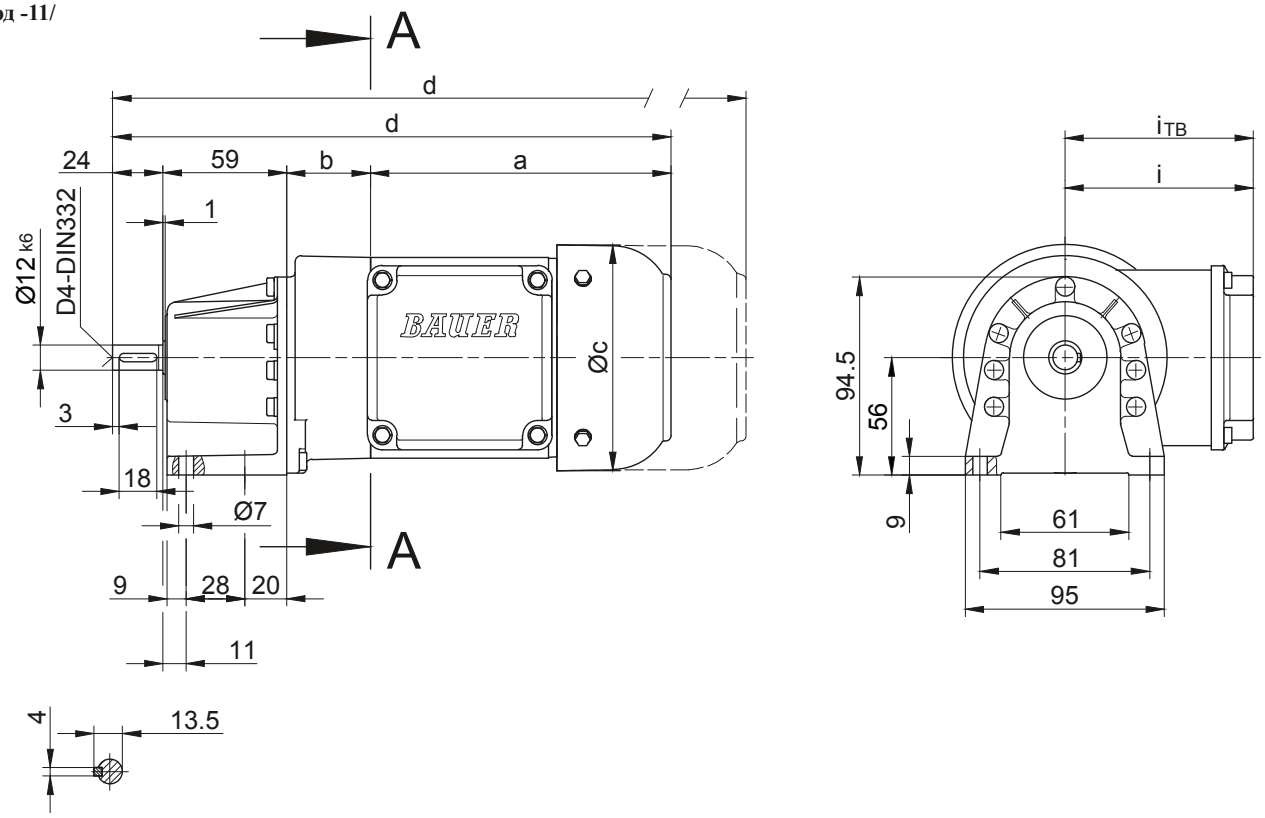

Фланец со сквозными отверстиями

Код -31/

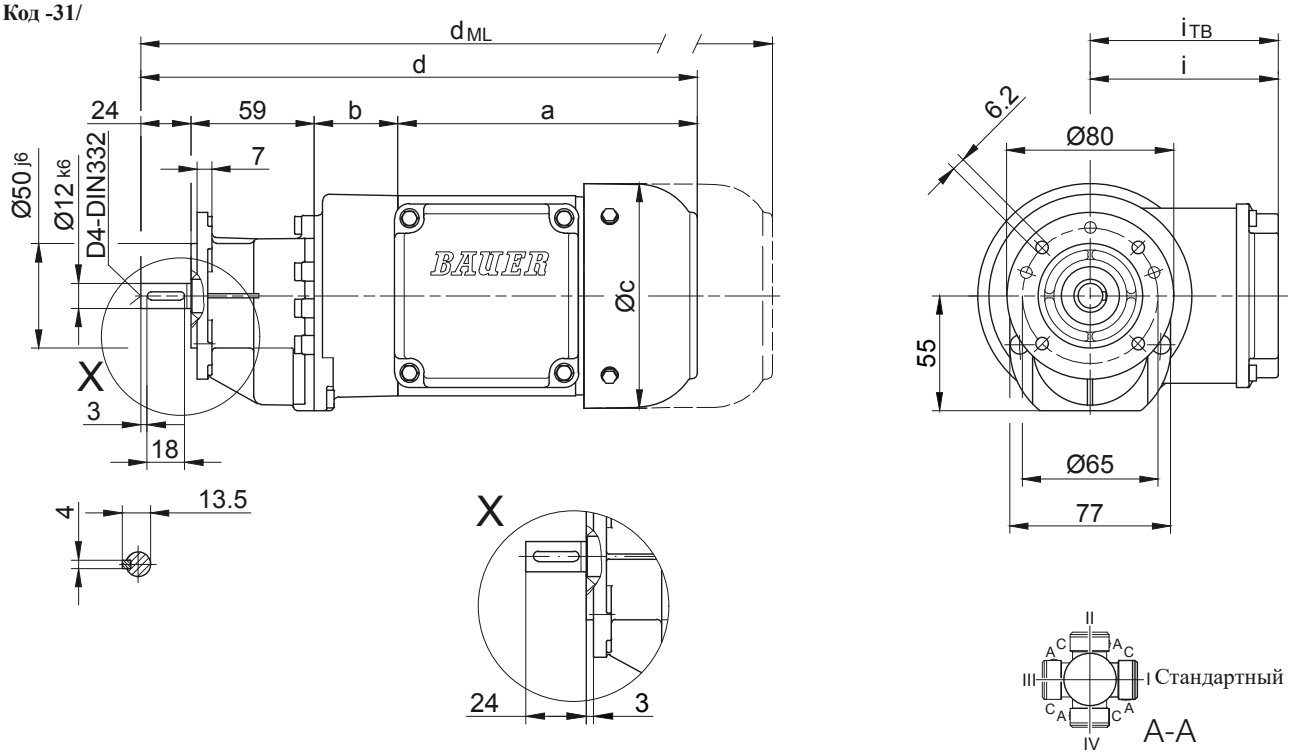

Тип	a	b	c	d	i	Исполнение с навесным оборудованием двигателя				
						$i_{ТВ}$	Тормоз	Энкодер	Тормоз с энкодером	Стопор обратного хода
							d_{ML}	d_{ML}	d_{ML}	d_{ML}
BG04-../D04.A.	142,5	40	110,5	265,5	90	112	309	353	396,5	-
Размеры в миллиметрах (мм)										

В отдельных случаях размеры могут отличаться от указанных на чертеже. Сгенерируйте 3D- и 2D-геометрию для конкретного привода на сайте www.BauerCat.com.

Цилиндрический мотор-редуктор серии BG

Габаритный чертёж - Стандарт

BG05

Вариант исполнения на лапах

Код -11/

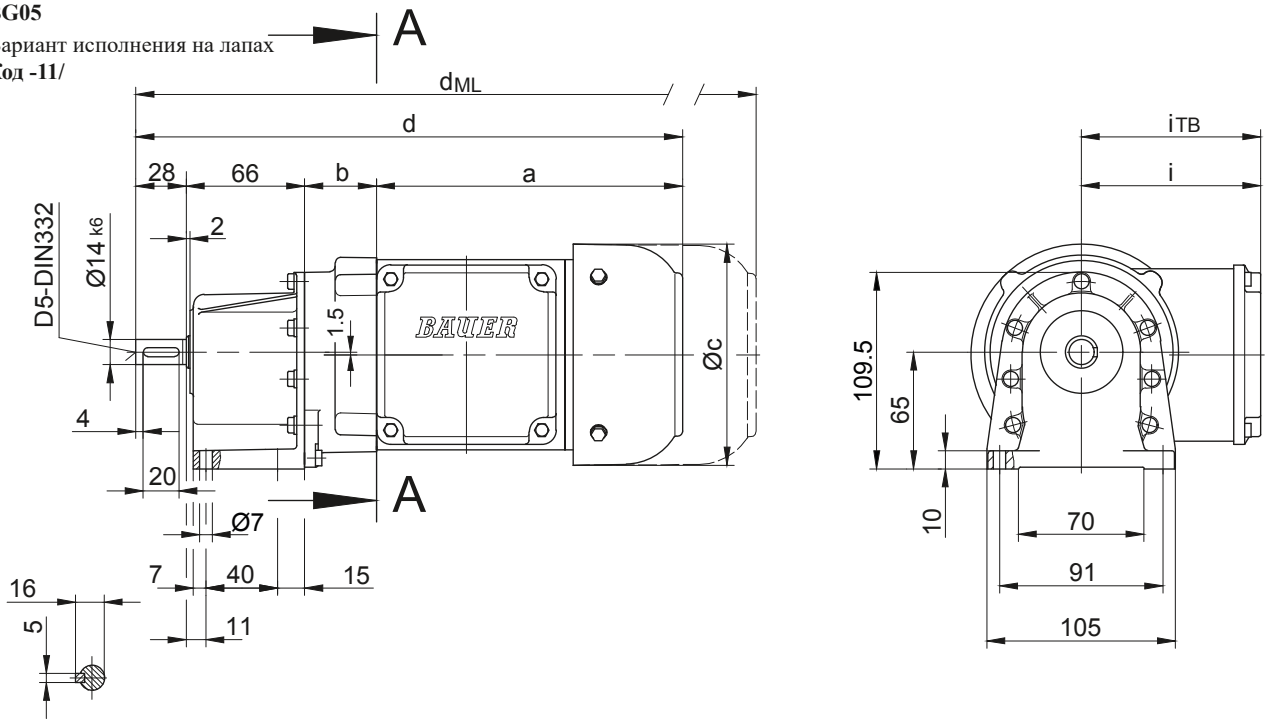

Фланец со сквозными отверстиями

Код -31/

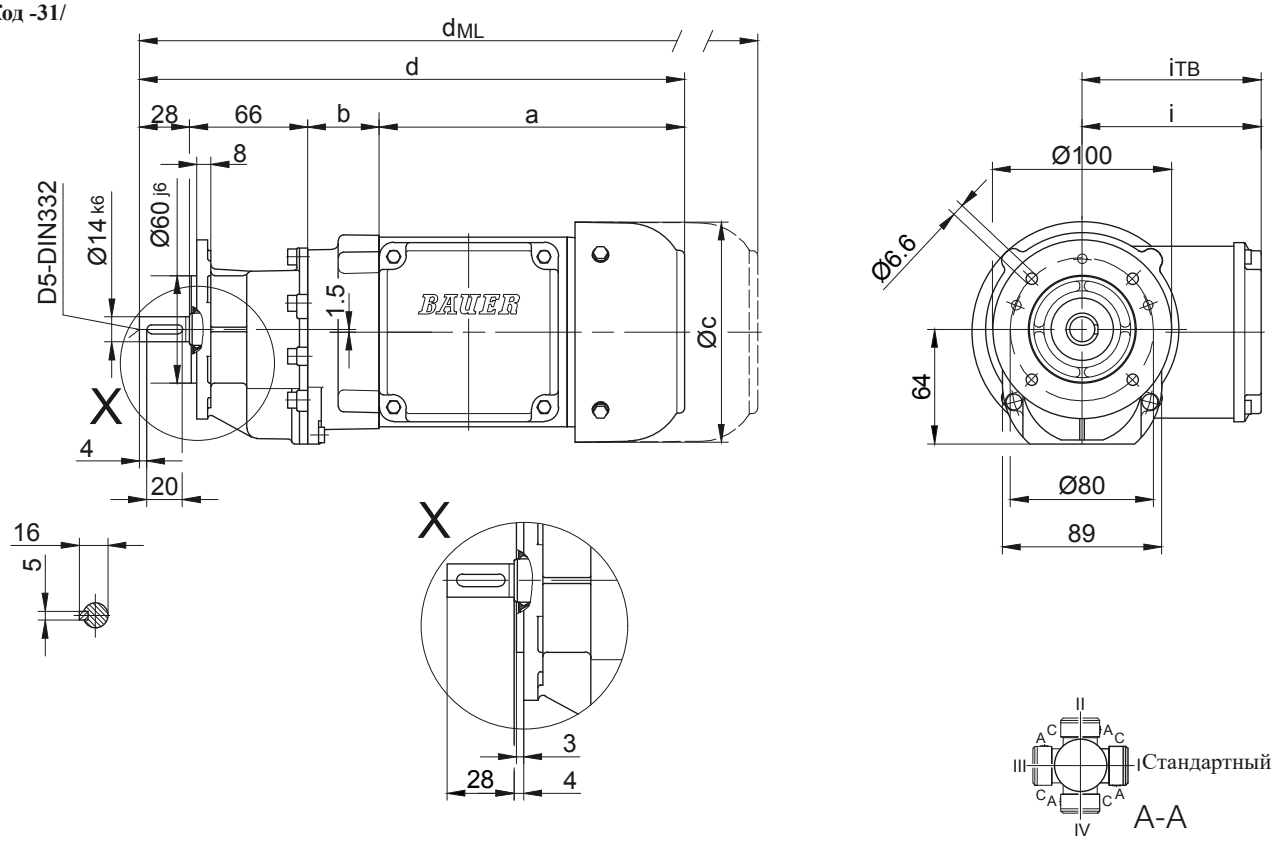

Тип	a	b	c	d	i	Исполнение с навесным оборудованием двигателя				
						i_{TB}	Тормоз	Энкодер	Тормоз с энкодером	Стопор обратного хода
							d_{ML}	d_{ML}	d_{ML}	d_{ML}
BG05-../D04.A.	142,5	38	110,5	274,5	90	112	318	362	405,5	-
BG05-../D..05.A.	170,5	40	123	304,5	101	117	346,5	407	444,5	-
BG05-../D..06.A.	170,5	40	123	304,5	99	119	346,5	407	444,5	-
BG05-../D..07.A.	190,5	40	123	324,5	99	119	366,5	427	464,5	-
Размеры в миллиметрах (мм)										

В отдельных случаях размеры могут отличаться от указанных на чертеже. Сгенерируйте 3D- и 2D-геометрию для конкретного привода на сайте www.BauerCat.com.

BG06

Вариант исполнения на лапах

Код -11/

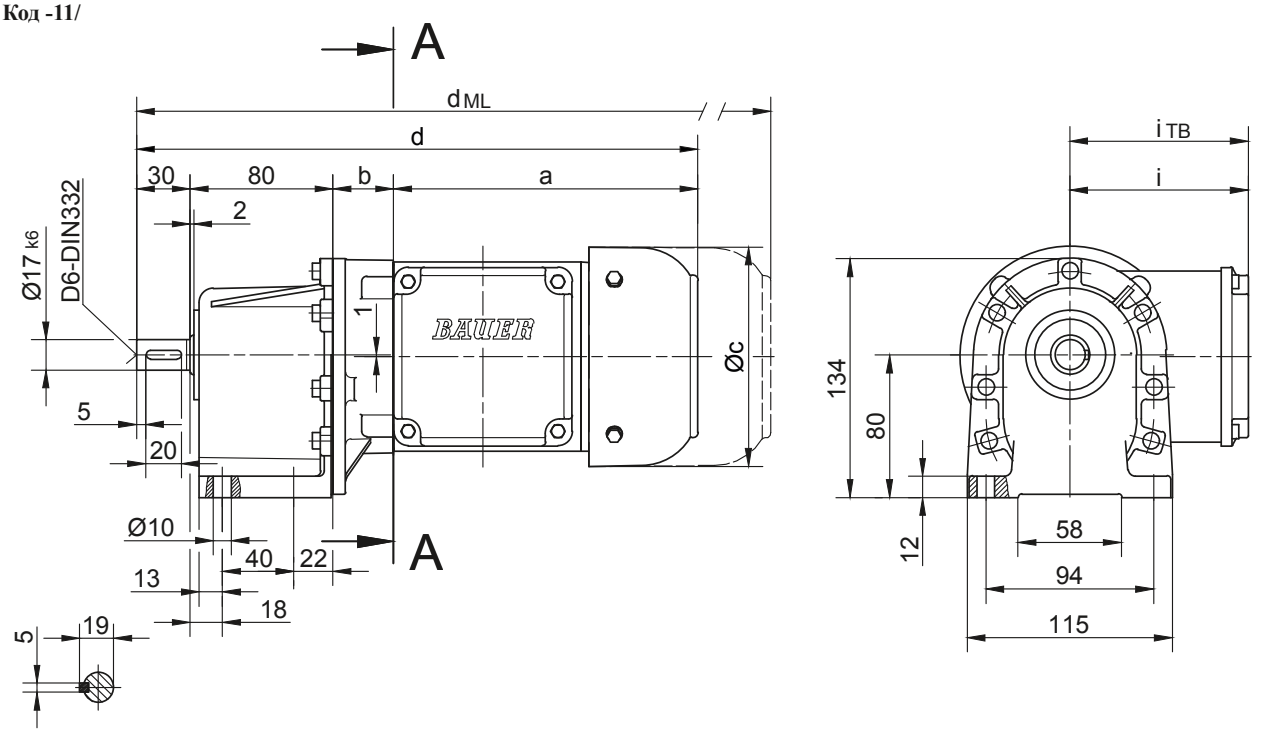

Фланец со сквозными отверстиями

Код -31/

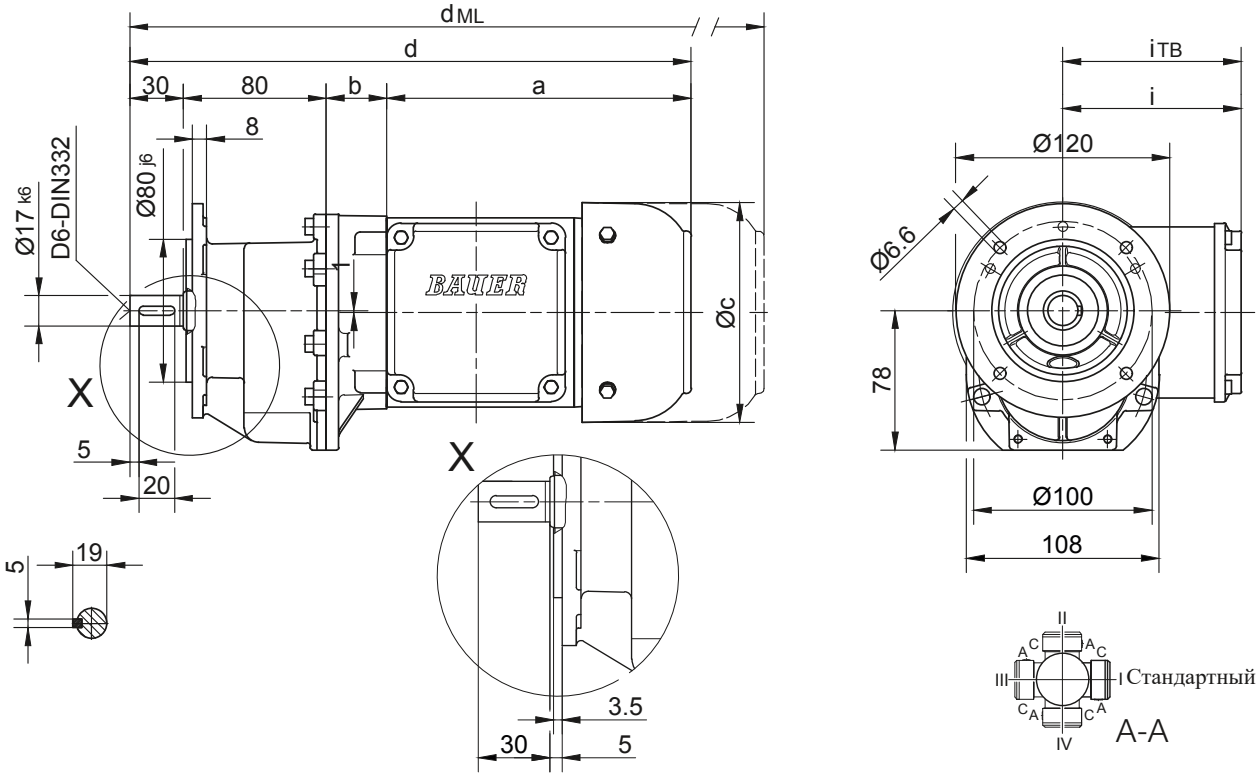

Тип	a	b	c	d	i	Исполнение с навесным оборудованием двигателя				
						i_{TB}	Тормоз	Энкодер	Тормоз с энкодером	Стопор обратного хода
							d_{ML}	d_{ML}	d_{ML}	d_{ML}
BG06-../D04.A.	142,5	32	110,5	284,5	90	112	328	372	415,5	-
BG06-../D..05.A.	170,5	34	123	314,5	101	117	356,5	417	454,5	-
BG06-../D..06.A.	170,5	34	123	314,5	99	119	356,5	417	454,5	-
BG06-../D..07.A.	190,5	34	123	334,5	99	119	376,5	437	474,5	-
BG06-../D..08.A.	199,5	78	156	387,5	114,5	136,5	453,5	499,5	561	453,5
BG06-../D..08.B.	229,5	78	156	417,5	114,5	136,5	483,5	529,5	590,5	483,5

Размеры в миллиметрах (мм)

В отдельных случаях размеры могут отличаться от указанных на чертеже. Сгенерируйте 3D- и 2D-геометрию для конкретного привода на сайте www.BauerCat.com.

Цилиндрический мотор-редуктор серии BG

Габаритный чертёж - Стандарт

BG10-BG10Z

Исполнение на лапах со сквозными отверстиями

Код -11/

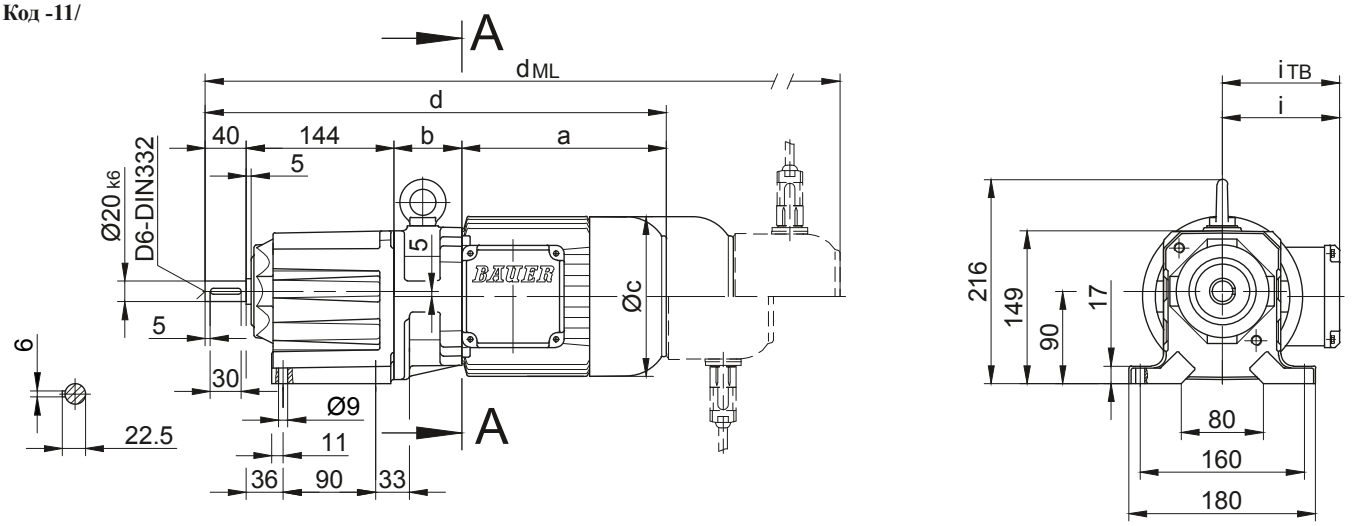

Фланец со сквозными отверстиями

Код -37/

(Код-27/)

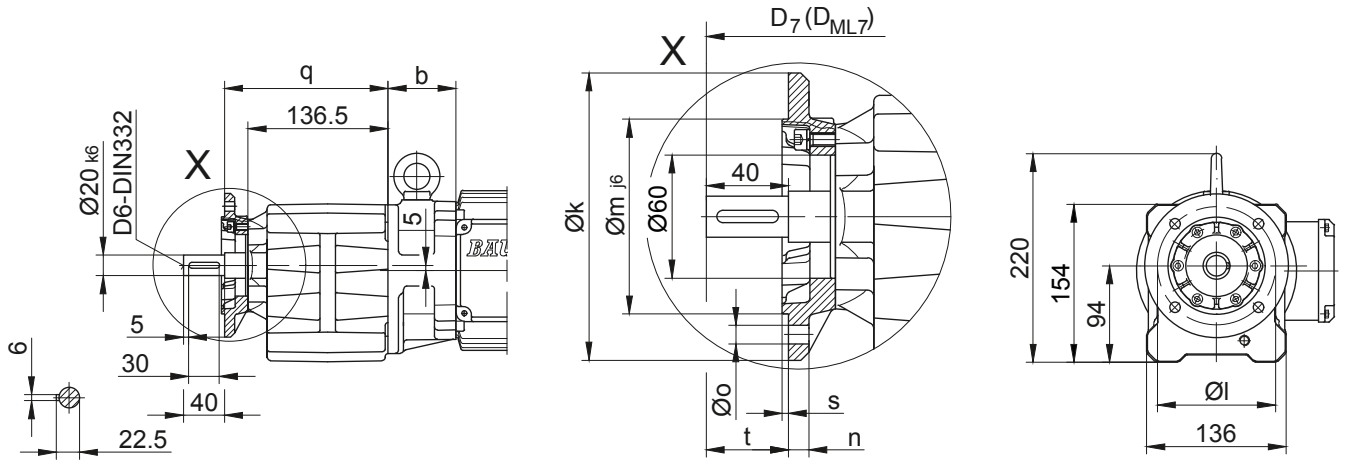

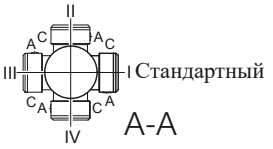

Размеры фланца											
Тип	Дизайн	k	l	m	n	o	q	s	t	D_7	D_{ML7}
BG10..	Код -37V/	140	115	95	10	9	159,5	3	40	d+15,5	d_{ML}+15,5
BG10..	Код -27V/	120	100	80	8	6,6	154,5	3	45	d+15,5	d_{ML}+15,5
Размеры в миллиметрах (мм)											

Тип	a	b	c	d	i	Исполнение с навесным оборудованием двигателя				
						i_{TB}	Тормоз	Энкодер	Тормоз с энкодером	Стопор обратного хода
							d_{ML}	d_{ML}	d_{ML}	d_{ML}
BG10Z-../D04.A.	142,5	86	110,5	412,5	90	112	456	500	543,5	-
BG10-../D..05.A.	170,5	62	123	416,5	101	117	458,5	519	556,5	-
BG10Z-../D..05.A.	170,5	88	123	442,5	101	117	484,5	545	582,5	-
BG10-../D..06.A.	170,5	62	123	416,5	99	119	458,5	519	556,5	-
BG10Z-../D..06.A.	170,5	88	123	442,5	99	119	484,5	545	582,5	-
BG10-../D..07.A.	190,5	62	123	436,5	99	119	478,5	539	576,5	-
BG10Z-../D..07.A.	190,5	88	123	462,5	99	119	504,5	565	602,5	-
BG10-../D..08.A.	199,5	66	156	449,5	114,5	136,5	515,5	561,5	623	515,5
BG10Z-../D..08.A.	199,5	132	156	515,5	114,5	136,5	581,5	627,5	689	581,5
BG10-../D..08.B.	229,5	66	156	479,5	114,5	136,5	545,5	591,5	652,5	545,5
BG10Z-../D..08.B.	229,5	132	156	545,5	114,5	136,5	611,5	657,5	718,5	611,5
BG10-../D..09.A.	250,5	80,5	176	515	124	157	608	622,5	712	608
BG10-../D..09.B.	308,5	80,5	176	573	124	157	666	680	770	666
Размеры в миллиметрах (мм)										

В отдельных случаях размеры могут отличаться от указанных на чертеже. Сгенерируйте 3D- и 2D-геометрию для конкретного привода на сайте www.BauerCat.com.

BG10-BG10Z

Фланец с резьбовыми отверстиями
Код -71/

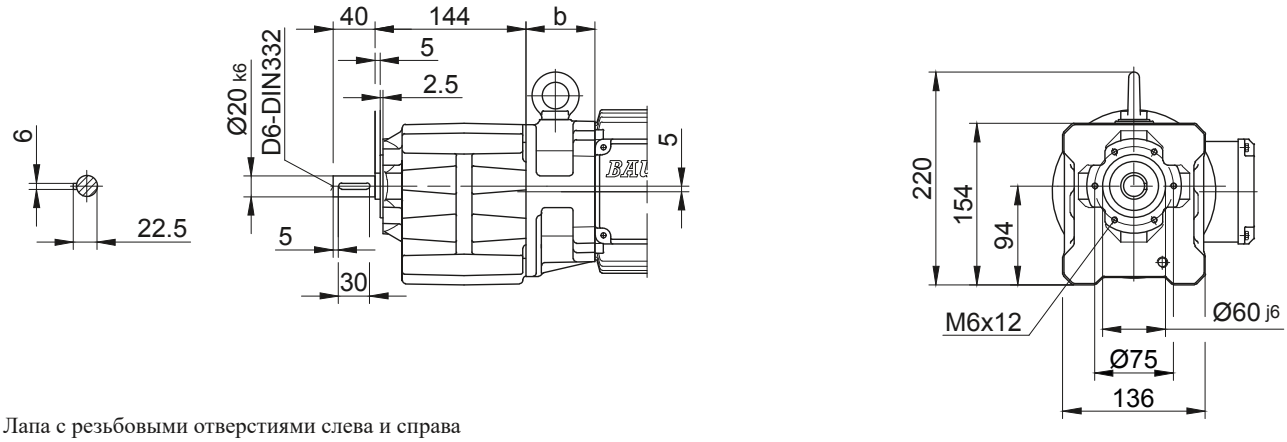

Лапа с резьбовыми отверстиями слева и справа
Код -61LR/

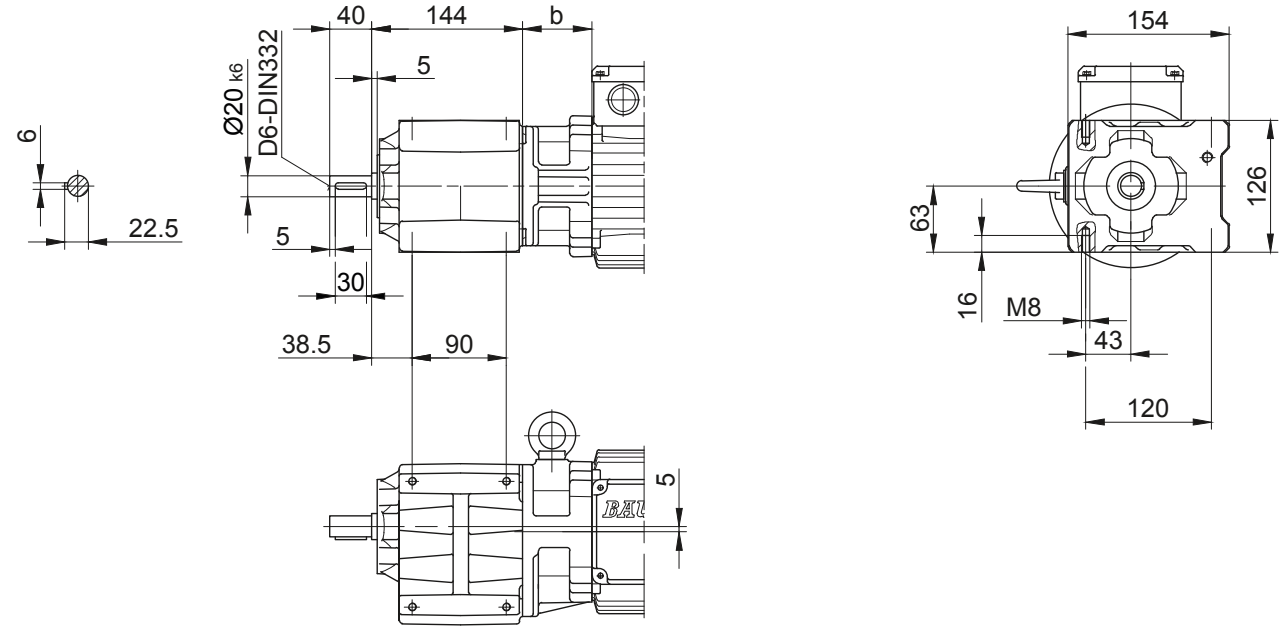

Опорная плита, слева
Код -91L/

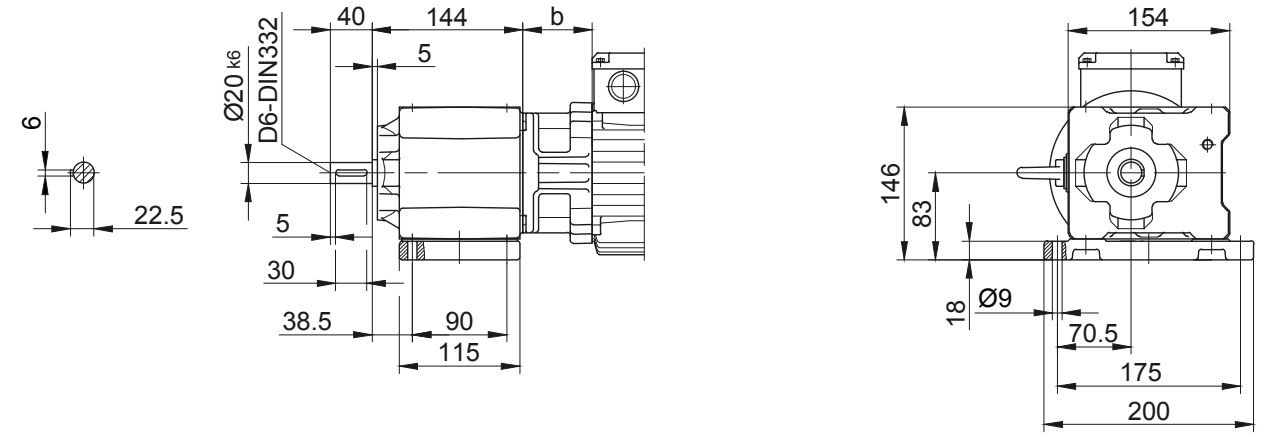

10

В отдельных случаях размеры могут отличаться от указанных на чертеже. Сгенерируйте 3D- и 2D-геометрию для конкретного привода на сайте www.BauerCat.com.

Цилиндрический мотор-редуктор серии BG

Габаритный чертёж - Стандарт

BG10X-BG10XZ

Исполнение на лапах со сквозными отверстиями
Код -11/

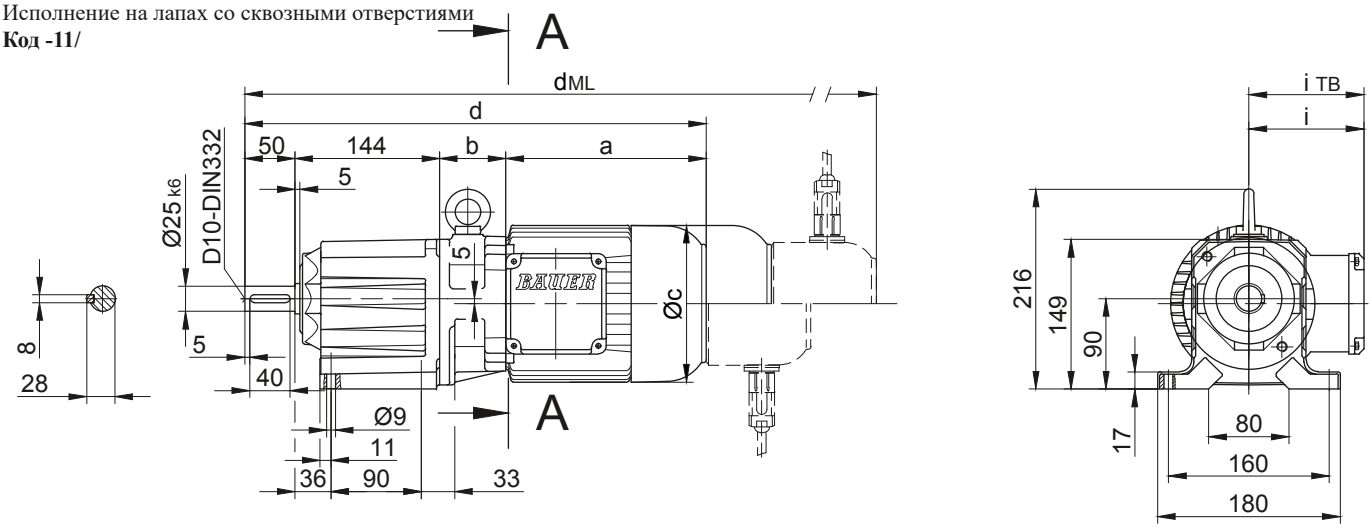

Фланец со сквозными отверстиями
Код -37/
(Код-27/)

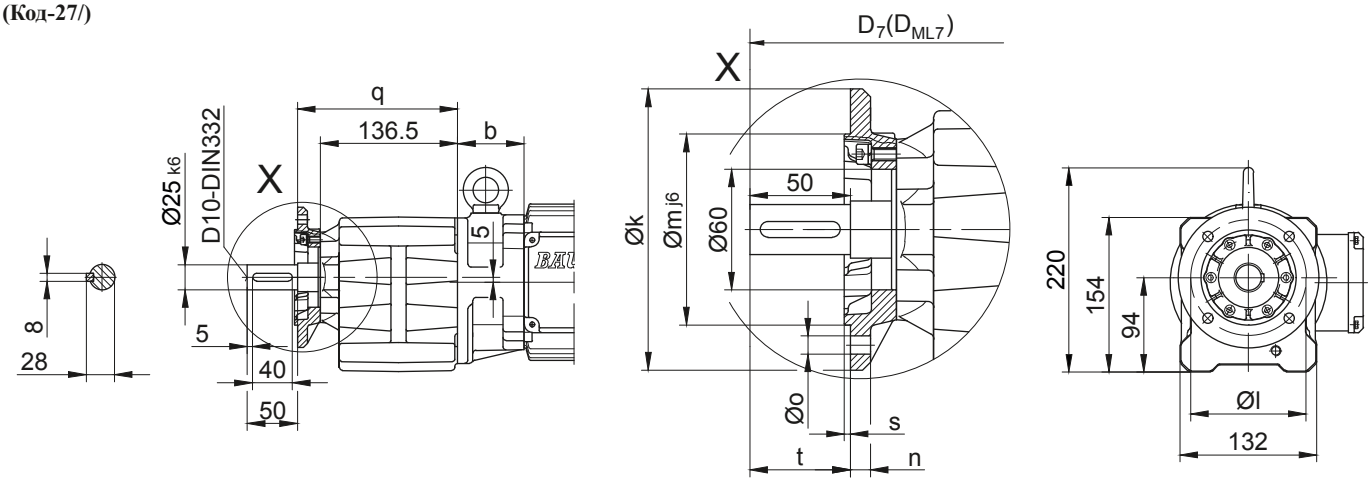

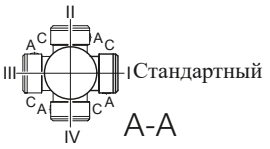

Размеры фланца											
Тип	Дизайн	k	l	m	n	o	q	s	t	D_7	D_{ML7}
BG10X..	Код -37V/	140	115	95	10	9	159,5	3	50	d+15,5	d_{ML}+15,5
BG10X..	Код -27V/	120	100	80	8	6,6	154,5	3	55	d+15,5	d_{ML}+15,5
Размеры в миллиметрах (мм)											

Тип	a	b	c	d	i	Исполнение с навесным оборудованием двигателя				
						i_{TB}	Тормоз	Энкодер	Тормоз с энкодером	Стопор обратного хода
							d_{ML}	d_{ML}	d_{ML}	d_{ML}
BG10XZ-../D04.A.	142,5	86	110,5	422,5	90	112	466	510	553,5	-
BG10X-../D..05.A.	170,5	62	123	426,5	101	117	468,5	529	566,5	-
BG10XZ-../D..05.A.	170,5	88	123	452,5	101	117	494,5	555	592,5	-
BG10X-../D..06.A.	170,5	62	123	426,5	99	119	468,5	529	566,5	-
BG10XZ-../D..06.A.	170,5	88	123	452,5	99	119	494,5	555	592,5	-
BG10X-../D..07.A.	190,5	62	123	446,5	99	119	488,5	549	586,5	-
BG10XZ-../D..07.A.	190,5	88	123	472,5	99	119	514,5	575	612,5	-
BG10X-../D..08.A.	199,5	66	156	459,5	114,5	136,5	525,5	571,5	633	525,5
BG10XZ-../D..08.A.	199,5	132	156	525,5	114,5	136,5	591,5	637,5	699	591,5
BG10X-../D..08.B.	229,5	66	156	489,5	114,5	136,5	555,5	601,5	662,5	555,5
BG10XZ-../D..08.B.	229,5	132	156	555,5	114,5	136,5	621,5	667,5	728,5	621,5
BG10X-../D..09.A.	250,5	80,5	176	525	124	157	618	632,5	722	618
BG10X-../D..09.B.	308,5	80,5	176	583	124	157	676	690	780	676
Размеры в миллиметрах (мм)										

В отдельных случаях размеры могут отличаться от указанных на чертеже. Сгенерируйте 3D- и 2D-геометрию для конкретного привода на сайте www.BauerCat.com.

BG10X-BG10XZ

Фланец с резьбовыми отверстиями
Код -71/

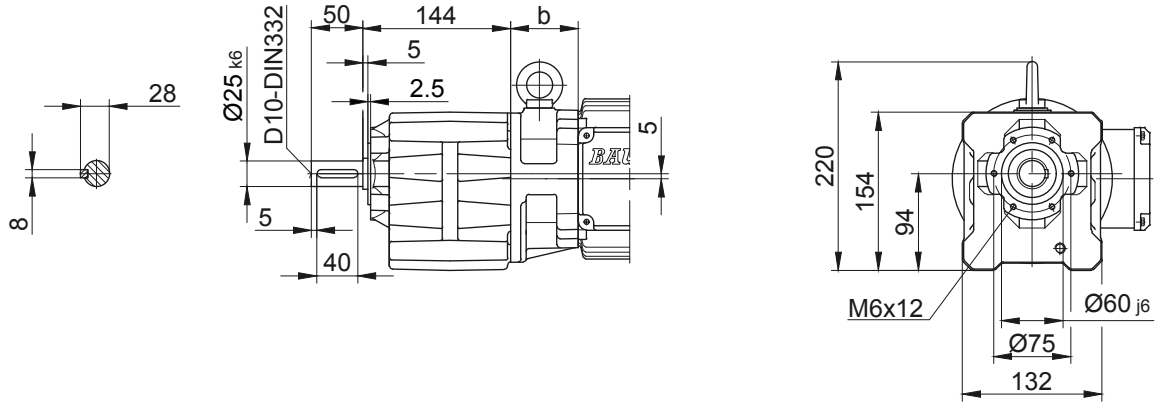

Лапа с резьбовыми отверстиями слева и справа
Код -61LR/

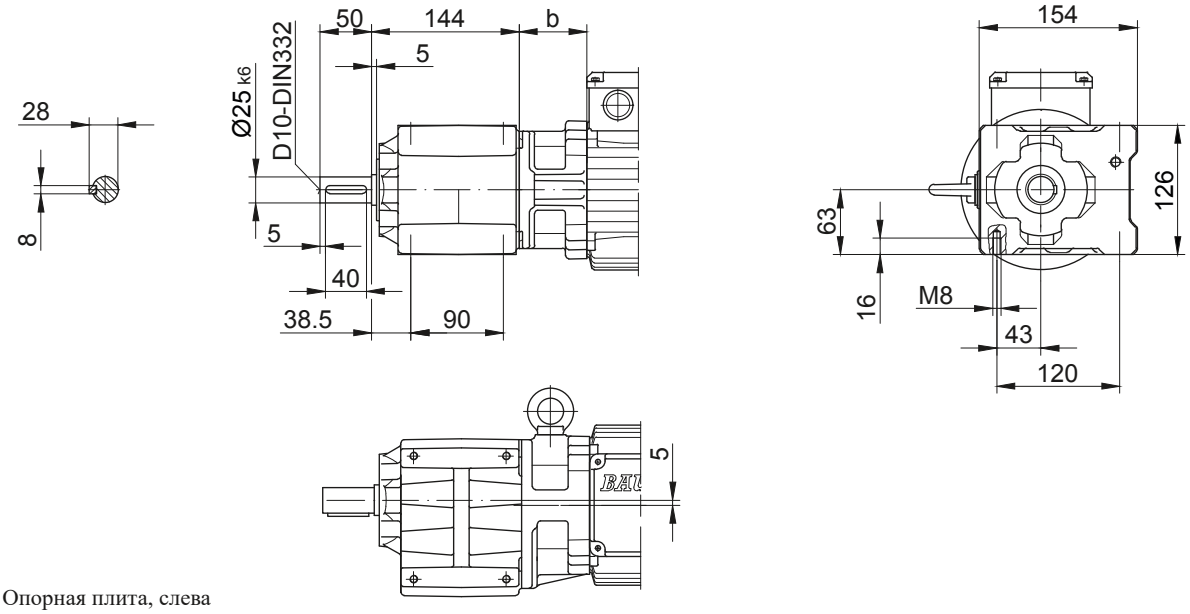

Опорная плита, слева
Код -91L/

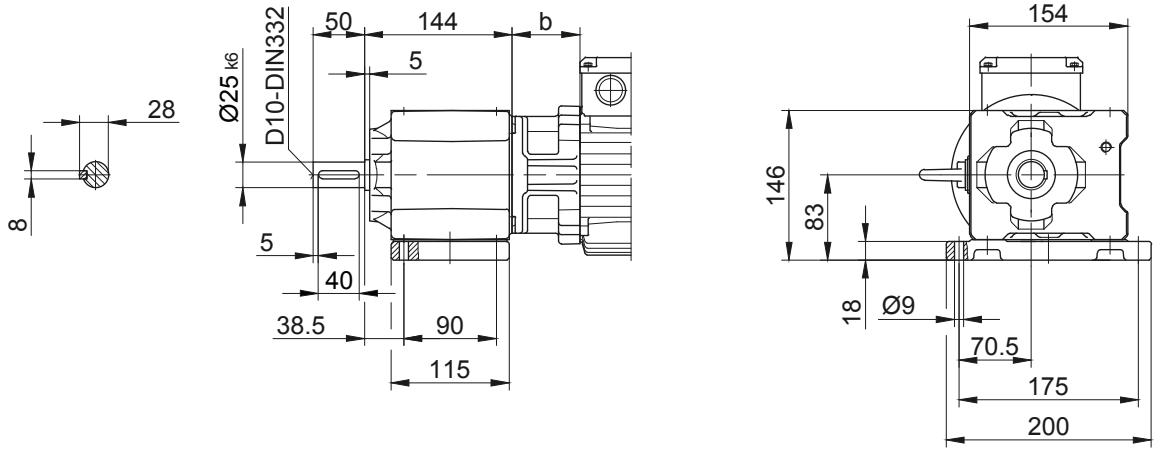

В отдельных случаях размеры могут отличаться от указанных на чертеже. Сгенерируйте 3D- и 2D-геометрию для конкретного привода на сайте www.BauerCat.com.

BG15

Исполнение на лапах со сквозными отверстиями

Код -11/

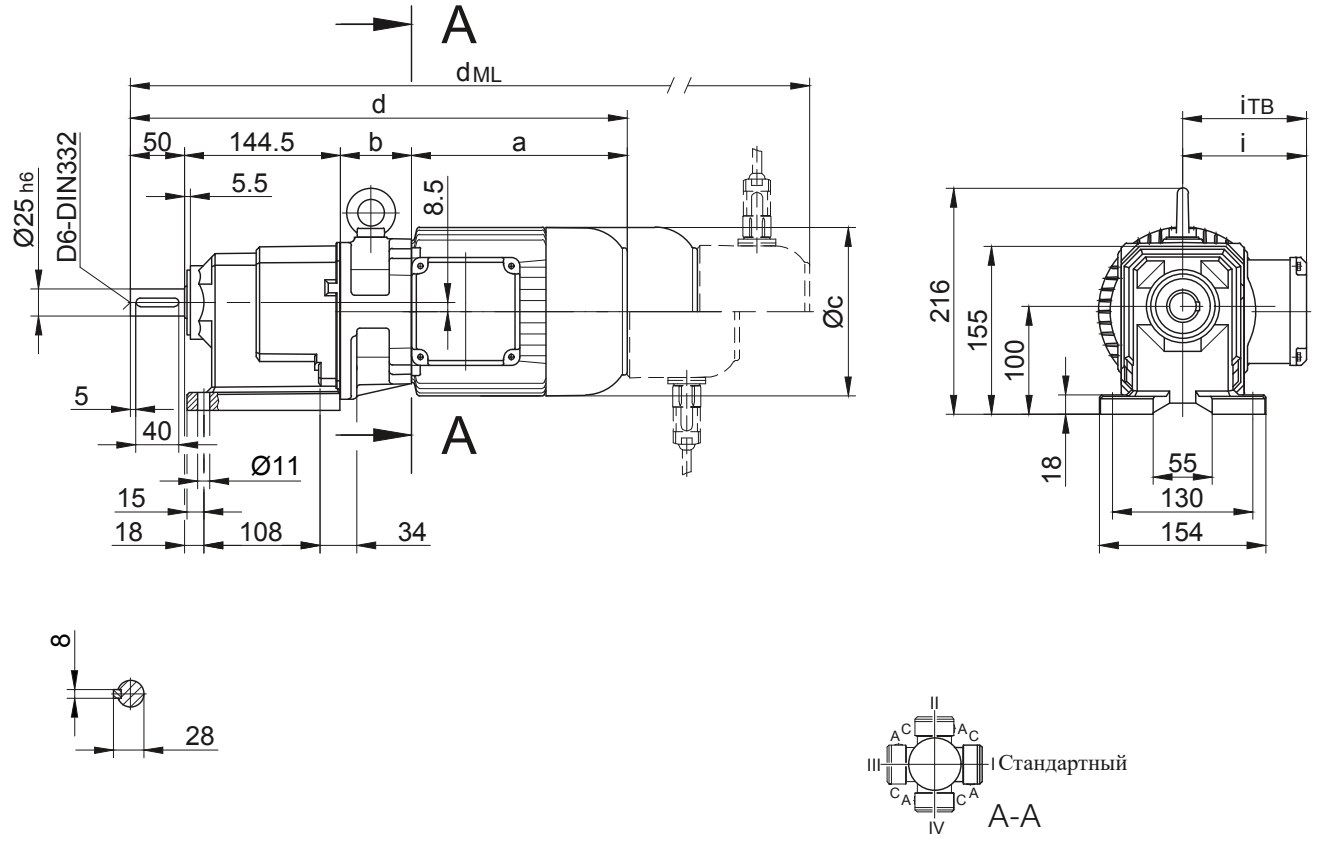

Тип	a	b	c	d	i	Исполнение с навесным оборудованием двигателя				
						$i_{ТВ}$	Тормоз	Энкодер	Тормоз с энкодером	Стопор обратного хода
							d_{ML}	d_{ML}	d_{ML}	d_{ML}
BG15-../D..05.A.	170,5	62	123	427	101	117	442,5	486,5	530	-
BG15-../D..06.A.	170,5	62	123	427	99	119	469	529,5	567	-
BG15-../D..07.A.	190,5	62	123	447	99	119	489	549,5	587	-
BG15-../D..08.A.	199,5	66	156	460	114,5	136,5	526	572	633,5	331,5
BG15-../D..08.B.	229,5	66	156	490	114,5	136,5	556	602	663	556
BG15-../D..09.A.	250,5	80,5	176	525,5	124	157	618,5	633	722,5	618,5
BG15-../D..09.B.	308,5	80,5	176	583,5	124	157	676,5	690,5	780,5	676,5
Размеры в миллиметрах (мм)										

В отдельных случаях размеры могут отличаться от указанных на чертеже. Сгенерируйте 3D- и 2D-геометрию для конкретного привода на сайте www.BauerCat.com.

Цилиндрический мотор-редуктор серии BG

Габаритный чертёж - Стандарт

BG20-BG20Z

Исполнение на лапах со сквозными отверстиями

Код -11/

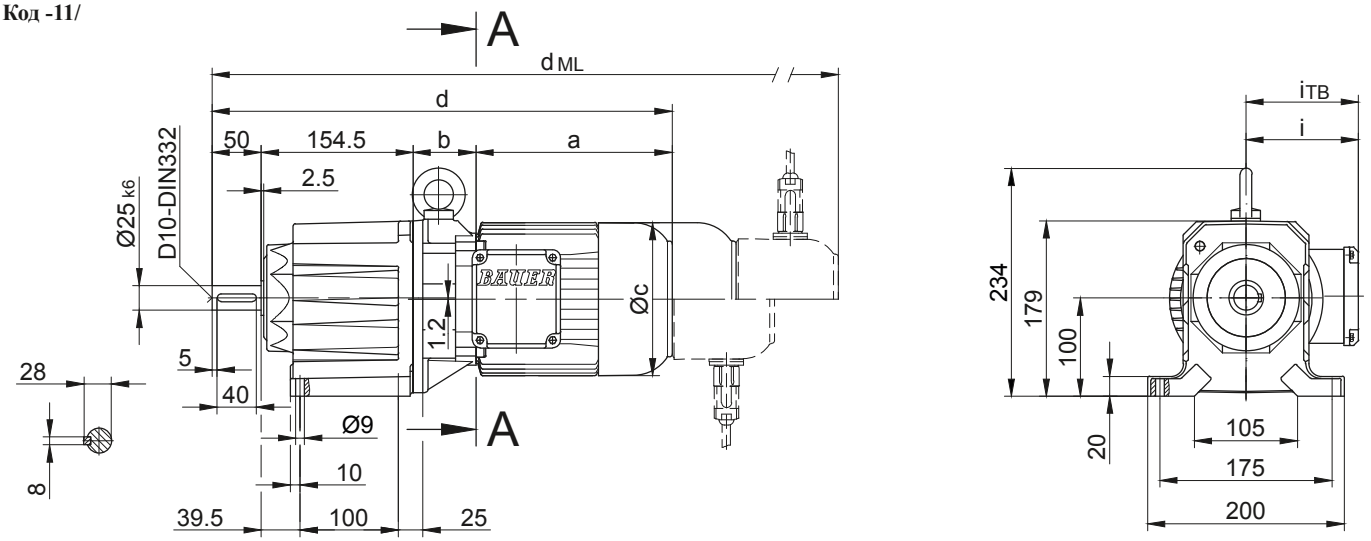

Фланец со сквозными отверстиями

Код -37/

(Код-47/)

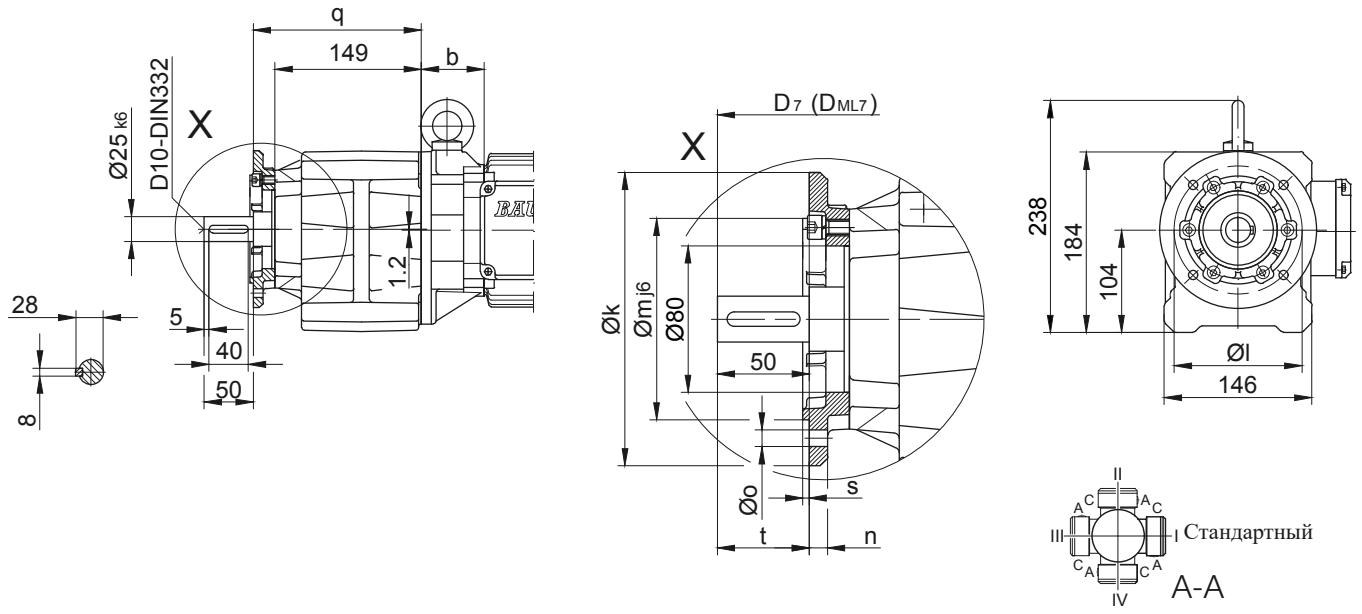

Размеры фланца											
Тип	Дизайн	k	l	m	n	o	q	s	t	D_7	D_{ML7}
BG20..	Код -37V/	160	130	110	10	9	171	3,5	50	d+16,5	d_{ML}+16,5
BG20..	Код -47V/	200	165	130	12	11	178	3,5	43	d+16,5	d_{ML}+16,5
Размеры в миллиметрах (мм)											

Тип	a	b	c	d	i	Исполнение с навесным оборудованием двигателя				
						i_{TB}	Тормоз	Энкодер	Тормоз с энкодером	Стопор обратного хода
							d_{ML}	d_{ML}	d_{ML}	d_{ML}
BG20Z-../D04.A.	142,5	100	110,5	447	90	112	490,5	534,5	578	-
BG20-../D..05.A.	170,5	60	123	435	101	117	477	537,5	575	-
BG20Z-../D..05.A.	170,5	102	123	477	101	117	519	579,5	617	-
BG20-../D..06.A.	170,5	60	123	435	99	119	477	537,5	575	-
BG20Z-../D..06.A.	170,5	102	123	477	99	119	519	579,5	617	-
BG20-../D..07.A.	190,5	60	123	455	99	119	497	557,5	595	-
BG20Z-../D..07.A.	190,5	102	123	497	99	119	539	599,5	637	-
BG20-../D..08.A.	199,5	64	156	468	114,5	136,5	534	580	641,5	534
BG20Z-../D..08.A.	199,5	146	156	550	114,5	136,5	616	662	723,5	616
BG20-../D..08.B.	229,5	64	156	498	114,5	136,5	564	610	671	564
BG20Z-../D..08.B.	229,5	146	156	580	114,5	136,5	646	692	753	646
BG20-../D..09.A.	250,5	78,5	176	533,5	124	157	626,5	641	730,5	626,5
BG20-../D..09.B.	308,5	78,5	176	591,5	124	157	684,5	698,5	788,5	684,5
Размеры в миллиметрах (мм)										

В отдельных случаях размеры могут отличаться от указанных на чертеже. Сгенерируйте 3D- и 2D-геометрию для конкретного привода на сайте www.BauerCat.com.

BG20-BG20Z

Фланец с резьбовыми отверстиями

Код -71/

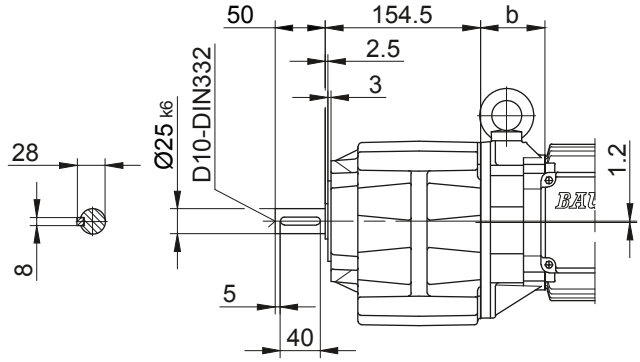

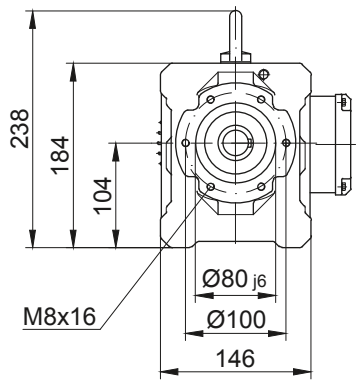

Лапа с резьбовыми отверстиями слева и справа

Код -61LR/

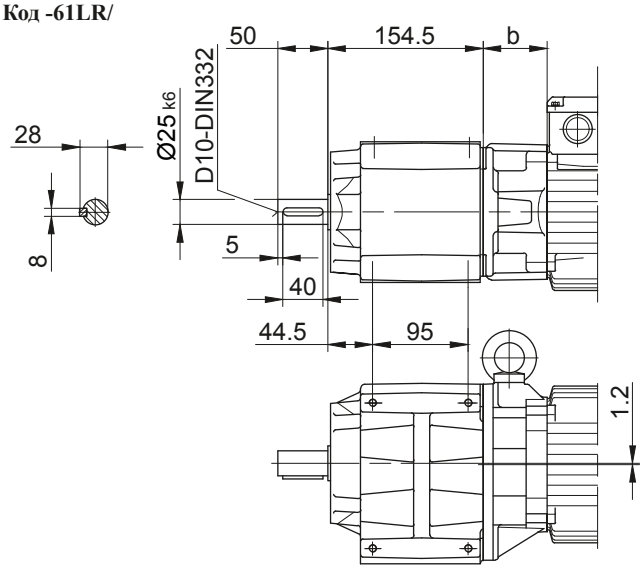

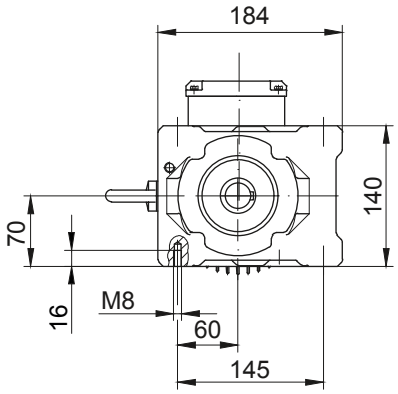

Исполнение на лапах справа со сквозными отверстиями

Код -01R/

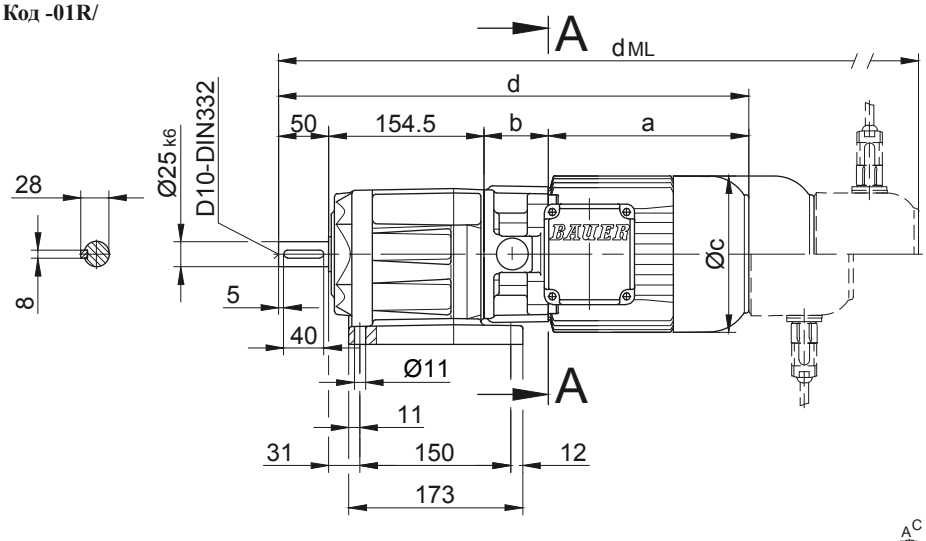

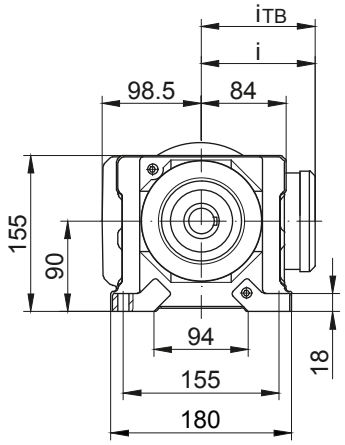

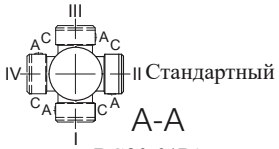

только для BG20-01R!

В отдельных случаях размеры могут отличаться от указанных на чертеже. Сгенерируйте 3D- и 2D-геометрию для конкретного привода на сайте www.BauerCat.com.

Цилиндрический мотор-редуктор серии BG

Габаритный чертёж - Стандарт

BG30-BG30Z

Исполнение на лапах со сквозными отверстиями

Код -11/

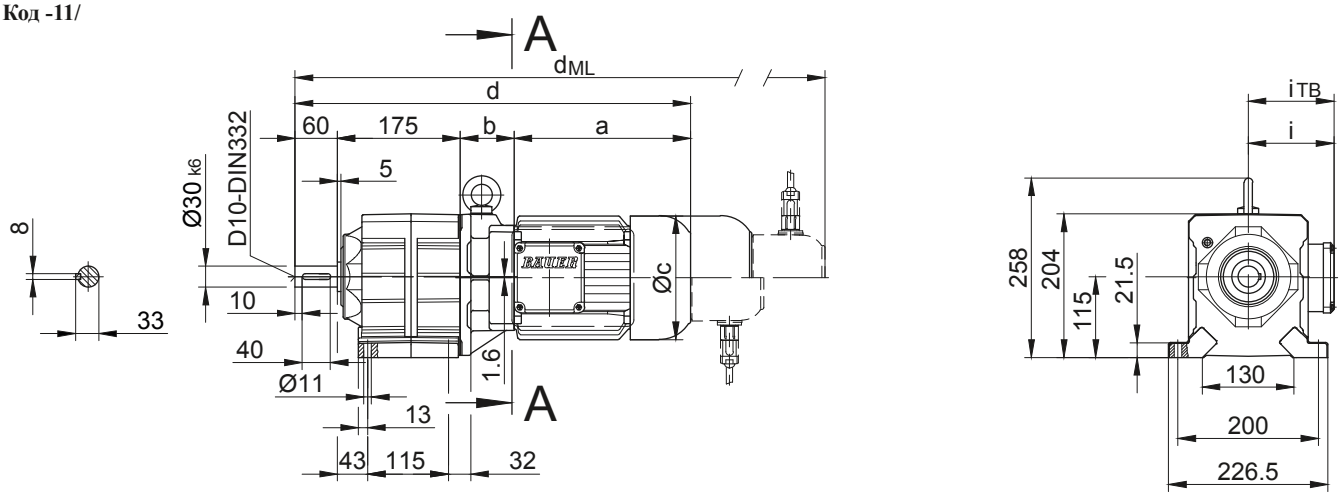

Фланец со сквозными отверстиями

Код -37/

(Код-27/)

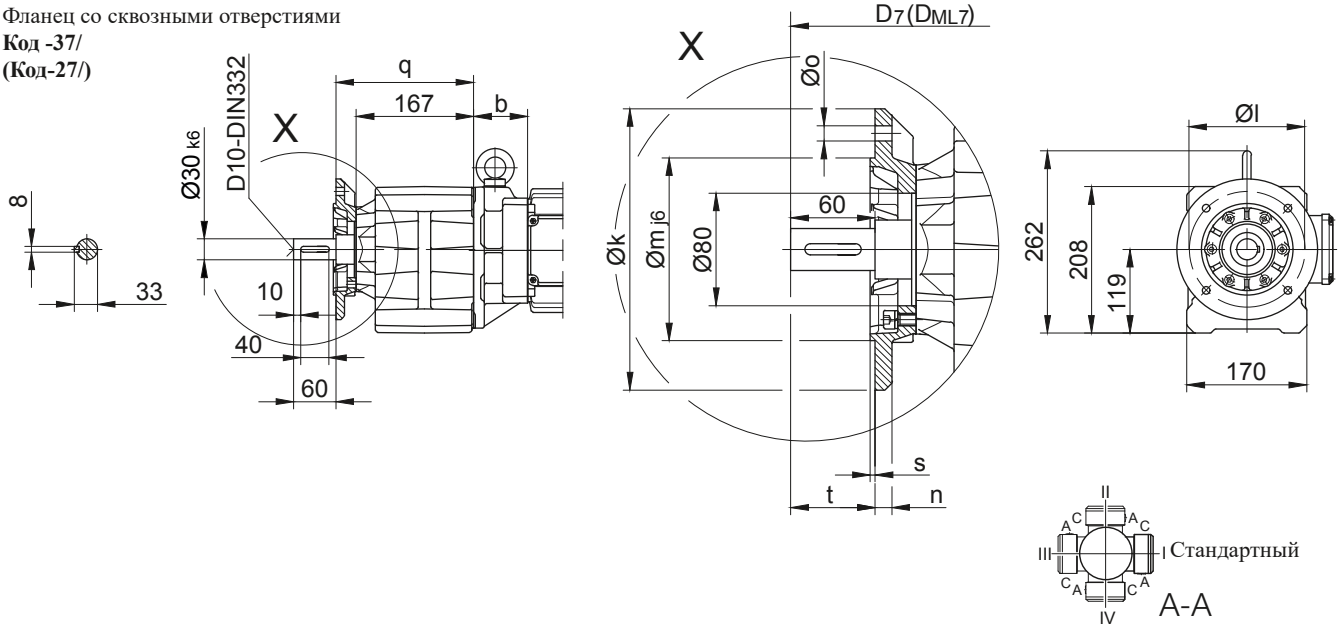

Размеры фланца											
Тип	Дизайн	k	l	m	n	o	q	s	t	D_7	D_{ML7}
BG30..	Код -37/	200	165	130	12	11	196	3,5	60	d+21	d_{ML}+21
BG30..	Код -27/	160	130	110	10	9	189	3,5	67	d+21	d_{ML}+21
Размеры в миллиметрах (мм)											

Тип	a	b	c	d	i	Исполнение с навесным оборудованием двигателя				
						i_{TB}	Тормоз	Энкодер	Тормоз с энкодером	Стопор обратного хода
							d_{ML}	d_{ML}	d_{ML}	d_{ML}
BG30-../D..05.A.	170,5	58	123	463,5	101	117	505,5	566	603,5	-
BG30Z-../D..05.A.	170,5	133,5	123	539	101	117	581	641,5	679	-
BG30-../D..06.A.	170,5	58	123	463,5	99	119	505,5	566	603,5	-
BG30Z-../D..06.A.	170,5	133,5	123	539	99	119	581	641,5	679	-
BG30-../D..07.A.	190,5	58	123	483,5	99	119	525,5	586	623,5	-
BG30Z-../D..07.A.	190,5	133,5	123	559	99	119	601	661,5	699	-
BG30-../D..08.A.	199,5	62	156	496,5	114,5	136,5	562,5	608,5	670	562,5
BG30Z-../D..08.A.	199,5	137,5	156	572	114,5	136,5	638	684	745,5	638
BG30-../D..08.B.	229,5	62	156	526,5	114,5	136,5	592,5	638,5	699,5	592,5
BG30Z-../D..08.B.	229,5	137,5	156	602	114,5	136,5	668	714	775	668
BG30-../D..09.A.	250,5	76,5	176	562	124	157	655	727	759	655
BG30Z-../D..09.A.	250,5	152	176	637,5	124	157	730,5	802,5	834,5	730,5
BG30-../D..09.B.	308,5	76,5	176	620	124	157	713	727	817	713
BG30Z-../D..09.B.	308,5	152	176	695,5	124	157	788,5	802,5	892,5	788,5
BG30-../D..11.A.	319	83	218	637	165	176	735	744,5	837	735
BG30-../D..11.B.	387	83	218	705	165	176	801	812,5	905	801
Размеры в миллиметрах (мм)										

В отдельных случаях размеры могут отличаться от указанных на чертеже. Сгенерируйте 3D- и 2D-геометрию для конкретного привода на сайте www.BauerCat.com.

BG30-BG30Z

Фланец с резьбовыми отверстиями
Код -71/

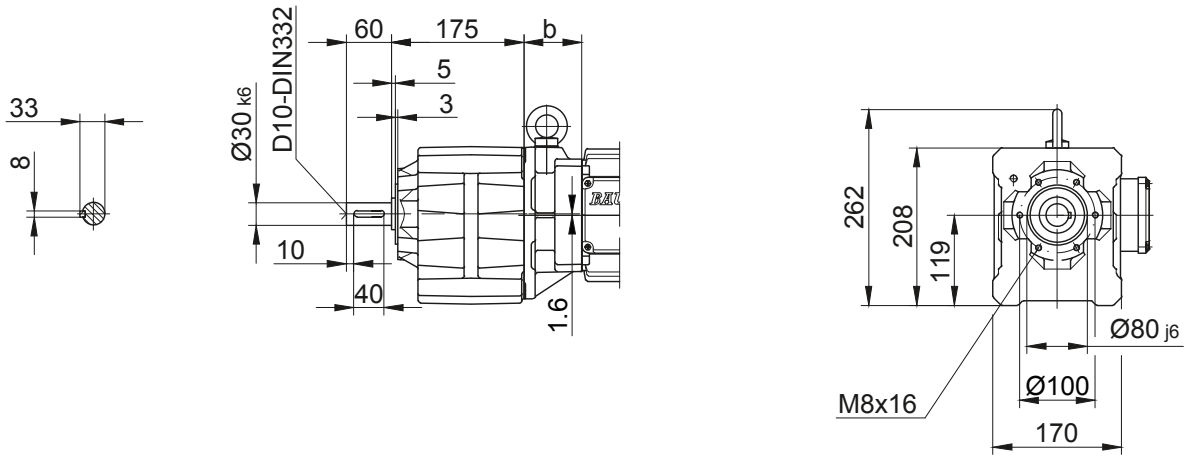

Лапа с резьбовыми отверстиями слева и справа
Код -61LR/

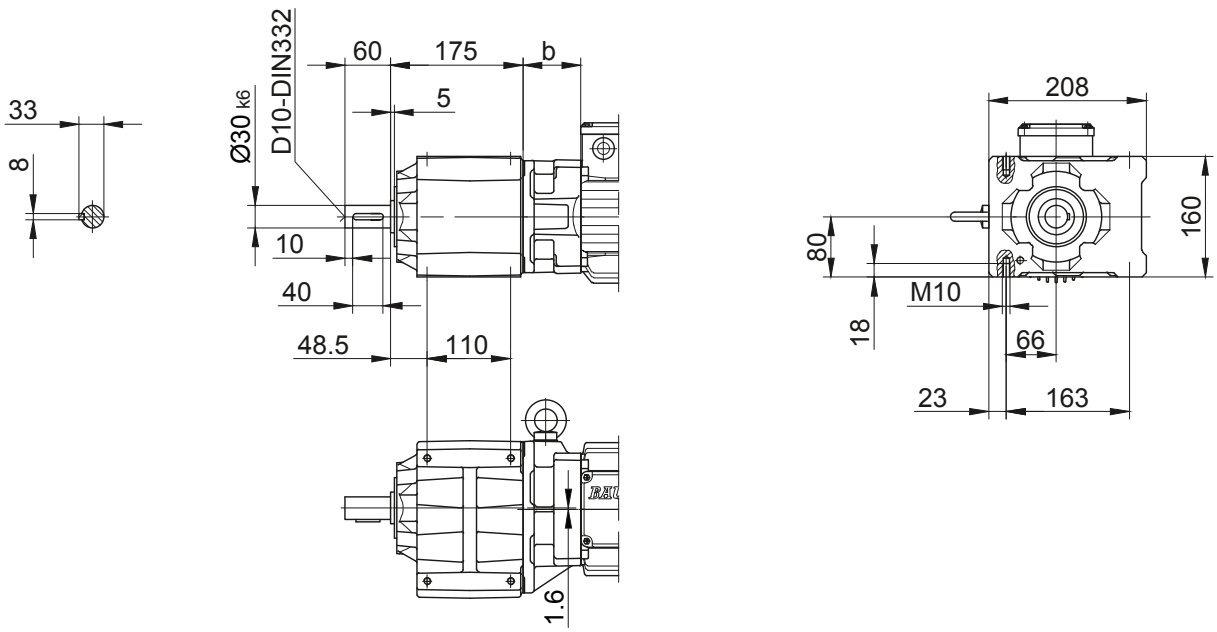

Опорная плита, слева
Код -91L/

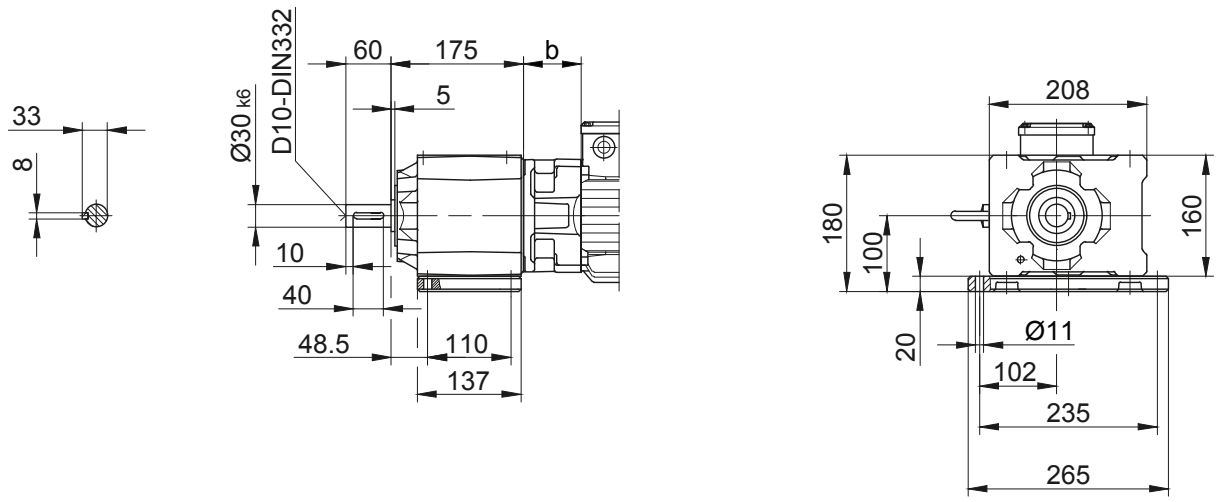

10

В отдельных случаях размеры могут отличаться от указанных на чертеже. Сгенерируйте 3D- и 2D-геометрию для конкретного привода на сайте www.BauerCat.com.

Цилиндрический мотор-редуктор серии BG

Габаритный чертёж - Стандарт

BG40-BG40Z

Исполнение на лапах со сквозными отверстиями
Код -11/

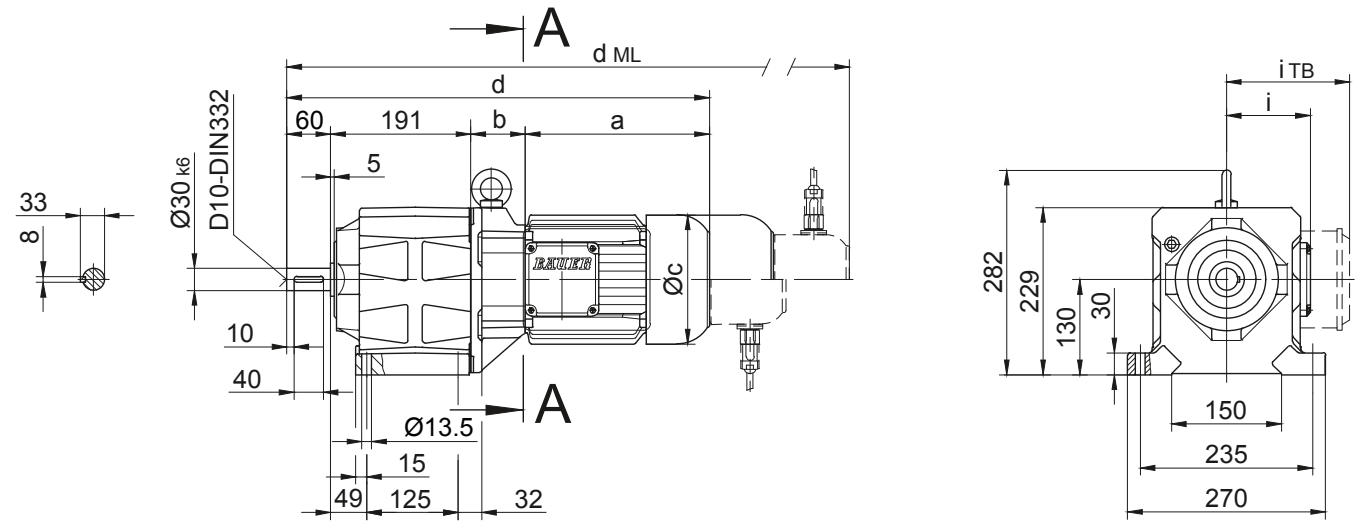

Фланец со сквозными отверстиями
Код -37/
(Код-47/)

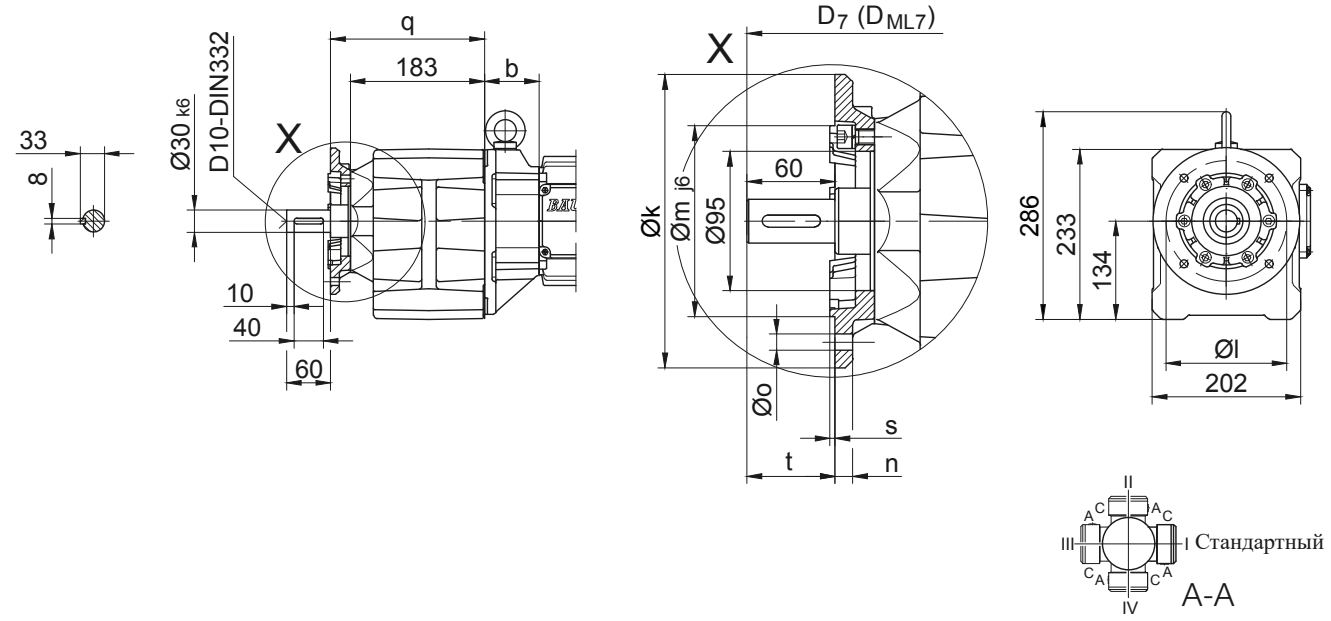

Размеры фланца											
Тип	Дизайн	k	l	m	n	o	q	s	t	D_7	D_{ML7}
BG40..	Код -37/	200	165	130	12	11	210	3,5	60	d+19	d_{ML}+19
BG40..	Код -47/	250	215	180	16	13,5	219	4	51	d+19	d_{ML}+19
Размеры в миллиметрах (мм)											

Тип	a	b	c	d	i	Исполнение с навесным оборудованием двигателя				
						i_{TB}	Тормоз	Энкодер	Тормоз с энкодером	Стопор обратного хода
							d_{ML}	d_{ML}	d_{ML}	d_{ML}
BG40Z-../D..05.A.	170,5	138,5	123	560	101	117	602	662,5	700	-
BG40Z-../D..06.A.	170,5	138,5	123	560	99	119	602	662,5	700	-
BG40Z-../D..07.A.	190,5	138,5	123	580	99	119	622	682,5	720	-
BG40-../D..08.A.	199,5	60	156	510,5	114,5	136,5	576,5	622,5	684	576,5
BG40Z-../D..08.A.	199,5	142,5	156	593	114,5	136,5	659	705	766,5	659
BG40-../D..08.B.	229,5	60	156	540,5	114,5	136,5	606,5	652,5	713,5	606,5
BG40Z-../D..08.B.	229,5	142,5	156	623	114,5	136,5	689	735	796	689
BG40-../D..09.A.	250,5	74,5	176	576	124	157	669	683,5	773	669
BG40Z-../D..09.A.	250,5	157	176	658,5	124	157	751,5	766	855,5	751,5
BG40-../D..09.B.	308,5	74,5	176	634	124	157	727	741	831	727
BG40Z-../D..09.B.	308,5	157	176	716,5	124	157	809,5	823,5	913,5	809,5
BG40-../D..11.A.	319	81	218	651	165	176	749	758,5	851	749
BG40-../D..11.B.	387	81	218	719	165	176	815	826,5	919	815
Размеры в миллиметрах (мм)										

В отдельных случаях размеры могут отличаться от указанных на чертеже. Сгенерируйте 3D- и 2D-геометрию для конкретного привода на сайте www.BauerCat.com.

BG40-BG40Z

Фланец с резьбовыми отверстиями
Код -71/

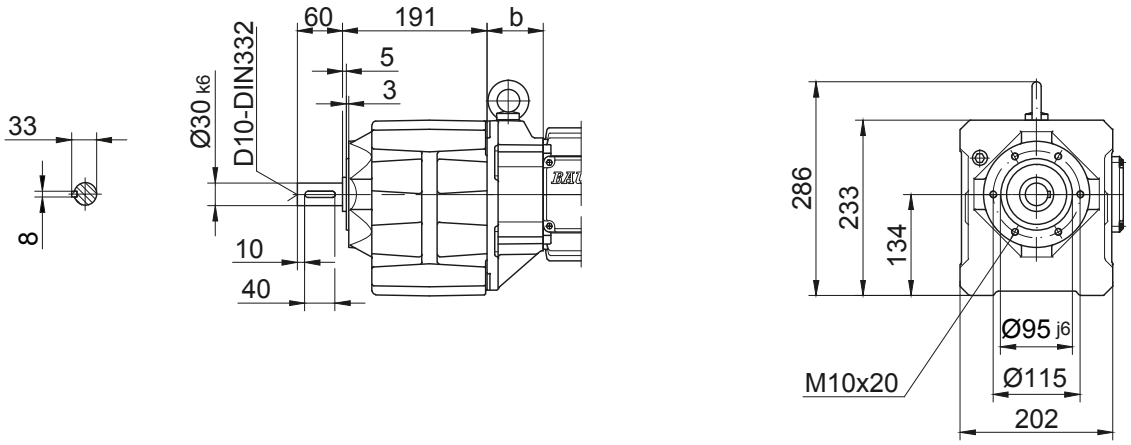

Лапа с резьбовыми отверстиями слева и справа
Код -61LR/

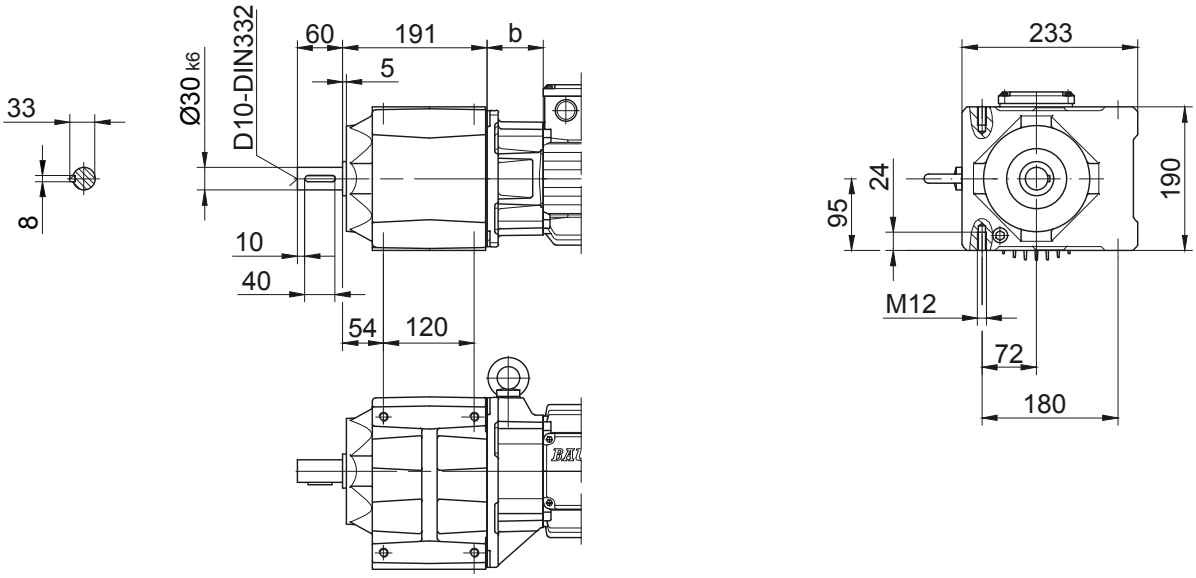

Опорная плита, слева
Код -91L/

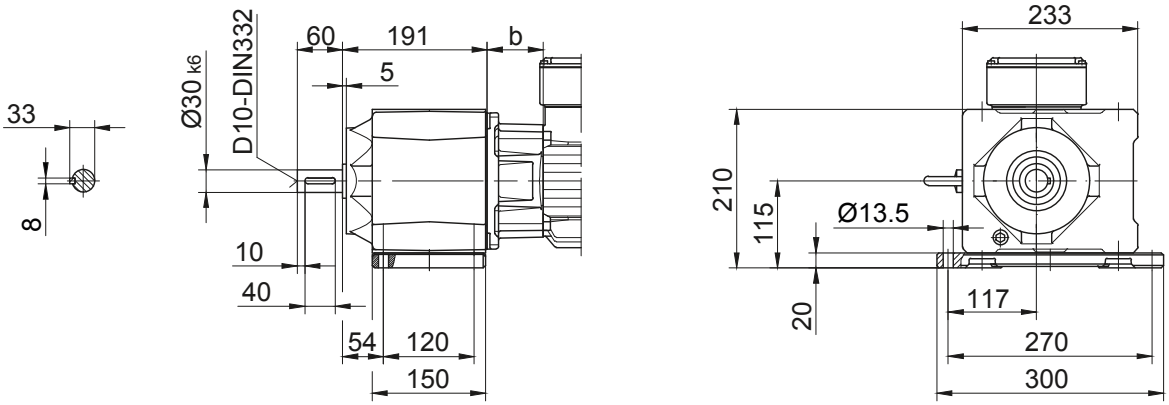

10

В отдельных случаях размеры могут отличаться от указанных на чертеже. Сгенерируйте 3D- и 2D-геометрию для конкретного привода на сайте www.BauerCat.com.

Цилиндрический мотор-редуктор серии BG

Габаритный чертёж - Стандарт

BG50-BG50Z

Исполнение на лапах со сквозными отверстиями

Код -11/

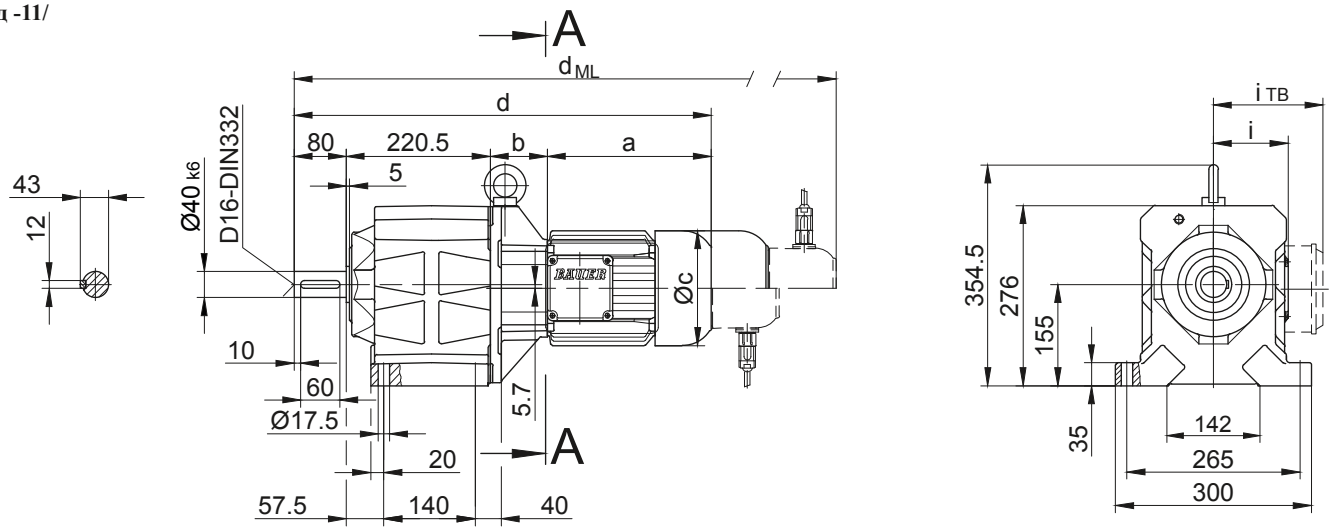

Фланец со сквозными отверстиями

Код -37/

(Код-27/)

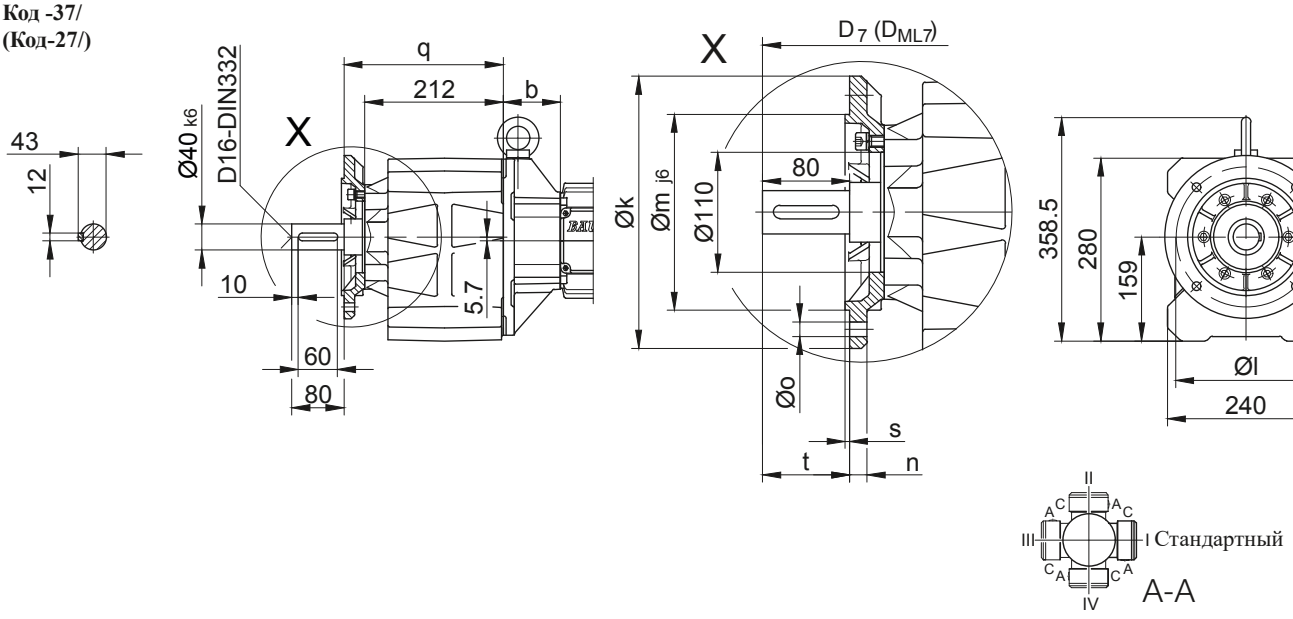

Размеры фланца											
Тип	Дизайн	k	l	m	n	o	q	s	t	D_7	D_{ML7}
BG50..	Код -37/	250	215	180	16	13,5	244	4	80	d+23,5	d_{ML}+23,5
BG50..	Код -27/	200	165	130	12	11	241	3,5	83	d+23,5	d_{ML}+23,5
Размеры в миллиметрах (мм)											

Тип	a	b	c	d	i	Исполнение с навесным оборудованием двигателя				
						$i_{ТВ}$	Тормоз	Энкодер	Тормоз с энкодером	Стопор обратного хода
							d_{ML}	d_{ML}	d_{ML}	d_{ML}
BG50Z-../D..05.A.	170,5	155	123	626	101	117	668	728,5	766	-
BG50Z-../D..06.A.	170,5	155	123	626	99	119	668	728,5	766	-
BG50Z-../D..07.A.	190,5	155	123	646	99	119	688	748,5	786	-
BG50-../D..08.A.	199,5	73	156	573	114,5	136,5	639	685	746,5	639
BG50Z-../D..08.A.	199,5	159	156	659	114,5	136,5	725	771	832,5	725
BG50-../D..08.B.	229,5	73	156	603	114,5	136,5	669	715	776	669
BG50Z-../D..08.B.	229,5	159	156	689	114,5	136,5	755	801	862	755
BG50-../D..09.A.	250,5	87,5	176	638,5	124	157	731,5	746	835,5	731,5
BG50Z-../D..09.A.	250,5	173,5	176	724,5	124	157	817,5	832	921,5	817,5
BG50-../D..09.B.	308,5	87,5	176	696,5	124	157	789,5	803,5	893,5	789,5
BG50Z-../D..09.B.	308,5	173,5	176	782,5	124	157	875,5	889,5	979,5	875,5
BG50-../D..11.A.	319	94	218	713,5	165	176	811,5	821	913,5	811,5
BG50-../D..11.B.	387	94	218	781,5	165	176	877,5	889	981,5	877,5
BG50-../D..13.A.	393	107	258	800,5	217	217	911,5	907,5	1012,5	908,5
BG50-../D..16.B.	454,5	121	310	876	243	243	1019,5	983	1123	1019,5
BG50-../D..18.B.	542	143	348	985,5	288	288	1135	1091	1238,5	1135
Размеры в миллиметрах (мм)										

В отдельных случаях размеры могут отличаться от указанных на чертеже. Сгенерируйте 3D- и 2D-геометрию для конкретного привода на сайте www.BauerCat.com.

BG50-BG50Z

Фланец с резьбовыми отверстиями
Код -71/

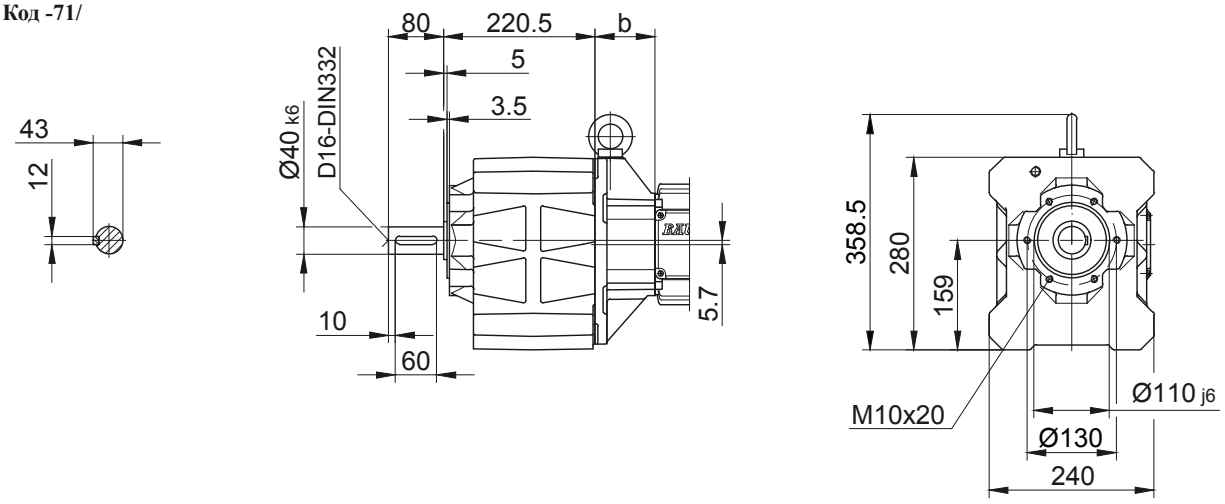

Лапа с резьбовыми отверстиями слева и справа
Код -61LR/

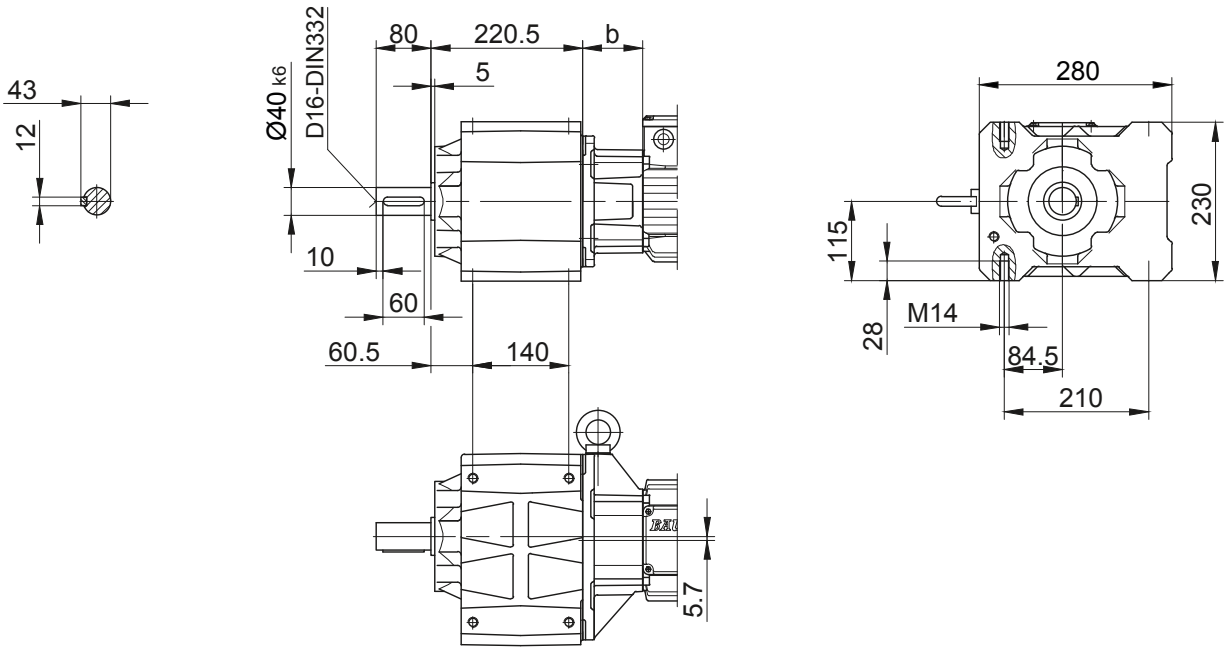

В отдельных случаях размеры могут отличаться от указанных на чертеже. Сгенерируйте 3D- и 2D-геометрию для конкретного привода на сайте www.BauerCat.com.

Цилиндрический мотор-редуктор серии BG

Габаритный чертёж - Стандарт

BG60-BG60Z

Исполнение на лапах со сквозными отверстиями

Код -11/

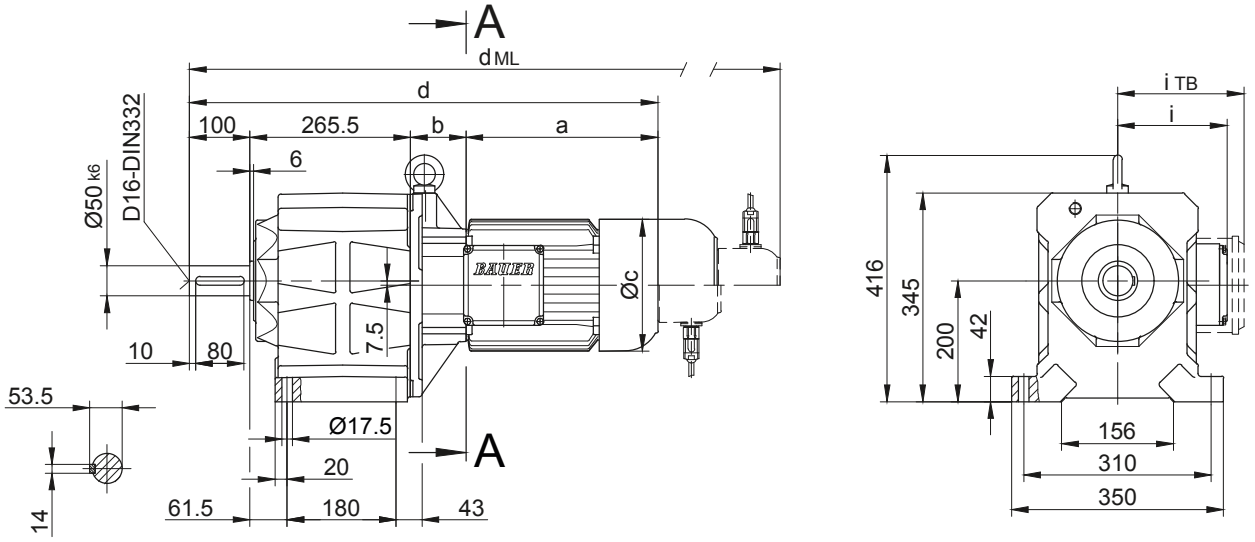

Фланец со сквозными отверстиями

Код -37/

(Код-27/)

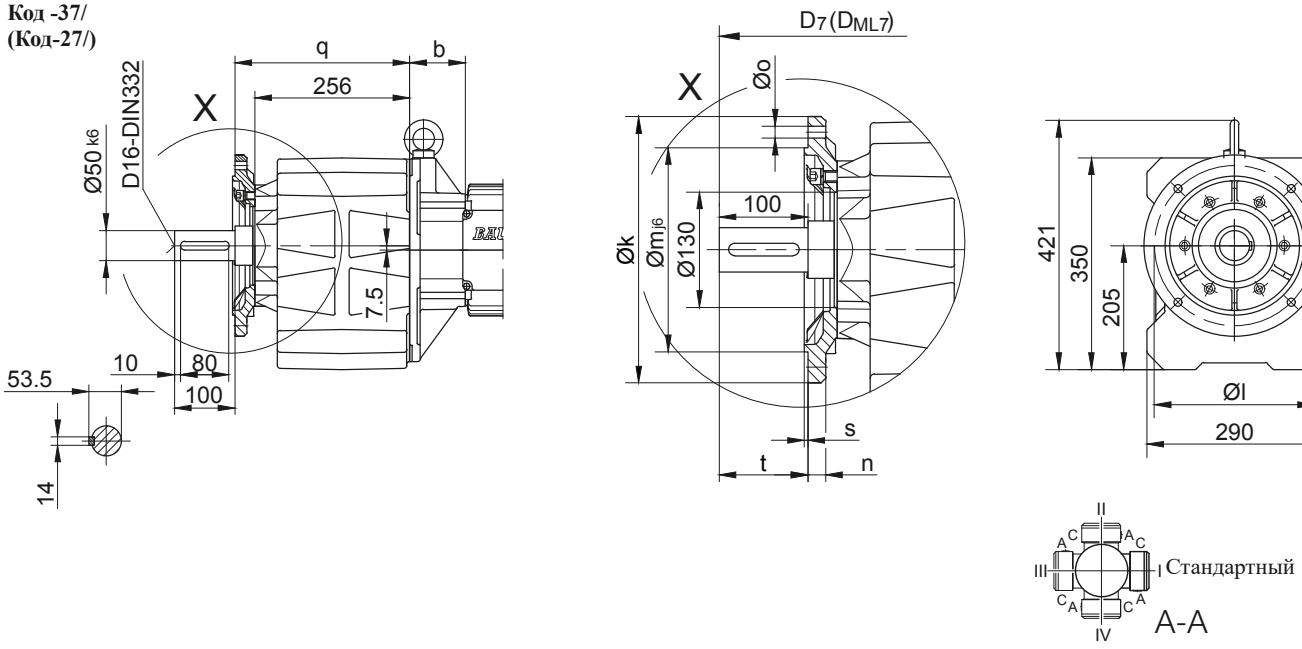

Размеры фланца											
Тип	Дизайн	k	l	m	n	o	q	s	t	D_7	D_{ML7}
BG60..	Код -37/	300	265	230	20	13,5	289	4	100	d+23,5	d_{ML}+23,5
BG60..	Код -27/	250	215	180	16	13,5	286	4	103	d+23,5	d_{ML}+23,5
Размеры в миллиметрах (мм)											

Тип	a	b	c	d	i	Исполнение с навесным оборудованием двигателя				
						$i_{ТВ}$	Тормоз	Энкодер	Тормоз с энкодером	Стопор обратного хода
							d_{ML}	d_{ML}	d_{ML}	d_{ML}
BG60Z-../D..08.A.	199,5	181	156	746	114,5	136,5	812	858	919,5	812
BG60Z-../D..08.B.	229,5	181	156	776	114,5	136,5	842	888	949	842
BG60-../D..09.A.	250,5	85,5	176	701,5	124	157	794,5	809	898,5	794,5
BG60Z-../D..09.A.	250,5	195,5	176	811,5	124	157	904,5	919	1008,5	904,5
BG60-../D..09.B.	308,5	85,5	176	759,5	124	157	852,5	866,5	956,5	852,5
BG60Z-../D..09.B.	308,5	195,5	176	869,5	124	157	962,5	976,5	1066,5	962,5
BG60-../D..11.A.	319	92	218	776,5	165	176	874,5	884	976,5	874,5
BG60Z-../D..11.A.	319	202	218	886,5	165	176	984,5	994	1086,5	984,5
BG60-../D..11.B.	387	92	218	844,5	165	176	940,5	952	1044,5	940,5
BG60Z-../D..11.B.	387	202	218	954,5	165	176	1050,5	1062	1154,5	1050,5
BG60-../D..13.A.	393	105	258	863,5	217	217	974,5	970,5	1075,5	971,5
BG60-../D..16.B.	454,5	119	310	939	243	243	1082,5	1046	1186	1082,5
BG60-../D..18.B.	542	141	348	1048,5	288	288	1198	1154	1301,5	1198
Размеры в миллиметрах (мм)										

В отдельных случаях размеры могут отличаться от указанных на чертеже. Сгенерируйте 3D- и 2D-геометрию для конкретного привода на сайте www.BauerCat.com.

BG60-BG60Z

Фланец с резьбовыми отверстиями
Код -71/

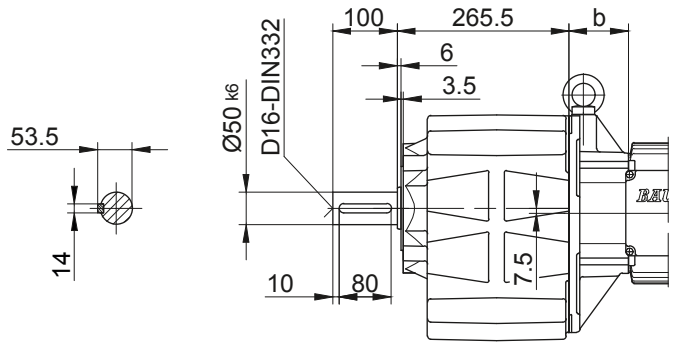

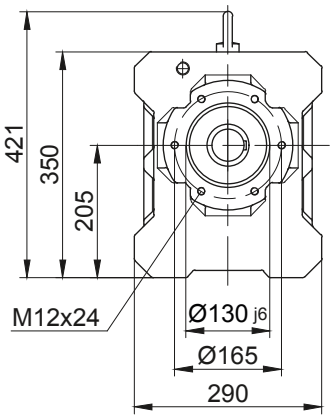

Лапа с резьбовыми отверстиями слева и справа
Код -61LR/

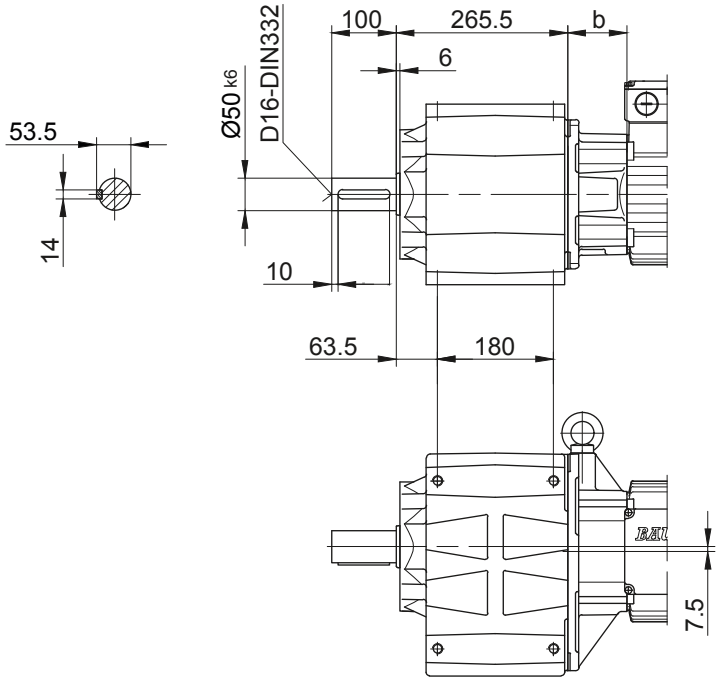

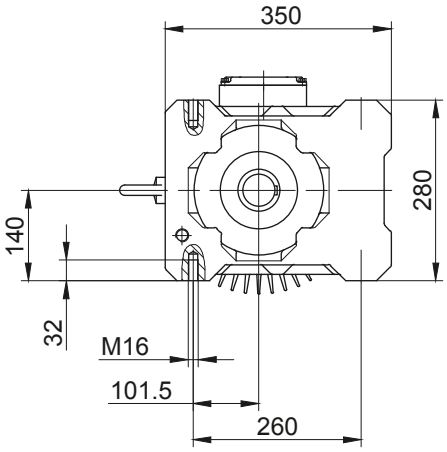

10

В отдельных случаях размеры могут отличаться от указанных на чертеже. Сгенерируйте 3D- и 2D-геометрию для конкретного привода на сайте www.BauerCat.com.

Цилиндрический мотор-редуктор серии BG

Габаритный чертёж - Стандарт

BG70-BG70Z

Исполнение на лапах со сквозными отверстиями

Код -11/

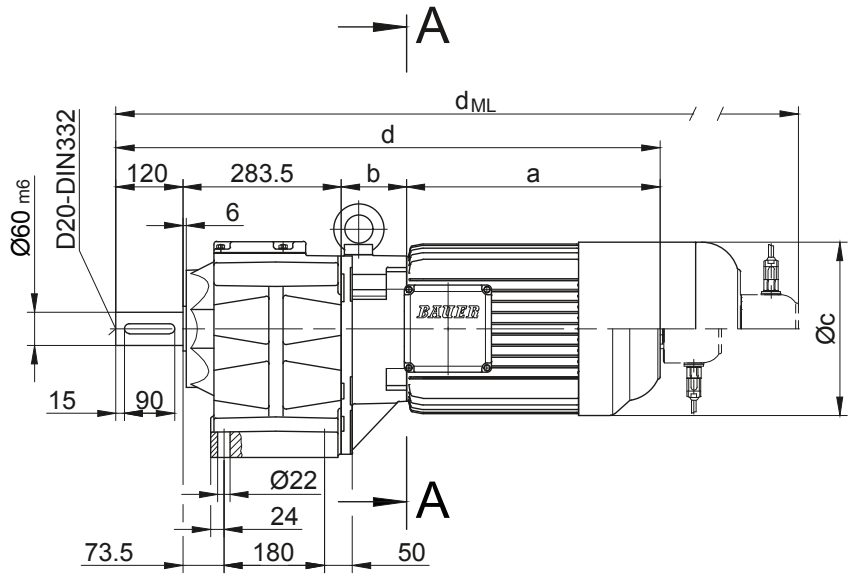

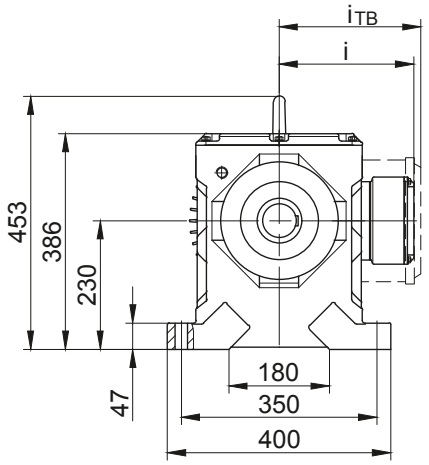

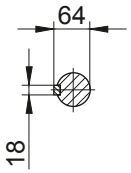

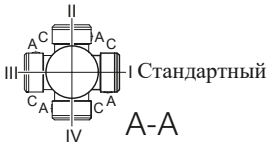

10

Тип	a	b	c	d	i	Исполнение с навесным оборудованием двигателя				
						i_{TB}	Тормоз	Энкодер	Тормоз с энкодером	Стопор обратного хода
							d_{ML}	d_{ML}	d_{ML}	d_{ML}
BG70Z-../D..08.A.	199,5	202	156	805	114,5	136,5	871	917	978,5	871
BG70Z-../D..08.B.	229,5	202	156	835	114,5	136,5	901	947	1008	901
BG70-../D..09.A.	250,5	83,5	176	737,5	124	157	830,5	845	934,5	830,5
BG70Z-../D..09.A.	250,5	216,5	176	870,5	124	157	963,5	978	1067,5	963,5
BG70-../D..09.B.	308,5	83,5	176	795,5	124	157	888,5	902,5	992,5	888,5
BG70Z-../D..09.B.	308,5	216,5	176	928,5	124	157	1021,5	1035,5	1125,5	1021,5
BG70-../D..11.A.	319	90	218	812,5	165	176	910,5	920	1012,5	910,5
BG70Z-../D..11.A.	319	223	218	945,5	165	176	1043,5	1053	1145,5	1043,5
BG70-../D..11.B.	387	90	218	880,5	165	176	976,5	988	1080,5	976,5
BG70Z-../D..11.B.	387	223	218	1013,5	165	176	1109,5	1121	1213,5	1109,5
BG70-../D..13.A.	393	103	258	899,5	217	217	1010,5	1006,5	1111,5	1007,5
BG70Z-../D..13.A.	393	236	258	1032,5	217	217	1143,5	1139,5	1244,5	1140,5
BG70-../D..16.B.	454,5	117	310	975	243	243	1118,5	1082	1222	1118,5
BG70Z-../D..16.B.	454,5	250	310	1108	243	243	1251,5	653,5	1355	1251,5
BG70-../D..18.B.	542	139	348	1084,5	288	288	1234	1190	1337,5	1234
BG70Z-../D..18.B.	542	272	348	1217,5	288	288	1367	1323	1470,5	1367
BG70-../D..20.A.	703,5	156	363	1263	280	280	1390,5	1368,5	1496	1263
BG70-../D..22.A.	703,5	156	363	1263	280	280	1390,5	1368,5	1496	1263

Размеры в миллиметрах (мм)

В отдельных случаях размеры могут отличаться от указанных на чертеже. Сгенерируйте 3D- и 2D-геометрию для конкретного привода на сайте www.BauerCat.com.

BG70-BG70Z

Фланец со сквозными отверстиями
Код -37/
(Код -27/)

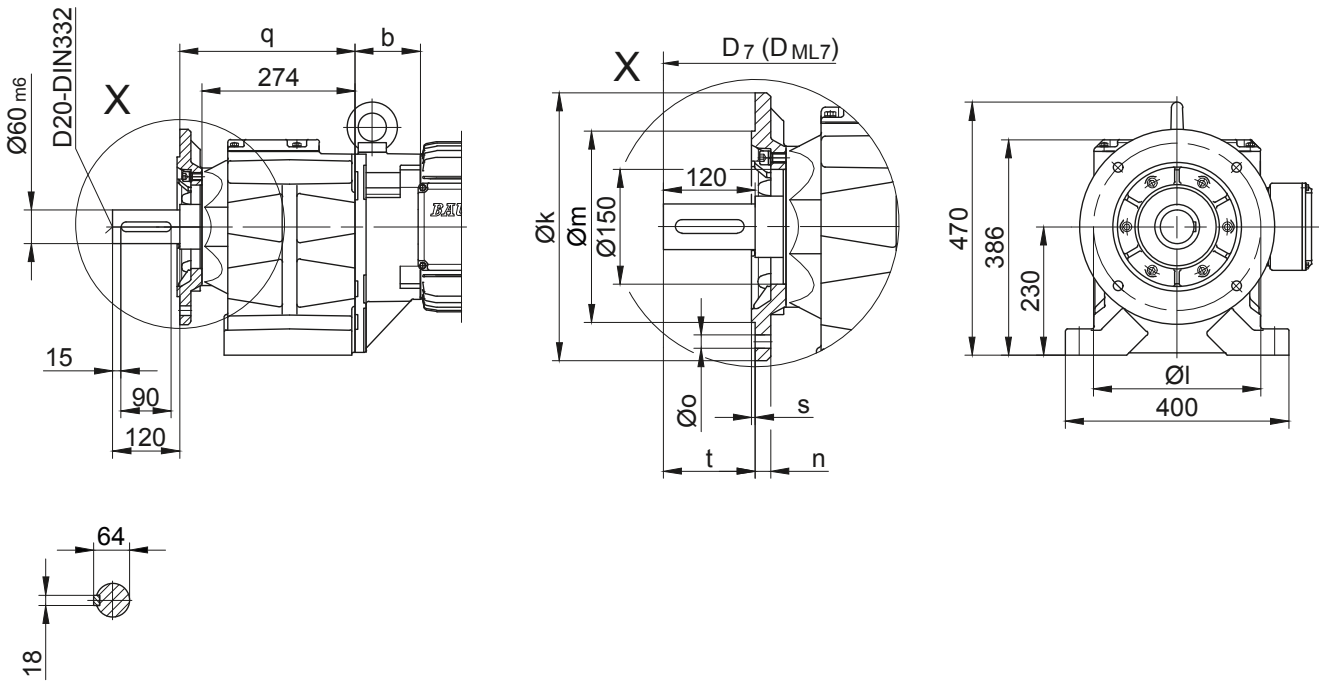

Фланец с резьбовыми отверстиями
Код -71/

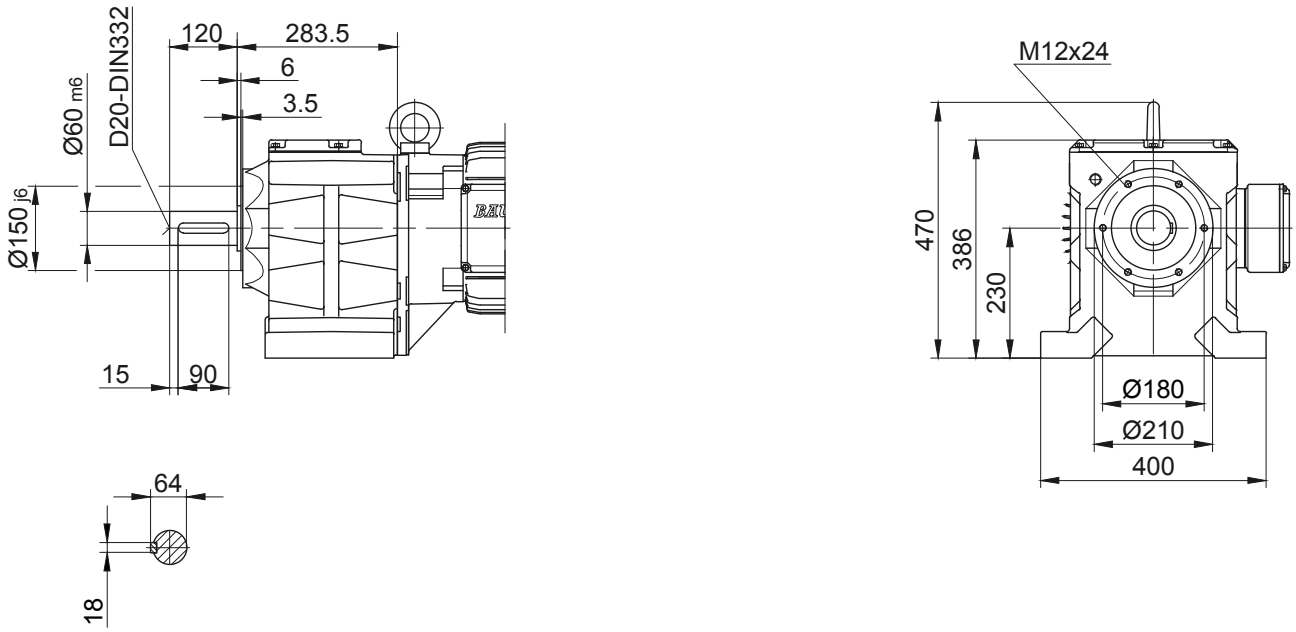

Размеры фланца											
Тип	Дизайн	k	l	m	n	o	q	s	t	D_7	D_{ML7}
BG70..	Код -37/	350	300	250	20	17,5	314	5	120	d+30,5	d_{ML}+30,5
BG70..	Код -27/	300	265	230	20	13,5	322	4	112	d+30,5	d_{ML}+30,5
Размеры в миллиметрах (мм)											

В отдельных случаях размеры могут отличаться от указанных на чертеже. Сгенерируйте 3D- и 2D-геометрию для конкретного привода на сайте www.BauerCat.com.

Цилиндрический мотор-редуктор серии BG

Габаритный чертёж - Стандарт

BG80-BG80Z

Исполнение на лапах со сквозными отверстиями

Код -11/

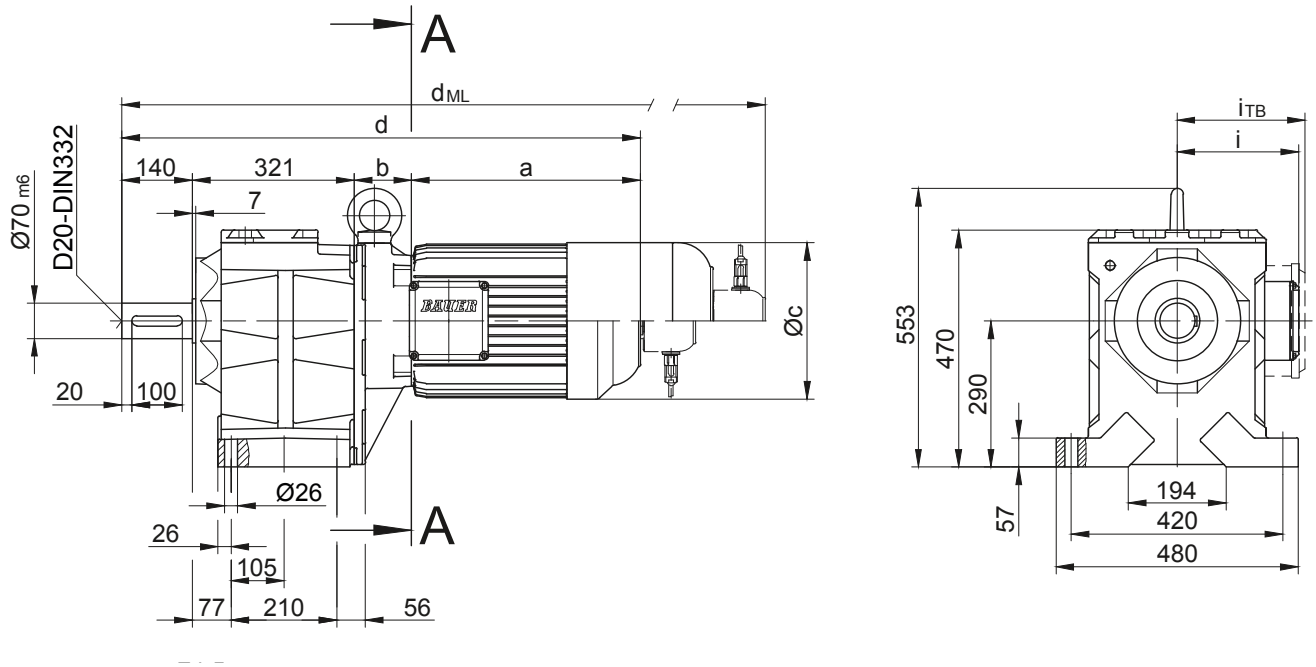

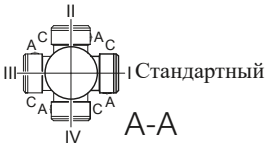

10

Тип	a	b	c	d	i	Исполнение с навесным оборудованием двигателя				
						i_{TB}	Тормоз	Энкодер	Тормоз с энкодером	Стопор обратного хода
							d_{ML}	d_{ML}	d_{ML}	d_{ML}
BG80Z-../D..09.A.	250,5	252,5	176	964	124	157	1057	1071,5	1161	1057
BG80Z-../D..09.B.	308,5	252,5	176	1022	124	157	1115	1129	1219	1115
BG80-../D..11.A.	319	87	218	867	165	176	965	974,5	1067	965
BG80Z-../D..11.A.	319	259	218	1039	165	176	1137	1146,5	1067	965
BG80-../D..11.B.	387	87	218	935	165	176	1031	1042,5	1135	1031
BG80Z-../D..11.B.	387	259	218	1107	165	176	1203	1214,5	1307	1203
BG80-../D..13.A.	393	100	258	954	217	217	1065	1061	1166	1062
BG80Z-../D..13.A.	393	272	258	1126	217	217	1237	1233	1338	1234
BG80-../D..16.B.	454,5	114	310	1029,5	243	243	1173	1136,5	1276,5	1173
BG80Z-../D..16.B.	454,5	286	310	1201,5	243	243	1345	1308,5	1448,5	1345
BG80-../D..18.B.	542	136	348	1139	288	288	1195	1158,5	1298,5	1195
BG80Z-../D..18.B.	542	308	348	1311	288	288	1367	1330,5	1470,5	1367
BG80-../D..20.A.	703,5	153	363	1317,5	280	280	1445	1423	1550,5	1317,5
BG80-../D..22.A.	703,5	153	363	1317,5	280	280	1445	1423	1550,5	1317,5

Размеры в миллиметрах (мм)

В отдельных случаях размеры могут отличаться от указанных на чертеже. Сгенерируйте 3D- и 2D-геометрию для конкретного привода на сайте www.BauerCat.com.

BG80-BG80Z

Фланец со сквозными отверстиями
Код -37/
(Код -27/)
(Код -47/)

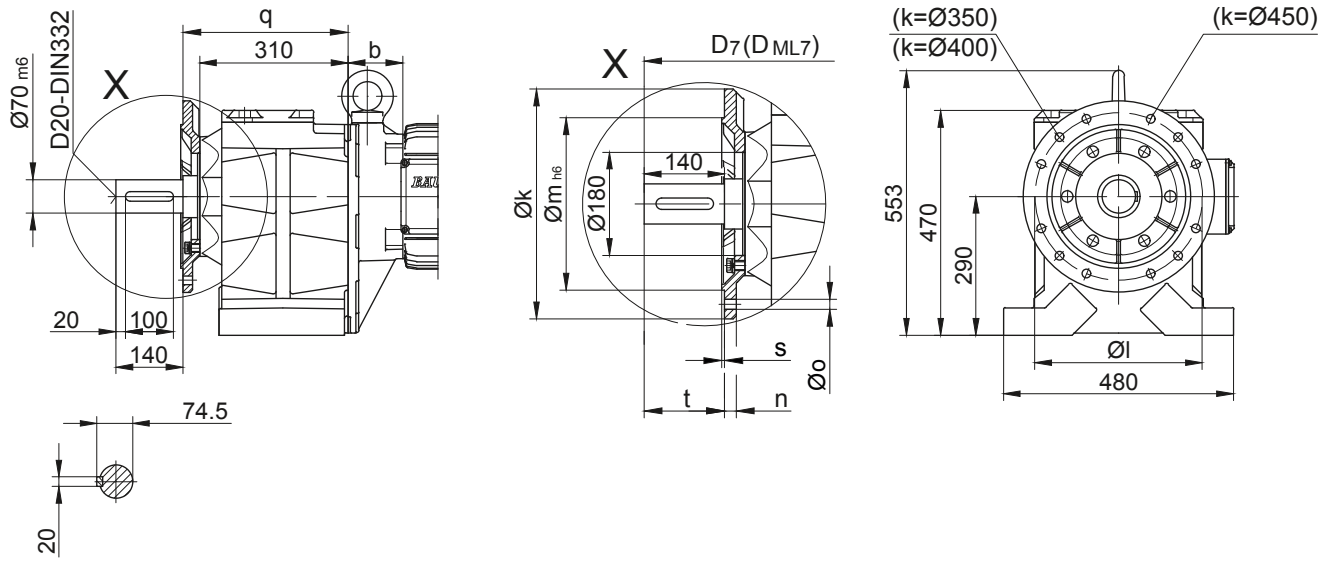

Фланец с резьбовыми отверстиями
Код -71/

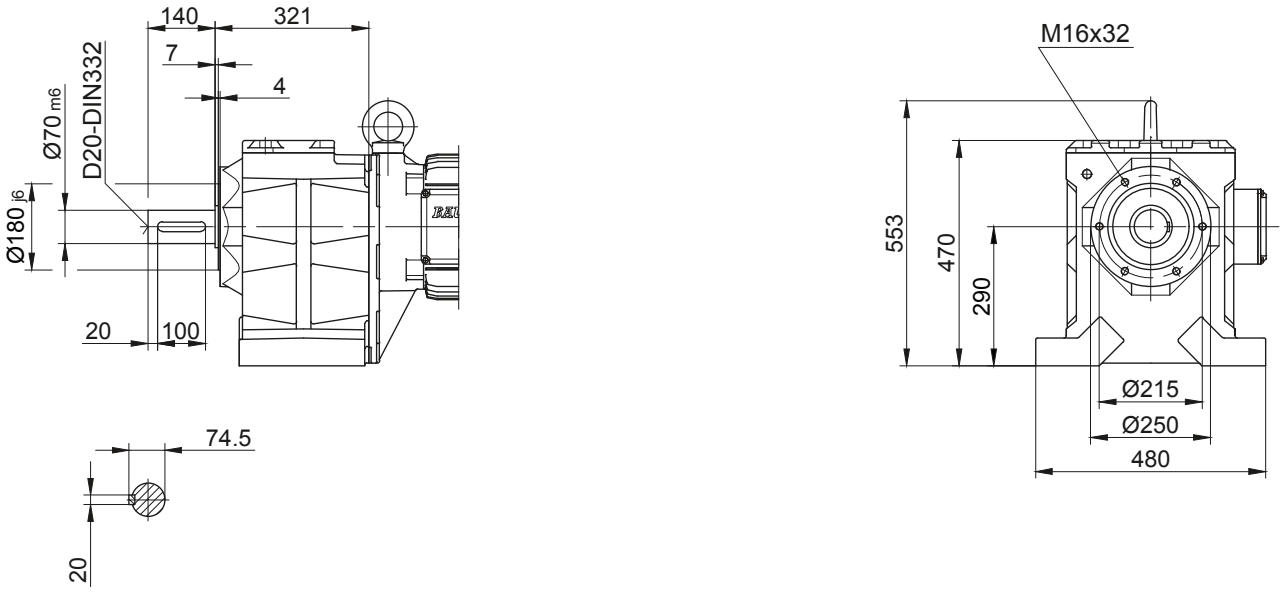

Размеры фланца											
Тип	Дизайн	k	l	m	n	o	q	s	t	D_7	D_{ML7}
BG80..	Код -37/	400	350	300	20	4 x 17,5	345	5	140	d+24	d_{ML}+24
BG80..	Код -27/	350	300	250	20	4 x 17,5	345	5	140	d+24	d_{ML}+24
BG80..	Код -47/	450	400	350	22	8 x 17,5	355	5	130	d+24	d_{ML}+24
Размеры в миллиметрах (мм)											

В отдельных случаях размеры могут отличаться от указанных на чертеже. Сгенерируйте 3D- и 2D-геометрию для конкретного привода на сайте www.BauerCat.com.

Цилиндрический мотор-редуктор серии BG

Габаритный чертёж - Стандарт

BG90-BG90Z

Исполнение на лапах со сквозными отверстиями

Код -11/

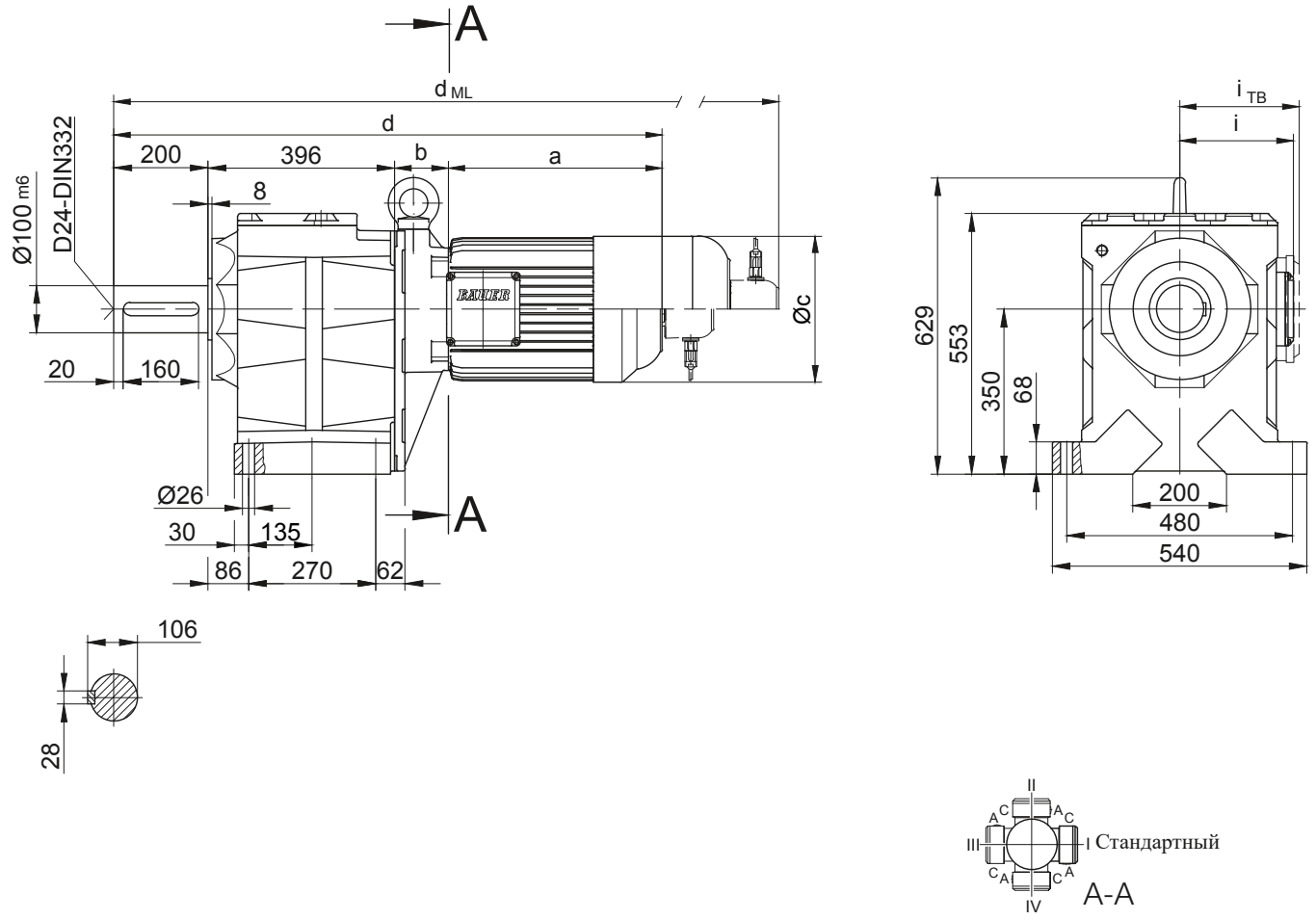

A-A

10

Тип	a	b	c	d	i	Исполнение с навесным оборудованием двигателя				
						i_{TB}	Тормоз	Энкодер	Тормоз с энкодером	Стопор обратного хода
							d_{ML}	d_{ML}	d_{ML}	d_{ML}
BG90Z-../D..09.A.	250,5	267	176	1113,5	124	157	1206,5	1221	1310,5	1206,5
BG90Z-../D..09.B.	308,5	267	176	1171,5	124	157	1264,5	1278,5	1368,5	1264,5
BG90Z-../D..11.A.	319	273,5	218	1188,5	165	176	1286,5	1296	1388,5	1286,5
BG90Z-../D..11.B.	387	273,5	218	1256,5	165	176	1352,5	1364	1456,5	1352,5
BG90-../D..13.A.	393	100	258	1089	217	217	1200	1196	1301	1197
BG90Z-../D..13.A.	393	286,5	258	1275,5	217	217	1386,5	1382,5	1487,5	1383,5
BG90-../D..16.B.	454,5	114	310	1164,5	243	243	1308	1271,5	1411,5	1308
BG90Z-../D..16.B.	454,5	300,5	310	1351	243	243	1494,5	1458	1598	1494,5
BG90-../D..18.B.	542	136	348	1274	288	288	1423,5	1379,5	1527	1423,5
BG90Z-../D..18.B.	542	322,5	348	1460,5	288	288	1610	1566	1713,5	1610
BG90-../D..20.A.	703,5	153	363	1452,5	280	280	1580	1498	1685,5	1452,5
BG90-../D..22.A.	703,5	153	363	1452,5	280	280	1580	1558	1685,5	1452,5

Размеры в миллиметрах (мм)

В отдельных случаях размеры могут отличаться от указанных на чертеже. Сгенерируйте 3D- и 2D-геометрию для конкретного привода на сайте www.BauerCat.com.

BG90-BG90Z

Фланец со сквозными отверстиями
Код -37/
(Код -47/)

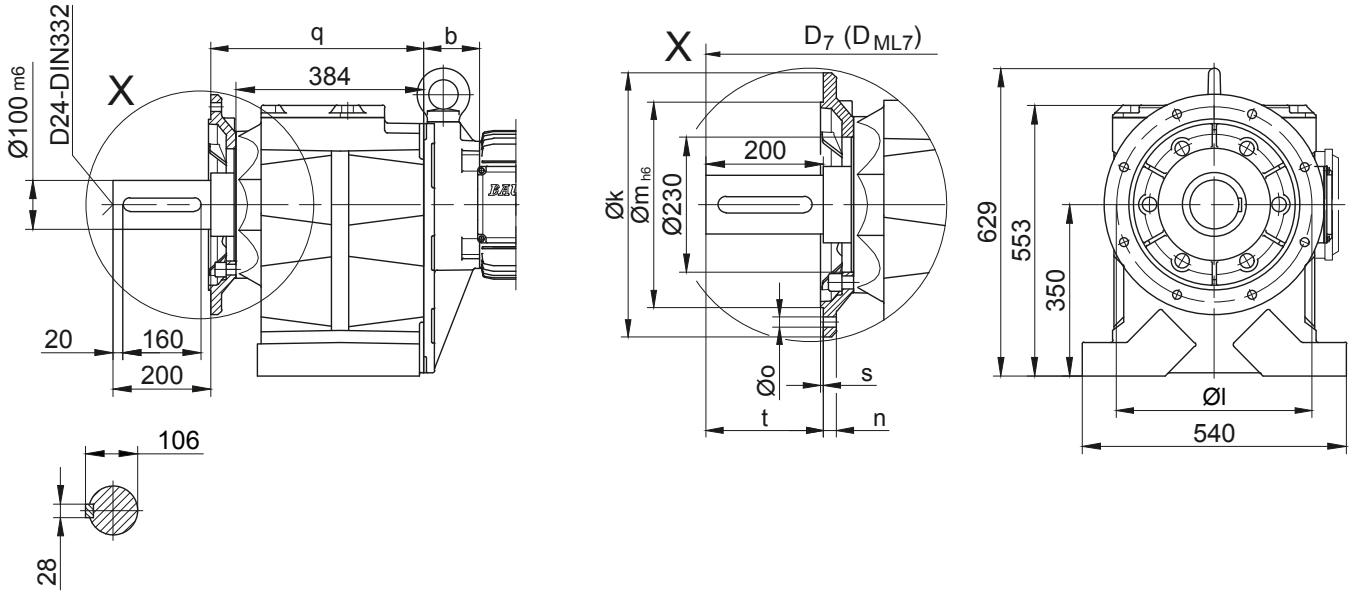

Фланец с резьбовыми отверстиями
Код -71/

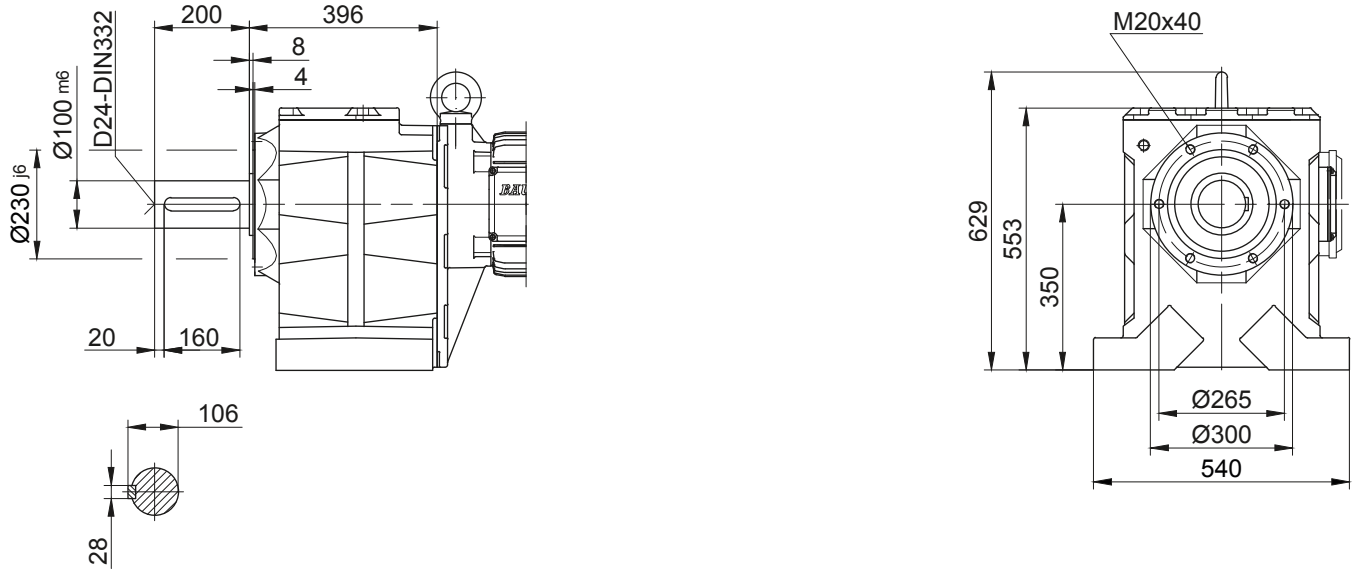

Размеры фланца											
Тип	Дизайн	k	l	m	n	o	q	s	t	D_7	D_{ML7}
BG90..	Код -37/	450	400	350	22	17,5	439	5	200	d+43	d_{ML}+43
BG90..	Код -47/	550	500	450	22	17,5	444	5	195	d+43	d_{ML}+43
Размеры в миллиметрах (мм)											

В отдельных случаях размеры могут отличаться от указанных на чертеже. Сгенерируйте 3D- и 2D-геометрию для конкретного привода на сайте www.BauerCat.com.

Цилиндрический мотор-редуктор серии BG

Габаритный чертёж - Стандарт

BG100-BG100Z

Исполнение на лапах со сквозными отверстиями

Код -11/

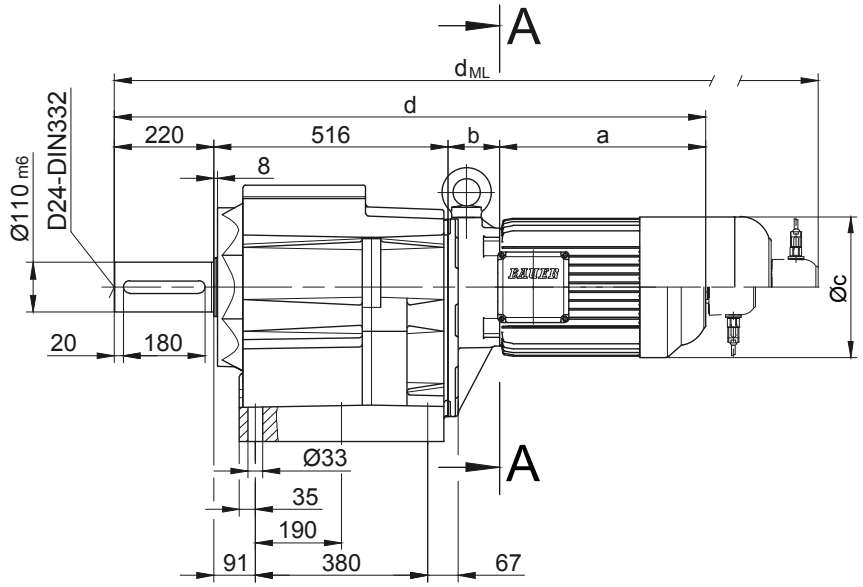

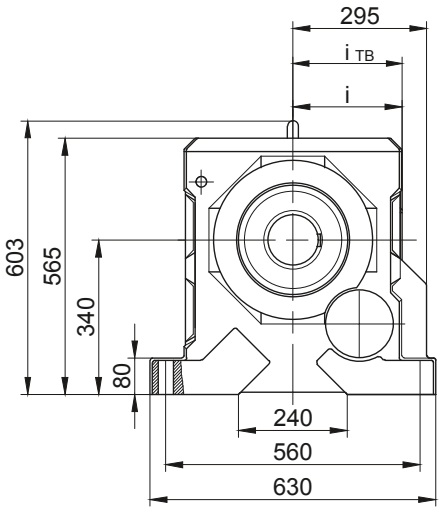

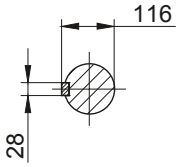

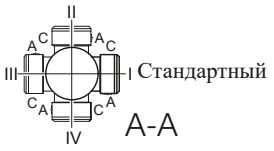

10

Тип	a	b	c	d	i	Исполнение с навесным оборудованием двигателя				
						$i_{ТВ}$	Тормоз	Энкодер	Тормоз с энкодером	Стопор обратного хода
							d_{ML}	d_{ML}	d_{ML}	d_{ML}
BG100Z-../D..09.A.	250,5	252,5	176	1239	124	157	1332	1346,5	1436	1332
BG100Z-../D..09.B.	308,5	252,5	176	1297	124	157	1390	1404	1494	1390
BG100-../D..11.A.	319	87	218	1142	165	176	1240	1249,5	1342	1240
BG100Z-../D..11.A.	319	259	218	1314	165	176	1412	1421,5	1514	1412
BG100-../D..11.B.	387	87	218	1210	165	176	1306	1317,5	1410	1306
BG100Z-../D..11.B.	387	259	218	1382	165	176	1478	1489,5	1582	1478
BG100-../D..13.A.	393	100	258	1229	217	217	1340	1336	1441	1337
BG100Z-../D..13.A.	393	272	258	1401	217	217	1512	1508	1613	1509
BG100-../D..16.B.	454,5	114	310	1304,5	243	243	1448	1411,5	1551,5	1448
BG100Z-../D..16.B.	454,5	286	310	1476,5	243	243	1620	1583,5	1723,5	1620
BG100-../D..18.B.	542	136	348	1414	288	288	1470	1519,5	1573,5	1470
BG100Z-../D..18.B.	542	308	348	1586	288	288	1735,5	1691,5	1839	1735,5
BG100-../D..20.A.	703,5	153	363	1592,5	280	280	1720	1698	1825,5	1592,5
BG100-../D..22.A.	703,5	153	363	1592,5	280	280	1720	1698	1825,5	1592,5

Размеры в миллиметрах (мм)

В отдельных случаях размеры могут отличаться от указанных на чертеже. Сгенерируйте 3D- и 2D-геометрию для конкретного привода на сайте www.BauerCat.com.

BG100-BG100Z

Фланец со сквозными отверстиями
Код -37/
(Код -47/)

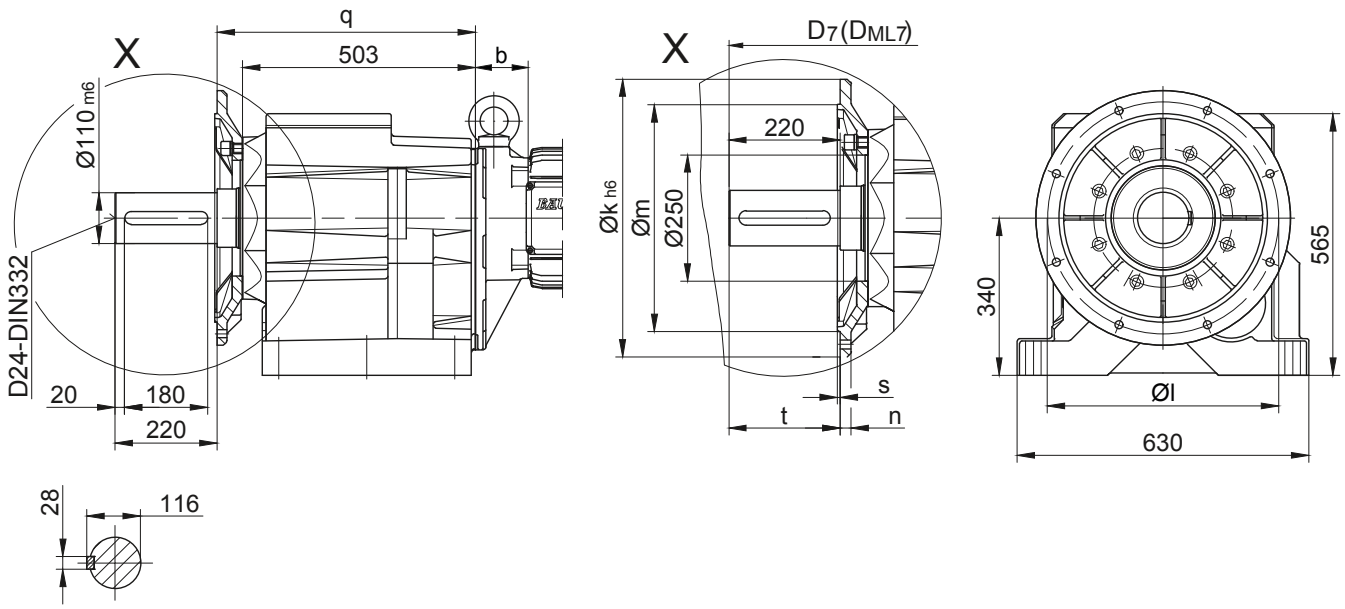

Фланец с резьбовыми отверстиями
Код -71/

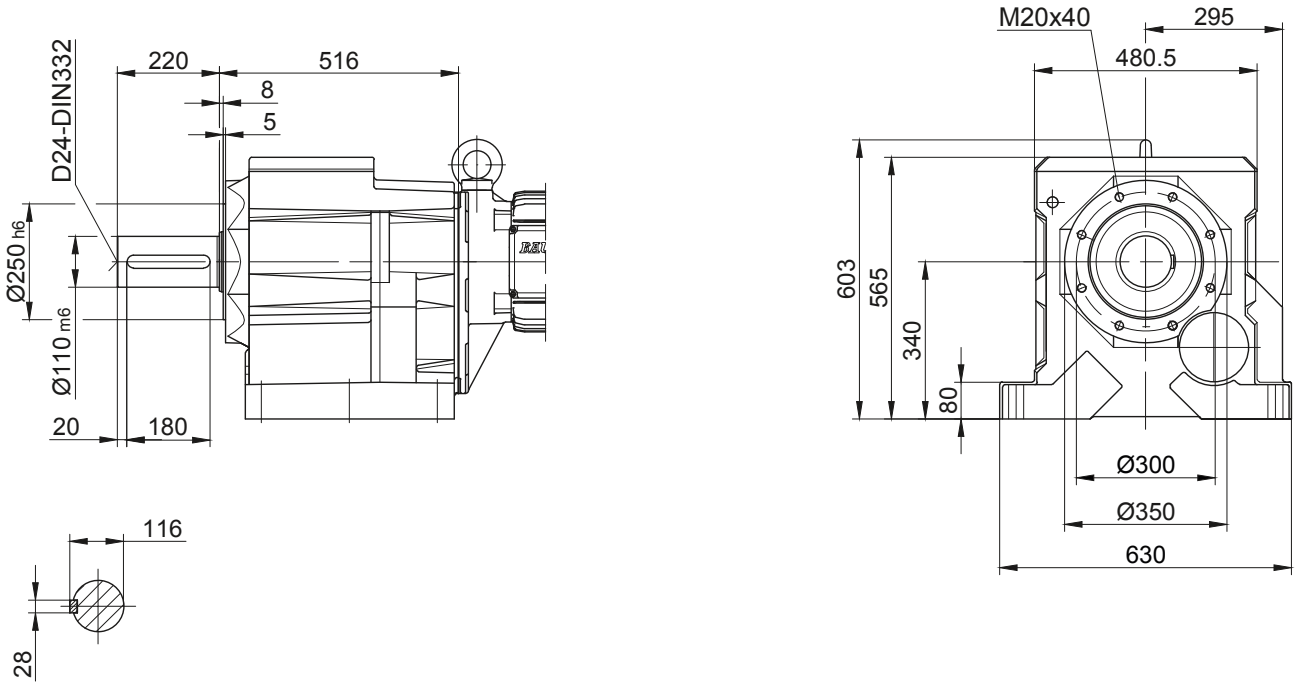

Размеры фланца											
Тип	Дизайн	k	l	m	n	o	q	s	t	D_7	D_{ML7}
BG100..	Код -37/	550	500	450	22	17,5	558	5	220	d+42	d_{ML}+42
BG100..	Код -47/	660	600	550	25	22	552	6	226	d+42	d_{ML}+42
Размеры в миллиметрах (мм)											

В отдельных случаях размеры могут отличаться от указанных на чертеже. Сгенерируйте 3D- и 2D-геометрию для конкретного привода на сайте www.BauerCat.com.

BG06G04

Вариант исполнения на лапах

Код -11/

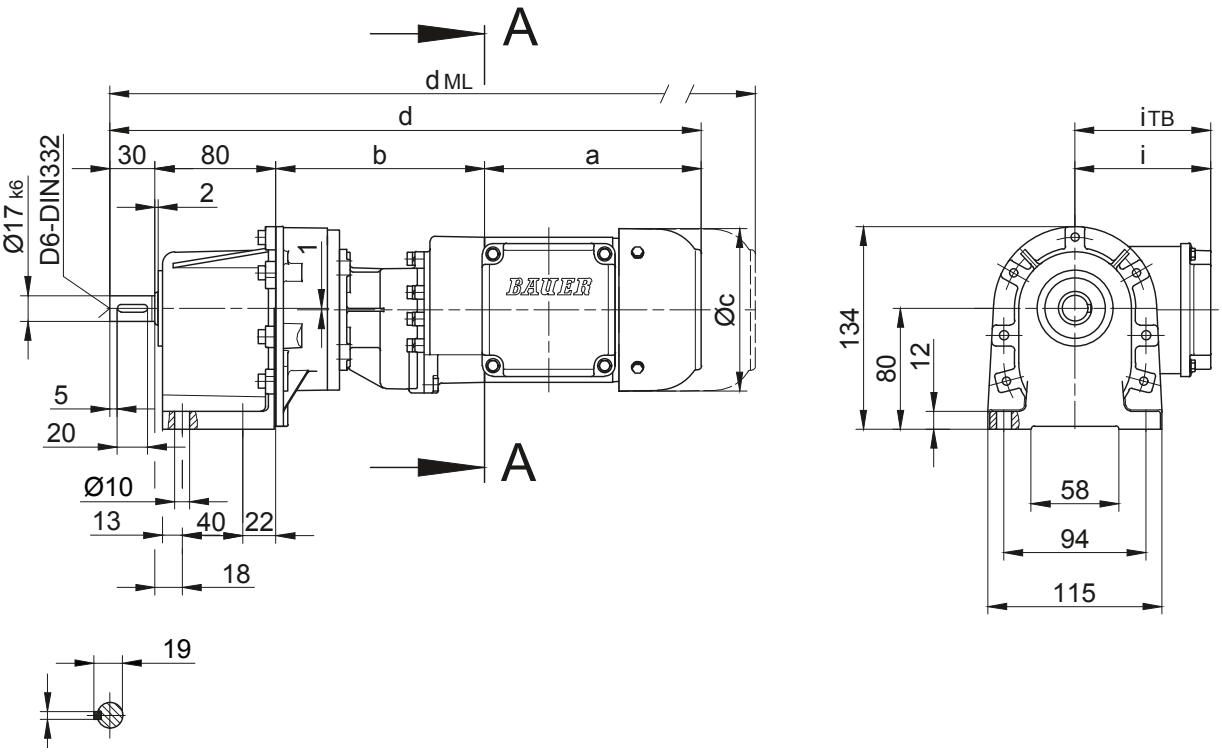

Фланец со сквозными отверстиями

Код -31/

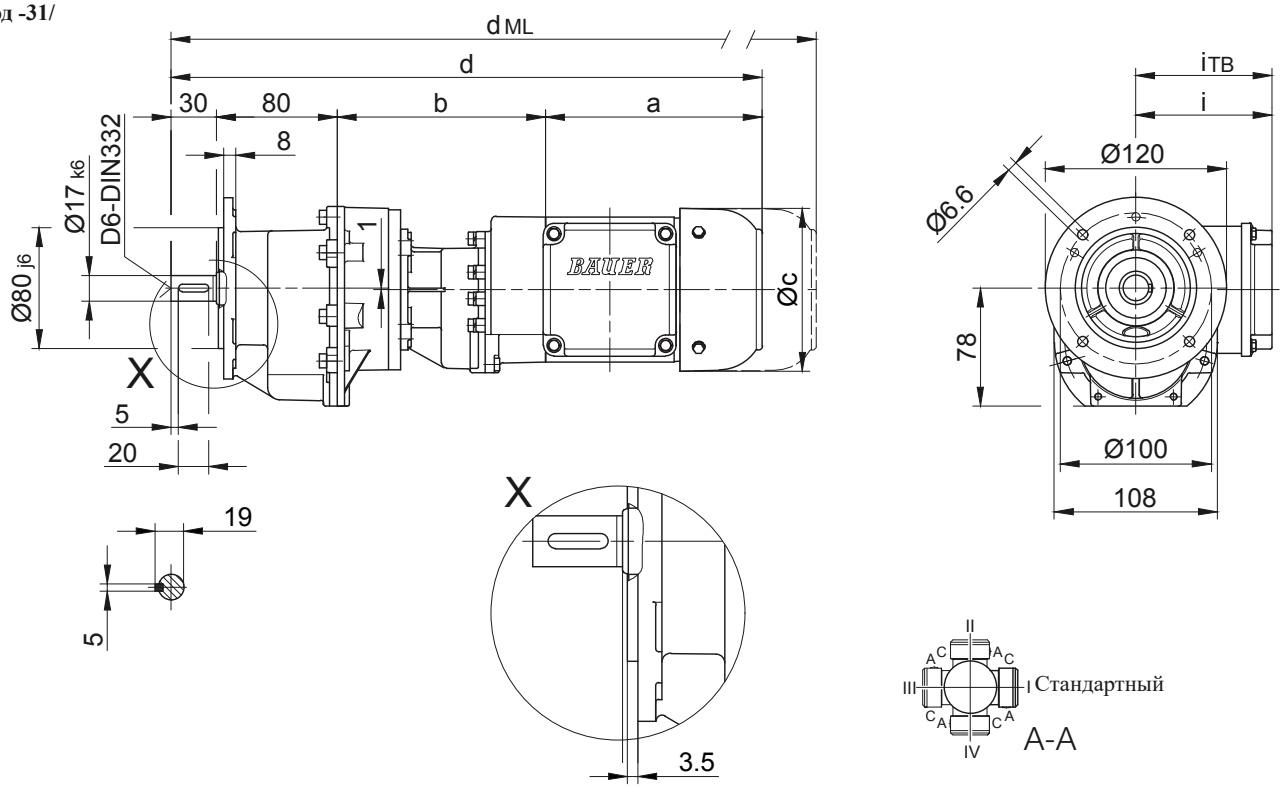

Тип	a	b	c	d	i	Исполнение с навесным оборудованием двигателя				
						$i_{ТВ}$	Тормоз	Энкодер	Тормоз с энкодером	Стопор обратного хода
							d_{ML}	d_{ML}	d_{ML}	d_{ML}
BG06G04-../D04.A.	142,5	134	110,5	386,5	90	112	430	474	517,5	-
Размеры в миллиметрах (мм)										

В отдельных случаях размеры могут отличаться от указанных на чертеже. Сгенерируйте 3D- и 2D-геометрию для конкретного привода на сайте www.BauerCat.com.

Цилиндрический мотор-редуктор серии BG

Габаритный чертёж - Двойной редуктор

BG10G06

Исполнение на лапах со сквозными отверстиями
Код -11/

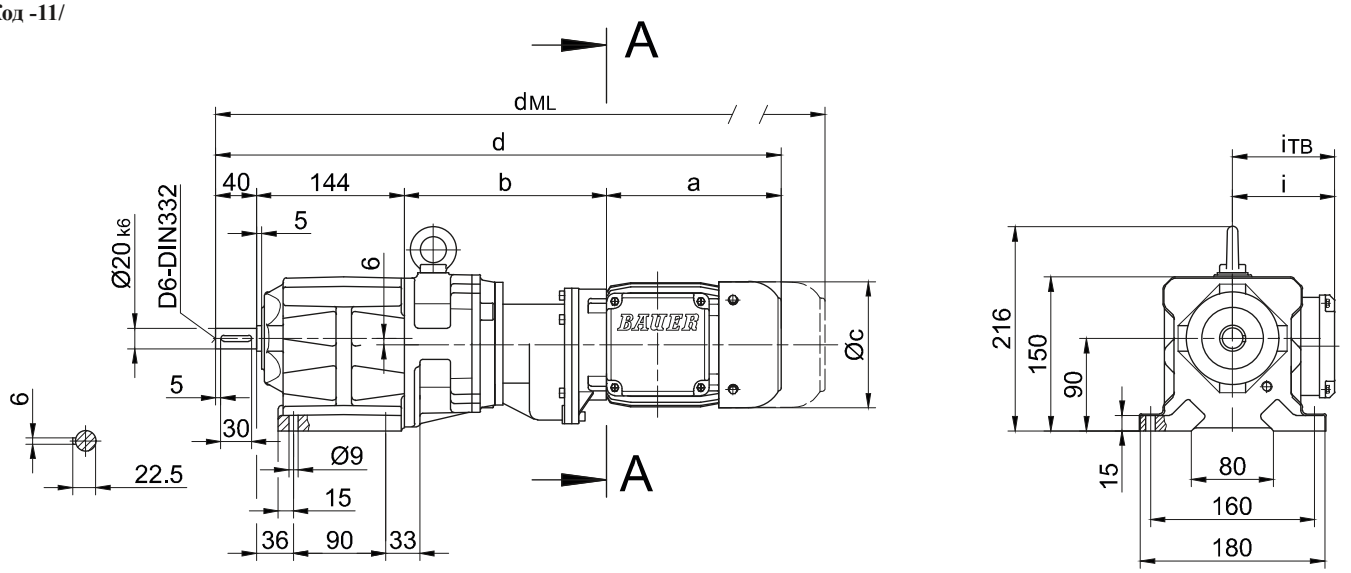

Фланец со сквозными отверстиями
Код -37/
(Код-27/)

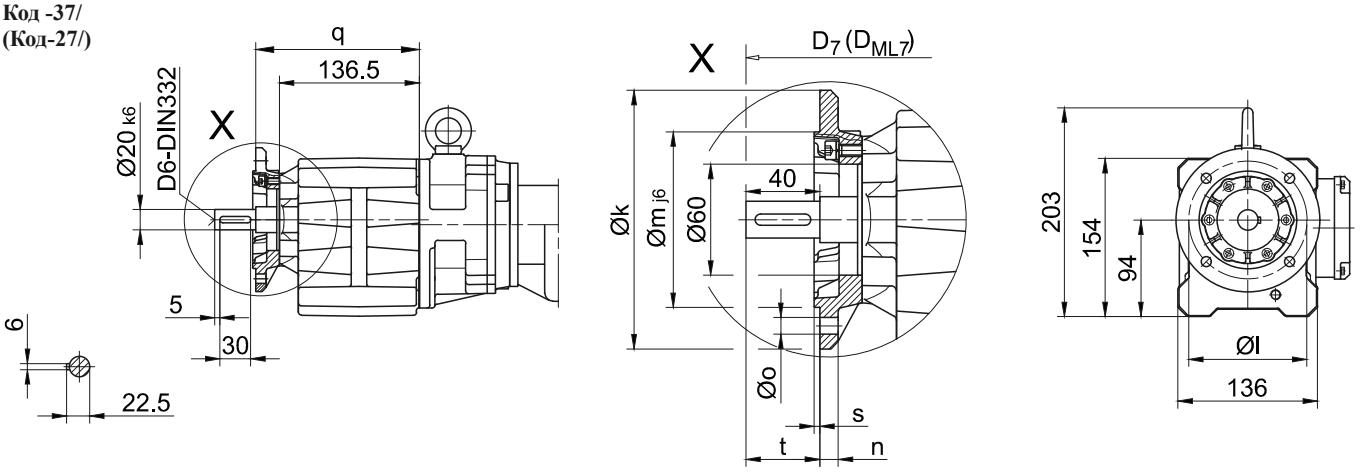

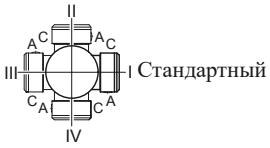

Размеры фланца											
Тип	Дизайн	k	l	m	n	o	q	s	t	D_7	D_{ML7}
BG10..	Код -37V/	140	115	95	10	9	159,5	3	40	d+15,5	d_{ML}+15,5
BG10..	Код -27V/	120	100	80	8	6,6	154,5	3	45	d+15,5	d_{ML}+15,5
Размеры в миллиметрах (мм)											

Тип	a	b	c	d	i	Исполнение с навесным оборудованием двигателя				
						i_{TB}	Тормоз	Энкодер	Тормоз с энкодером	Стопор обратного хода
							d_{ML}	d_{ML}	d_{ML}	d_{ML}
BG10G06-../D04.A.	142,5	195	110,5	521,5	90	112	565	609	652,5	-
BG10G06-../D..05.A.	170,5	197	123	551,5	101	117	593,5	654	691,5	-
BG10G06-../D..06.A.	170,5	197	123	551,5	99	119	593,5	654	691,5	-
BG10G06-../D..07.A.	190,5	197	123	571,5	99	119	613,5	674	711,5	-
BG10G06-../D..08.A.	199,5	241	156	624,5	114,5	136,5	690,5	736,5	798	690,5
BG10G06-../D..08.B.	229,5	241	156	654,5	114,5	136,5	720,5	766,5	827,5	720,5
Размеры в миллиметрах (мм)										

В отдельных случаях размеры могут отличаться от указанных на чертеже. Сгенерируйте 3D- и 2D-геометрию для конкретного привода на сайте www.BauerCat.com.

BG10G06

Фланец с резьбовыми отверстиями
Код -71/

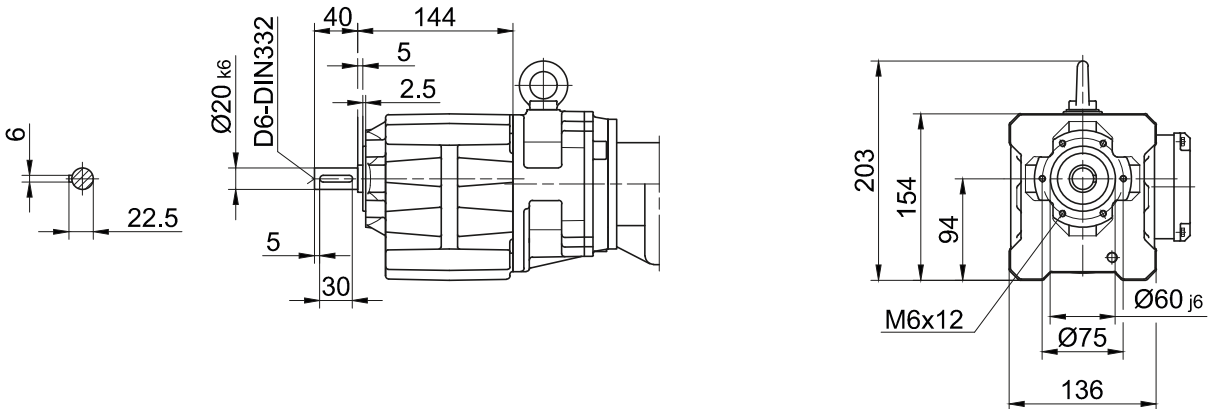

Лапа с резьбовыми отверстиями слева и справа
Код -61LR/

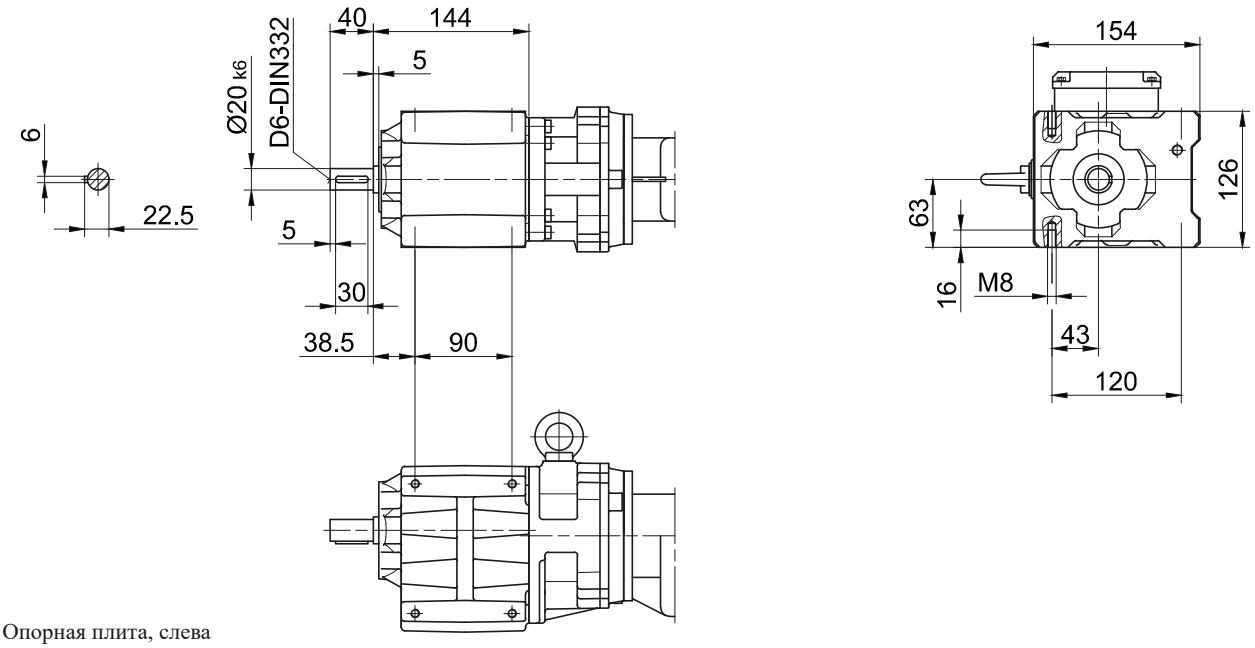

Опорная плита, слева
Код -91L/

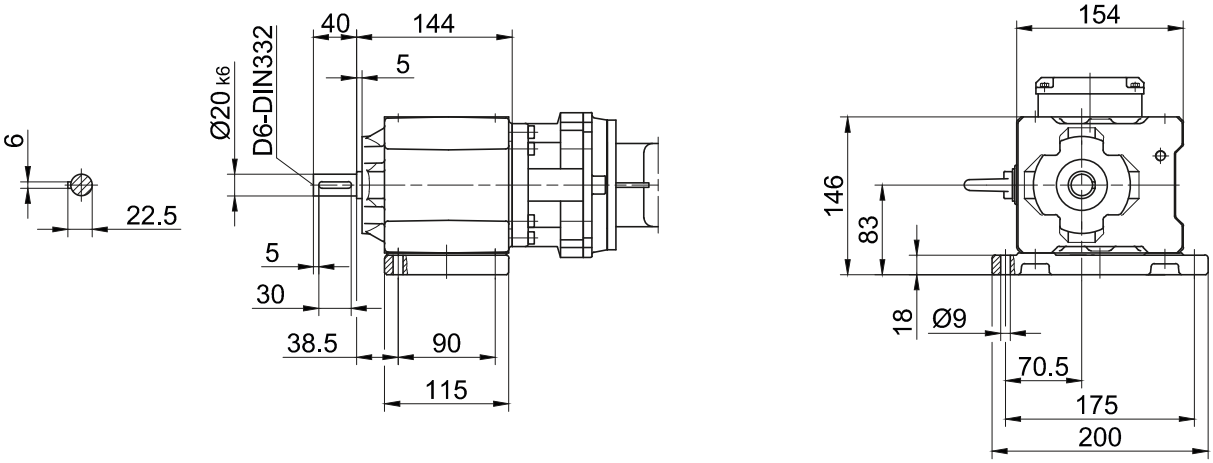

10

В отдельных случаях размеры могут отличаться от указанных на чертеже. Сгенерируйте 3D- и 2D-геометрию для конкретного привода на сайте www.BauerCat.com.

Цилиндрический мотор-редуктор серии BG

Габаритный чертёж - Двойной редуктор

BG10XG06

Исполнение на лапах со сквозными отверстиями
Код -11/

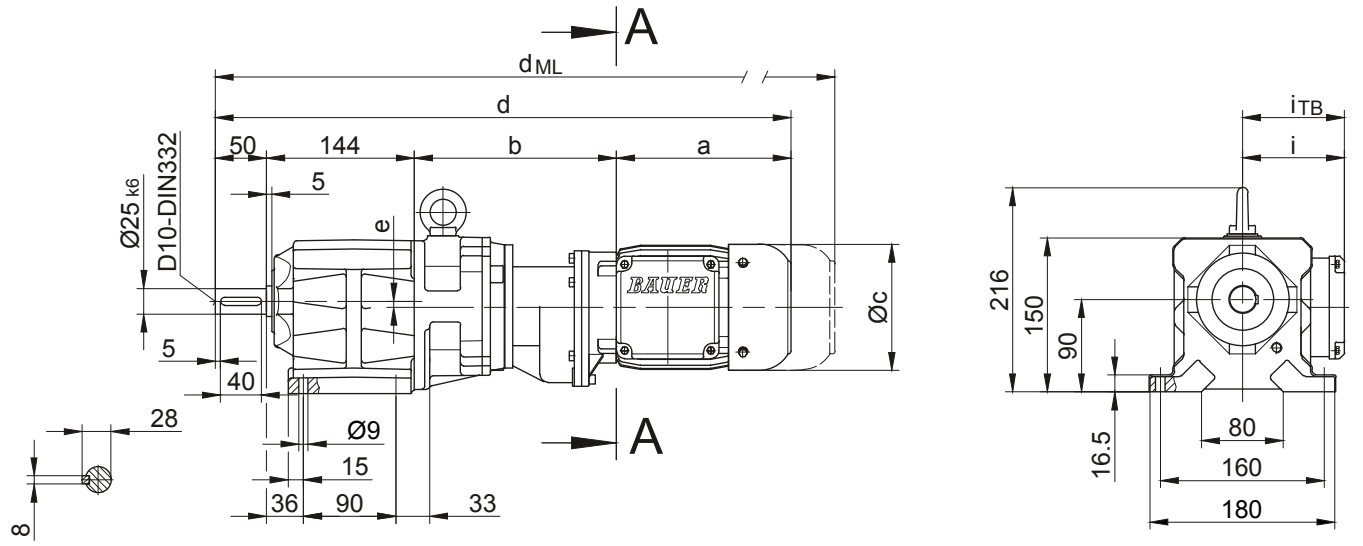

Фланец со сквозными отверстиями
Код -37/
(Код-27/)

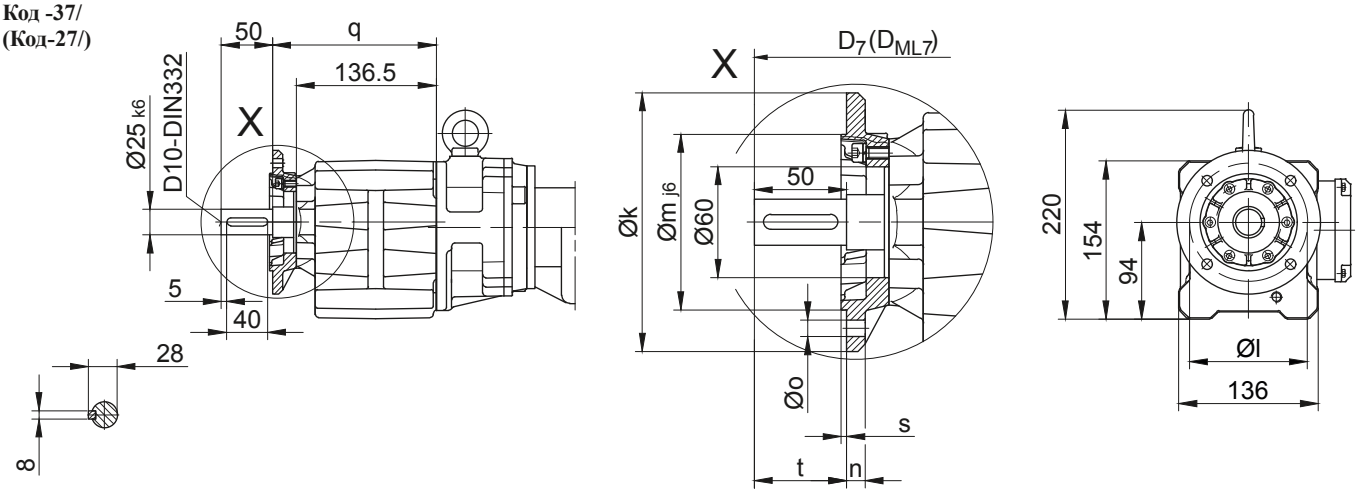

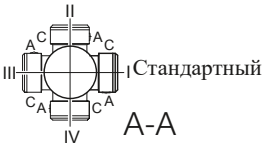

Размеры фланца											
Тип	Дизайн	k	l	m	n	o	q	s	t	D_7	D_{ML7}
BG10X..	Код -37V/	140	115	95	10	9	159,5	3	50	d+15,5	d_{ML}+15,5
BG10X..	Код -27V/	120	100	80	8	6,6	154,5	3	55	d+15,5	d_{ML}+15,5
Размеры в миллиметрах (мм)											

Тип	a	b	c	d	i	Исполнение с навесным оборудованием двигателя				
						i_{TB}	Тормоз	Энкодер	Тормоз с энкодером	Стопор обратного хода
							d_{ML}	d_{ML}	d_{ML}	d_{ML}
BG10XG06-../D04.A.	142,5	195	110,5	531,5	90	112	575	619	662,5	-
BG10XG06-../D..05.A.	170,5	197	123	561,5	101	117	603,5	664	701,5	-
BG10XG06-../D..06.A.	170,5	197	123	561,5	99	119	603,5	664	701,5	-
BG10XG06-../D..07.A.	190,5	197	123	581,5	99	119	623,5	684	721,5	-
BG10XG06-../D..08.A.	199,5	241	156	634,5	114,5	136,5	700,5	746,5	808	700,5
BG10XG06-../D..08.B.	229,5	241	156	664,5	114,5	136,5	730,5	776,5	837,5	730,5
Размеры в миллиметрах (мм)										

В отдельных случаях размеры могут отличаться от указанных на чертеже. Сгенерируйте 3D- и 2D-геометрию для конкретного привода на сайте www.BauerCat.com.

BG10XG06

Фланец с резьбовыми отверстиями
Код -71/

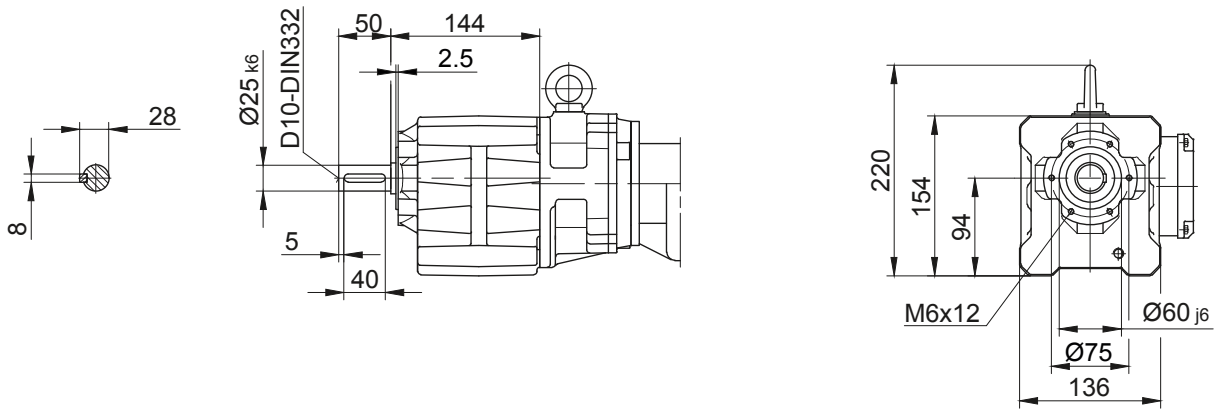

Лапа с резьбовыми отверстиями слева и справа
Код -61LR/

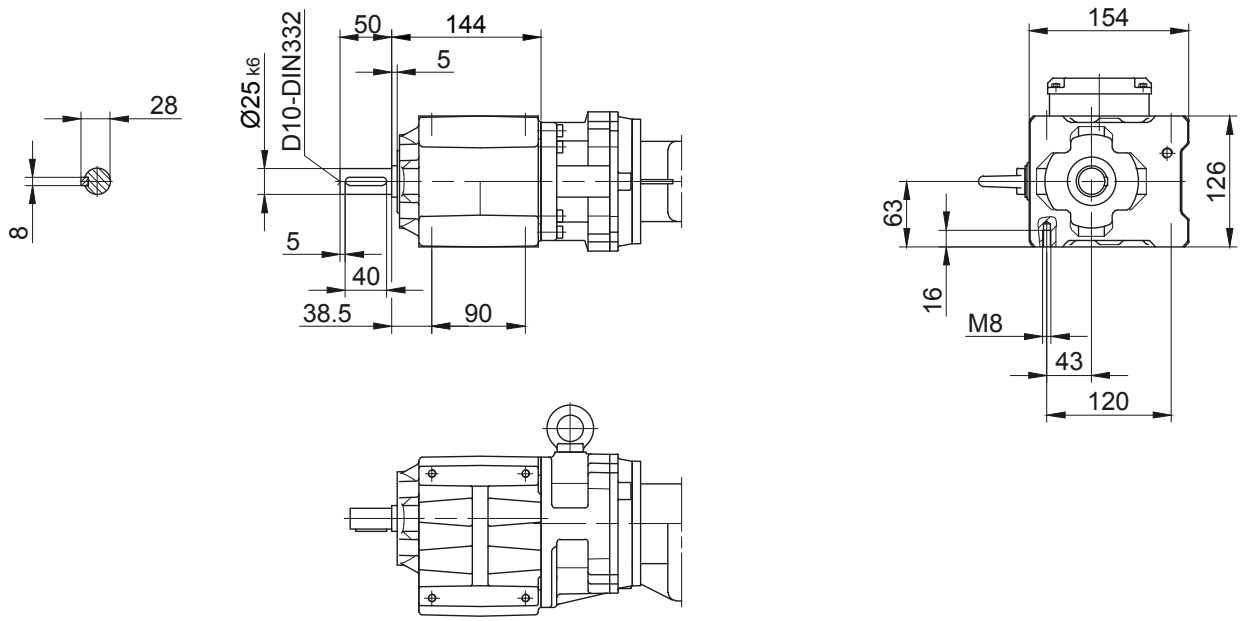

Опорная плита, слева
Код -91L/

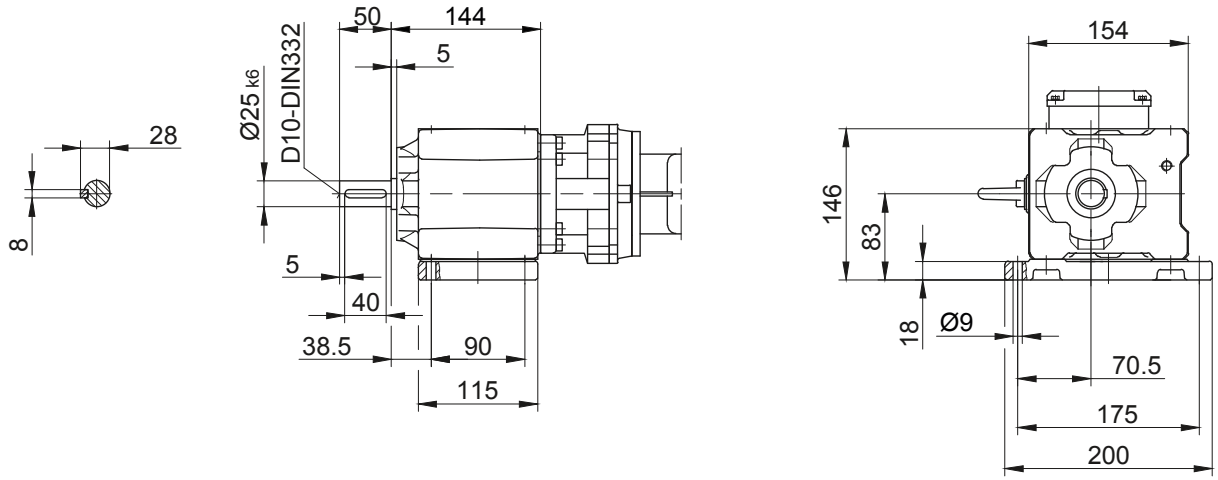

В отдельных случаях размеры могут отличаться от указанных на чертеже. Сгенерируйте 3D- и 2D-геометрию для конкретного привода на сайте www.BauerCat.com.

Цилиндрический мотор-редуктор серии BG

Габаритный чертёж - Двойной редуктор

BG20G06

Исполнение на лапах со сквозными отверстиями
Код -11/

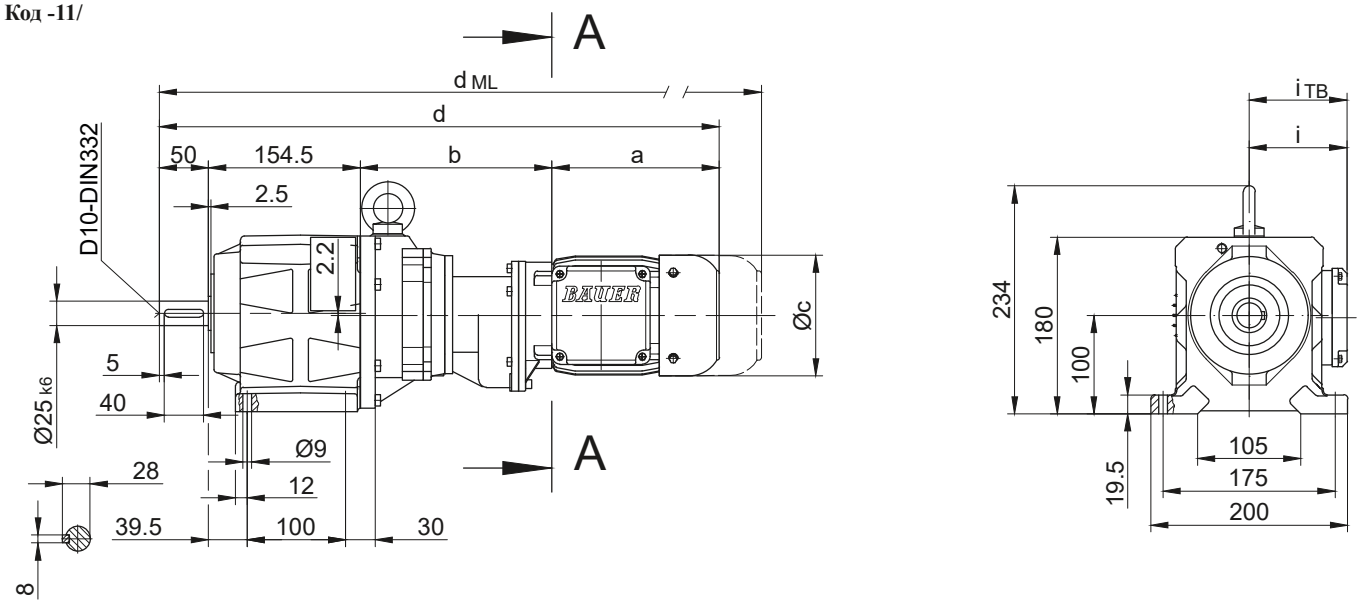

Фланец со сквозными отверстиями
Код -37/
(Код-47/)

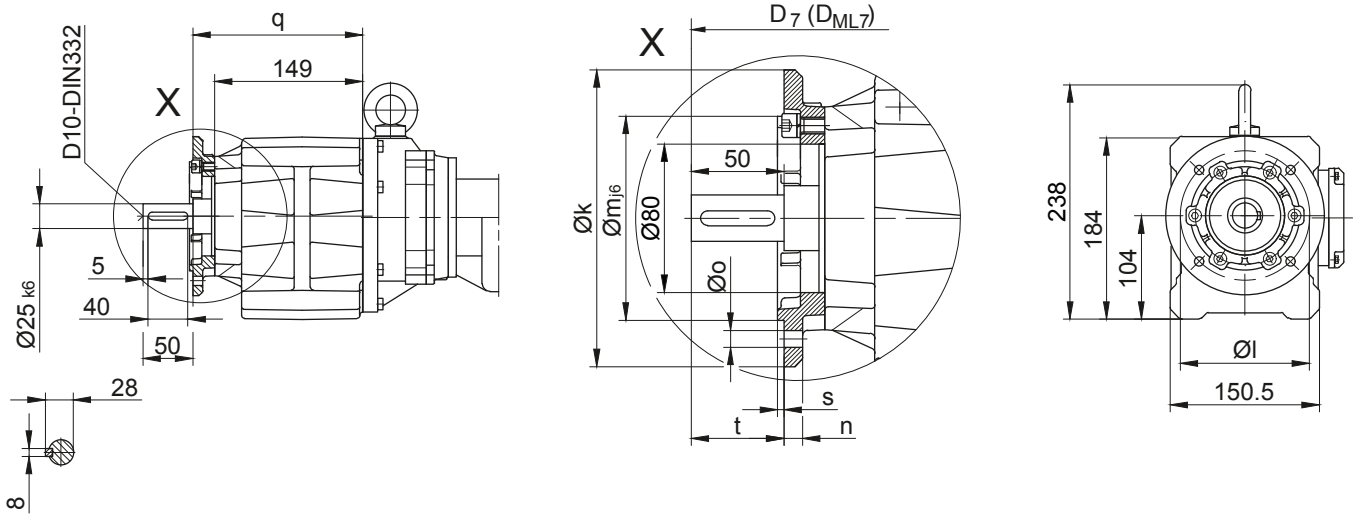

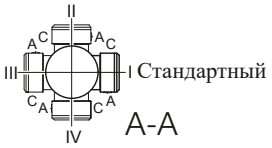

Размеры фланца											
Тип	Дизайн	k	l	m	n	o	q	s	t	D_7	D_{ML7}
BG20..	Код -37V/	160	130	110	10	9	171	3,5	50	d+16,5	d_{ML}+16,5
BG20..	Код -47V/	200	165	130	12	11	178	3,5	43	d+16,5	d_{ML}+16,5
Размеры в миллиметрах (мм)											

Тип	a	b	c	d	i	Исполнение с навесным оборудованием двигателя				
						i_{TB}	Тормоз	Энкодер	Тормоз с энкодером	Стопор обратного хода
							d_{ML}	d_{ML}	d_{ML}	d_{ML}
BG20G06-../D04.A.	142,5	193	110,5	540	90	112	583,5	627,5	671	-
BG20G06-../D..05.A.	170,5	195	123	570	101	117	612	672,5	710	-
BG20G06-../D..06.A.	170,5	195	123	570	99	119	612	672,5	710	-
BG20G06-../D..07.A.	190,5	195	123	590	99	119	632	692,5	730	-
BG20G06-../D..08.A.	199,5	239	156	643	114,5	136,5	709	755	816,5	709
BG20G06-../D..08.B.	229,5	239	156	673	114,5	136,5	739	785	846	739
Размеры в миллиметрах (мм)										

В отдельных случаях размеры могут отличаться от указанных на чертеже. Сгенерируйте 3D- и 2D-геометрию для конкретного привода на сайте www.BauerCat.com.

BG20G06

Фланец с резьбовыми отверстиями
Код -71/

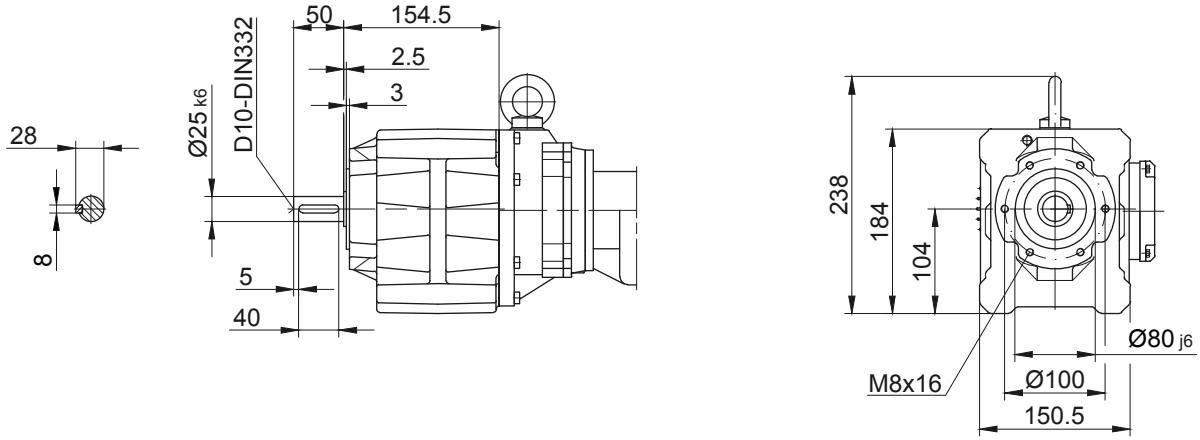

Лапа с резьбовыми отверстиями слева и справа
Код -61LR/

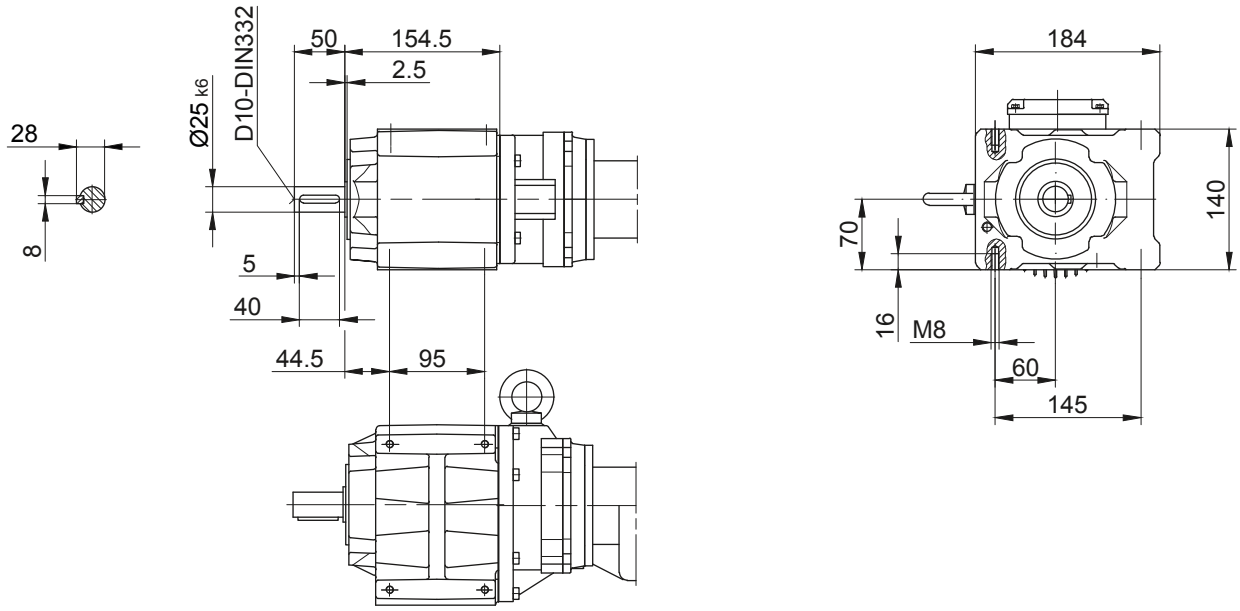

Исполнение на лапах справа со сквозными отверстиями
Код -01R (-91L)

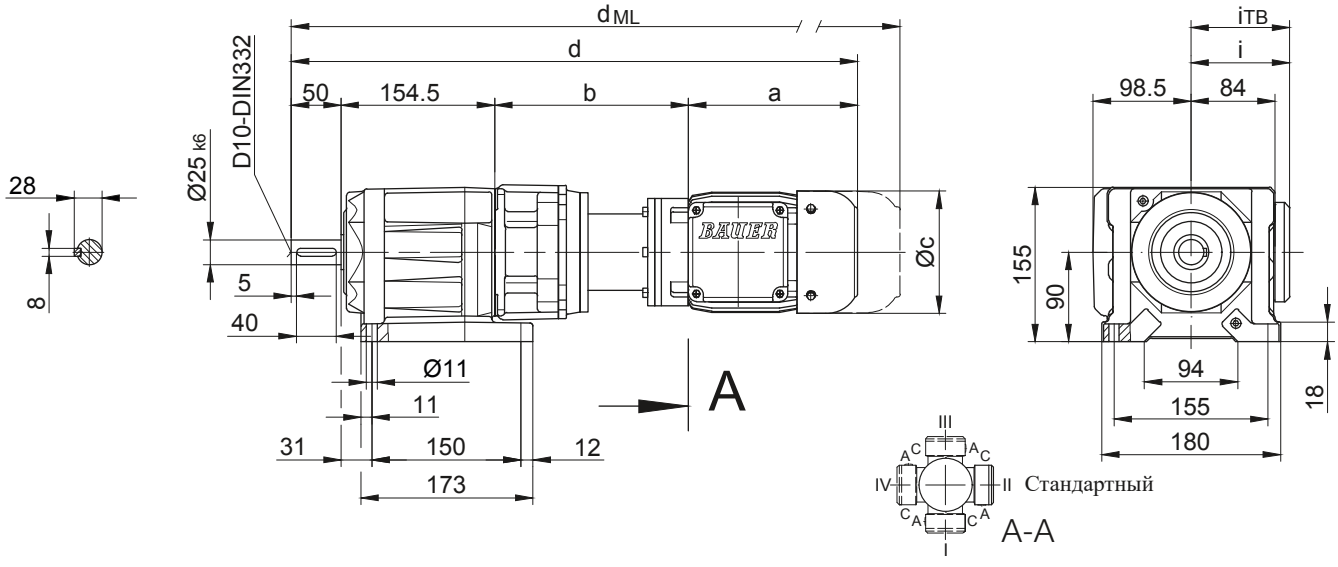

Стандартный

только для BG20-01R!

В отдельных случаях размеры могут отличаться от указанных на чертеже. Сгенерируйте 3D- и 2D-геометрию для конкретного привода на сайте www.BauerCat.com.

Цилиндрический мотор-редуктор серии BG

Габаритный чертёж - Двойной редуктор

BG30G06

Исполнение на лапах со сквозными отверстиями
Код -11/

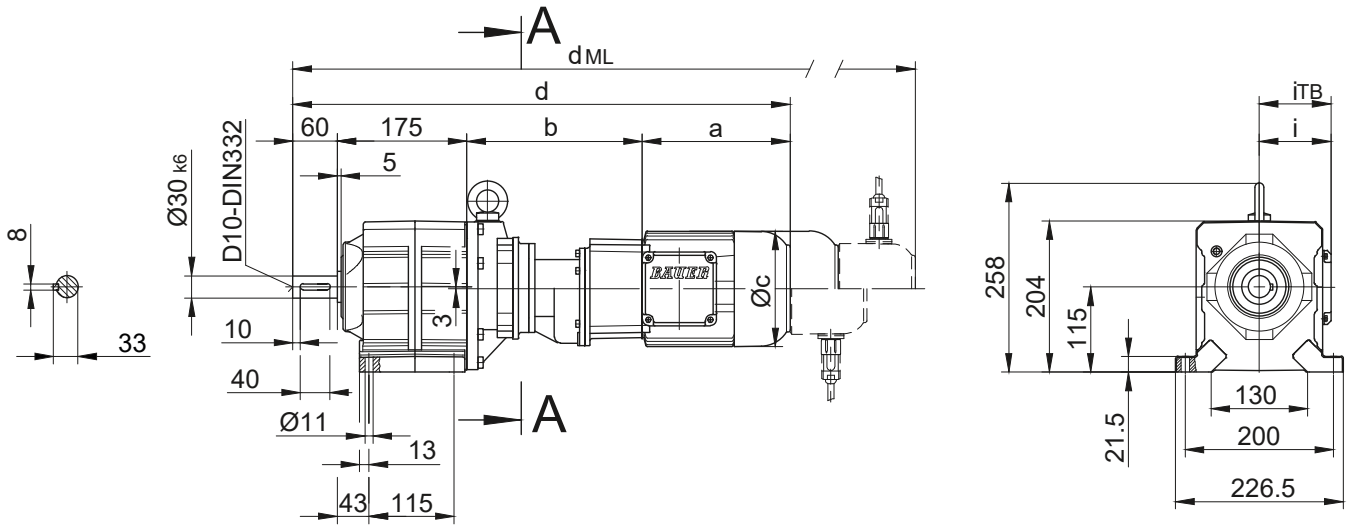

Фланец со сквозными отверстиями
Код -37/
(Код-27/)

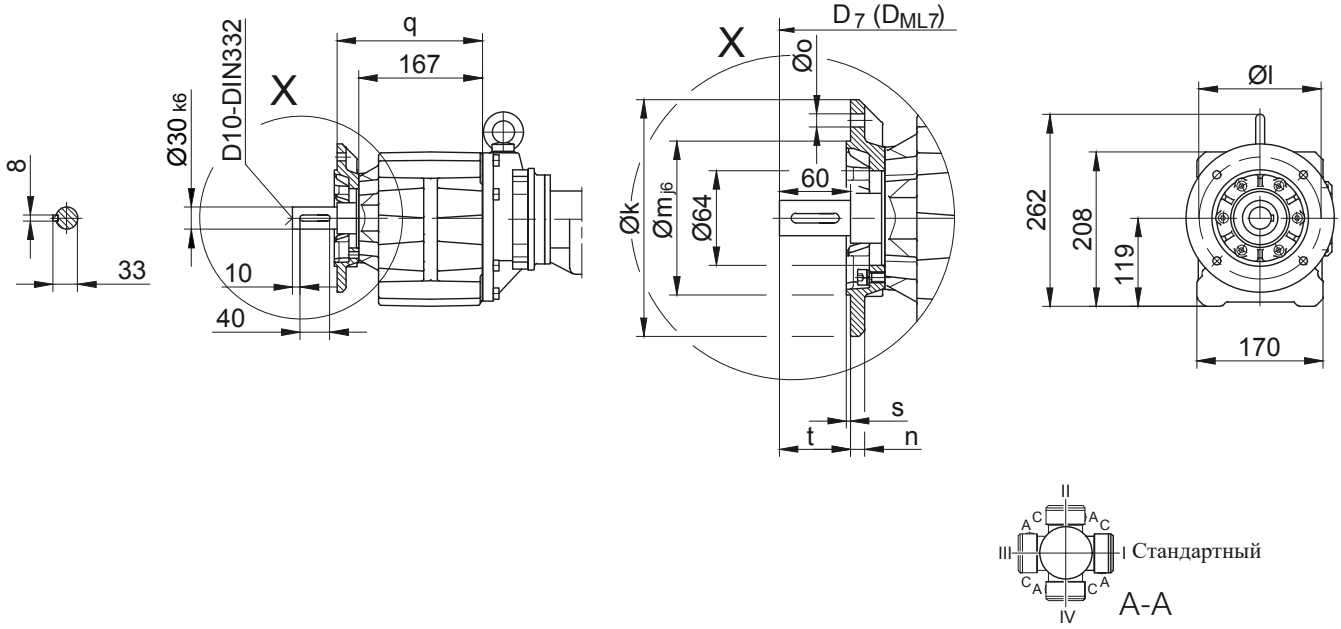

Размеры фланца											
Тип	Дизайн	k	l	m	n	o	q	s	t	D_7	D_{ML7}
BG30..	Код -37/	200	165	130	12	11	196	3,5	60	d+21	d_{ML}+21
BG30..	Код -27/	160	130	110	10	9	189	3,5	67	d+21	d_{ML}+21
Размеры в миллиметрах (мм)											

Тип	a	b	c	d	i	Исполнение с навесным оборудованием двигателя				
						i_{TB}	Тормоз	Энкодер	Тормоз с энкодером	Стопор обратного хода
							d_{ML}	d_{ML}	d_{ML}	d_{ML}
BG30G06-../D04.A.	142,5	191	110,5	568,5	90	112	612	656	699,5	-
BG30G06-../D..05.A.	170,5	193	123	598,5	101	117	640,5	701	738,5	-
BG30G06-../D..06.A.	170,5	193	123	598,5	99	119	640,5	701	738,5	-
BG30G06-../D..07.A.	190,5	193	123	618,5	99	119	660,5	721	758,5	-
BG30G06-../D..08.A.	199,5	237	156	671,5	114,5	136,5	737,5	783,5	845	737,5
BG30G06-../D..08.B.	229,5	237	156	701,5	114,5	136,5	767,5	813,5	874,5	767,5
Размеры в миллиметрах (мм)										

В отдельных случаях размеры могут отличаться от указанных на чертеже. Сгенерируйте 3D- и 2D-геометрию для конкретного привода на сайте www.BauerCat.com.

BG30G06

Фланец с резьбовыми отверстиями
Код -71/

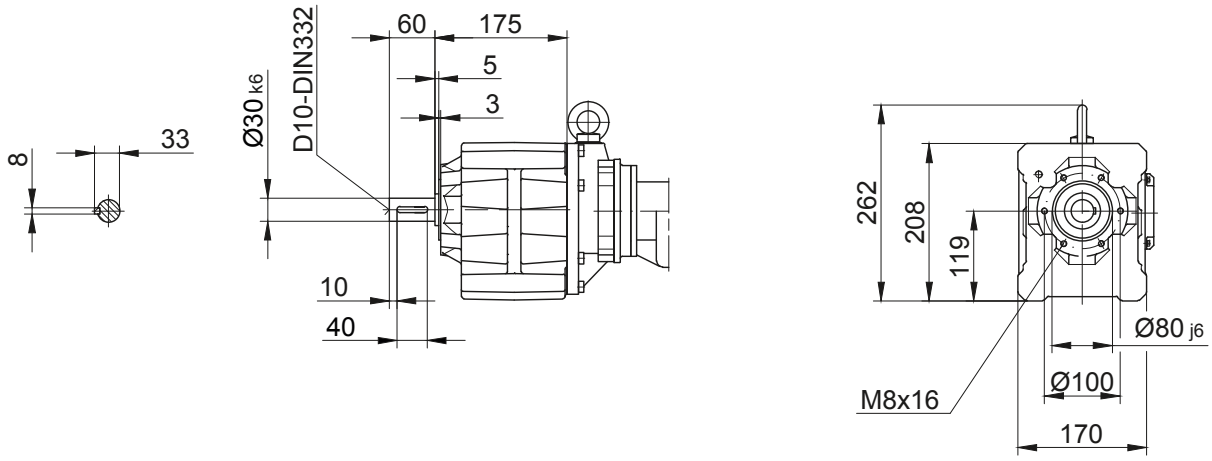

Лапа с резьбовыми отверстиями слева и справа
Код -61LR/

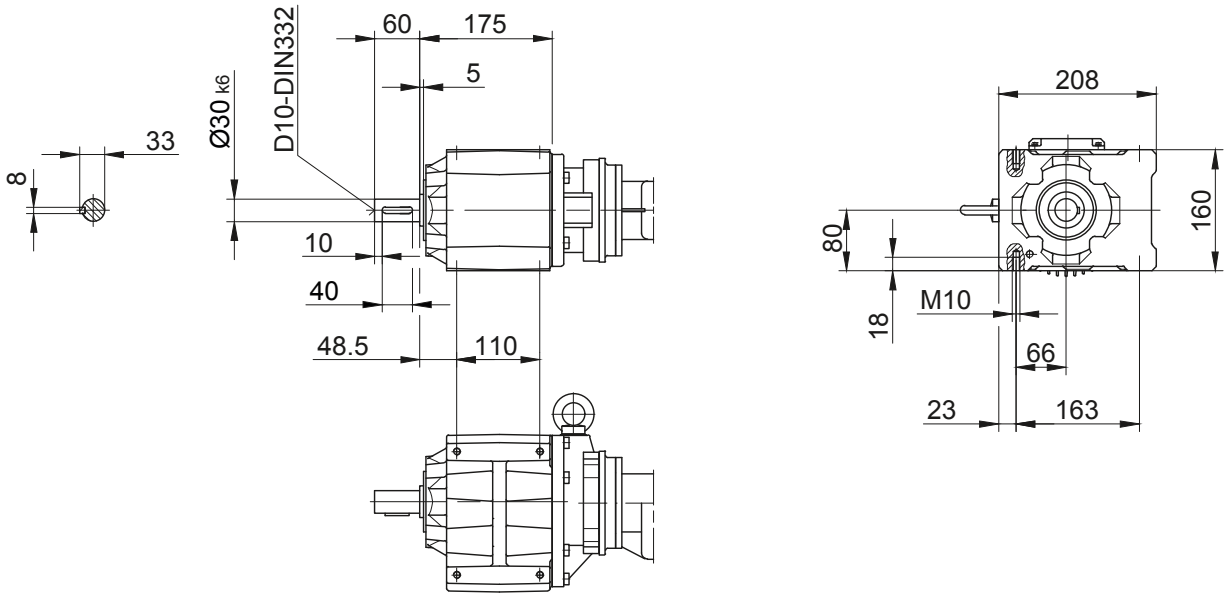

Опорная плита, слева
Код -91L/

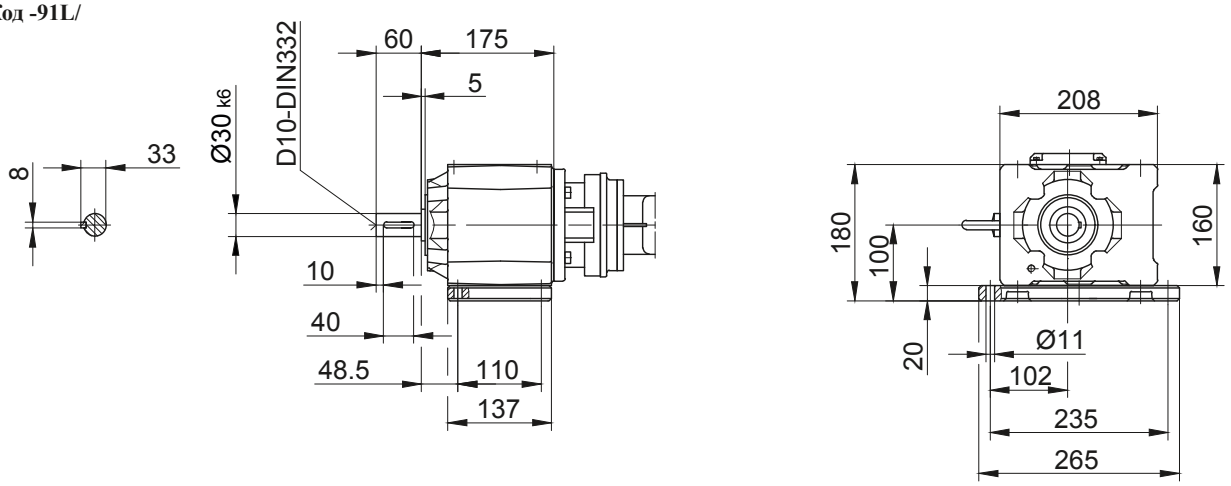

В отдельных случаях размеры могут отличаться от указанных на чертеже. Сгенерируйте 3D- и 2D-геометрию для конкретного привода на сайте www.BauerCat.com.

Цилиндрический мотор-редуктор серии BG

Габаритный чертёж - Двойной редуктор

BG40G10

Исполнение на лапах со сквозными отверстиями
Код -11/

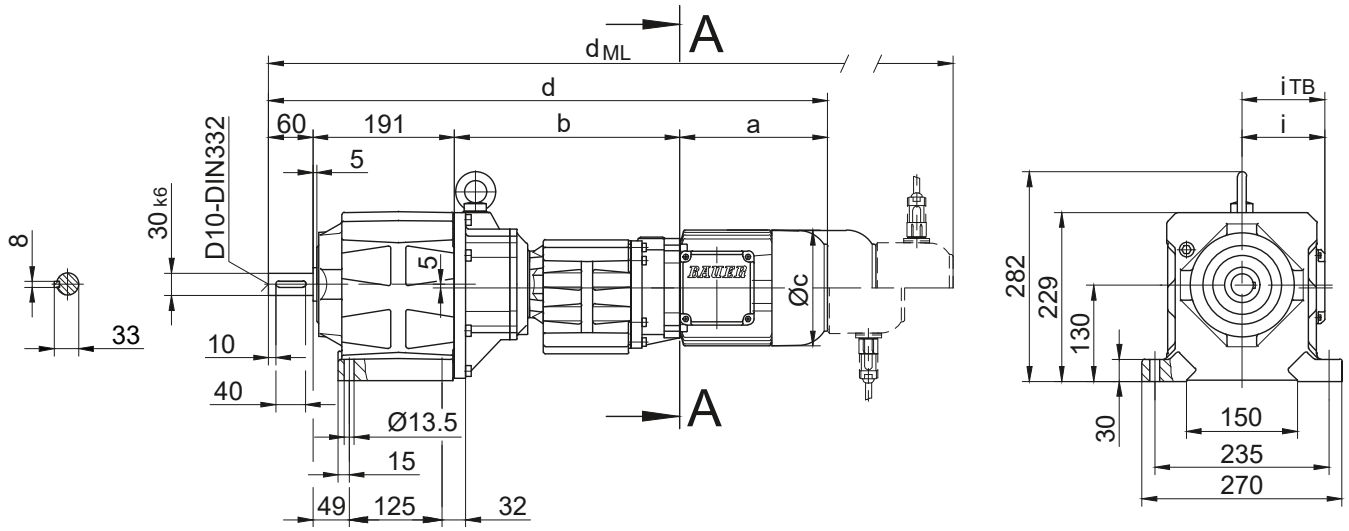

Фланец со сквозными отверстиями
Код -37/
(Код-47/)

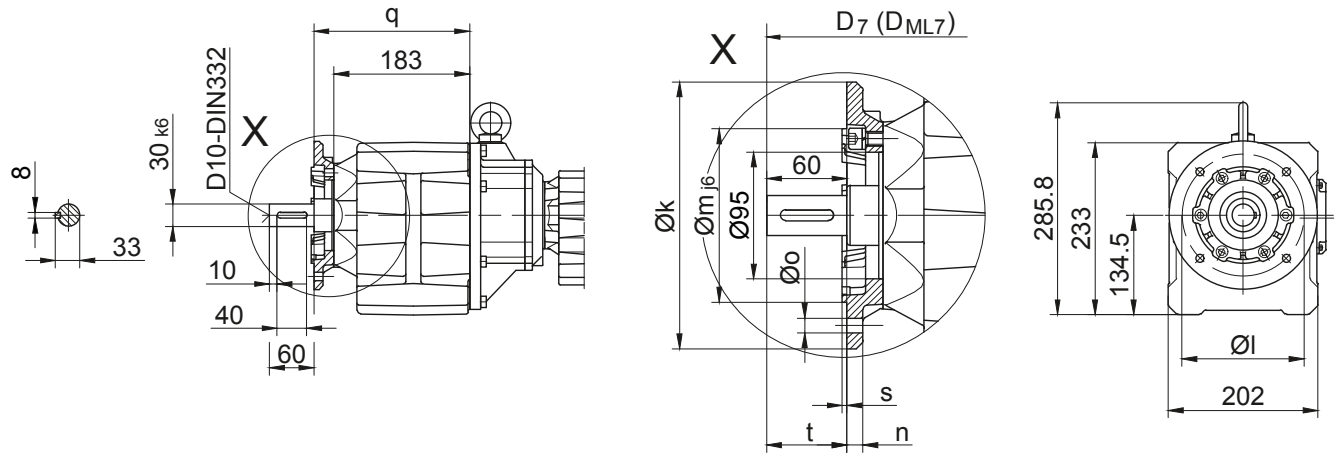

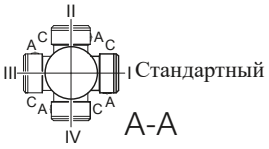

Размеры фланца											
Тип	Дизайн	k	l	m	n	o	q	s	t	D_7	D_{ML7}
BG40..	Код -37/	200	165	130	12	11	210	3,5	60	d+19	d_{ML}+19
BG40..	Код -47/	250	215	180	16	13,5	219	4	51	d+19	d_{ML}+19
Размеры в миллиметрах (мм)											

Тип	a	b	c	d	i	Исполнение с навесным оборудованием двигателя				
						i_{TB}	Тормоз	Энкодер	Тормоз с энкодером	Стопор обратного хода
							d_{ML}	d_{ML}	d_{ML}	d_{ML}
BG40G10-../D..05.A.	170,5	300	123	721,5	101	117	763,5	824	861,5	-
BG40G10-../D..06.A.	170,5	300	123	721,5	99	119	763,5	824	861,5	-
BG40G10-../D..07.A.	190,5	300	123	741,5	99	119	783,5	844	881,5	-
BG40G10-../D..08.A.	199,5	304	156	754,5	114,5	136,5	820,5	866,5	928	820,5
BG40G10-../D..08.B.	229,5	304	156	784,5	114,5	136,5	850,5	896,5	957,5	850,5
BG40G10-../D..09.A.	250,5	318,5	176	820	124	157	913	927,5	1017	913
BG40G10-../D..09.B.	308,5	318,5	176	878	124	157	971	985	1075	971
Размеры в миллиметрах (мм)										

В отдельных случаях размеры могут отличаться от указанных на чертеже. Сгенерируйте 3D- и 2D-геометрию для конкретного привода на сайте www.BauerCat.com.

BG40G10

Фланец с резьбовыми отверстиями
Код -71/

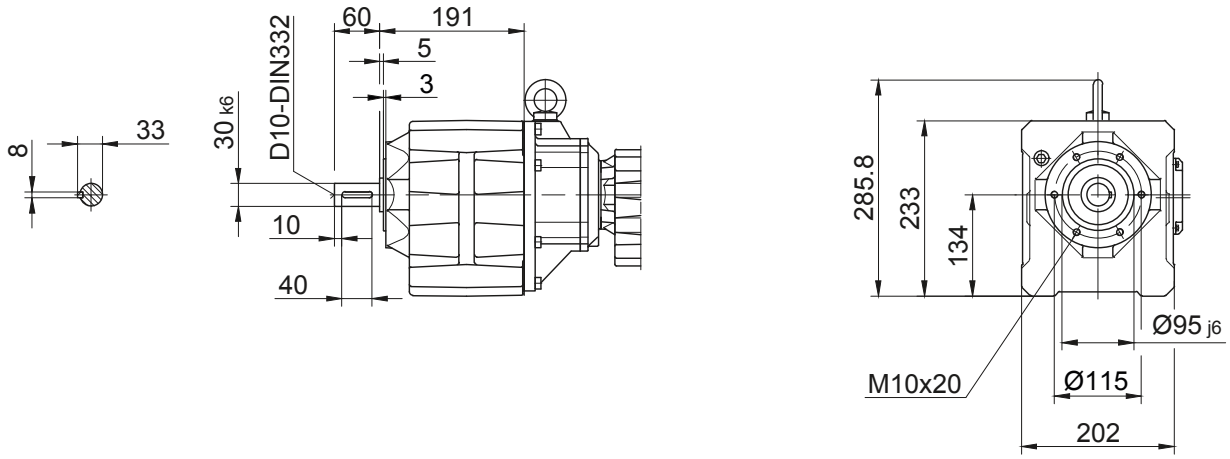

Лапа с резьбовыми отверстиями слева и справа
Код -61LR/

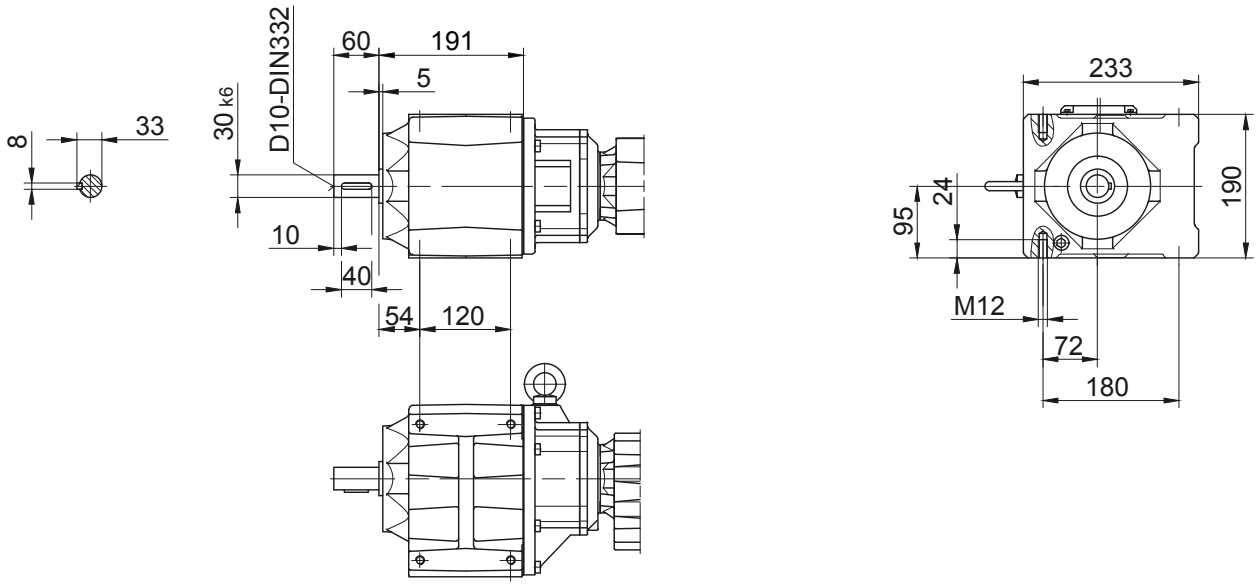

Опорная плита, слева
Код -91L/

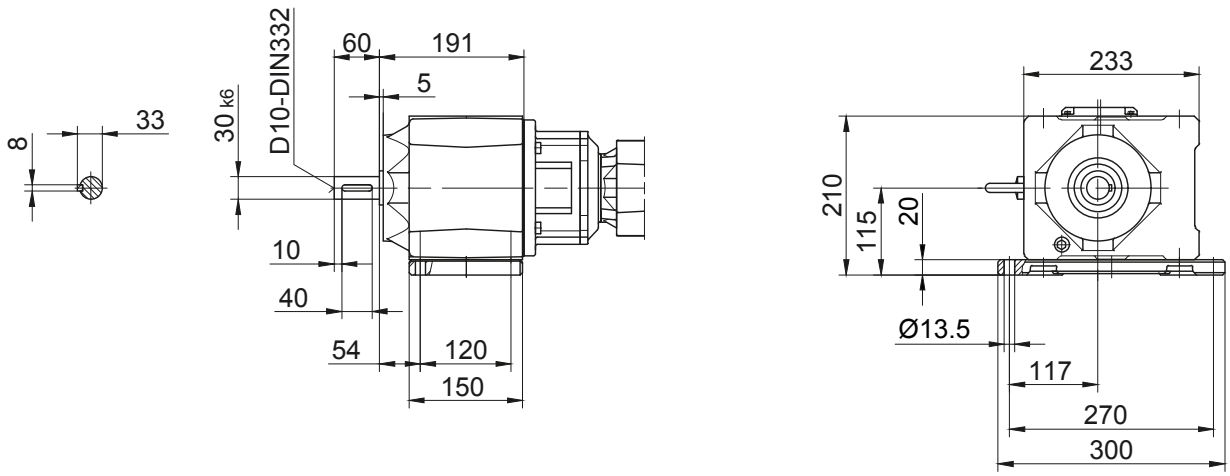

В отдельных случаях размеры могут отличаться от указанных на чертеже. Сгенерируйте 3D- и 2D-геометрию для конкретного привода на сайте www.BauerCat.com.

Цилиндрический мотор-редуктор серии BG

Габаритный чертёж - Двойной редуктор

BG50G10

Исполнение на лапах со сквозными отверстиями
Код -11/

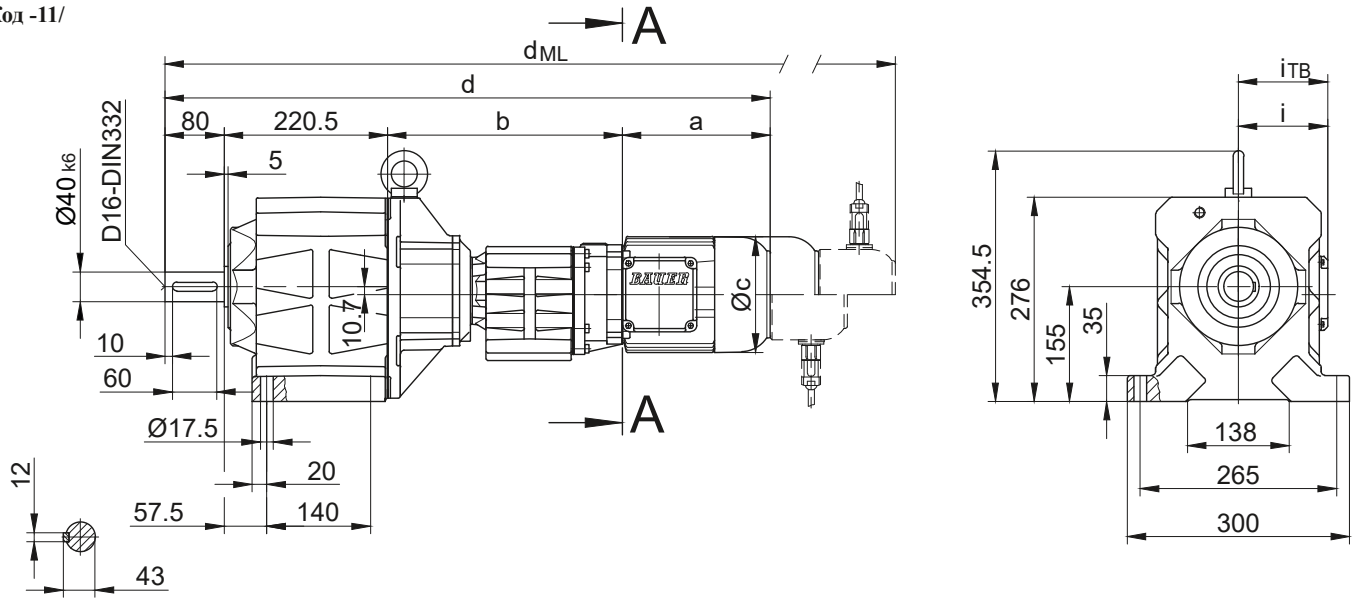

Фланец со сквозными отверстиями
Код -37/
(Код-27/)

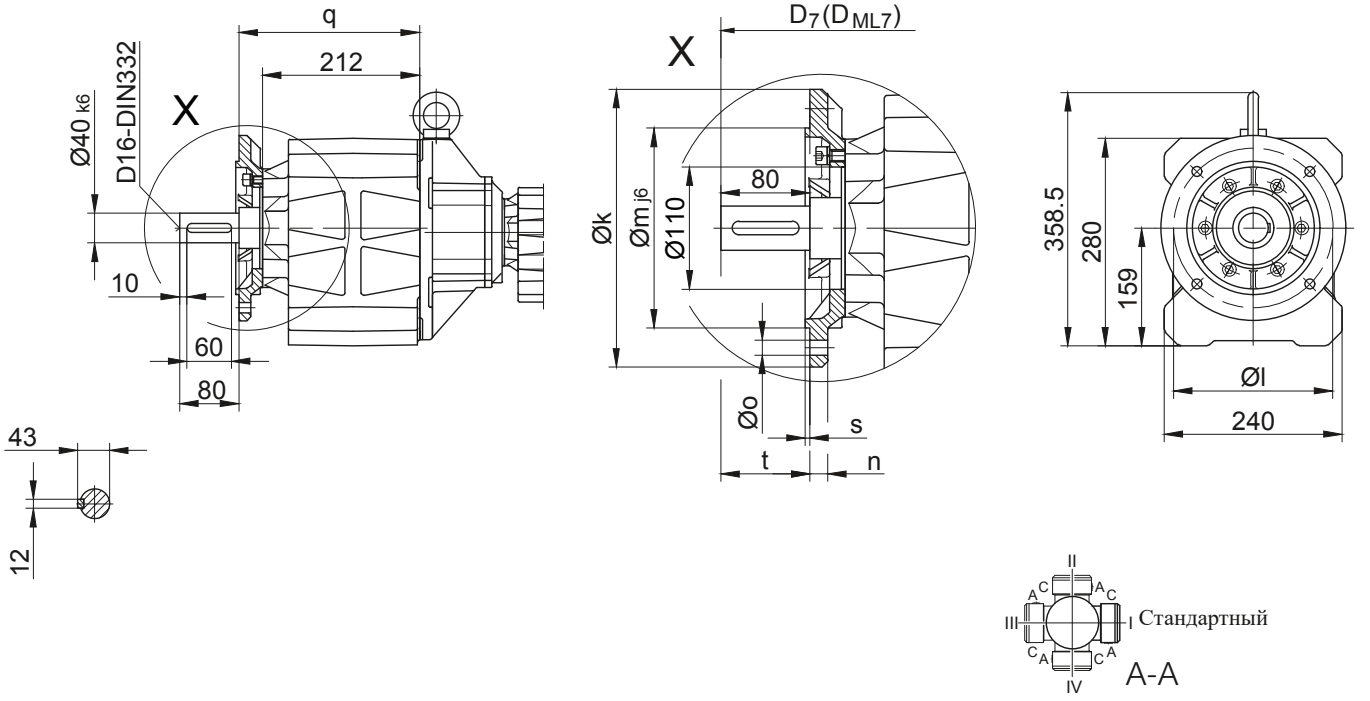

Размеры фланца											
Тип	Дизайн	k	l	m	n	o	q	s	t	D_7	D_{ML7}
BG50..	Код -37/	250	215	180	16	13,5	244	4	80	d+23,5	d_{ML}+23,5
BG50..	Код -27/	200	165	130	12	11	241	3,5	83	d+23,5	d_{ML}+23,5
Размеры в миллиметрах (мм)											

Тип	a	b	c	d	i	Исполнение с навесным оборудованием двигателя				
						i_{TB}	Тормоз	Энкодер	Тормоз с энкодером	Стопор обратного хода
							d_{ML}	d_{ML}	d_{ML}	d_{ML}
BG50G10-../D..05.A.	170,5	313	123	784	101	117	826	886,5	924	-
BG50G10-../D..06.A.	170,5	313	123	784	99	119	826	886,5	924	-
BG50G10-../D..07.A.	190,5	313	123	804	99	119	846	906,5	944	-
BG50G10-../D..08.A.	199,5	317	156	817	114,5	136,5	883	929	990,5	883
BG50G10-../D..08.B.	229,5	317	156	847	114,5	136,5	913	959	1020	913
BG50G10-../D..09.A.	250,5	331,5	176	882,5	124	157	975,5	990	1079,5	975,5
BG50G10-../D..09.B.	308,5	331,5	176	940,5	124	157	1033,5	1047,5	1137,5	1033,5
Размеры в миллиметрах (мм)										

В отдельных случаях размеры могут отличаться от указанных на чертеже. Сгенерируйте 3D- и 2D-геометрию для конкретного привода на сайте www.BauerCat.com.

BG50G10

Фланец с резьбовыми отверстиями
Код -71/

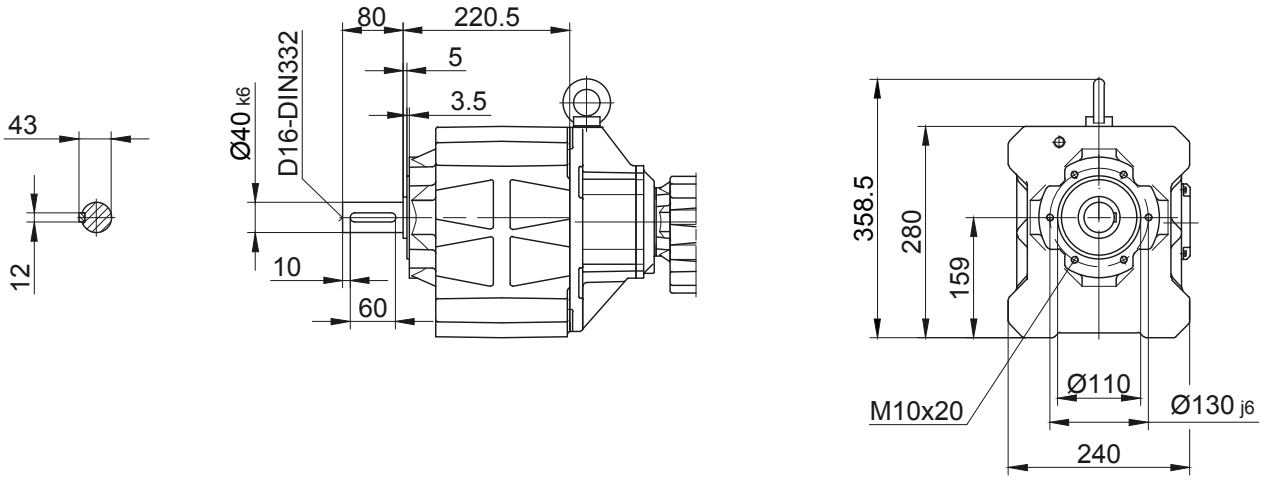

Лапа с резьбовыми отверстиями слева и справа
Код -61LR/

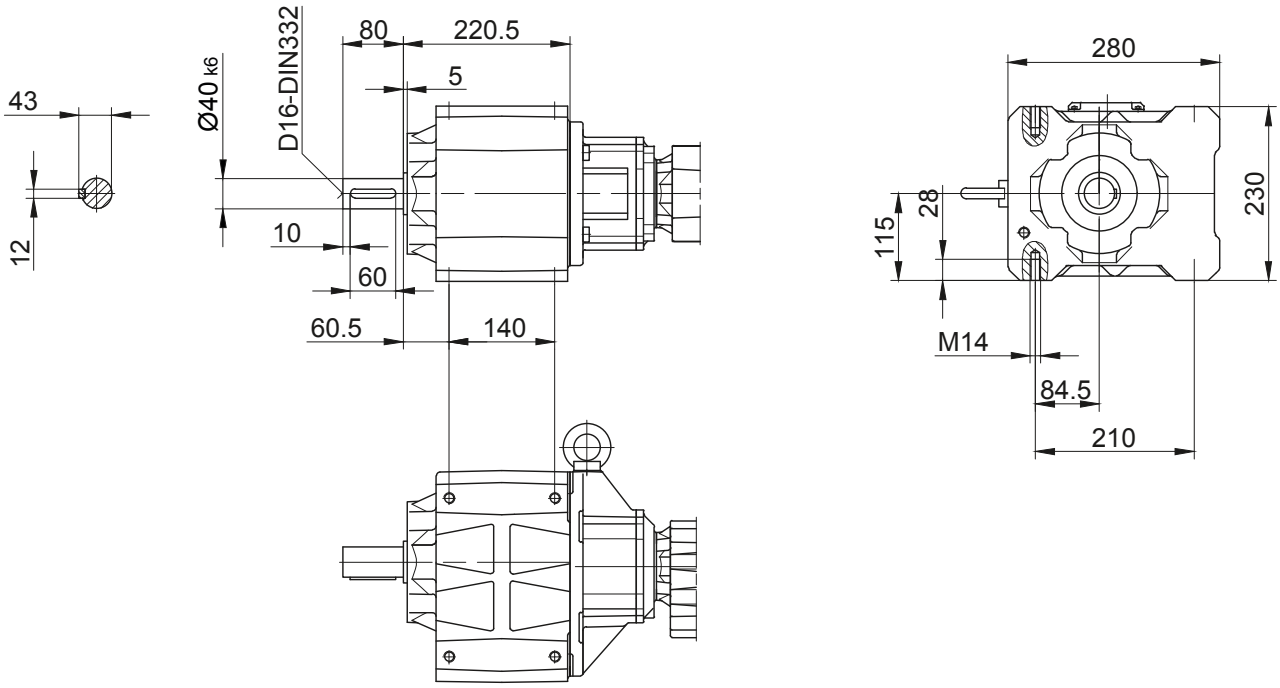

В отдельных случаях размеры могут отличаться от указанных на чертеже. Сгенерируйте 3D- и 2D-геометрию для конкретного привода на сайте www.BauerCat.com.

Цилиндрический мотор-редуктор серии BG

Габаритный чертёж - Двойной редуктор

BG60G20

Исполнение на лапах со сквозными отверстиями
Код -11/

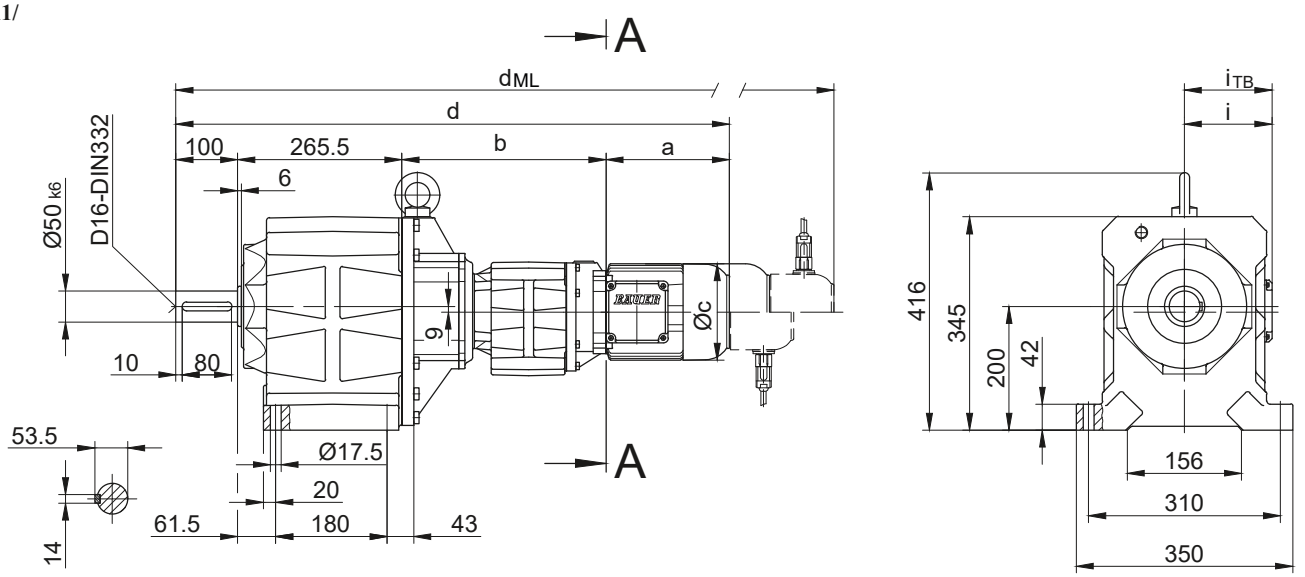

Фланец со сквозными отверстиями
Код -37/
(Код-27/)

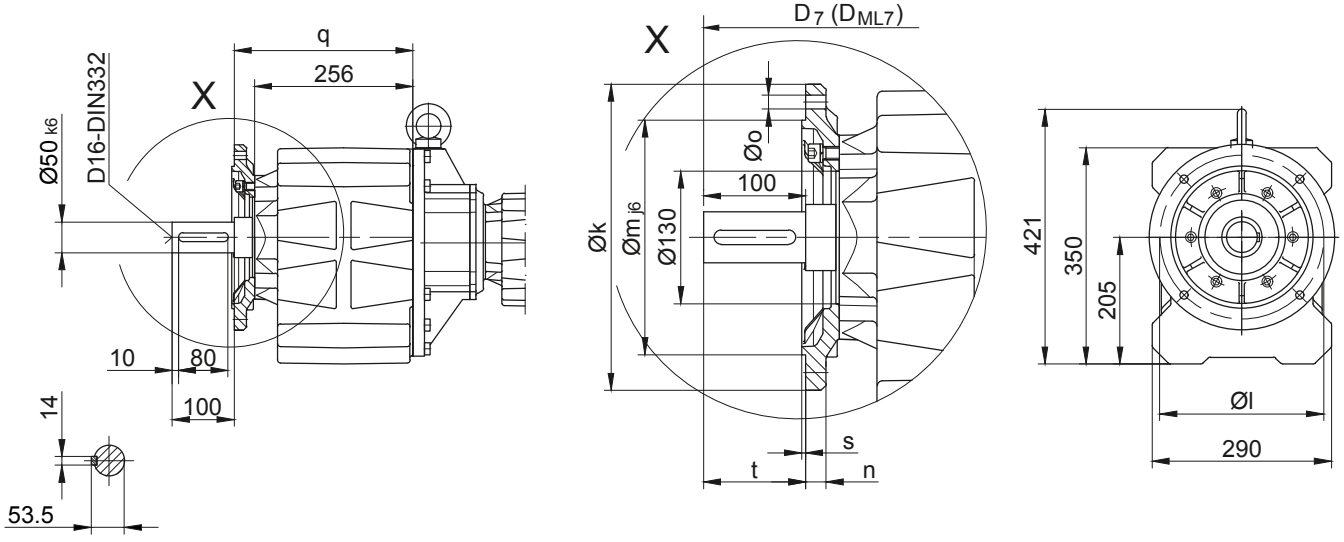

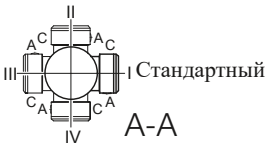

Размеры фланца											
Тип	Дизайн	k	l	m	n	o	q	s	t	D_7	D_{ML7}
BG60..	Код -37/	300	265	230	20	13,5	289	4	100	d+23,5	d_{ML}+23,5
BG60..	Код -27/	250	215	180	16	13,5	286	4	103	d+23,5	d_{ML}+23,5
Размеры в миллиметрах (мм)											

Тип	a	b	c	d	i	Исполнение с навесным оборудованием двигателя				
						i_{TB}	Тормоз	Энкодер	Тормоз с энкодером	Стопор обратного хода
							d_{ML}	d_{ML}	d_{ML}	d_{ML}
BG60G20-../D..05.A.	170,5	326	123	862	101	117	904	964,5	1002	-
BG60G20-../D..06.A.	170,5	326	123	862	99	119	904	964,5	1002	-
BG60G20-../D..07.A.	190,5	326	123	882	99	119	924	984,5	1022	-
BG60G20-../D..08.A.	199,5	330	156	895	114,5	136,5	961	1007	1068,5	961
BG60G20-../D..08.B.	229,5	330	156	925	114,5	136,5	991	1037	1098	991
BG60G20-../D..09.A.	250,5	344,5	176	960,5	124	157	1053,5	1068	1157,5	1053,5
BG60G20-../D..09.B.	308,5	344,5	176	1018,5	124	157	1111,5	1125,5	1215,5	1111,5
Размеры в миллиметрах (мм)										

В отдельных случаях размеры могут отличаться от указанных на чертеже. Сгенерируйте 3D- и 2D-геометрию для конкретного привода на сайте www.BauerCat.com.

BG60G20

Фланец с резьбовыми отверстиями
Код -71/

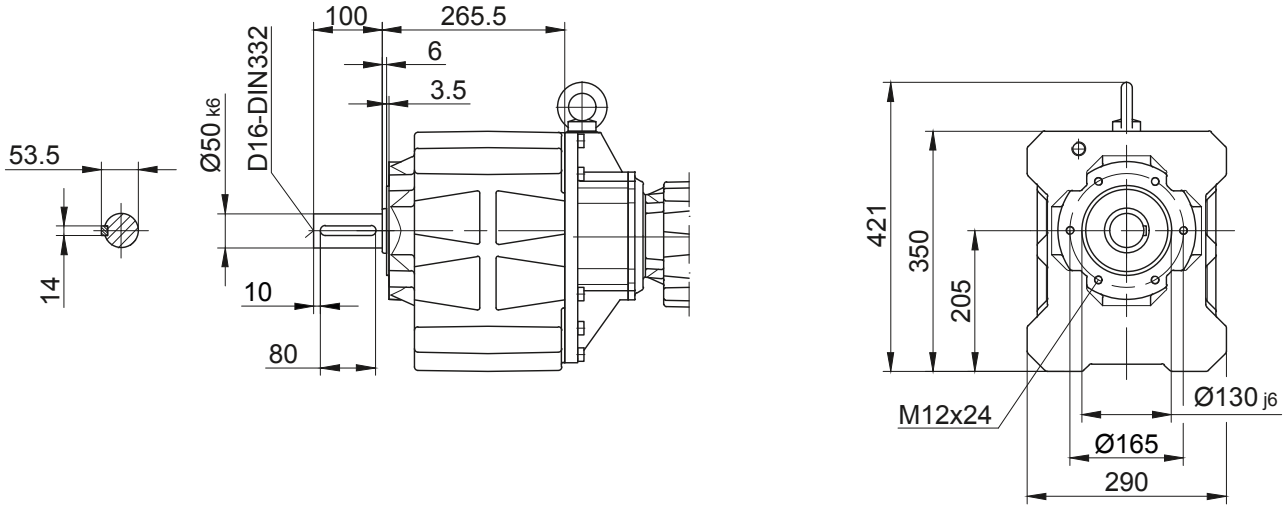

Лапа с резьбовыми отверстиями слева и справа
Код -61LR/

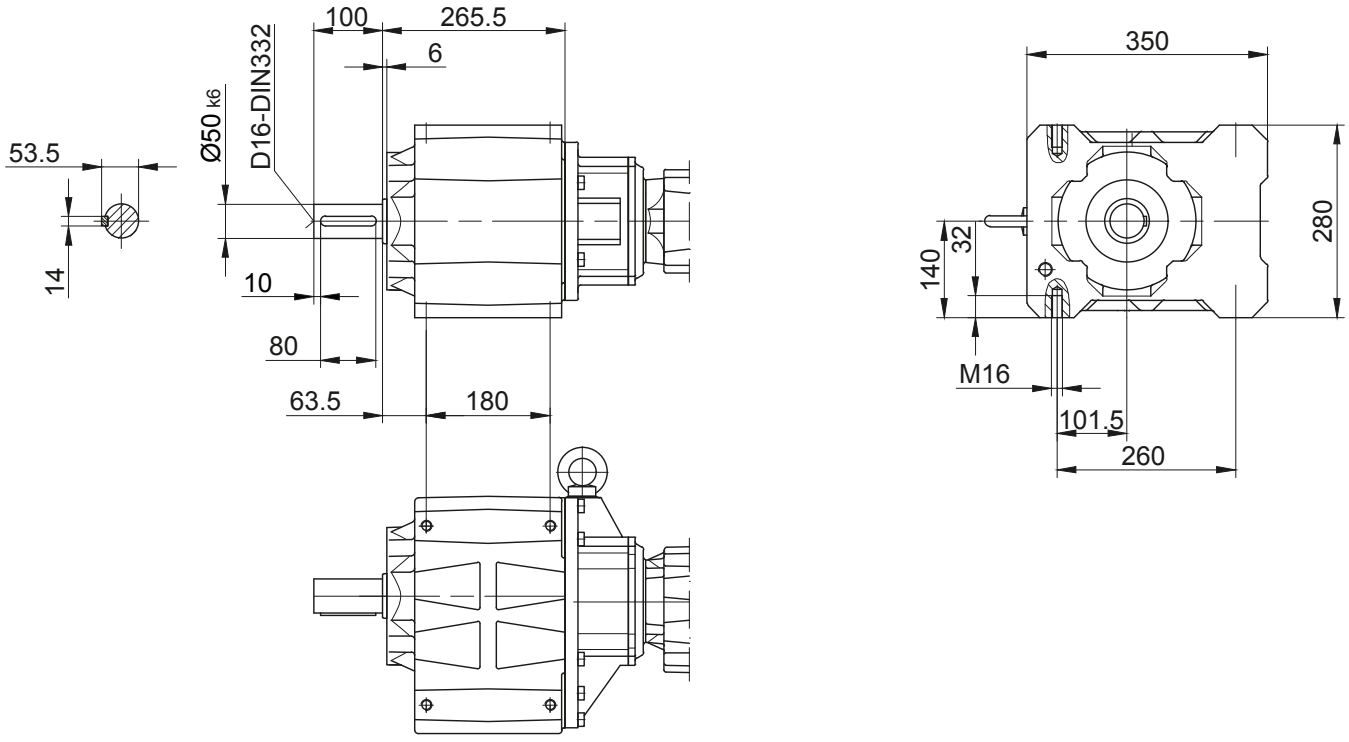

В отдельных случаях размеры могут отличаться от указанных на чертеже. Сгенерируйте 3D- и 2D-геометрию для конкретного привода на сайте www.BauerCat.com.

Цилиндрический мотор-редуктор серии BG

Габаритный чертёж - Двойной редуктор

BG70G20

Исполнение на лапах со сквозными отверстиями
Код -11/

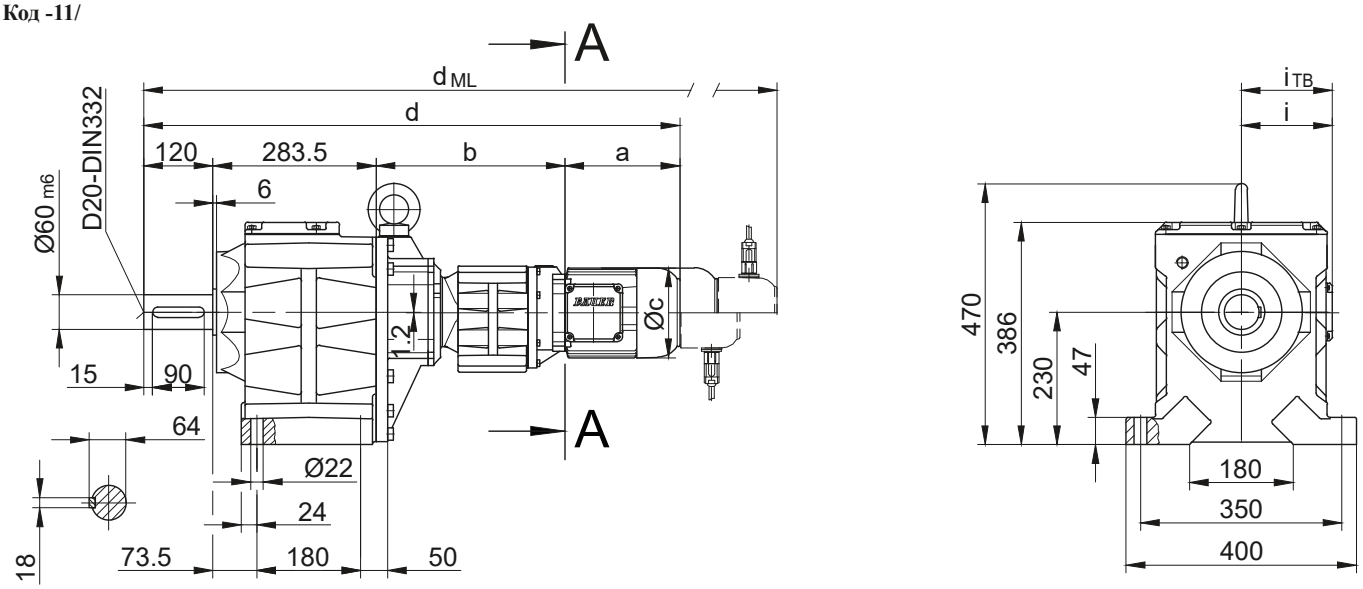

Фланец со сквозными отверстиями
Код -37/
(Код-27/)

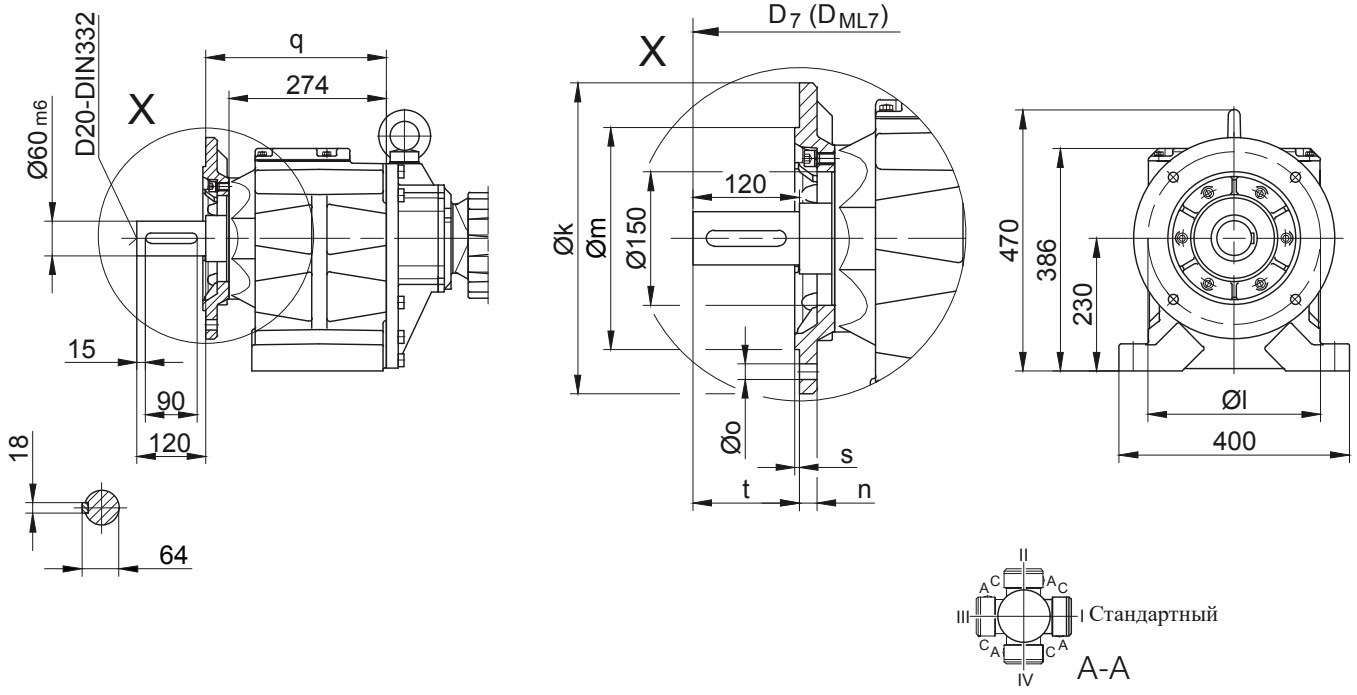

Размеры фланца											
Тип	Дизайн	k	l	m	n	o	q	s	t	D_7	D_{ML7}
BG70..	Код -37/	350	300	250	20	17,5	314	5	120	d+30,5	d_{ML}+30,5
BG70..	Код -27/	300	265	230	20	13,5	322	4	112	d+30,5	d_{ML}+30,5
Размеры в миллиметрах (мм)											

Тип	a	b	c	d	i	Исполнение с навесным оборудованием двигателя				
						i_{TB}	Тормоз	Энкодер	Тормоз с энкодером	Стопор обратного хода
							d_{ML}	d_{ML}	d_{ML}	d_{ML}
BG70G20-../D..05.A.	170,5	324	123	898	101	117	940	1000,5	1038	-
BG70G20-../D..06.A.	170,5	324	123	898	99	119	940	1000,5	1038	-
BG70G20-../D..07.A.	190,5	324	123	918	99	119	960	1020,5	1058	-
BG70G20-../D..08.A.	199,5	328	156	931	114,5	136,5	997	1043	1104,5	997
BG70G20-../D..08.B.	229,5	328	156	961	114,5	136,5	1027	1073	1134	1027
BG70G20-../D..09.A.	250,5	342,5	176	996,5	124	157	1089,5	1104	1193,5	1089,5
BG70G20-../D..09.B.	308,5	342,5	176	1054,5	124	157	1147,5	1161,5	1251,5	1147,5
Размеры в миллиметрах (мм)										

В отдельных случаях размеры могут отличаться от указанных на чертеже. Сгенерируйте 3D- и 2D-геометрию для конкретного привода на сайте www.BauerCat.com.

BG70G20

Фланец с резьбовыми отверстиями

Код -71/

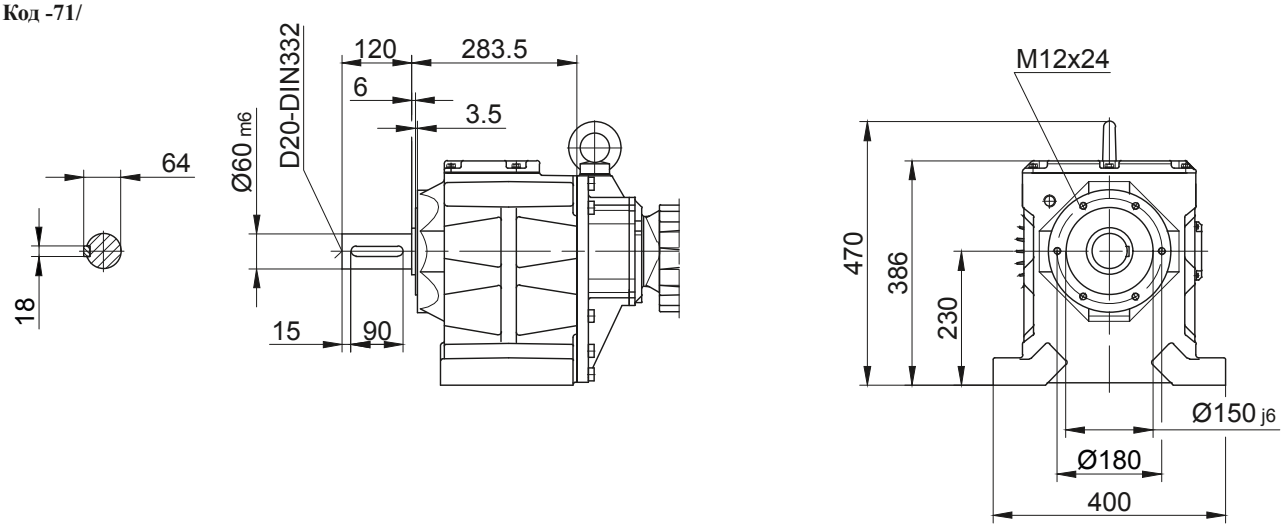

10

В отдельных случаях размеры могут отличаться от указанных на чертеже. Сгенерируйте 3D- и 2D-геометрию для конкретного привода на сайте www.BauerCat.com.

Цилиндрический мотор-редуктор серии BG

Габаритный чертёж - Двойной редуктор

BG80G40

Исполнение на лапах со сквозными отверстиями
Код -11/

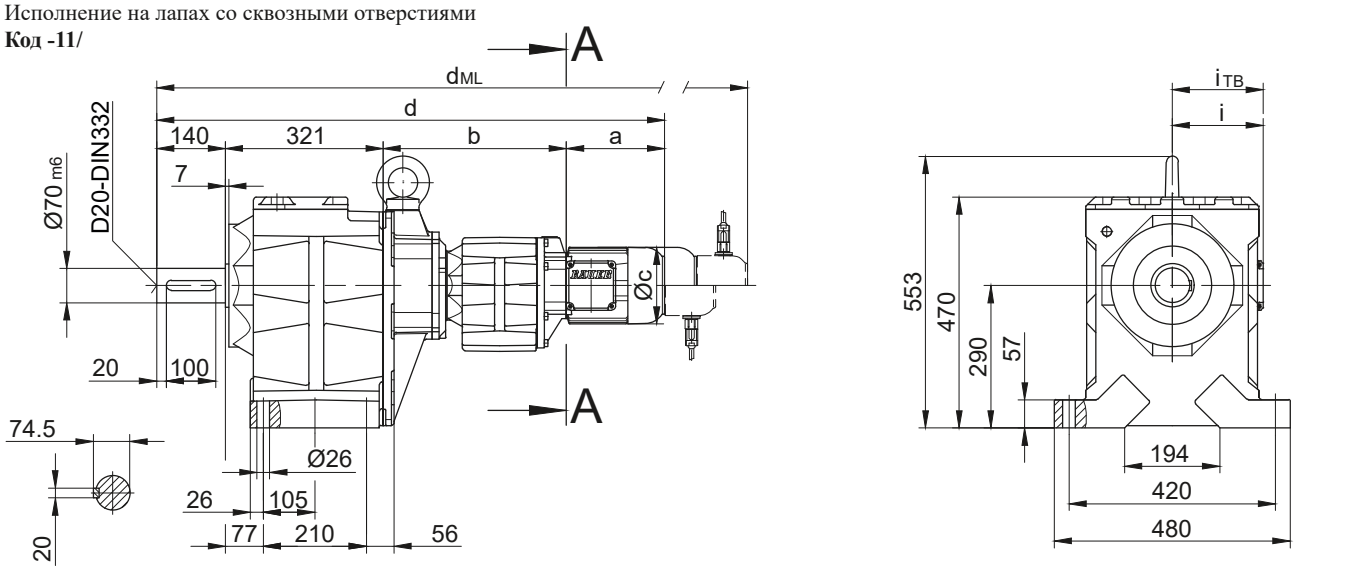

Фланец со сквозными отверстиями
Код -37/
(Код -27/)
(Код -47/)

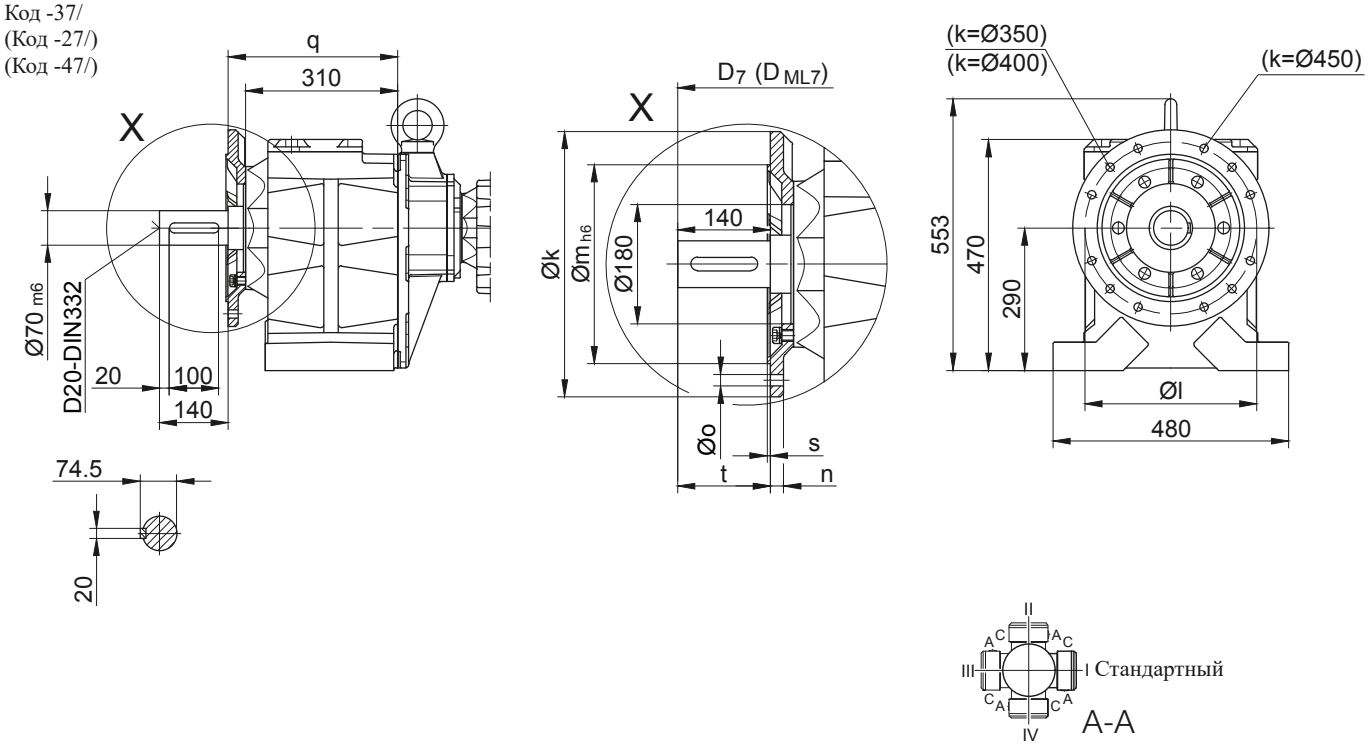

Размеры фланца											
Тип	Дизайн	k	l	m	n	o	q	s	t	D_7	D_{ML7}
BG80..	Код -37/	400	350	300	20	4 x 17,5	345	5	140	d+24	d_{ML}+24
BG80..	Код -27/	350	300	250	20	4 x 17,5	345	5	140	d+24	d_{ML}+24
BG80..	Код -47/	450	400	350	22	8 x 17,5	355	5	130	d+24	d_{ML}+24
Размеры в миллиметрах (мм)											

Тип	a	b	c	d	i	Исполнение с навесным оборудованием двигателя				
						i_{TB}	Тормоз	Энкодер	Тормоз с энкодером	Стопор обратного хода
							d_{ML}	d_{ML}	d_{ML}	d_{ML}
BG80G40-../D..08.A.	199,5	373	156	1033,5	114,5	136,5	1099,5	1145,5	1207	1099,5
BG80G40-../D..08.B.	229,5	373	156	1063,5	114,5	136,5	1129,5	1175,5	1236,5	1129,5
BG80G40-../D..09.A.	250,5	387,5	176	1099	124	157	1192	1206,5	1296	1192
BG80G40-../D..09.B.	308,5	387,5	176	1157	124	157	1250	1264	1354	1250
BG80G40-../D..11.A.	319	394	218	1174	165	176	1272	1281,5	1374	1272
BG80G40-../D..11.B.	387	394	218	1242	165	176	1338	1349,5	1442	1338
Размеры в миллиметрах (мм)										

В отдельных случаях размеры могут отличаться от указанных на чертеже. Сгенерируйте 3D- и 2D-геометрию для конкретного привода на сайте www.BauerCat.com.

BG80G40

Фланец с резьбовыми отверстиями

Код -71/

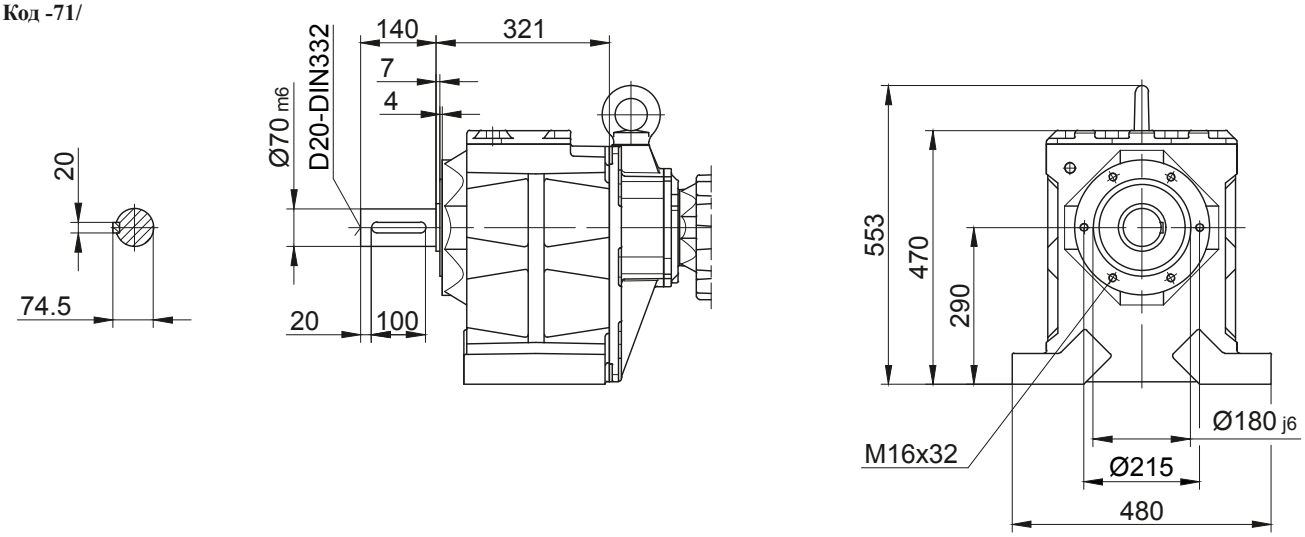

10

Цилиндрический мотор-редуктор серии BG

Габаритный чертёж - Двойной редуктор

BG90G50

Исполнение на лапах со сквозными отверстиями

Код -11/

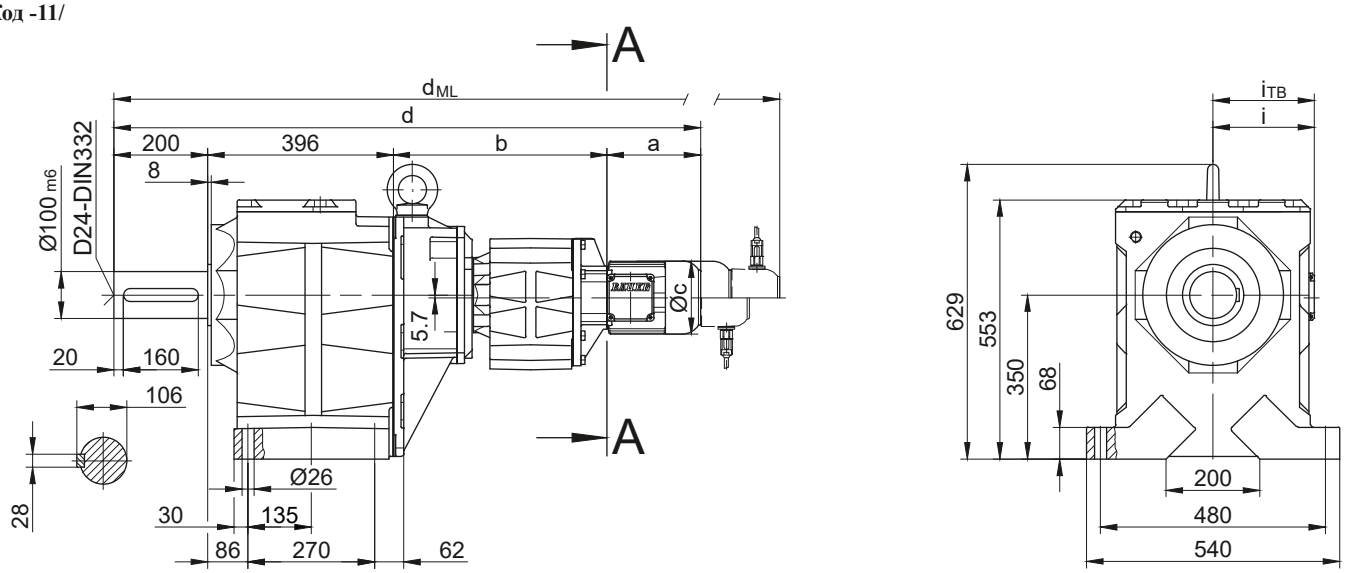

Фланец со сквозными отверстиями

Код -37/

(Код -47/)

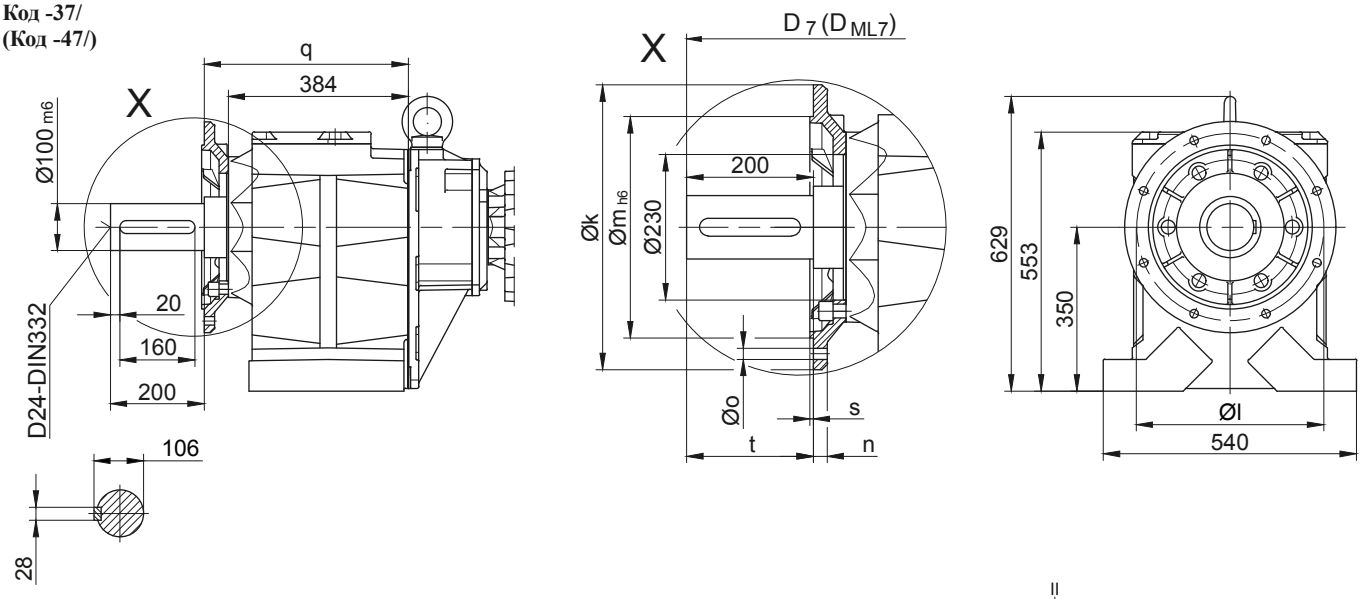

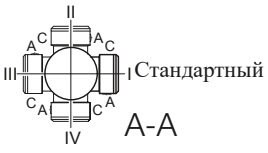

Размеры фланца											
Тип	Дизайн	k	l	m	n	o	q	s	t	D_7	D_{ML7}
BG90..	Код -37/	450	400	350	22	17,5	439	5	200	d+43	d_{ML}+43
BG90..	Код -47/	550	500	450	22	17,5	444	5	195	d+43	d_{ML}+43
Размеры в миллиметрах (мм)											

Тип	a	b	c	d	i	Исполнение с навесным оборудованием двигателя				
						i_{TB}	Тормоз	Энкодер	Тормоз с энкодером	Стопор обратного хода
							d_{ML}	d_{ML}	d_{ML}	d_{ML}
BG90G50-../D..08.A.	199,5	456	156	1251,5	114,5	136,5	1317,5	1363,5	1425	1317,5
BG90G50-../D..08.B.	229,5	456	156	1281,5	114,5	136,5	1347,5	1393,5	1454,5	1347,5
BG90G50-../D..09.A.	250,5	470,5	176	1317	124	157	1410	1424,5	1514	1410
BG90G50-../D..09.B.	308,5	470,5	176	1375	124	157	1468	1482	1572	1468
BG90G50-../D..11.A.	319	477	218	1392	165	176	1490	1499,5	1592	1490
BG90G50-../D..11.B.	387	477	218	1460	165	176	1556	1567,5	1660	1556
BG90G50-../D..13.A.	393	490	258	1479	217	217	1590	1586	1691	1587
BG90G50-../D..16.B.	454,5	504	310	1554,5	243	243	1698	1661,5	1801,5	1698
BG90G50-../D..18.B.	542	526	348	1664	288	288	1813,5	1769,5	1917	1813,5
Размеры в миллиметрах (мм)										

В отдельных случаях размеры могут отличаться от указанных на чертеже. Сгенерируйте 3D- и 2D-геометрию для конкретного привода на сайте www.BauerCat.com.

BG90G50

Фланец с резьбовыми отверстиями

Код -71/

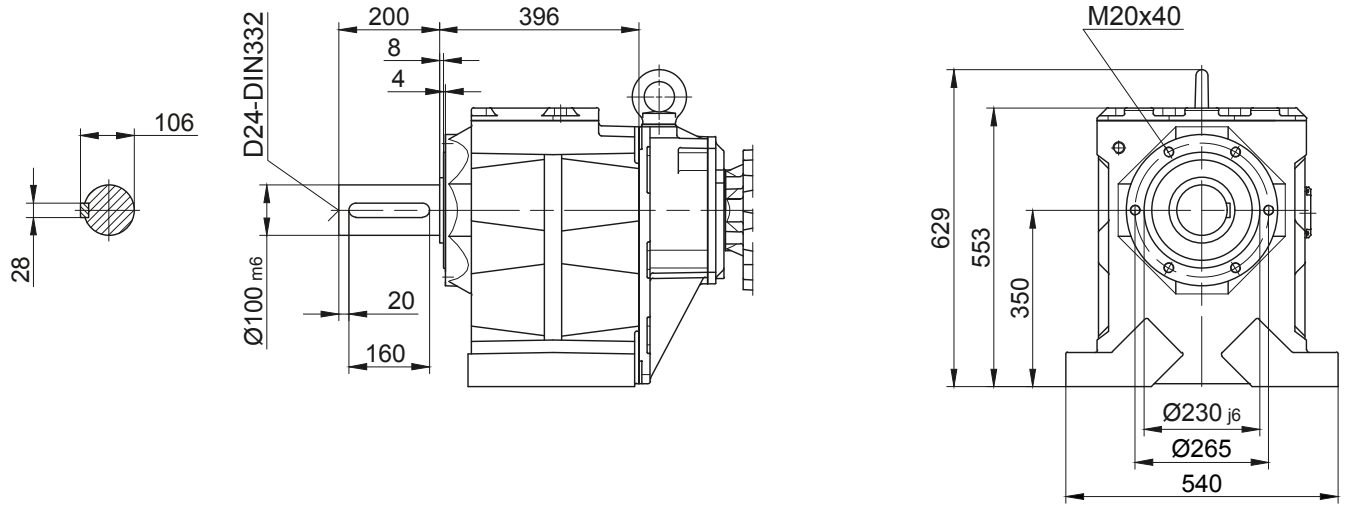

В отдельных случаях размеры могут отличаться от указанных на чертеже. Сгенерируйте 3D- и 2D-геометрию для конкретного привода на сайте www.BauerCat.com.

Цилиндрический мотор-редуктор серии BG

Габаритный чертёж - Двойной редуктор

BG100G50

Исполнение на лапах со сквозными отверстиями

Код -11/

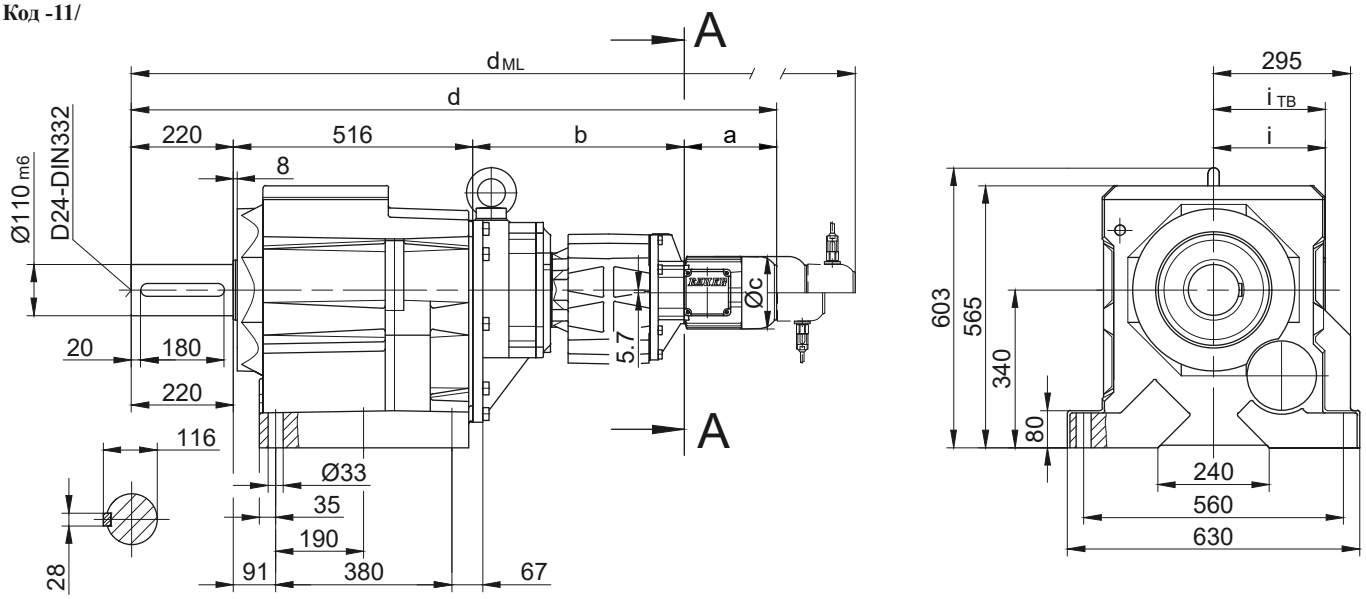

Фланец со сквозными отверстиями

Код -37/

(Код -47/)

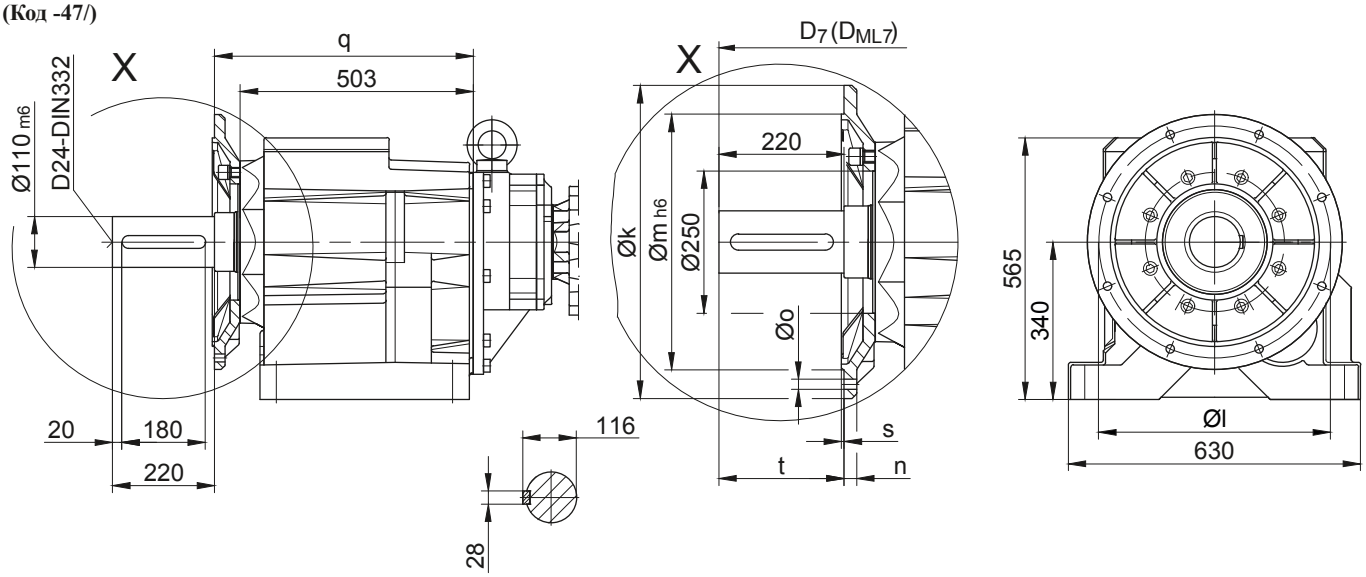

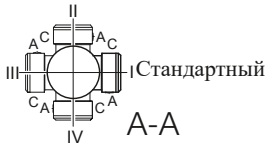

Размеры фланца											
Тип	Дизайн	k	l	m	n	o	q	s	t	D_7	D_{ML7}
BG100..	Код -37/	550	500	450	22	17,5	558	5	220	d+42	d_{ML}+42
BG100..	Код -47/	660	600	550	25	22	552	6	226	d+42	d_{ML}+42
Размеры в миллиметрах (мм)											

Тип	a	b	c	d	i	Исполнение с навесным оборудованием двигателя				
						i_{TB}	Тормоз	Энкодер	Тормоз с энкодером	Стопор обратного хода
							d_{ML}	d_{ML}	d_{ML}	d_{ML}
BG100G50-../D..08.A.	199,5	456	156	1391,5	114,5	136,5	1457,5	1503,5	1565	1457,5
BG100G50-../D..08.B.	229,5	456	156	1421,5	114,5	136,5	1487,5	1533,5	1594,5	1487,5
BG100G50-../D..09.A.	250,5	470,5	176	1457	124	157	1550	1564,5	1654	1550
BG100G50-../D..09.B.	308,5	470,5	176	1515	124	157	1608	1622	1712	1608
BG100G50-../D..11.A.	319	477	218	1532	165	176	1630	1639,5	1732	1630
BG100G50-../D..11.B.	387	477	218	1600	165	176	1696	1707,5	1800	1696
BG100G50-../D..13.A.	393	490	258	1619	217	217	1730	1726	1831	1727
BG100G50-../D..16.B.	454,5	504	310	1694,5	243	243	1838	1801,5	1941,5	1838
BG100G50-../D..18.B.	542	526	348	1804	288	288	1953,5	1909,5	2057	1953,5
Размеры в миллиметрах (мм)										

В отдельных случаях размеры могут отличаться от указанных на чертеже. Сгенерируйте 3D- и 2D-геометрию для конкретного привода на сайте www.BauerCat.com.

BG100G50

Фланец с резьбовыми отверстиями

Код -71/

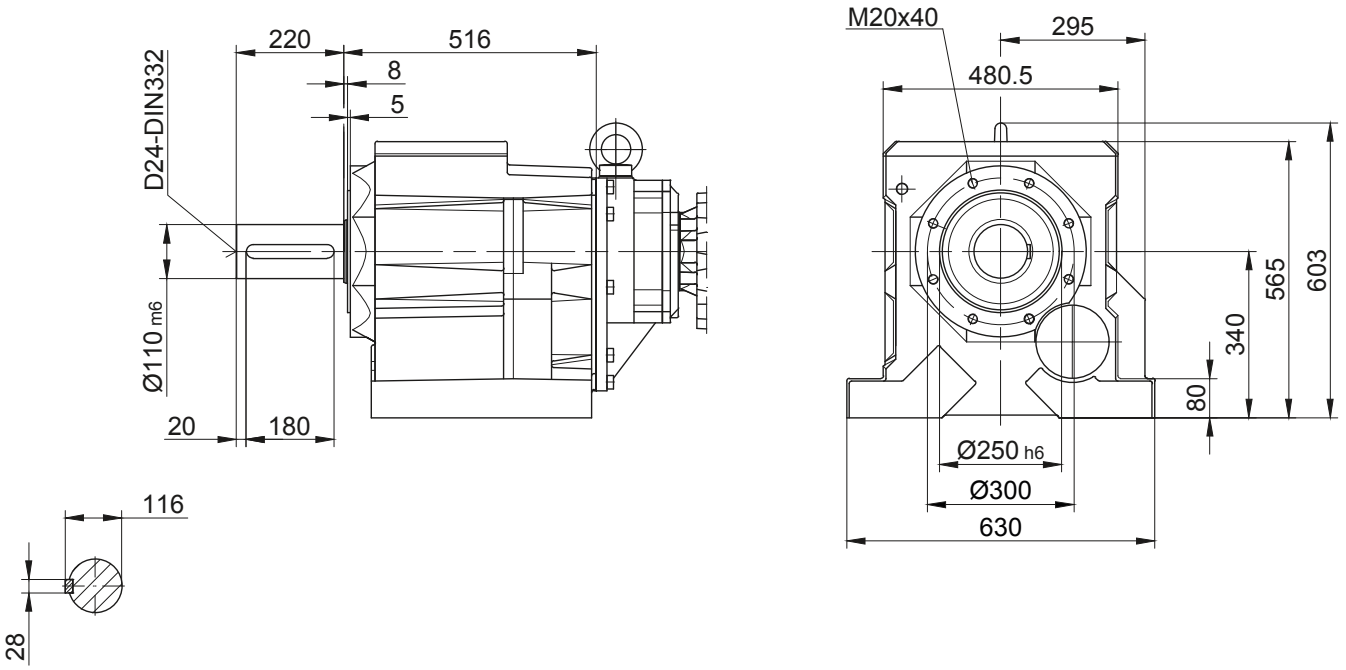

10

В отдельных случаях размеры могут отличаться от указанных на чертеже. Сгенерируйте 3D- и 2D-геометрию для конкретного привода на сайте www.BauerCat.com.

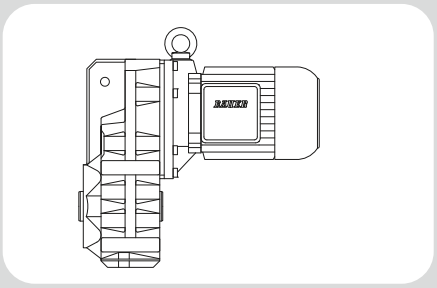

11

Плоские цилиндрические мотор-редукторы серии BF - Габаритные чертежи

габаритный чертёж - Стандарт 530
BF06 530
BF10-BF10Z 532
BF20-BF20Z 534
BF30-BF30Z 536
BF40-BF40Z 538
BF50-BF50Z 540
BF60-BF60Z 542
BF70-BF70Z 544
BF80-BF80Z 546
BF90-BF90Z 548
габаритный чертёж - Двойной редуктор 550
BF10G06 550
BF20G06 552
BF30G06 554
BF40G10 556
BF50G10 558
BF60G20 560
BF70G20 562
BF80G40 564
BF90G50 566
Дополнительный габаритный чертеж 569
Размеры шлицов 569
Стяжная муфта (SSV) 570
Стяжная муфта с крышкой (SSV) 571
Резьбовые отверстия на тыльной стороне (H) → Крышка входного вала 572
Резиновые буферы для моментного рычага 573
Приспособления для монтажа и удержания редуктора с полым валом 574
Приспособления для монтажа и удержания редуктора со шлицевым валом 576
Защитный колпак вала (VK) 578
Защитная крышка вала (VD) 579

Плоские цилиндрические мотор-редукторы серии BF

габаритный чертёж - Стандарт

BF06

с моментным рычагом, спереди

Код -0./

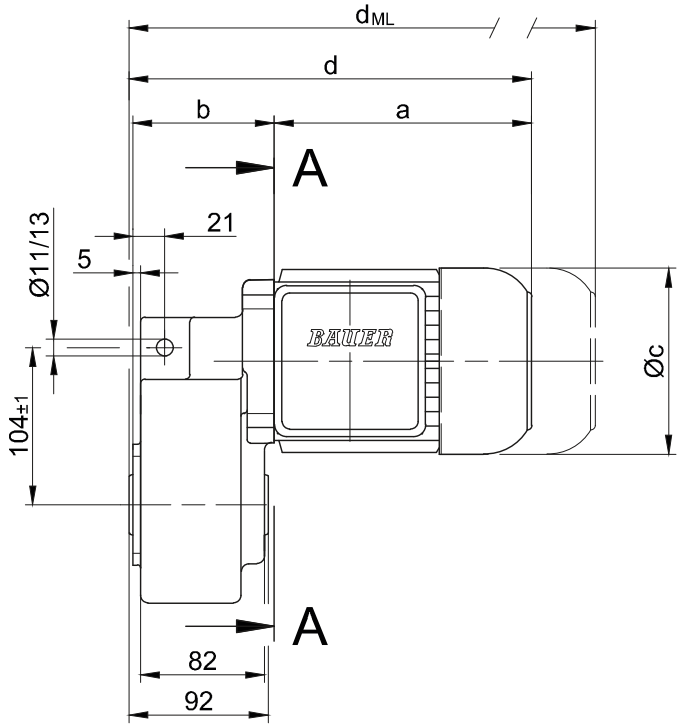

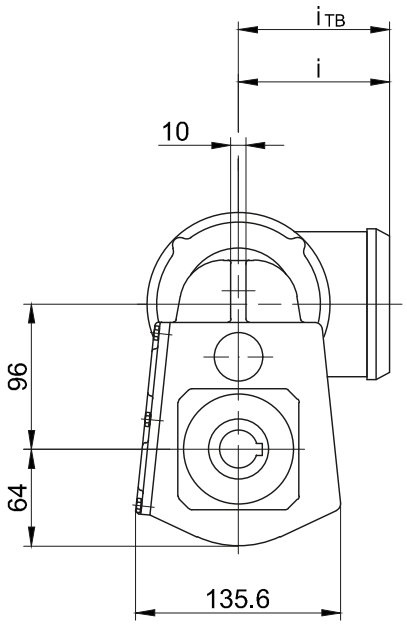

Код -.4/

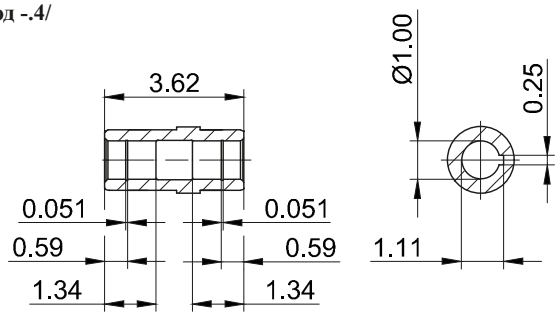

Код -.1/

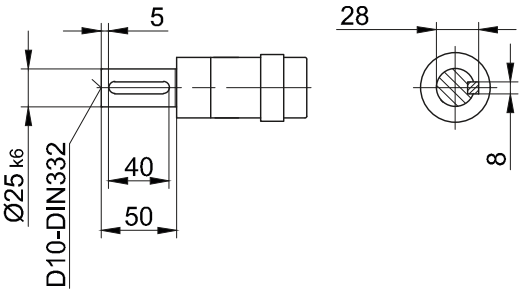

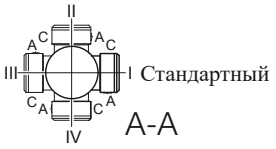

Тип	a	b	c	d	i	Исполнение с навесным оборудованием двигателя				
						i_{TB}	Тормоз	Энкодер	Тормоз с энкодером	Стопор обратного хода
							d_{ML}	d_{ML}	d_{ML}	d_{ML}
BF06-../D..05.A.	170,5	93,5	123	266,5	101	117	306	366,5	404	-
BF06-../D..06.A.	170,5	93,5	123	266,5	99	119	306	366,5	404	-
BF06-../D..07.A.	190,5	93,5	123	286,5	99	119	326	386,5	424	-
BF06-../D..08.A.	199,5	141,5	156	343,5	114,5	136,5	407	453	514,5	407
BF06-../D..08.B.	229,5	141,5	156	373,5	114,5	136,5	437	483	544	437

Размеры в миллиметрах (мм)

В отдельных случаях размеры могут отличаться от указанных на чертеже. Сгенерируйте 3D- и 2D-геометрию для конкретного привода на сайте www.BauerCat.com.

BF06

Фланец с резьбовыми отверстиями
Код -7./

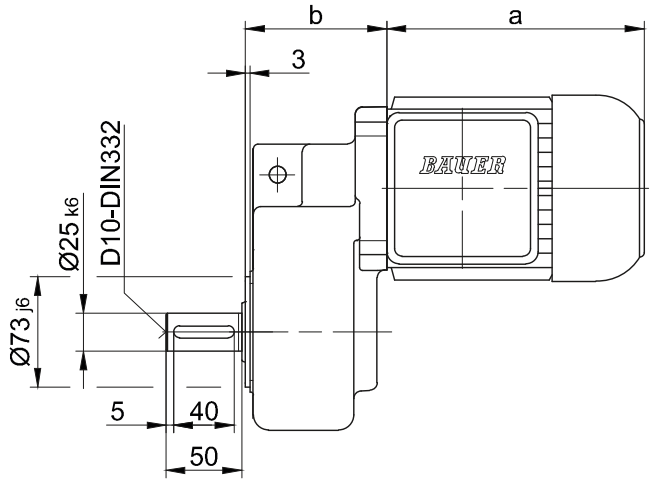

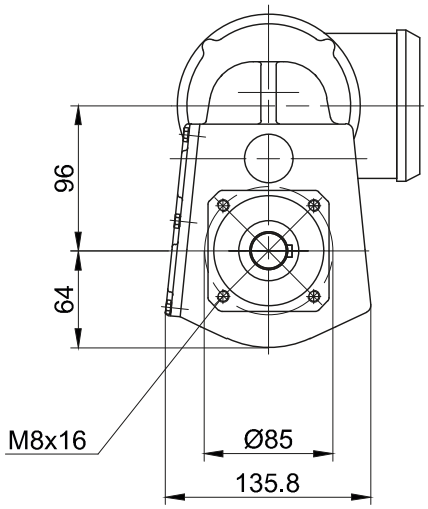

Фланец со сквозными отверстиями
Код -3.V/
(Код -4.V/)

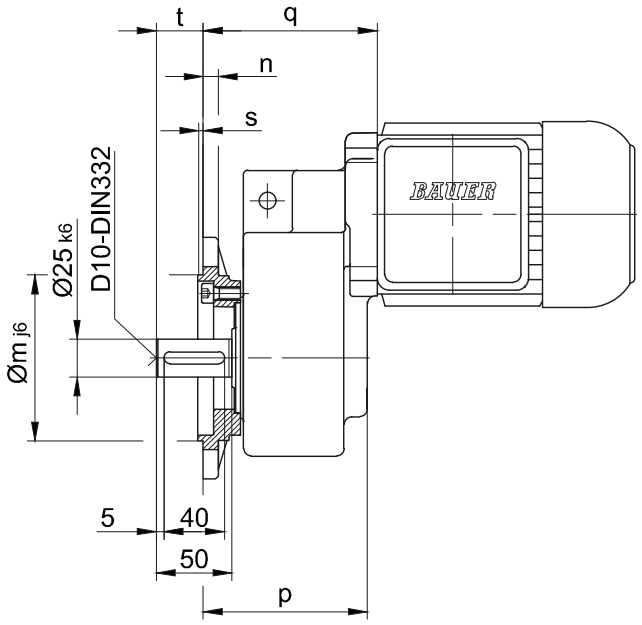

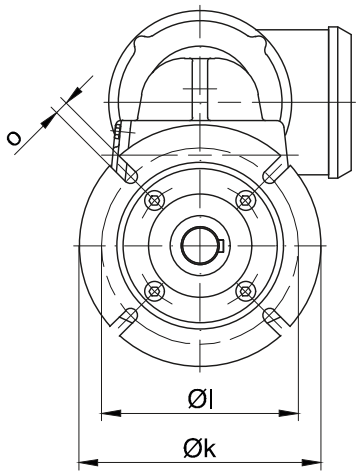

Размеры фланца											
Тип	Дизайн	k	l	m	n	o	p	q[1)]	q[2)]	s	t
BF06	Код -3./	140	115	95	10	9	108,5	115	163	3	31
BF06	Код -4./	160	130	110	10	9	108,5	115	163	3,5	31
Размеры в миллиметрах (мм)											

q[1)] только для D05 D05; D06; D07
q[2)] только для D05 D08..

В отдельных случаях размеры могут отличаться от указанных на чертеже. Сгенерируйте 3D- и 2D-геометрию для конкретного привода на сайте www.BauerCat.com.

Плоские цилиндрические мотор-редукторы серии BF

габаритный чертёж - Стандарт

BF10-BF10Z

с моментным рычагом, спереди

Код -0./

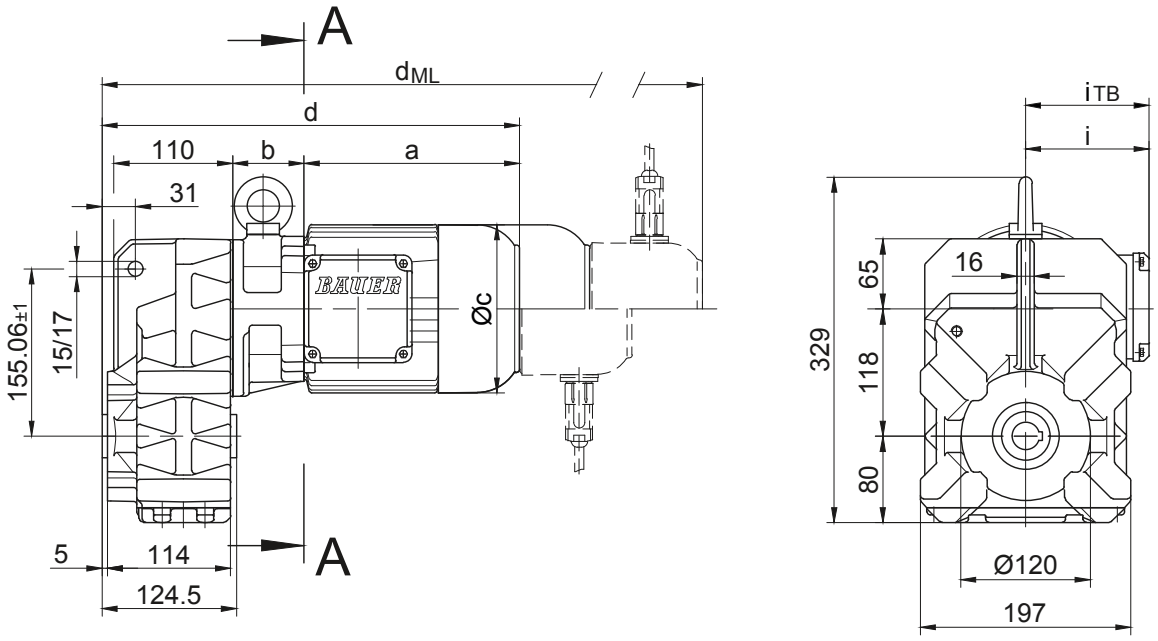

Код -.4/

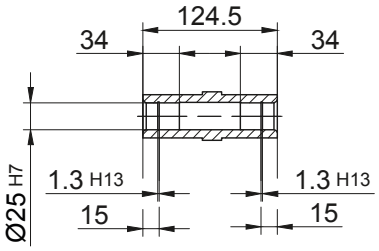

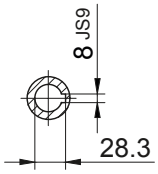

Код -.1/

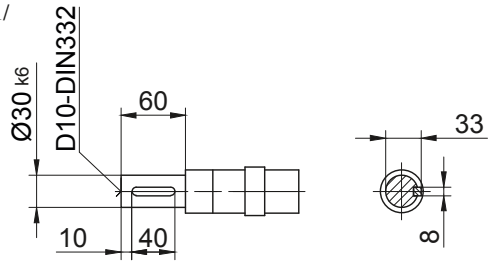

Код -.5/

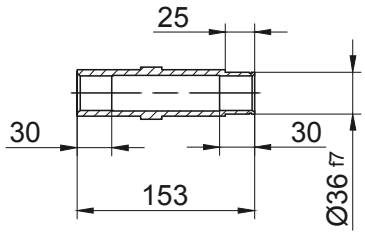

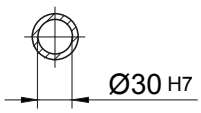

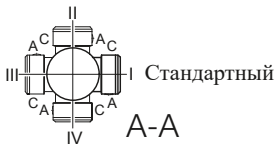

Тип	a	b	c	d	i	Исполнение с навесным оборудованием двигателя				
						i_{TB}	Тормоз	Энкодер	Тормоз с энкодером	Стопор обратного хода
							d_{ML}	d_{ML}	d_{ML}	d_{ML}
BF10Z-../D04.A.	142,5	86	110,5	349,5	90	112	393	437	480,5	-
BF10-../D..05.A.	170,5	62	123	353,5	101	117	395,5	456	493,5	-
BF10Z-../D..05.A.	170,5	88	123	379,5	101	117	421,6	482	519,5	-
BF10-../D..06.A.	170,5	62	123	353,5	99	119	395,5	456	493,5	-
BF10Z-../D..06.A.	170,5	88	123	379,5	99	119	421,5	482	519,5	-
BF10-../D..07.A.	190,5	62	123	373,5	99	119	415,5	476	513,5	-
BF10Z-../D..07.A.	190,5	88	123	399,5	99	119	441,5	502	539,5	-
BF10-../D..08.A.	199,5	66	156	386,5	114,5	136,5	452,5	498,5	560	452,5
BF10Z-../D..08.A.	199,5	132	156	452,5	114,5	136,5	518,5	564,5	626	518,5
BF10-../D..08.B.	229,5	66	156	416,5	114,5	136,5	482,5	528,5	589,5	482,5
BF10Z-../D..08.B.	229,5	132	156	482,5	114,5	136,5	548,5	594,5	655,5	548,5
BF10-../D..09.A.	250,5	80,5	176	452	124	157	545	559,5	649	545
BF10-../D..09.B.	308,5	80,5	176	510	124	157	603	617	707	603

Размеры в миллиметрах (мм)

В отдельных случаях размеры могут отличаться от указанных на чертеже. Сгенерируйте 3D- и 2D-геометрию для конкретного привода на сайте www.BauerCat.com.

BF10-BF10Z

Фланец с резьбовыми отверстиями
Код -7./

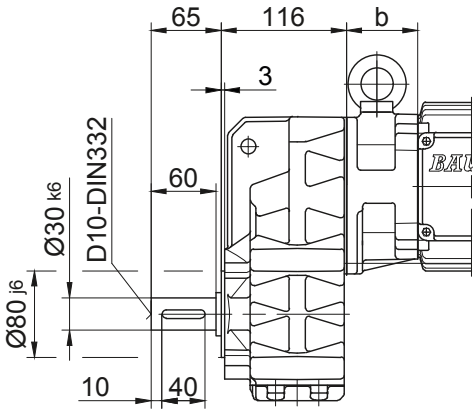

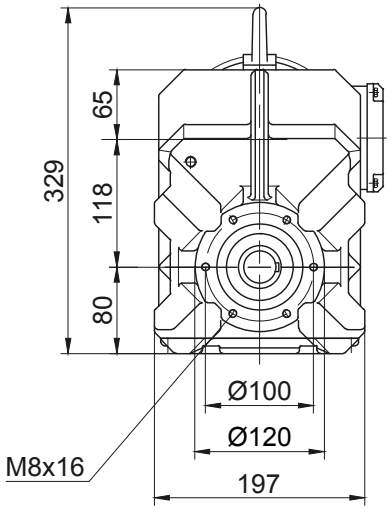

Фланец со сквозными отверстиями
Код -3./
(Код -2./)

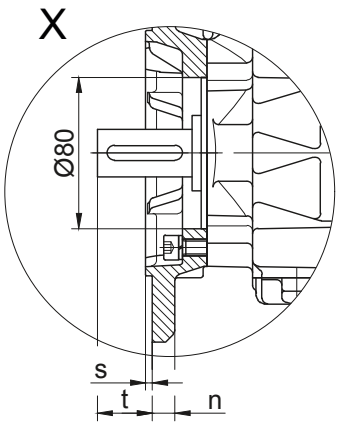

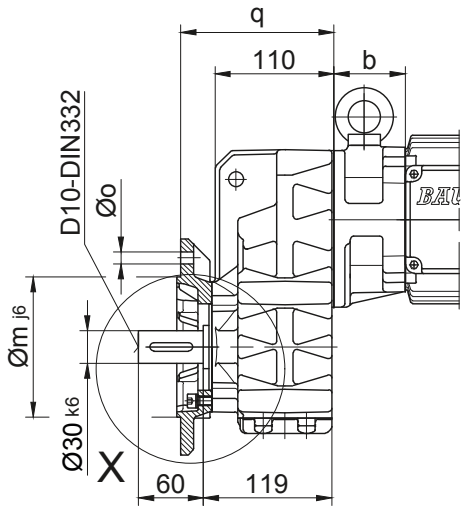

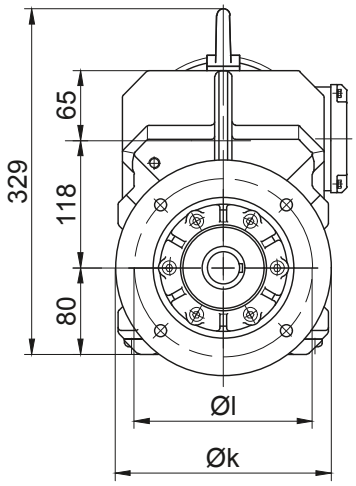

Размеры фланца									
Тип	Дизайн	k	l	m	n	o	q	s	t
BF10..	Код -3./	200	165	130	12	11	142	3,5	39
BF10..	Код -2./	160	130	110	10	9	135	3,5	46
Размеры в миллиметрах (мм)									

Лапа с резьбовыми отверстиями слева и справа
Код -6.LR/

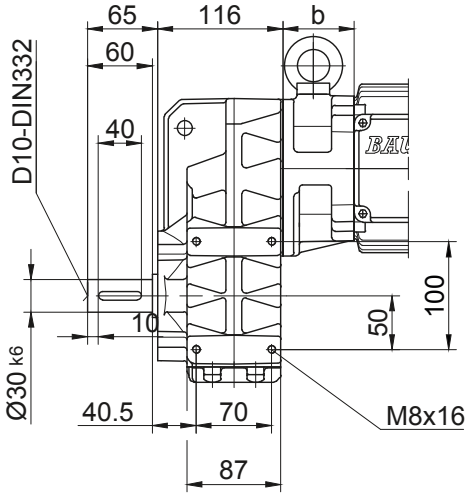

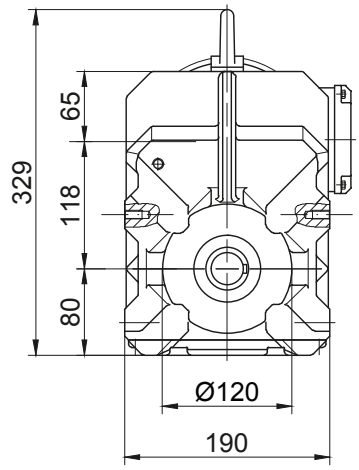

В отдельных случаях размеры могут отличаться от указанных на чертеже. Сгенерируйте 3D- и 2D-геометрию для конкретного привода на сайте www.BauerCat.com.

Плоские цилиндрические мотор-редукторы серии BF

габаритный чертёж - Стандарт

BF20-BF20Z

с моментным рычагом, спереди

Код -0./

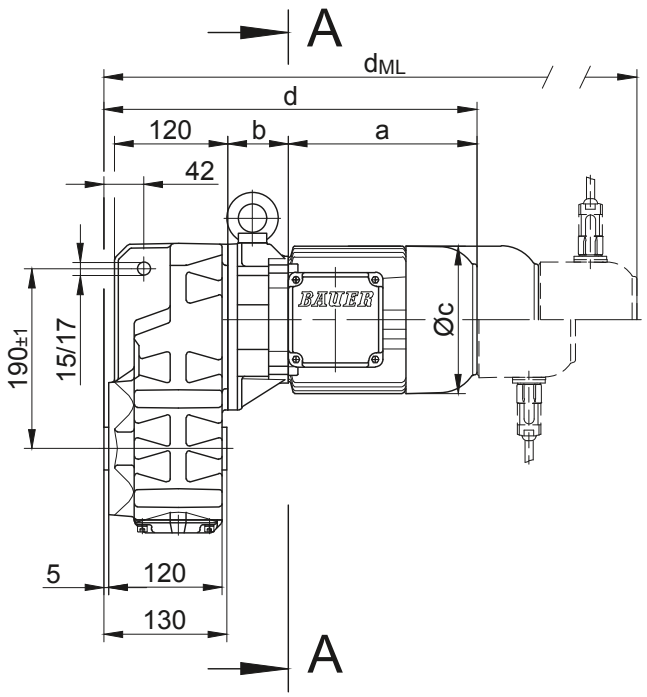

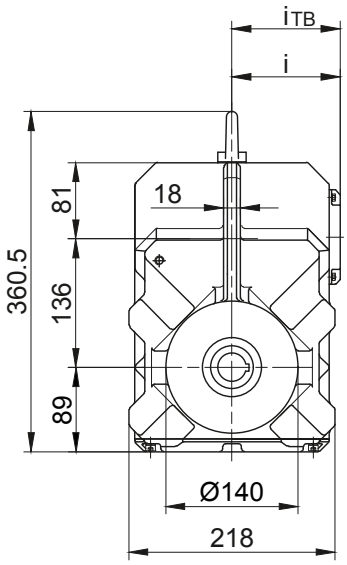

Код -.1/

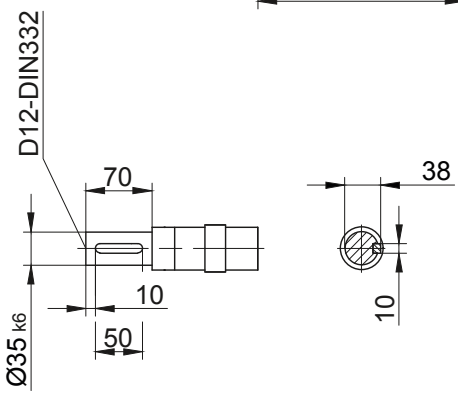

Код -.4/

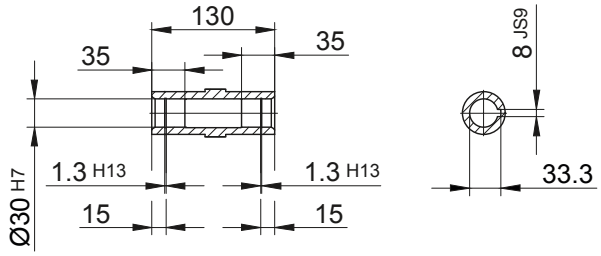

Код -.5/

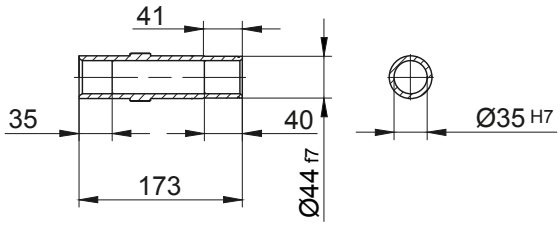

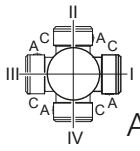

Тип	a	b	c	d	i	Исполнение с навесным оборудованием двигателя				
						i_{TB}	Тормоз	Энкодер	Тормоз с энкодером	Стопор обратного хода
							d_{ML}	d_{ML}	d_{ML}	d_{ML}
BF20Z-../D04.A.	142,5	100	110,5	373,5	90	112	417	461	504,5	-
BF20-../D..05.A.	170,5	60	123	361,5	101	117	403,5	464	501,5	-
BF20Z-../D..05.A.	170,5	102	123	403,5	101	117	445,5	506	543,5	-
BF20-../D..06.A.	170,5	60	123	361,5	99	119	403,5	464	501,5	-
BF20Z-../D..06.A.	170,5	102	123	403,5	99	119	445,5	506	543,5	-
BF20-../D..07.A.	190,5	60	123	381,5	99	119	423,5	484	521,5	-
BF20Z-../D..07.A.	190,5	102	123	423,5	99	119	465,5	526	563,5	-
BF20-../D..08.A.	199,5	64	156	394,5	114,5	136,5	460,5	506,5	568	460,5
BF20Z-../D..08.A.	199,5	146	156	476,5	114,5	136,5	542,5	588,5	650	542,5
BF20-../D..08.B.	229,5	64	156	424,5	114,5	136,5	490,5	536,5	597,5	490,5
BF20Z-../D..08.B.	229,5	146	156	506,5	114,5	136,5	572,5	618,5	679,5	572,5
BF20-../D..09.A.	250,5	78,5	176	460	124	157	553	567,5	657	553
BF20-../D..09.B.	308,5	78,5	176	518	124	157	611	625	715	611

Размеры в миллиметрах (мм)

В отдельных случаях размеры могут отличаться от указанных на чертеже. Сгенерируйте 3D- и 2D-геометрию для конкретного привода на сайте www.BauerCat.com.

BF20-BF20Z

Фланец с резьбовыми отверстиями
Код -7./

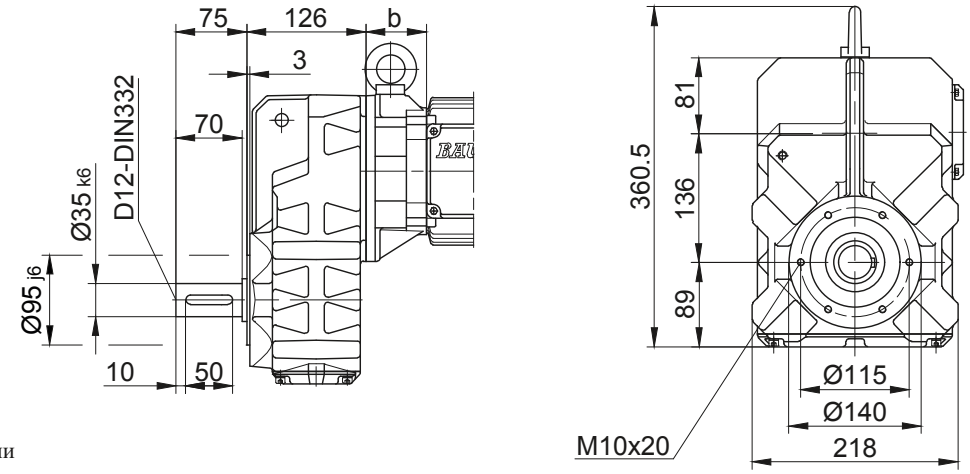

Фланец со сквозными отверстиями
Код -3./
(Код -2./)

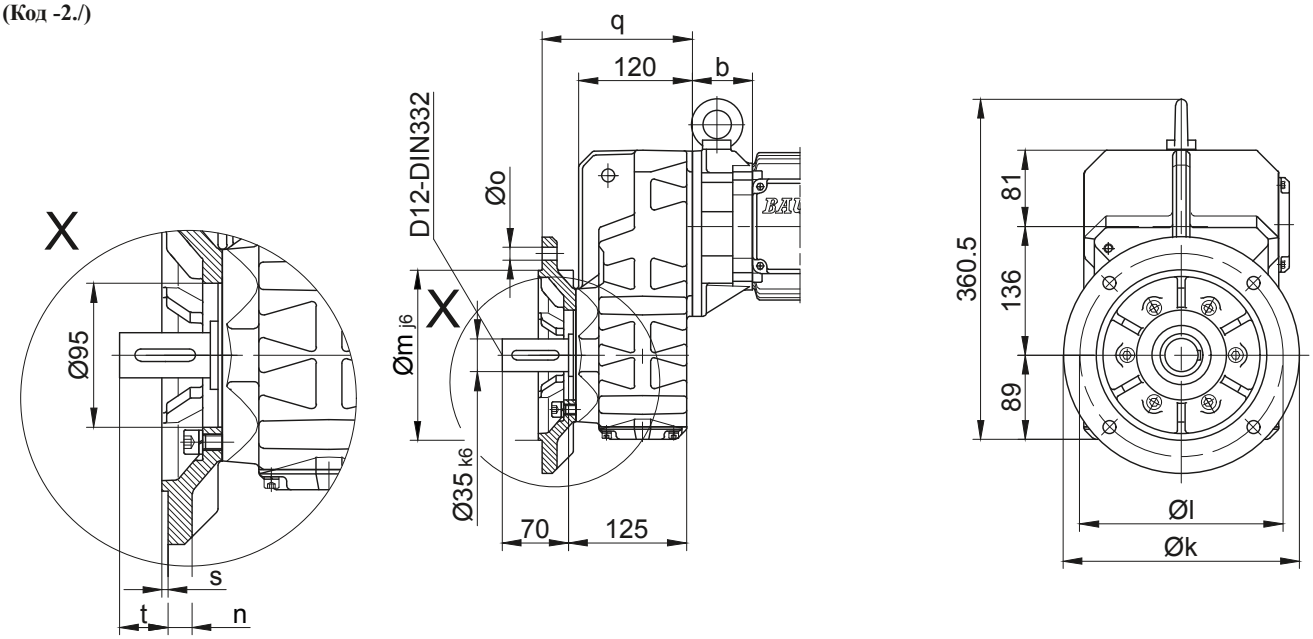

Размеры фланца									
Тип	Дизайн	k	l	m	n	o	q	s	t
BF20..	Код -3./	250	215	180	16	13,5	159	4	42
BF20..	Код -2./	200	165	130	12	11	150	3,5	51
Размеры в миллиметрах (мм)									

Лапа с резьбовыми отверстиями слева и справа
Код -6.LR/

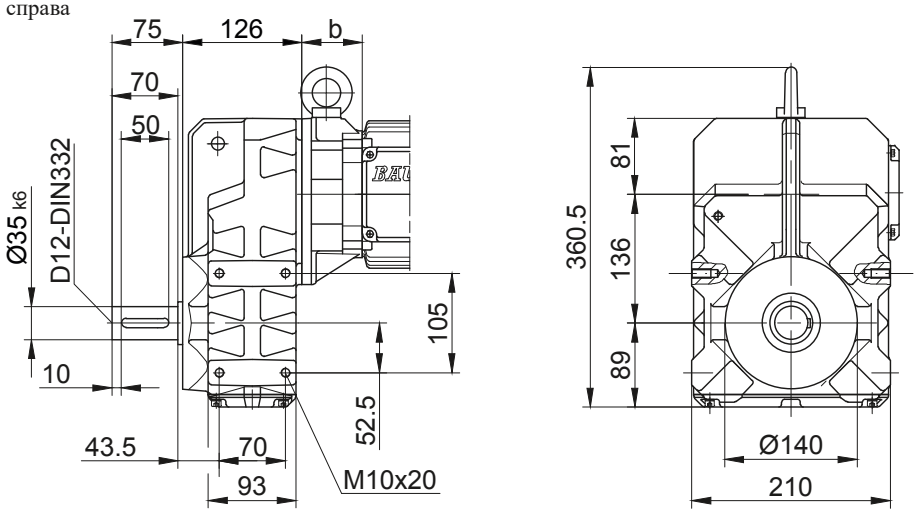

В отдельных случаях размеры могут отличаться от указанных на чертеже. Сгенерируйте 3D- и 2D-геометрию для конкретного привода на сайте www.BauerCat.com.

Плоские цилиндрические мотор-редукторы серии BF

габаритный чертёж - Стандарт

BF30-BF30Z

с моментным рычагом, спереди

Код -0./

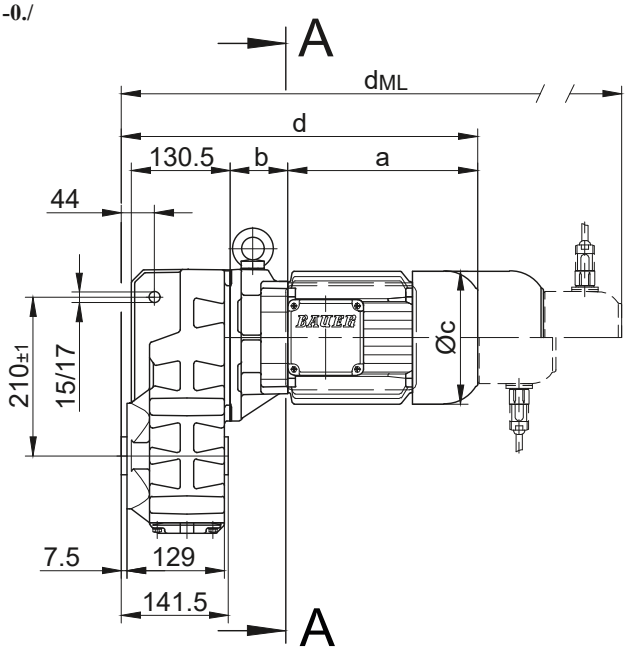

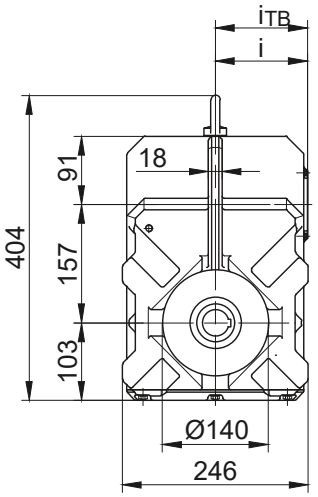

Код -.1/

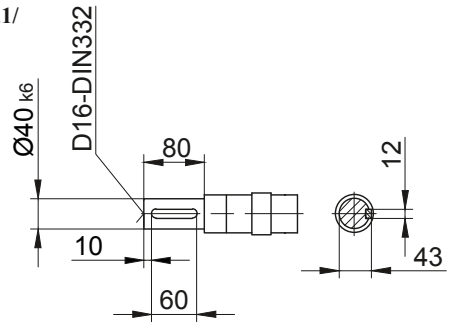

Код -.4/

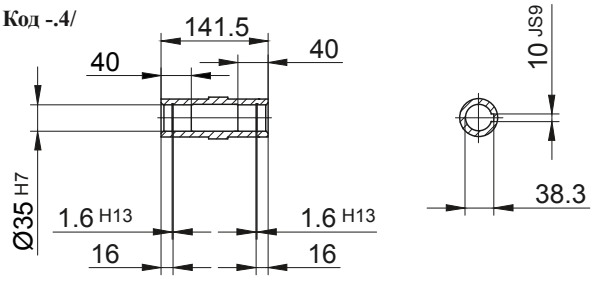

Код -.5/

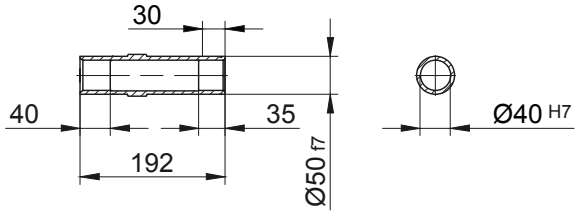

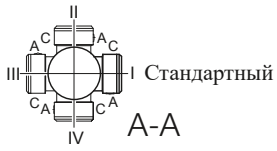

Тип	a	b	c	d	i	Исполнение с навесным оборудованием двигателя				
						i_{TB}	Тормоз	Энкодер	Тормоз с энкодером	Стопор обратного хода
							d_{ML}	d_{ML}	d_{ML}	d_{ML}
BF30-../D..05.A.	170,5	58	123	372,5	101	117	414,5	475	512,5	-
BF30Z-../D..05.A.	170,5	133,5	123	448	101	117	490	550,5	588	-
BF30-../D..06.A.	170,5	58	123	372,5	99	119	414,5	475	512,5	-
BF30Z-../D..06.A.	170,5	133,5	123	448	99	119	490	550,5	588	-
BF30-../D..07.A.	190,5	58	123	392,5	99	119	434,5	495	532,5	-
BF30Z-../D..07.A.	190,5	133,5	123	468	99	119	510	570,5	608	-
BF30-../D..08.A.	199,5	62	156	405,5	114,5	136,5	471,5	517,5	579	471,5
BF30Z-../D..08.A.	199,5	137,5	156	481	114,5	136,5	547	593	654,5	547
BF30-../D..08.B.	229,5	62	156	435,5	114,5	136,5	501,5	547,5	608,5	501,5
BF30Z-../D..08.B.	229,5	137,5	156	511	114,5	136,5	577	623	684	577
BF30-../D..09.A.	250,5	76,5	176	471	124	157	564	578,5	668	564
BF30Z-../D..09.A.	250,5	152	176	546,5	124	157	639,5	654	743,5	639,5
BF30-../D..09.B.	308,5	76,5	176	529	124	157	622	636	726	622
BF30Z-../D..09.B.	308,5	152	176	604,5	124	157	697,5	711,5	801,5	697,5
BF30-../D..11.A.	319	83	218	546	165	176	644	653,5	746	644
BF30-../D..11.B.	387	83	218	614	165	176	710	721,5	814	710

Размеры в миллиметрах (мм)

В отдельных случаях размеры могут отличаться от указанных на чертеже. Сгенерируйте 3D- и 2D-геометрию для конкретного привода на сайте www.BauerCat.com.

BF30-BF30Z

Фланец с резьбовыми отверстиями
Код -7./

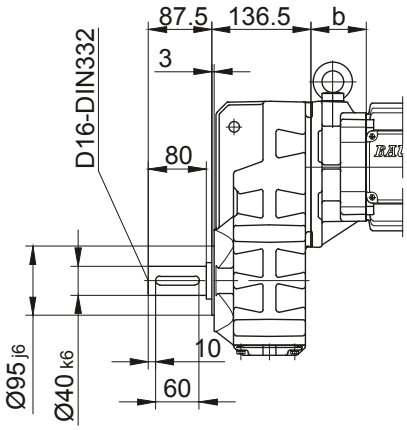

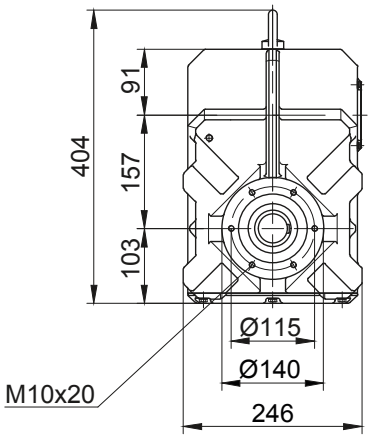

Фланец со сквозными отверстиями
Код -3./
(Код -2./)

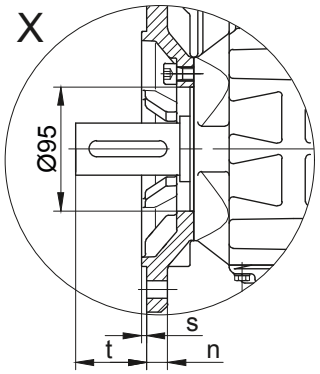

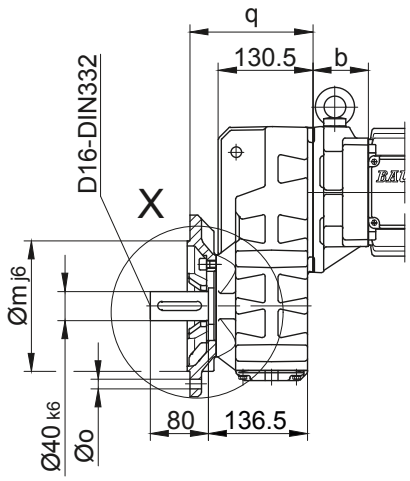

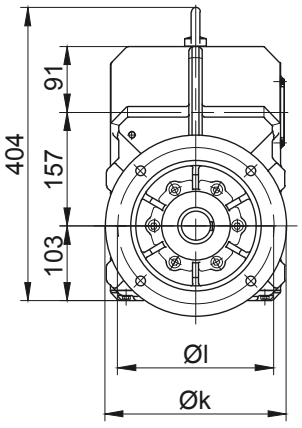

Размеры фланца									
Тип	Дизайн	k	l	m	n	o	q	s	t
BF30..	Код -3./	250	215	180	16	13,5	169,5	4	54,5
BF30..	Код -2./	200	165	130	12	11	160,5	3,5	63,5
Размеры в миллиметрах (мм)									

Лапа с резьбовыми отверстиями слева и справа
Код -6.LR/

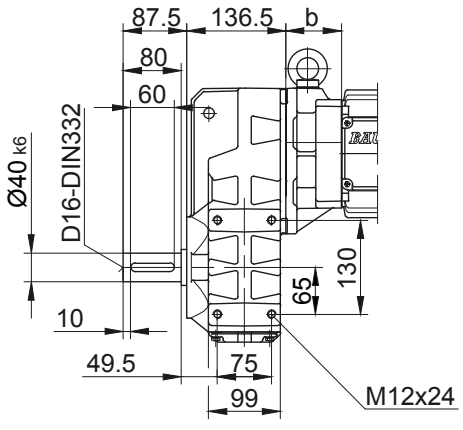

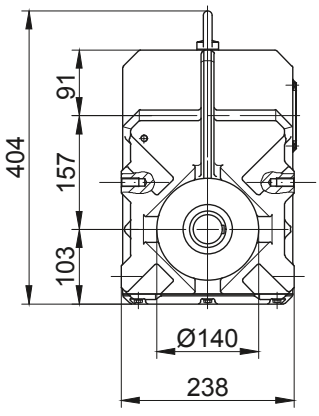

В отдельных случаях размеры могут отличаться от указанных на чертеже. Сгенерируйте 3D- и 2D-геометрию для конкретного привода на сайте www.BauerCat.com.

Плоские цилиндрические мотор-редукторы серии BF

габаритный чертёж - Стандарт

BF40-BF40Z

с моментным рычагом, спереди

Код -0./

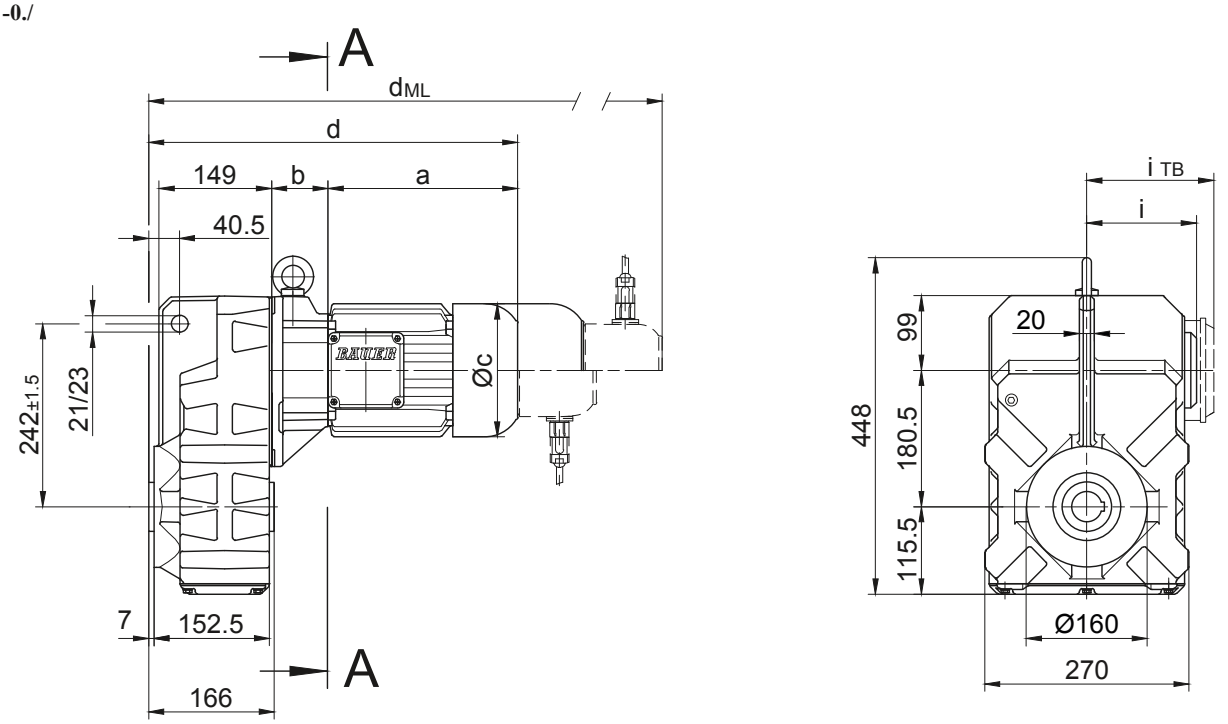

Код -.1/

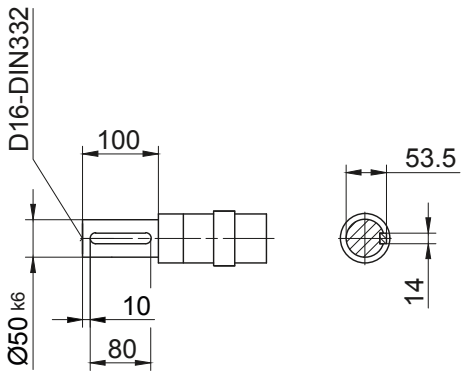

Код -.4/

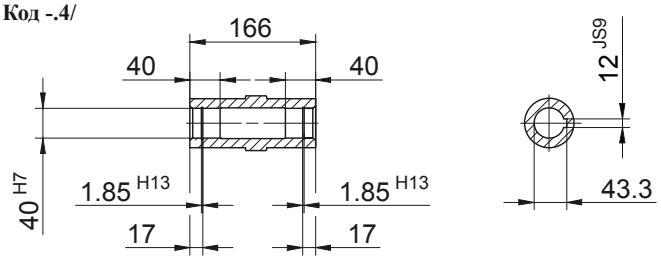

Код -.5/

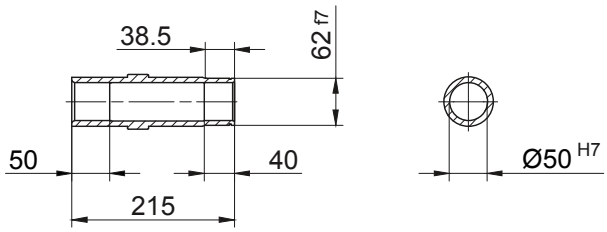

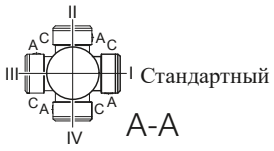

Тип	a	b	c	d	i	Исполнение с навесным оборудованием двигателя				
						$i_{ТВ}$	Тормоз	Энкодер	Тормоз с энкодером	Стопор обратного хода
							d_{ML}	d_{ML}	d_{ML}	d_{ML}
BF40Z-../D..05.A.	170,5	138,5	123	471,5	101	117	513,5	574	611,5	-
BF40Z-../D..06.A.	170,5	138,5	123	471,5	99	119	513,5	574	611,5	-
BF40Z-../D..07.A.	190,5	138,5	123	491,5	99	119	533,5	594	631,5	-
BF40-../D..08.A.	199,5	60	156	422	114,5	136,5	488	534	595,5	488
BF40Z-../D..08.A.	199,5	142,5	156	504,5	114,5	136,5	570,5	616,5	678	570,5
BF40-../D..08.B.	229,5	60	156	452	114,5	136,5	518	564	625	518
BF40Z-../D..08.B.	229,5	142,5	156	534,5	114,5	136,5	600,5	646,5	707,5	600,5
BF40-../D..09.A.	250,5	74,5	176	487,5	124	157	580,5	595	684,5	580,5
BF40Z-../D..09.A.	250,5	157	176	570	124	157	663	677,5	767	663
BF40-../D..09.B.	308,5	74,5	176	545,5	124	157	638,5	652,5	742,5	638,5
BF40Z-../D..09.B.	308,5	157	176	628	124	157	721	735	825	721
BF40-../D..11.A.	319	81	218	562,5	165	176	660,5	670	762,5	660,5
BF40-../D..11.B.	387	81	218	630,5	165	176	726,5	738	830,5	726,5

Размеры в миллиметрах (мм)

В отдельных случаях размеры могут отличаться от указанных на чертеже. Сгенерируйте 3D- и 2D-геометрию для конкретного привода на сайте www.BauerCat.com.

BF40-BF40Z

Фланец с резьбовыми отверстиями
Код -7./

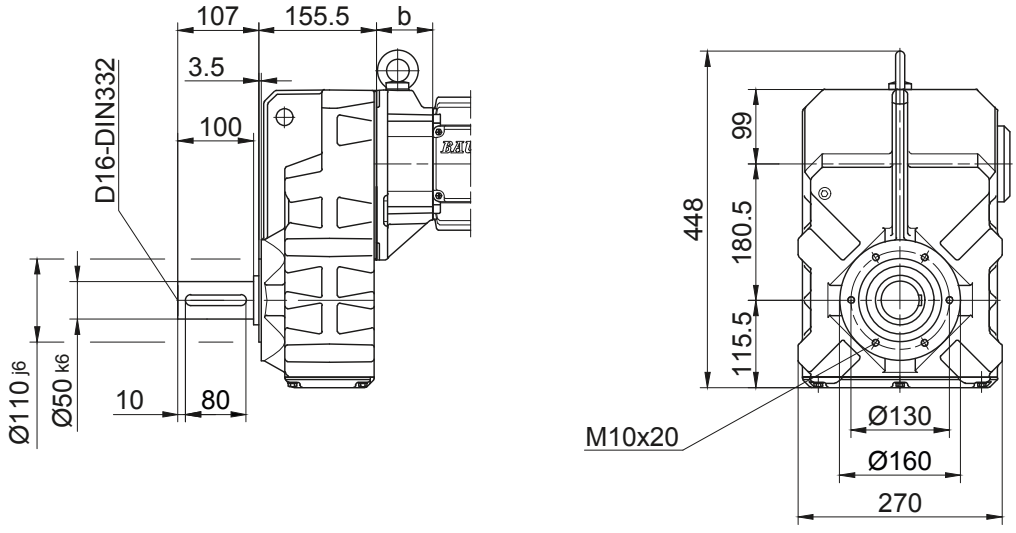

Фланец со сквозными отверстиями
Код -3./
(Код -4./)

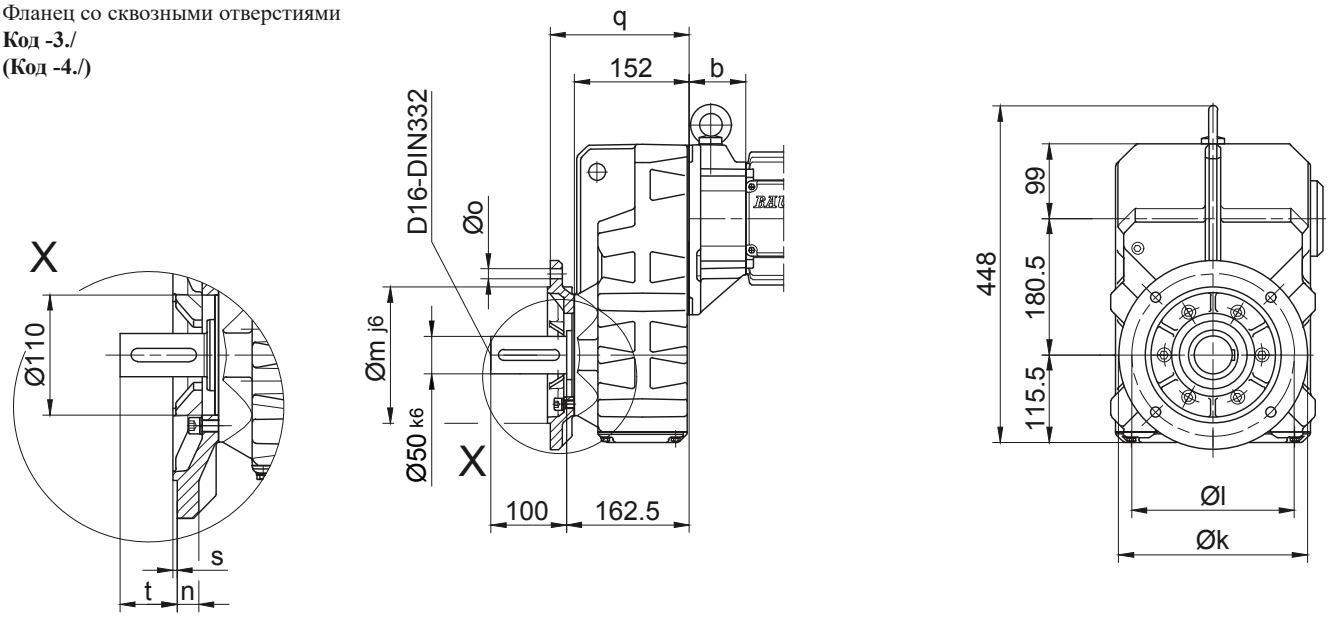

Размеры фланца									
Тип	Дизайн	k	l	m	n	o	q	s	t
BF40..	Код -3./	250	215	180	16	13,5	184	4	78,5
BF40..	Код -4./	300	265	230	20	13,5	190	4	72,5
Размеры в миллиметрах (мм)									

Лапа с резьбовыми отверстиями слева и справа
Код -6.LR/

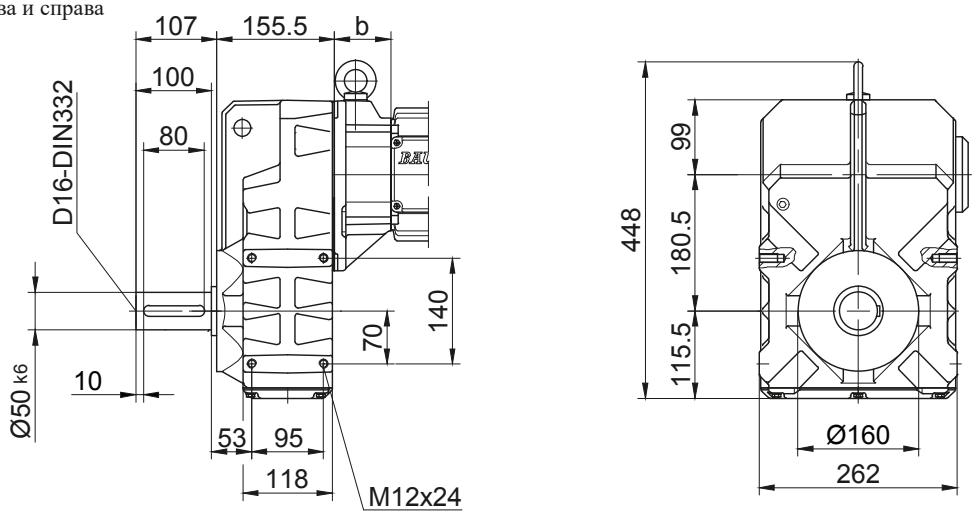

В отдельных случаях размеры могут отличаться от указанных на чертеже. Сгенерируйте 3D- и 2D-геометрию для конкретного привода на сайте www.BauerCat.com.

Плоские цилиндрические мотор-редукторы серии BF

габаритный чертёж - Стандарт

BF50-BF50Z

с моментным рычагом, спереди

Код -0./

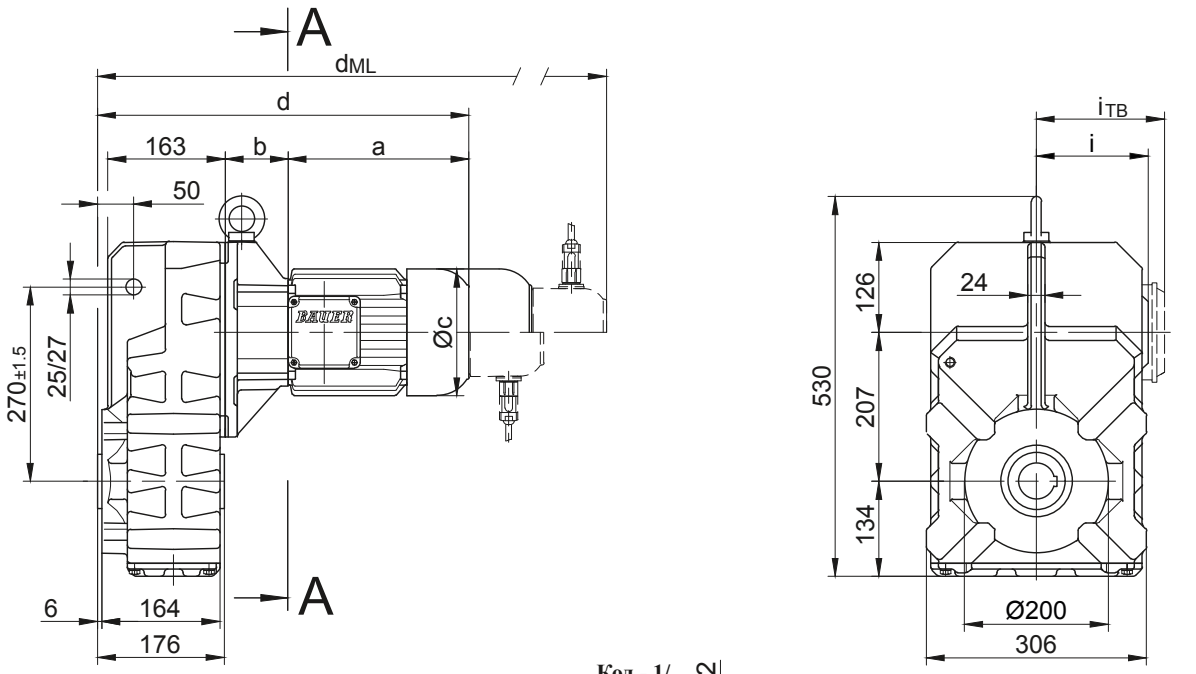

Код -.1/

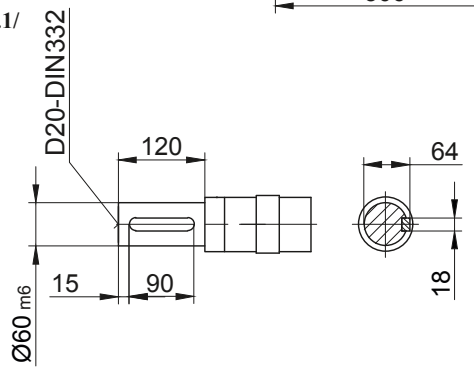

Код -.4/

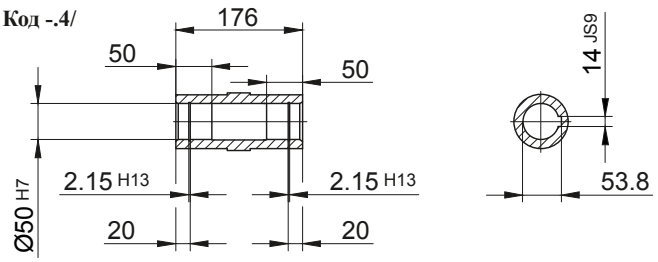

Код -.5/

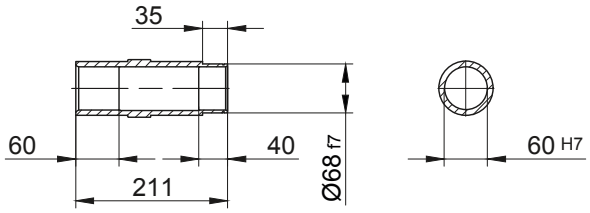

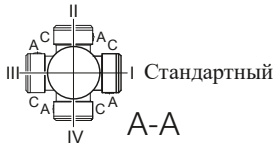

Тип	a	b	c	d	i	Исполнение с навесным оборудованием двигателя				
						$i_{ТВ}$	Тормоз	Энкодер	Тормоз с энкодером	Стопор обратного хода
							d_{ML}	d_{ML}	d_{ML}	d_{ML}
BF50Z-../D..05.A.	170,5	155	123	503	101	117	545	605,5	643	-
BF50Z-../D..06.A.	170,5	155	123	503	99	119	545	605,5	643	-
BF50Z-../D..07.A.	190,5	155	123	523	99	119	565	625,5	663	-
BF50-../D..08.A.	199,5	73	156	450	114,5	136,5	516	562	623,5	516
BF50Z-../D..08.A.	199,5	159	156	536	114,5	136,5	602	648	709,5	602
BF50-../D..08.B.	229,5	73	156	480	114,5	136,5	546	592	653	546
BF50Z-../D..08.B.	229,5	159	156	566	114,5	136,5	632	678	739	632
BF50-../D..09.A.	250,5	87,5	176	515,5	124	157	608,5	623	712,5	608,5
BF50Z-../D..09.A.	250,5	173,5	176	601,5	124	157	694,5	709	798,5	694,5
BF50-../D..09.B.	308,5	87,5	176	573,5	124	157	666,5	680,5	770,5	666,5
BF50Z-../D..09.B.	308,5	173,5	176	659,5	124	157	752,5	766,5	856,5	752,5
BF50-../D..11.A.	319	94	218	590,5	165	176	688,5	698	790,5	688,5
BF50-../D..11.B.	387	94	218	658,5	165	176	754,5	766	858,5	754,5
BF50-../D..13.A.	393	107	258	677,5	217	217	788,5	784,5	889,5	785,5
BF50-../D..16.B.	454,5	121	310	753	243	243	896,5	860	1000	896,5
BF50-../D..18.B.	542	143	348	862,5	288	288	1012	968	1115,5	1012

Размеры в миллиметрах (мм)

В отдельных случаях размеры могут отличаться от указанных на чертеже. Сгенерируйте 3D- и 2D-геометрию для конкретного привода на сайте www.BauerCat.com.

BF50-BF50Z

Фланец с резьбовыми отверстиями
Код -7./

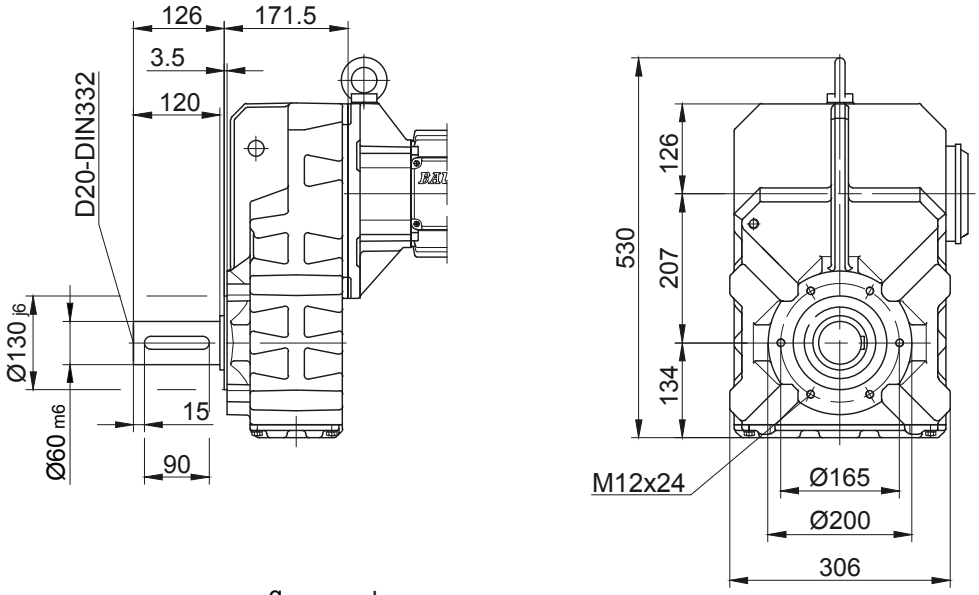

Фланец со сквозными отверстиями
Код -3./
(Код -2./)

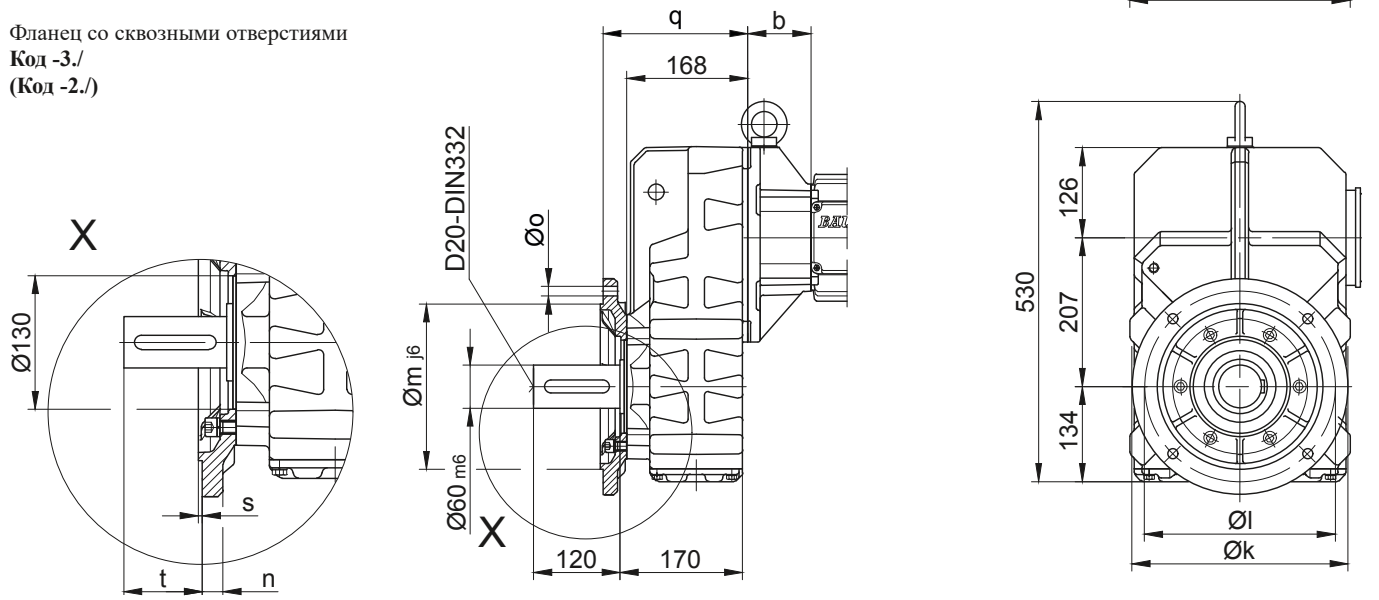

Размеры фланца									
Тип	Дизайн	k	l	m	n	o	q	s	t
BF50..	Код -3./	300	265	230	20	13,5	201	4	96,5
BF50..	Код -2./	250	215	180	16	13,5	198	4	99,5
Размеры в миллиметрах (мм)									

Лапа с резьбовыми отверстиями слева и справа
Код -6.LR/

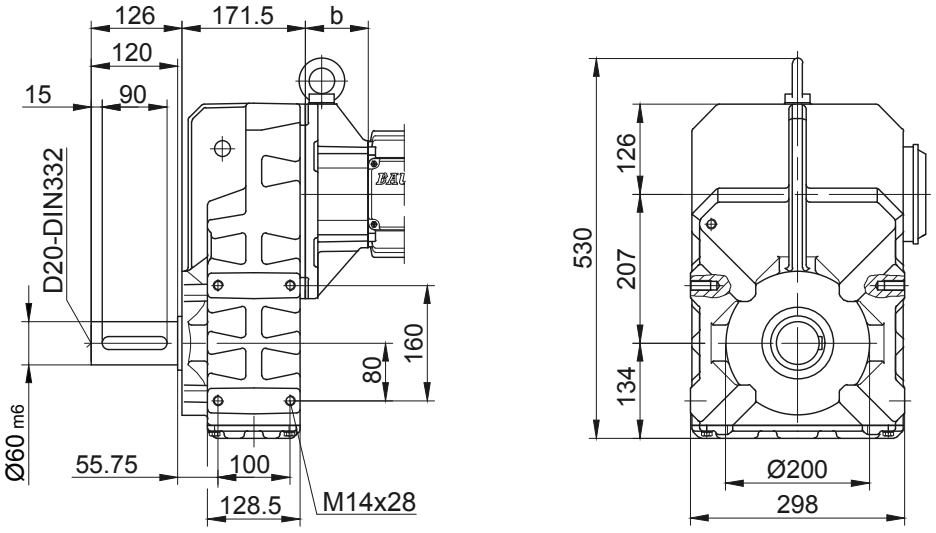

В отдельных случаях размеры могут отличаться от указанных на чертеже. Сгенерируйте 3D- и 2D-геометрию для конкретного привода на сайте www.BauerCat.com.

Плоские цилиндрические мотор-редукторы серии BF

габаритный чертёж - Стандарт

BF60-BF60Z

с моментным рычагом, спереди

Код -0./

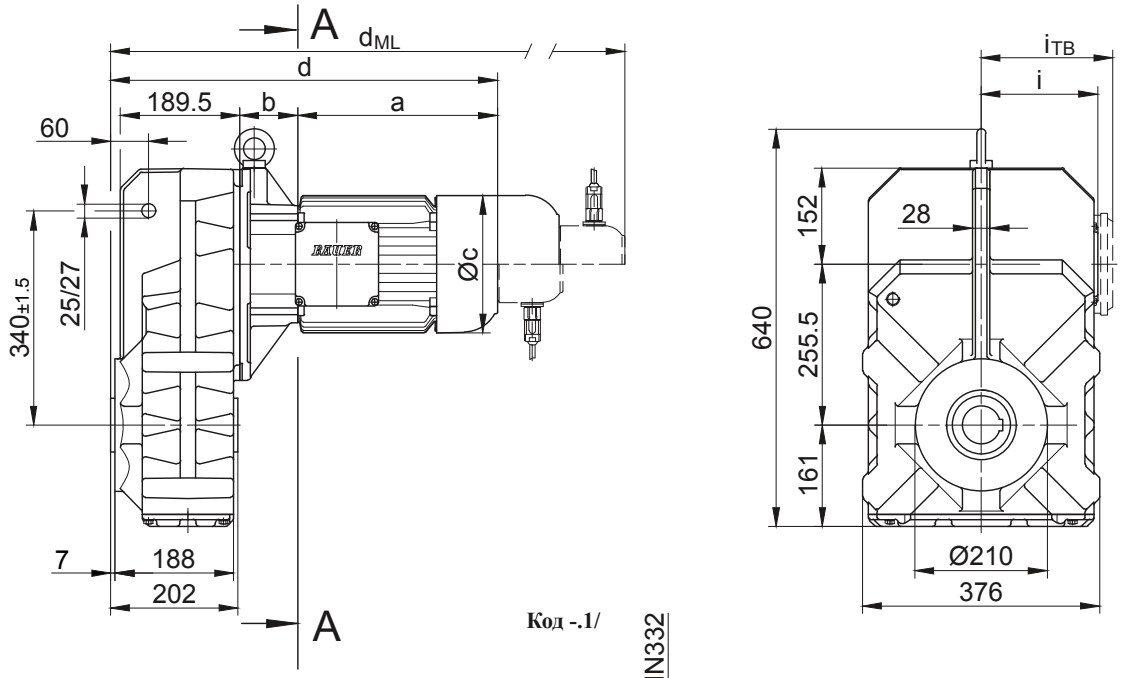

Код -.1/

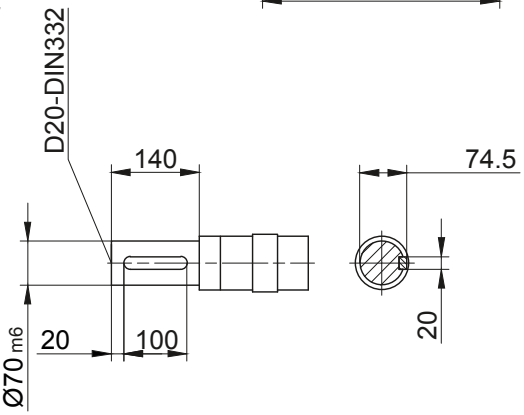

Код -.4/

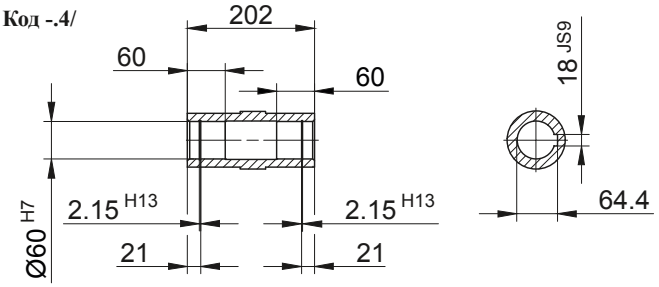

Код -.5/

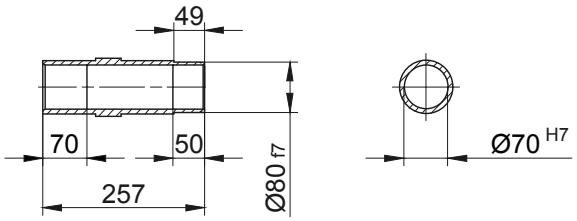

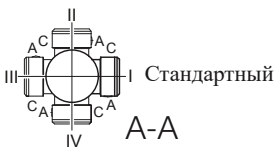

Тип	a	b	c	d	i	Исполнение с навесным оборудованием двигателя				
						i_{TB}	Тормоз	Энкодер	Тормоз с энкодером	Стопор обратного хода
							d_{ML}	d_{ML}	d_{ML}	d_{ML}
BF60Z-../D..08.A.	199,5	181	156	585,5	114,5	136,5	651,5	697,5	759	651,5
BF60Z-../D..08.B.	229,5	181	156	615,5	114,5	136,5	681,5	727,5	788,5	681,5
BF60-../D..09.A.	250,5	85,5	176	541	124	157	634	648,5	738	634
BF60Z-../D..09.A.	250,5	195,5	176	651	124	157	744	758,5	848	744
BF60-../D..09.B.	308,5	85,5	176	599	124	157	692	706	796	692
BF60Z-../D..09.B.	308,5	195,5	176	709	124	157	802	816	906	802
BF60-../D..11.A.	319	92	218	616	165	176	714	723,5	816	714
BF60Z-../D..11.A.	319	202	218	726	165	176	824	833,5	926	824
BF60-../D..11.B.	387	92	218	684	165	176	780	791,5	884	780
BF60Z-../D..11.B.	387	202	218	794	165	176	890	901,5	994	890
BF60-../D..13.A.	393	105	258	703	217	217	814	810	915	811
BF60-../D..16.B.	454,5	119	310	778,5	243	243	922	885,5	1025,5	922
BF60-../D..18.B.	542	141	348	888	288	288	1037,5	993,5	1141	1037,5

Размеры в миллиметрах (мм)

В отдельных случаях размеры могут отличаться от указанных на чертеже. Сгенерируйте 3D- и 2D-геометрию для конкретного привода на сайте www.BauerCat.com.

BF60-BF60Z

Фланец с резьбовыми отверстиями
Код -7./

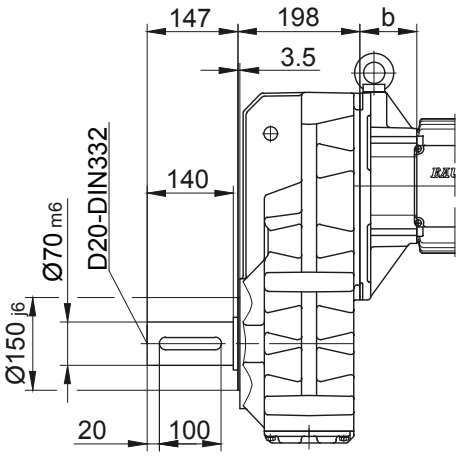

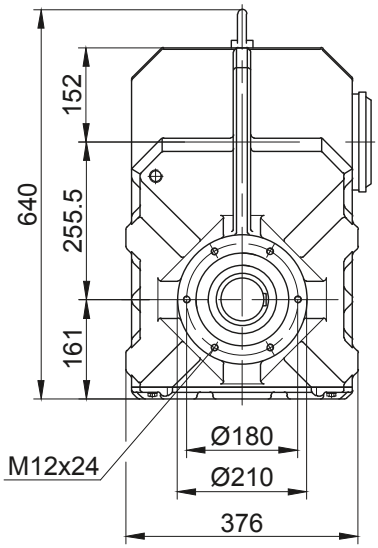

Фланец со сквозными отверстиями
Код -3./
(Код -2./)

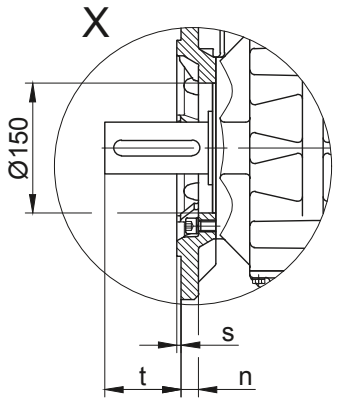

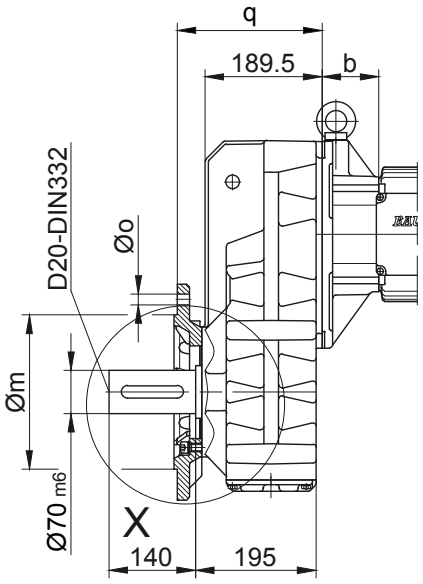

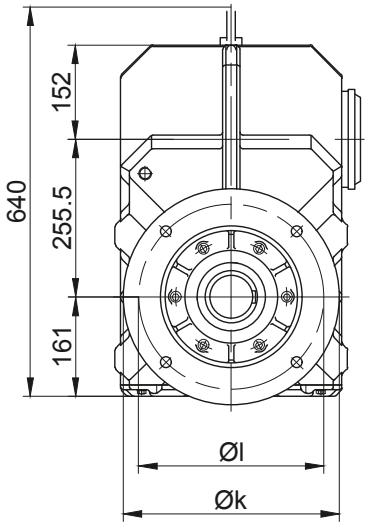

Размеры фланца									
Тип	Дизайн	k	l	m	n	o	q	s	t
BF60..	Код -3./	350	300	250	20	17,5	234,5	5	110,5
BF60..	Код -2./	300	265	230	20	13,5	242,5	4	102,5
Размеры в миллиметрах (мм)									

Лапа с резьбовыми отверстиями слева и справа
Код -6.LR/

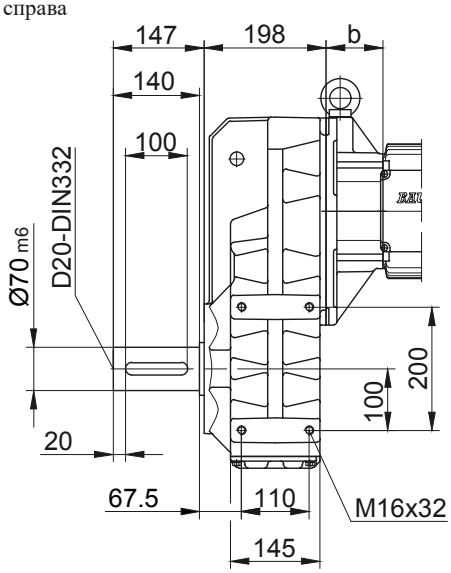

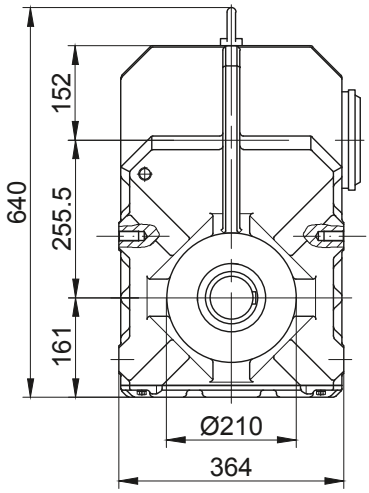

В отдельных случаях размеры могут отличаться от указанных на чертеже. Сгенерируйте 3D- и 2D-геометрию для конкретного привода на сайте www.BauerCat.com.

Плоские цилиндрические мотор-редукторы серии BF

габаритный чертёж - Стандарт

BF70-BF70Z

с моментным рычагом, спереди

Код -0./

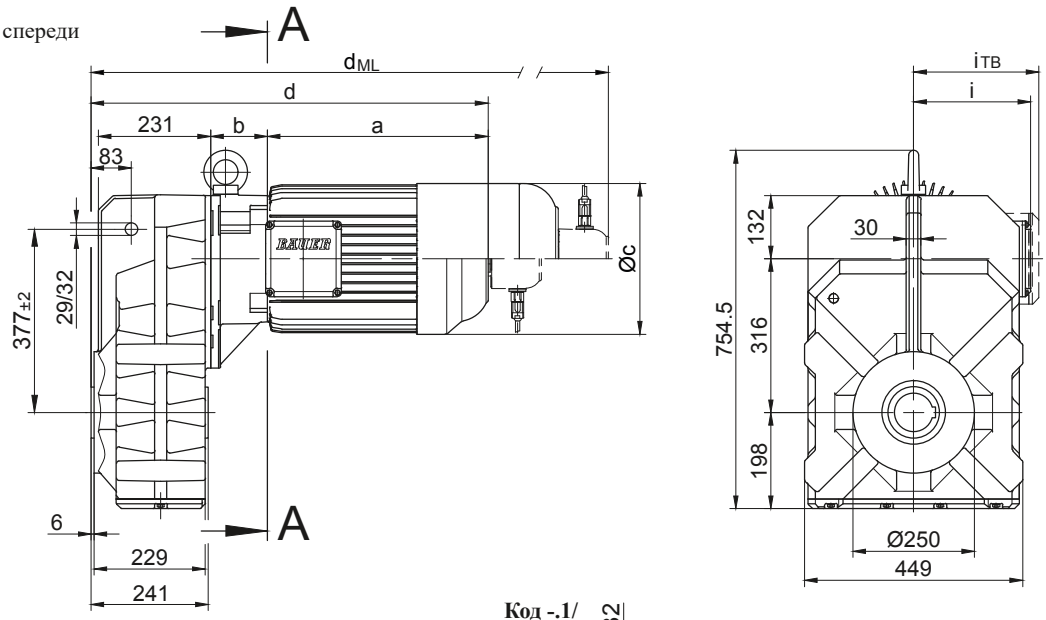

Код -.1/

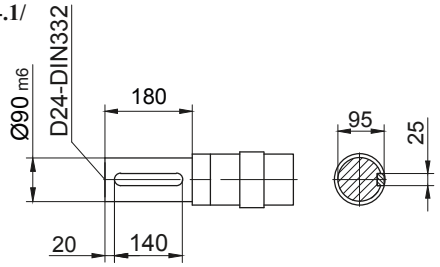

Код -.4/

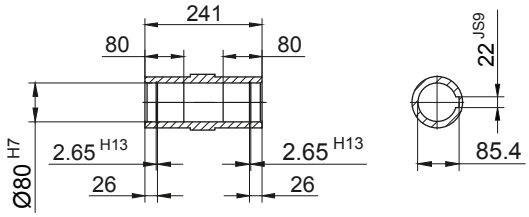

Код -.5/

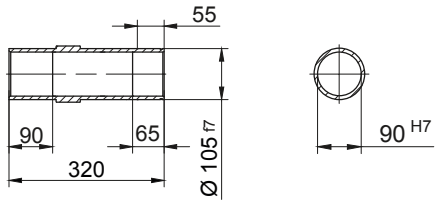

Код -.4/K70

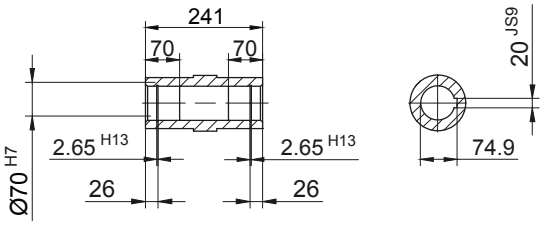

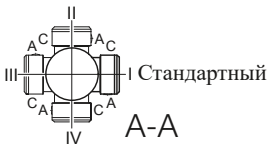

Тип	a	b	c	d	i	Исполнение с навесным оборудованием двигателя				
						$i_{ТВ}$	Тормоз	Энкодер	Тормоз с энкодером	Стопор обратного хода
							d_{ML}	d_{ML}	d_{ML}	d_{ML}
BF70Z-../D..08.A.	199,5	202	156	647,5	114,5	136,5	713,5	759,5	821	713,5
BF70Z-../D..08.B.	229,5	202	156	677,5	114,5	136,5	743,5	789,5	850,5	743,5
BF70-../D..09.A.	250,5	83,5	176	580	124	157	673	687,5	777	673
BF70Z-../D..09.A.	250,5	216,5	176	713	124	157	806	820,5	910	806
BF70-../D..09.B.	308,5	83,5	176	638	124	157	731	745	835	731
BF70Z-../D..09.B.	308,5	216,5	176	771	124	157	864	878	968	864
BF70-../D..11.A.	319	90	218	655	165	176	753	762,5	855	753
BF70Z-../D..11.A.	319	223	218	788	165	176	886	895,5	988	886
BF70-../D..11.B.	387	90	218	723	165	176	819	830,5	923	819
BF70Z-../D..11.B.	387	223	218	856	165	176	952	963,5	1056	952
BF70-../D..13.A.	393	103	258	742	217	217	853	849	954	850
BF70Z-../D..13.A.	393	236	258	875	217	217	986	982	1087	983
BF70-../D..16.B.	454,5	117	310	817,5	243	243	961	924,5	1064,5	961
BF70Z-../D..16.B.	454,5	250	310	950,5	243	243	1094	1057,5	1197,5	1094
BF70-../D..18.B.	542	139	348	927	288	288	1076,5	1032,5	1180	1076,5
BF70Z-../D..18.B.	542	272	348	1060	288	288	1209,5	1165,5	1313	1209,5
BF70-../D..20.A.	703,5	156	363	1105,5	302	302	1233	1211	1338,5	1105,5
BF70-../D..22.A.	703,5	156	363	1105,5	302	302	1233	1211	1338,5	1105,5

Размеры в миллиметрах (мм)

В отдельных случаях размеры могут отличаться от указанных на чертеже. Сгенерируйте 3D- и 2D-геометрию для конкретного привода на сайте www.BauerCat.com.

BF70-BF70Z

Фланец с резьбовыми отверстиями
Код -7./

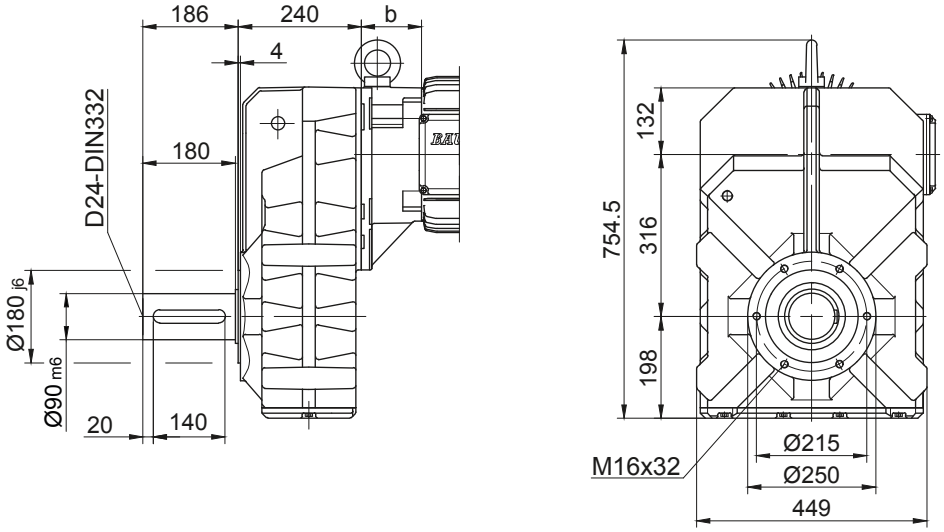

Фланец со сквозными отверстиями
Код -3./
(Код -2./)
(Код -4./)

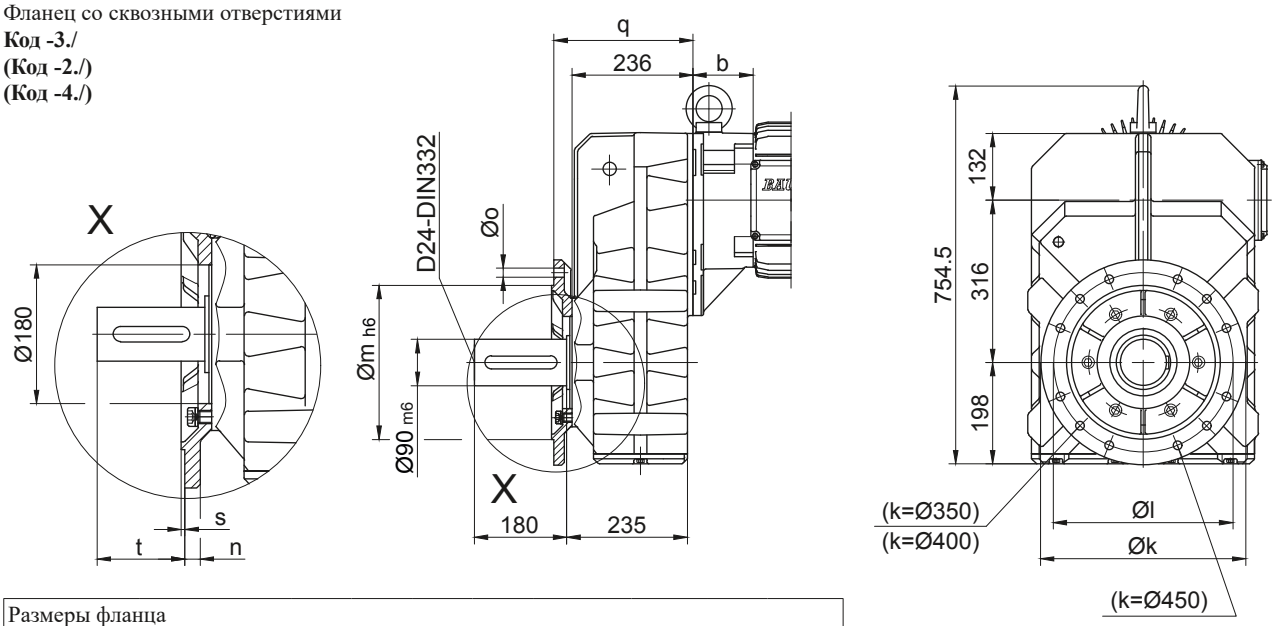

Размеры фланца									
Тип	Дизайн	k	l	m	n	o	q	s	t
BF70..	Код -3./	400	350	300	20	4 x 17,5	271	5	155
BF70..	Код -2./	350	300	250	20	4 x 17,5	271	5	155
BF70..	Код -4./	450	400	350	22	8 x 17,5	281	5	145
Размеры в миллиметрах (мм)									

Лапа с резьбовыми отверстиями слева и справа
Код -6.LR/

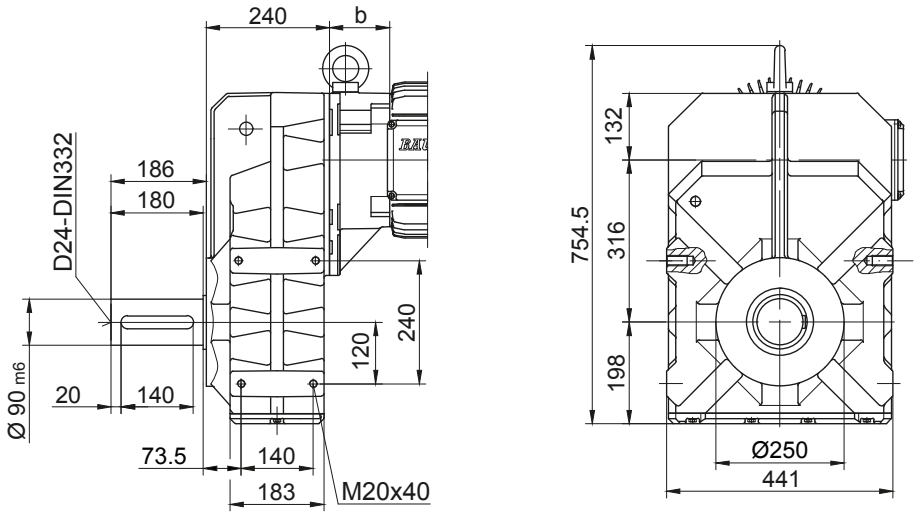

В отдельных случаях размеры могут отличаться от указанных на чертеже. Сгенерируйте 3D- и 2D-геометрию для конкретного привода на сайте www.BauerCat.com.

Плоские цилиндрические мотор-редукторы серии BF

габаритный чертёж - Стандарт

BF80-BF80Z

с моментным рычагом, спереди
Код -0./

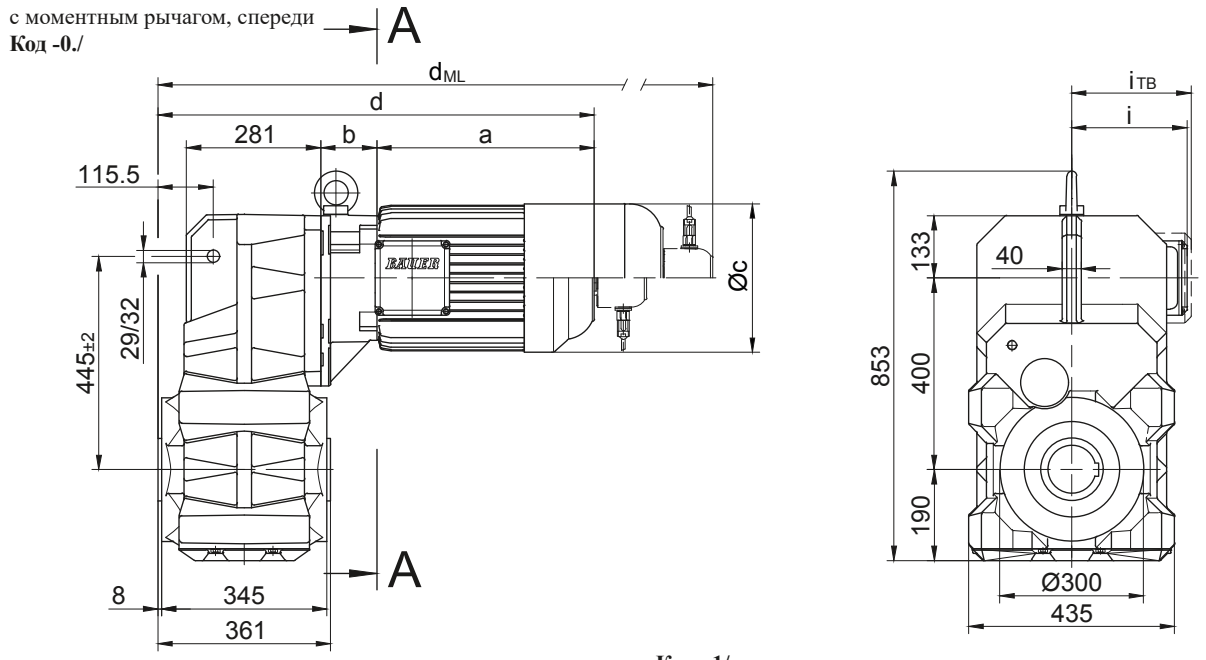

Код -.4/

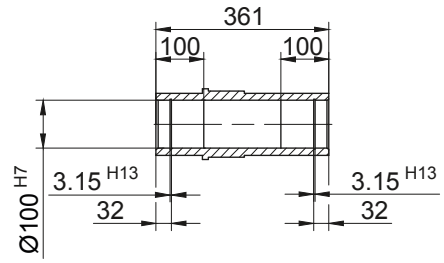

Код -.1/

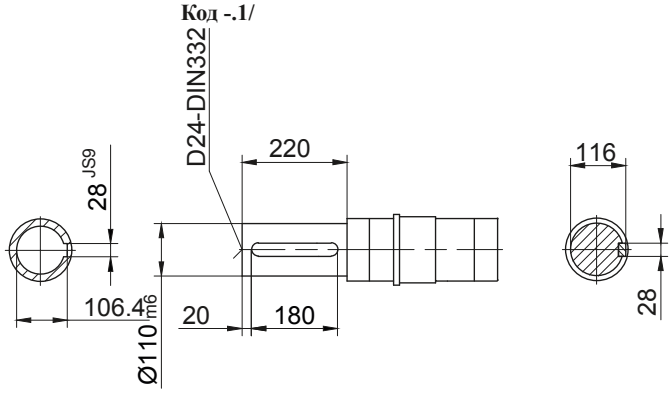

Код -.5/

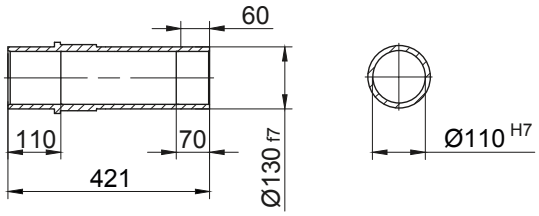

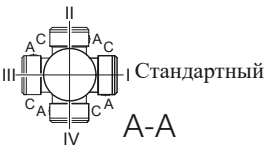

Тип	a	b	c	d	i	Исполнение с навесным оборудованием двигателя				
						i_{TB}	Тормоз	Энкодер	Тормоз с энкодером	Стопор обратного хода
							d_{ML}	d_{ML}	d_{ML}	d_{ML}
BF80Z-../D..08.A.	199,5	202	156	742	114,5	136,5	808	854	915,5	808
BF80-../D..09.A.	250,5	83,5	176	674,5	124	157	767,5	782	871,5	767,5
BF80Z-../D..09.A.	250,5	216,5	176	807,5	124	157	900,5	915	1004,5	900,5
BF80-../D..09.B.	308,5	83,5	176	732,5	124	157	825,5	839,5	929,5	825,5
BF80Z-../D..09.B.	308,5	216,5	176	865,5	124	157	958,5	972,5	1062,5	958,5
BF80-../D..11.A.	319	90	218	749,5	165	176	847,5	857	949,5	847,5
BF80Z-../D..11.A.	319	223	218	882,5	165	176	980,5	990	1082,5	980,5
BF80-../D..11.B.	387	90	218	817,5	165	176	913,5	925	1017,5	913,5
BF80Z-../D..11.B.	387	223	218	950,5	165	176	1046,5	1058	1150,5	1046,5
BF80-../D..13.A.	393	103	258	836,5	217	217	947,5	943,5	1048,5	944,5
BF80Z-../D..13.A.	393	236	258	969,5	217	217	1080,5	1076,5	1181,5	1077,5
BF80-../D..16.B.	454,5	117	310	912	243	243	1055,5	1019	1159	1055,5
BF80Z-../D..16.B.	454,5	250	310	1045	243	243	1188,5	1152	1292	1188,5
BF80-../D..18.B.	542	139	348	1021,5	288	288	1171	1127	1274,5	1171
BF80Z-../D..18.B.	542	272	348	1154,5	288	288	1304	1260	1407,5	1304
BF80-../D..20.A.	703,5	156	363	1200	302	302	1327,5	1305,5	1433	1200
BF80-../D..22.A.	703,5	156	363	1200	302	302	1327,5	1305,5	1433	1200

Размеры в миллиметрах (мм)

В отдельных случаях размеры могут отличаться от указанных на чертеже. Сгенерируйте 3D- и 2D-геометрию для конкретного привода на сайте www.BauerCat.com.

BF80-BF80Z

Фланец с резьбовыми отверстиями
Код -7./

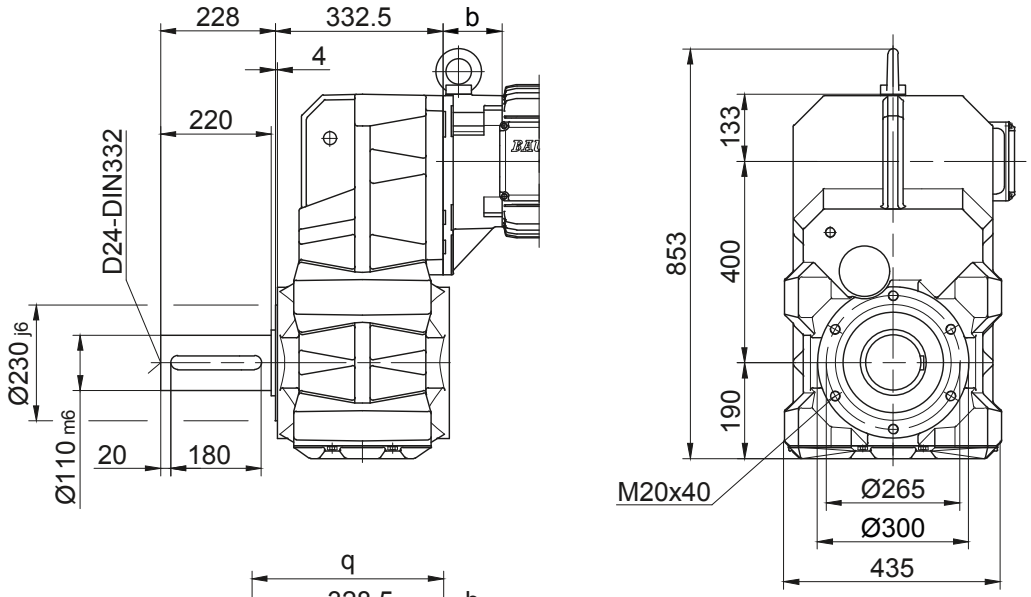

Фланец со сквозными отверстиями
Код -3./
(Код -4./)

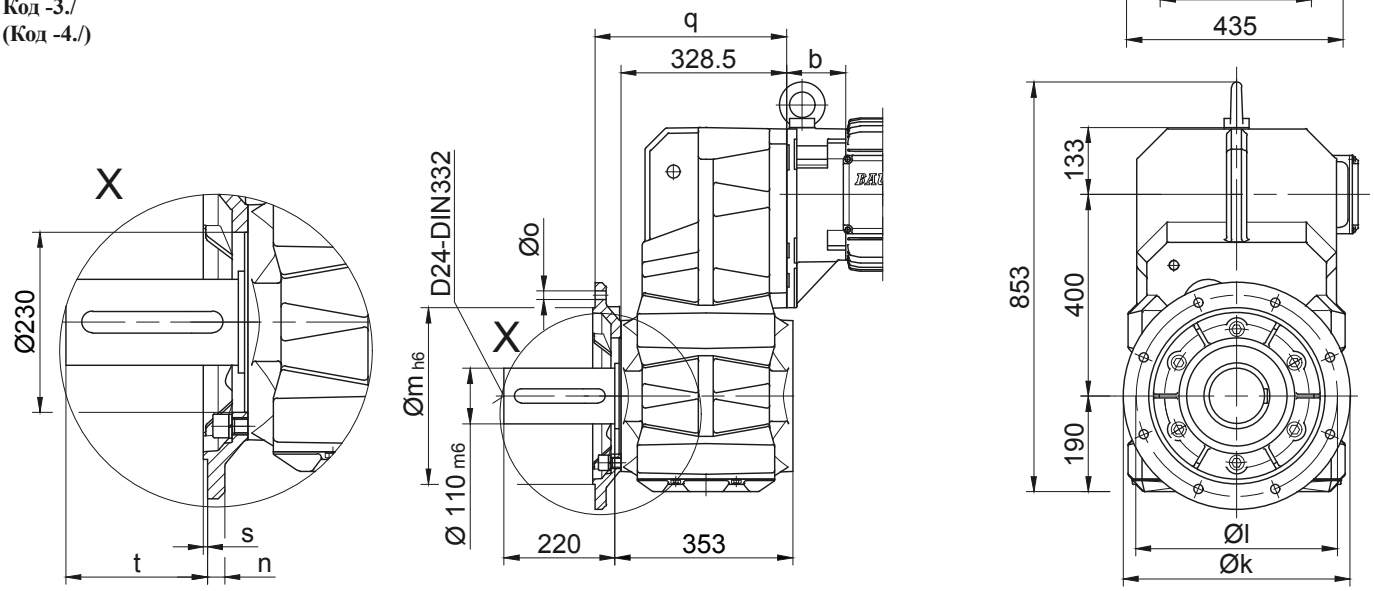

Размеры фланца									
Тип	Дизайн	k	l	m	n	o	q	s	t
BF80..	Код -3./	450	400	350	22	17,5	383,5	5	177
BF80..	Код -4./	550	500	450	22	17,5	388,5	5	172
Размеры в миллиметрах (мм)									

Лапка со сквозными отверстиями слева и справа
Код -1.LR/

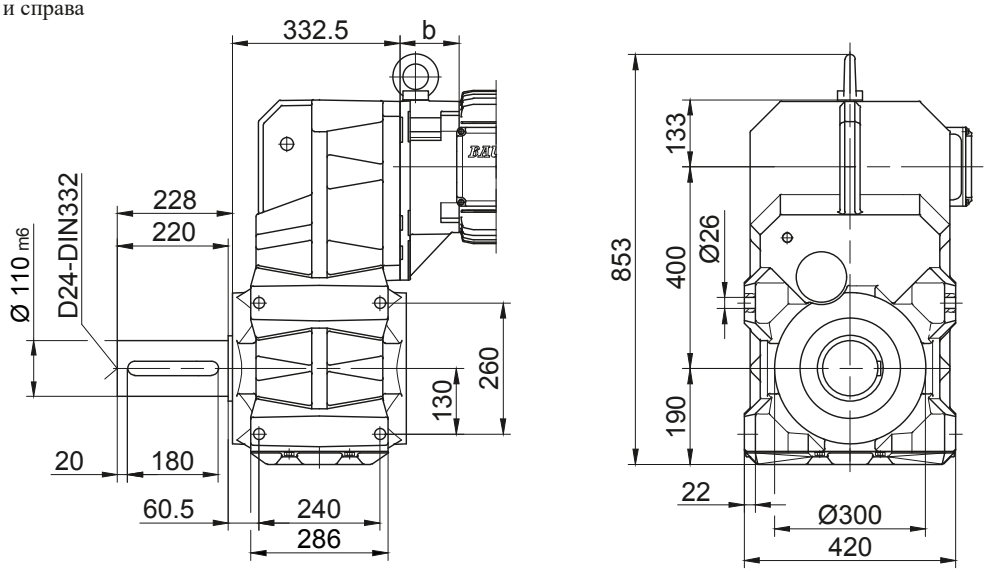

В отдельных случаях размеры могут отличаться от указанных на чертеже. Сгенерируйте 3D- и 2D-геометрию для конкретного привода на сайте www.BauerCat.com.

Плоские цилиндрические мотор-редукторы серии BF

габаритный чертёж - Стандарт

BF90-BF90Z

с моментным рычагом, спереди

Код -0./

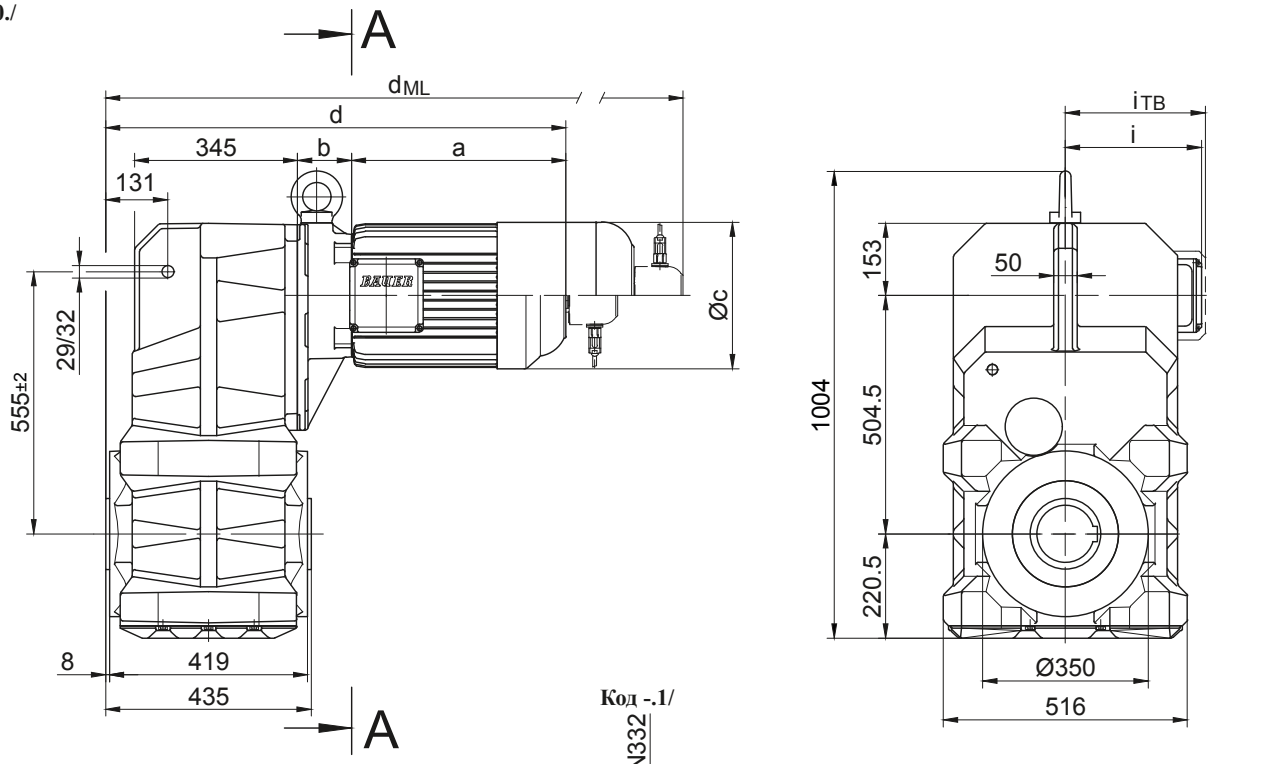

Код -.1/

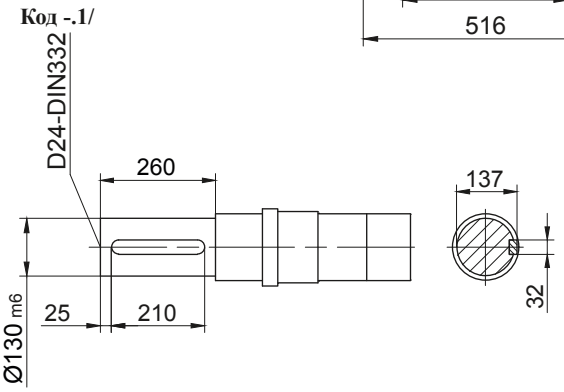

Код -.4/

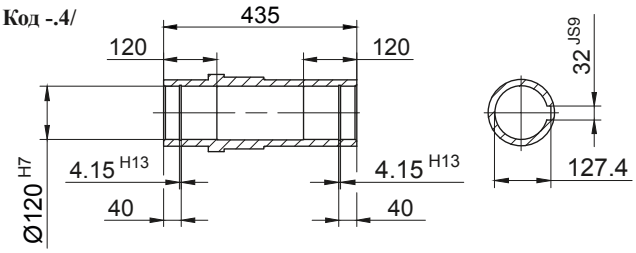

Код -.5/

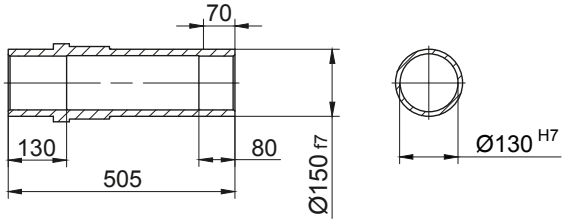

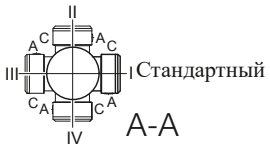

Тип	a	b	c	d	i	Исполнение с навесным оборудованием двигателя				
						i_{TB}	Тормоз	Энкодер	Тормоз с энкодером	Стопор обратного хода
							d_{ML}	d_{ML}	d_{ML}	d_{ML}
BF90Z-../D..09.A.	250,5	252,5	176	909	124	157	1002	1016,5	1106	1002
BF90Z-../D..09.B.	308,5	252,5	176	967	124	157	1060	1074	1164	1060
BF90-../D..11.A.	319	87	218	812	165	176	910	919,5	1012	910
BF90Z-../D..11.A.	319	259	218	984	165	176	1082	1091,5	1184	1082
BF90-../D..11.B.	387	87	218	880	165	176	976	987,5	1080	976
BF90Z-../D..11.B.	387	259	218	1052	165	176	1148	1159,5	1252	1148
BF90-../D..13.A.	393	100	258	899	217	217	1010	1006	1111	1007
BF90Z-../D..13.A.	393	272	258	1071	217	217	1182	1178	1283	1179
BF90-../D..16.B.	454,5	114	310	974,5	243	243	1118	1081,5	1221,5	1118
BF90Z-../D..16.B.	454,5	286	310	1146,5	243	243	1290	1253,5	1393,5	1290
BF90-../D..18.B.	542	136	348	1084	288	288	1233,5	1189,5	1337	1233,5
BF90Z-../D..18.B.	542	308	348	1256	288	288	1405,5	1361,5	1509	1405,5
BF90-../D..20.A.	703,5	153	363	1262,5	302	302	1390	1368	1495,5	1262,5
BF90-../D..22.A.	703,5	153	363	1262,5	302	302	1390	1368	1495,5	1262,5

Размеры в миллиметрах (мм)

В отдельных случаях размеры могут отличаться от указанных на чертеже. Сгенерируйте 3D- и 2D-геометрию для конкретного привода на сайте www.BauerCat.com.

BF90-BF90Z

Фланец с резьбовыми отверстиями
Код -7./

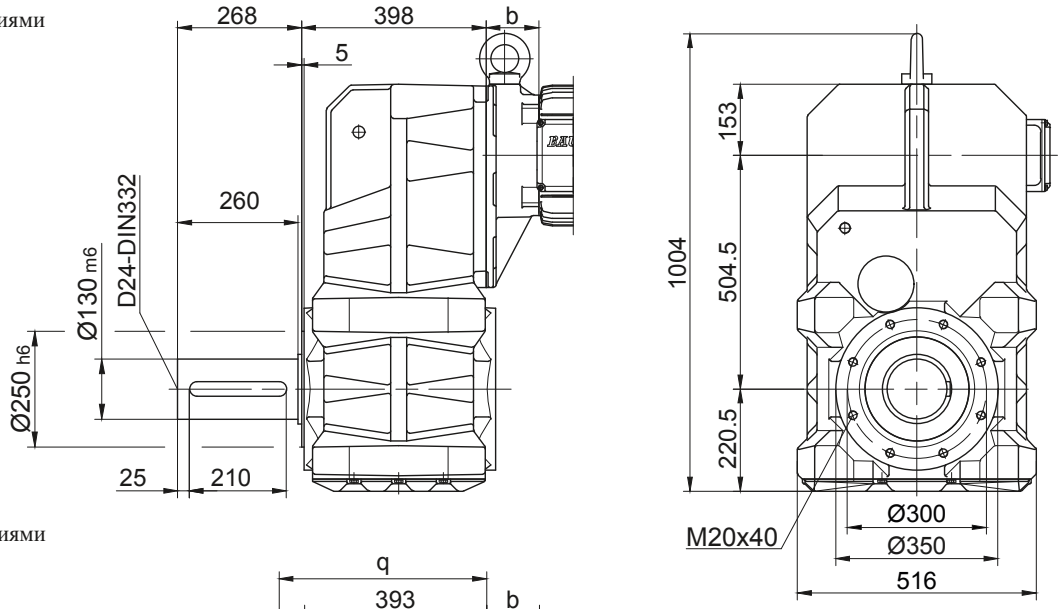

Фланец со сквозными отверстиями
Код -3./
(Код -4./)

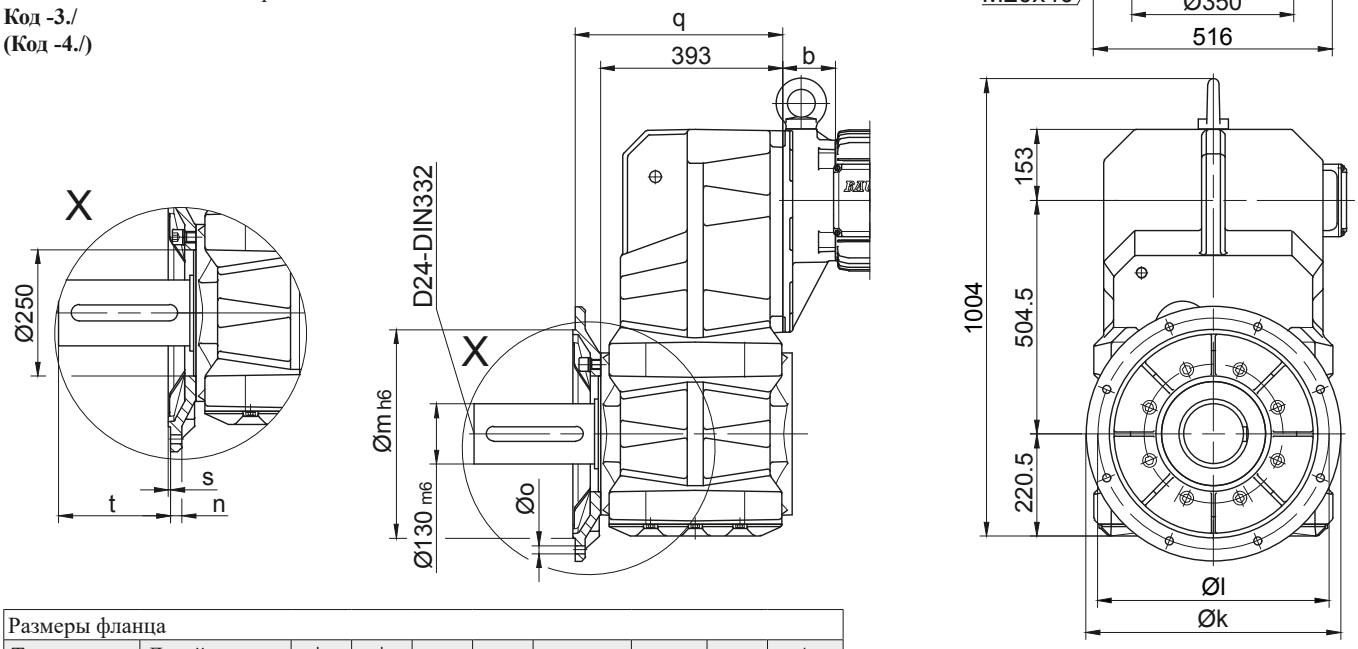

Размеры фланца									
Тип	Дизайн	k	l	m	n	o	q	s	t
BF90..	Код -3./	550	500	450	22	17,5	448	5	218
BF90..	Код -4./	660	600	550	25	22	442	6	224
Размеры в миллиметрах (мм)									

Лапка со сквозными отверстиями слева и справа
Код -1.LR/

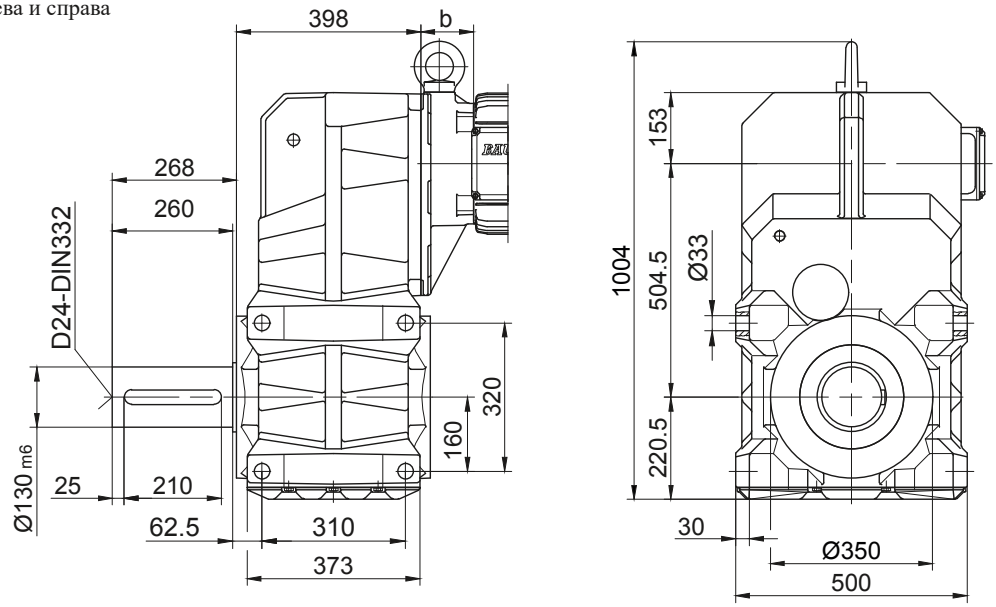

В отдельных случаях размеры могут отличаться от указанных на чертеже. Сгенерируйте 3D- и 2D-геометрию для конкретного привода на сайте www.BauerCat.com.

Плоские цилиндрические мотор-редукторы серии BF

габаритный чертёж - Двойной редуктор

BF10G06

с моментным рычагом, спереди

Код -0./

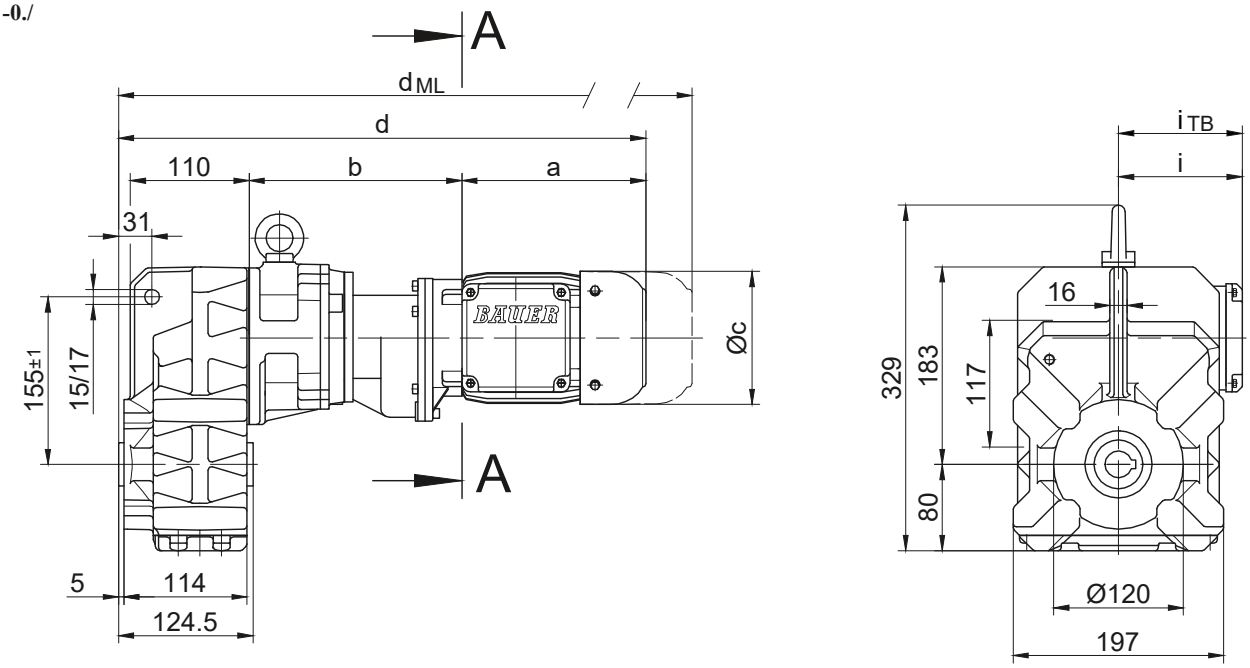

Код -.1/

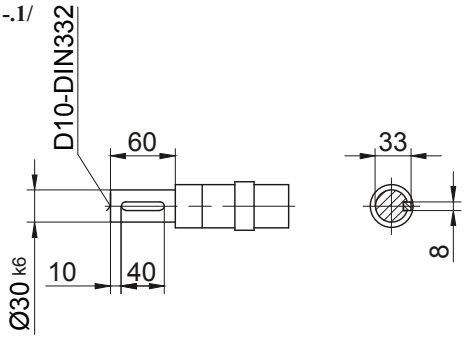

Код -.4/

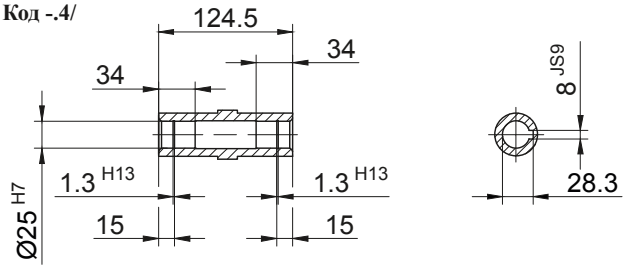

Код -.5/

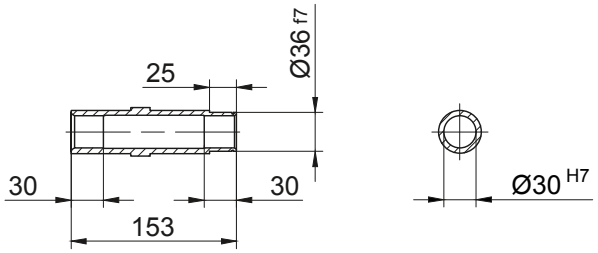

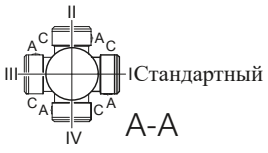

Тип	a	b	c	d	i	Исполнение с навесным оборудованием двигателя				
						i_{TB}	Тормоз	Энкодер	Тормоз с энкодером	Стопор обратного хода
							d_{ML}	d_{ML}	d_{ML}	d_{ML}
BF10G06-../D04.A.	142,5	195	110,5	458,5	90	112	502	546	589,5	-
BF10G06-../D..05.A.	170,5	197	123	488,5	101	117	530,5	591	628,5	-
BF10G06-../D..06.A.	170,5	197	123	488,5	99	119	530,5	591	628,5	-
BF10G06-../D..07.A.	190,5	197	123	508,5	99	119	550,5	611	648,5	-
BF10G06-../D..08.A.	199,5	241	156	561,5	114,5	136,5	627,5	673,5	735	627,5
BF10G06-../D..08.B.	229,5	241	156	591,5	114,5	136,5	657,5	703,5	764,5	657,5

Размеры в миллиметрах (мм)

В отдельных случаях размеры могут отличаться от указанных на чертеже. Сгенерируйте 3D- и 2D-геометрию для конкретного привода на сайте www.BauerCat.com.

BF10G06

Фланец с резьбовыми отверстиями
Код -7./

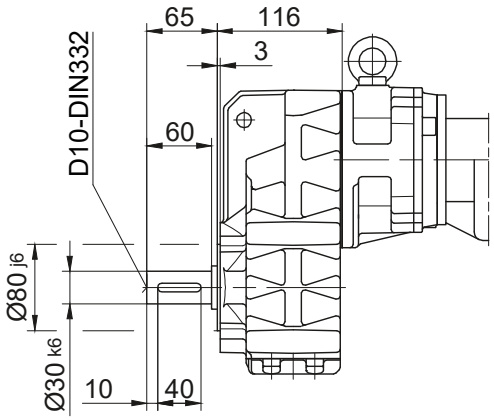

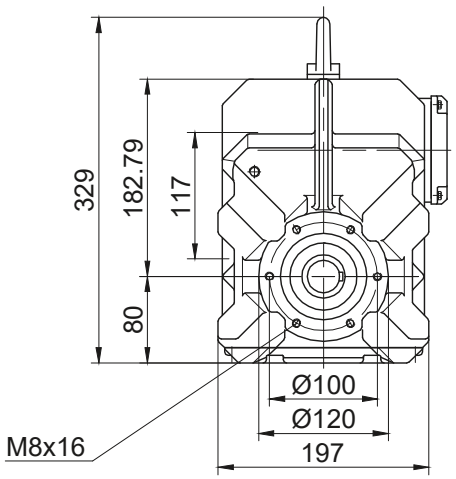

Фланец со сквозными отверстиями
Код -3./
(Код -2./)

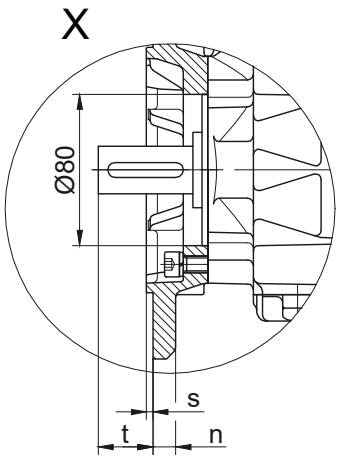

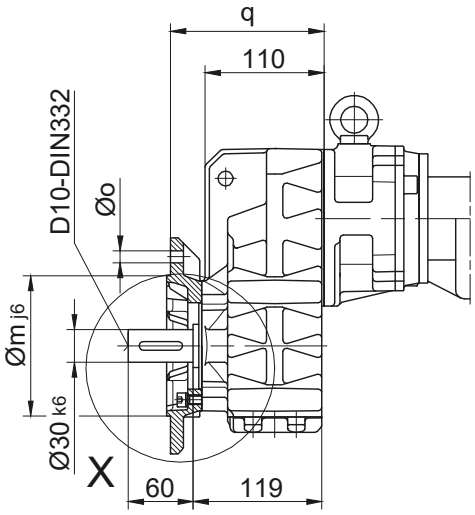

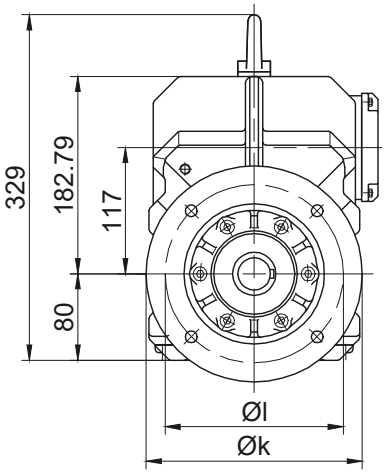

Размеры фланца									
Тип	Дизайн	k	l	m	n	o	q	s	t
BF10..	Код -3./	200	165	130	12	11	142	3,5	39
BF10..	Код -2./	160	130	110	10	9	135	3,5	46
Размеры в миллиметрах (мм)									

Лапа с резьбовыми отверстиями слева и справа
Код -6.LR/

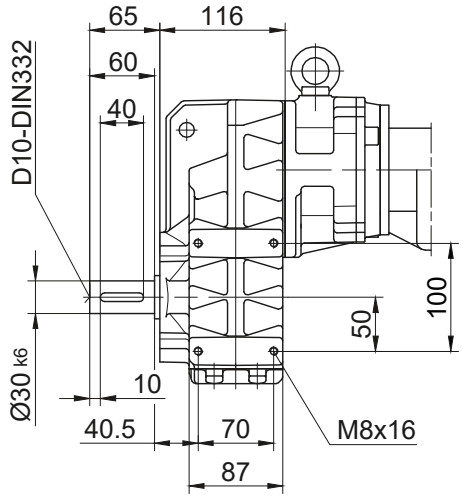

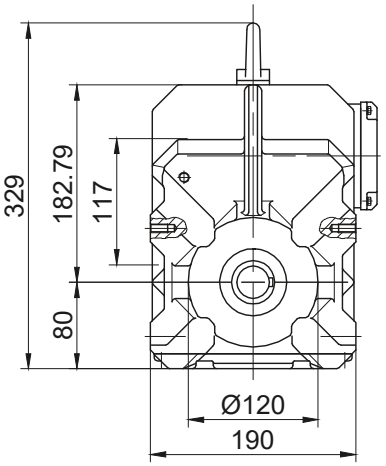

В отдельных случаях размеры могут отличаться от указанных на чертеже. Сгенерируйте 3D- и 2D-геометрию для конкретного привода на сайте www.BauerCat.com.

Плоские цилиндрические мотор-редукторы серии BF

габаритный чертёж - Двойной редуктор

BF20G06

с моментным рычагом, спереди

Код -0./

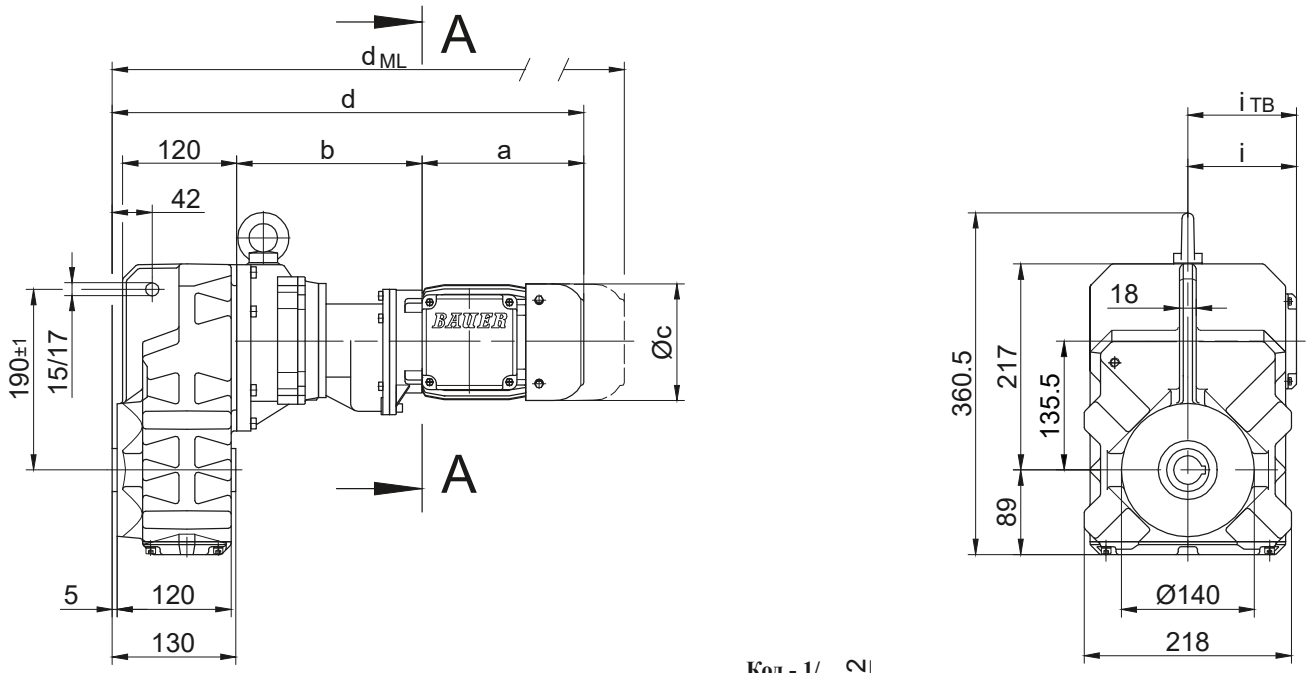

Код -.1/

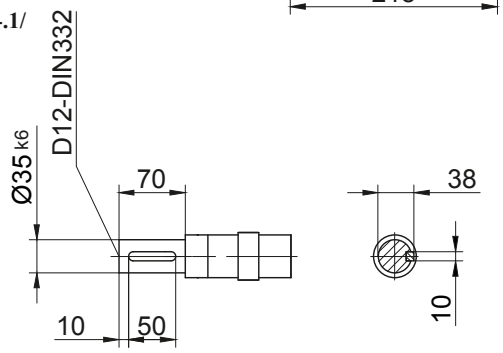

Код -.4/

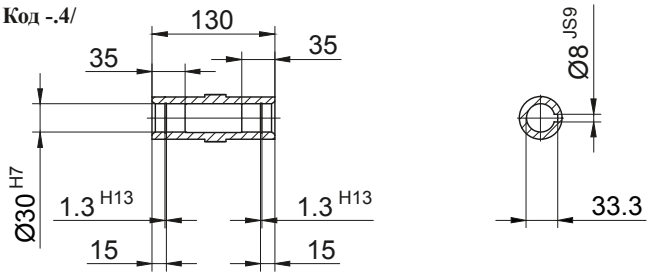

Код -.5/

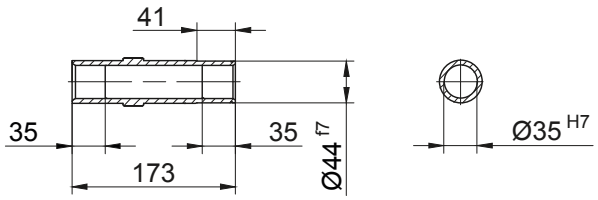

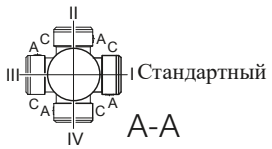

Тип	a	b	c	d	i	Исполнение с навесным оборудованием двигателя				
						i_{TB}	Тормоз	Энкодер	Тормоз с энкодером	Стопор обратного хода
							d_{ML}	d_{ML}	d_{ML}	d_{ML}
BF20G06-../D04.A.	142,5	193	110,5	466,5	90	112	510	554	597,5	-
BF20G06-../D..05.A.	170,5	195	123	496,5	101	117	538,5	599	636,5	-
BF20G06-../D..06.A.	170,5	195	123	496,5	99	119	538,5	599	636,5	-
BF20G06-../D..07.A.	190,5	195	123	516,5	99	119	558,5	619	656,5	-
BF20G06-../D..08.A.	199,5	239	156	569,5	114,5	136,5	635,5	681,5	743	635,5
BF20G06-../D..08.B.	229,5	239	156	599,5	114,5	136,5	665,5	711,5	772,5	665,5

Размеры в миллиметрах (мм)

В отдельных случаях размеры могут отличаться от указанных на чертеже. Сгенерируйте 3D- и 2D-геометрию для конкретного привода на сайте www.BauerCat.com.

BF20G06

Фланец с резьбовыми отверстиями
Код -7./

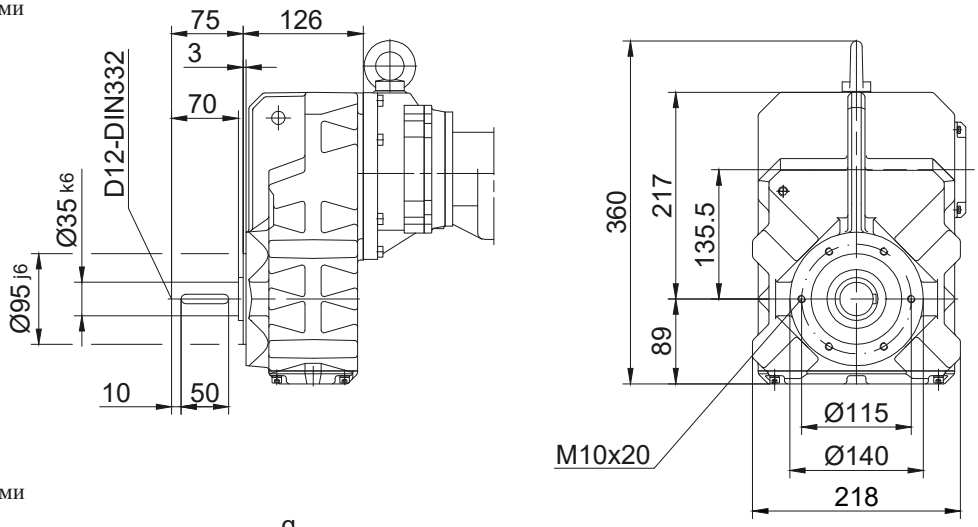

Фланец со сквозными отверстиями
Код -3./
(Код -2./)

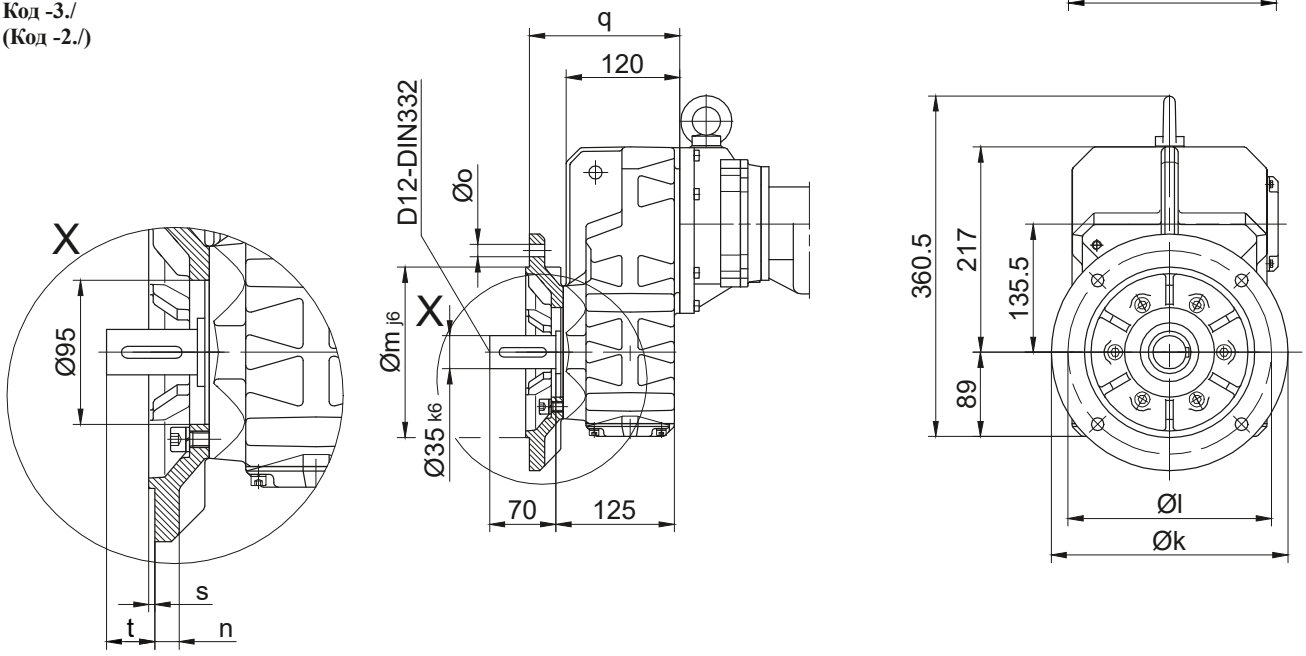

Размеры фланца									
Тип	Дизайн	k	l	m	n	o	q	s	t
BF20..	Код -3./	250	215	180	16	13,5	159	4	42
BF20..	Код -2./	200	165	130	12	11	150	3,5	51
Размеры в миллиметрах (мм)									

Лапа с резьбовыми отверстиями слева и справа
Код -6.LR/

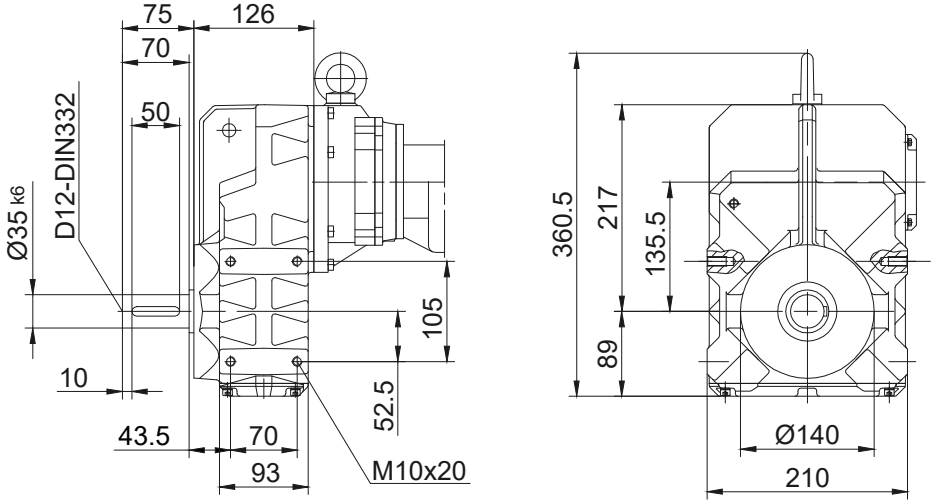

В отдельных случаях размеры могут отличаться от указанных на чертеже. Сгенерируйте 3D- и 2D-геометрию для конкретного привода на сайте www.BauerCat.com.

Плоские цилиндрические мотор-редукторы серии BF

габаритный чертёж - Двойной редуктор

BF30G06

с моментным рычагом, спереди

Код -0./

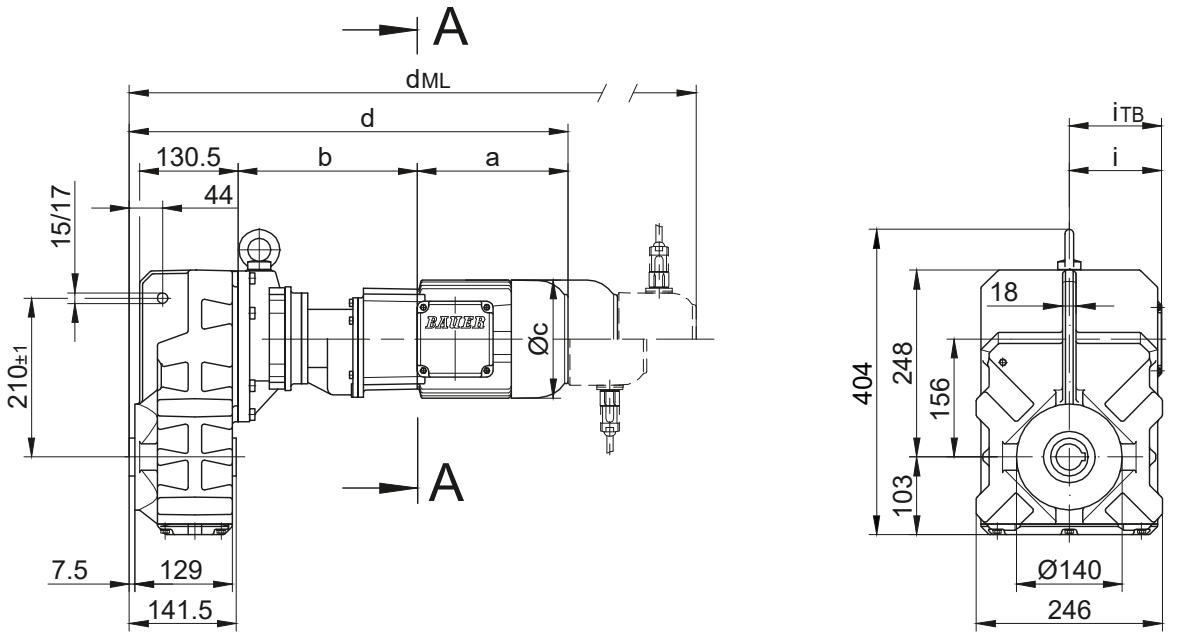

Код -.1/

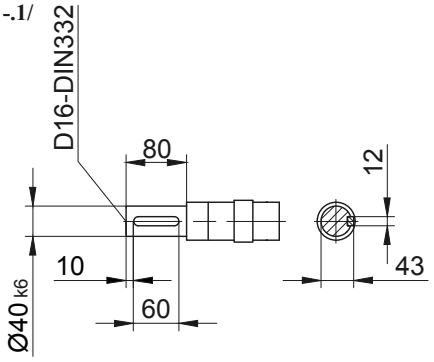

Код -.4/

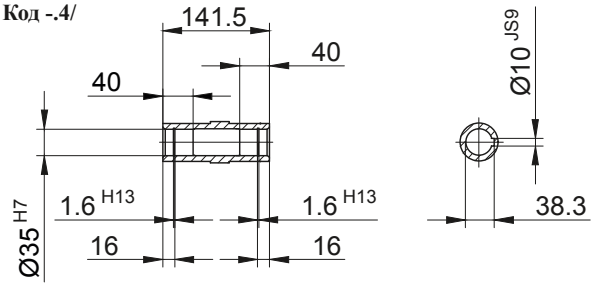

Код -.5/

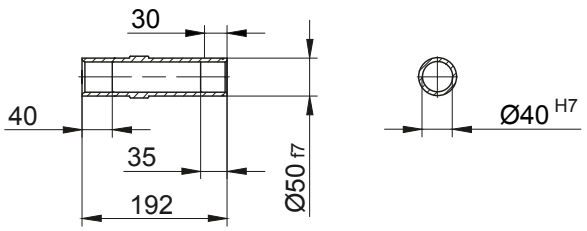

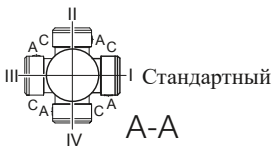

Тип	a	b	c	d	i	Исполнение с навесным оборудованием двигателя				
						i_{TB}	Тормоз	Энкодер	Тормоз с энкодером	Стопор обратного хода
							d_{ML}	d_{ML}	d_{ML}	d_{ML}
BF30G06-../D04.A.	142,5	191	110,5	477,5	90	112	521	565	608,5	-
BF30G06-../D..05.A.	170,5	193	123	507,5	101	117	549,5	610	647,5	-
BF30G06-../D..06.A.	170,5	193	123	507,5	99	119	549,5	610	647,5	-
BF30G06-../D..07.A.	190,5	193	123	527,5	99	119	569,5	630	667,5	-
BF30G06-../D..08.A.	199,5	237	156	580,5	114,5	136,5	646,5	692,5	754	646,5
BF30G06-../D..08.B.	229,5	237	156	610,5	114,5	136,5	676,5	722,5	783,5	676,5
Размеры в миллиметрах (мм)										

В отдельных случаях размеры могут отличаться от указанных на чертеже. Сгенерируйте 3D- и 2D-геометрию для конкретного привода на сайте www.BauerCat.com.

BF30G06

Фланец с резьбовыми отверстиями
Код -7./

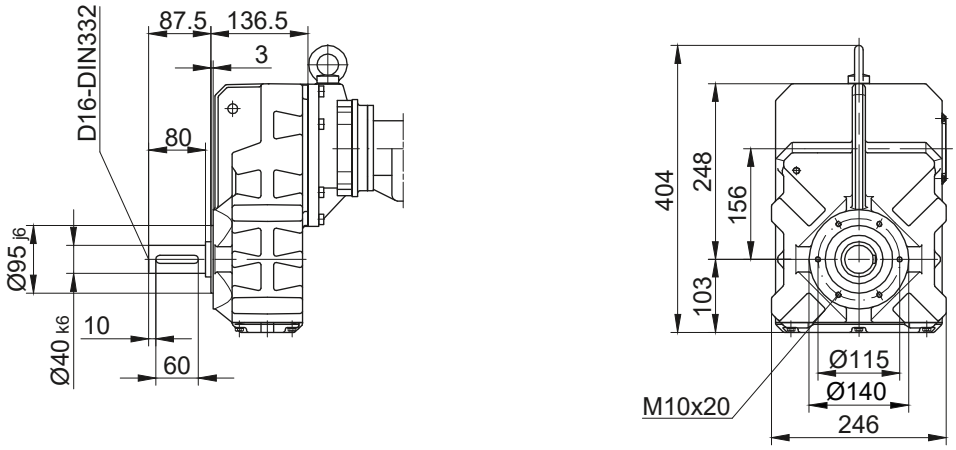

Фланец со сквозными отверстиями
Код -3./
(Код -2./)

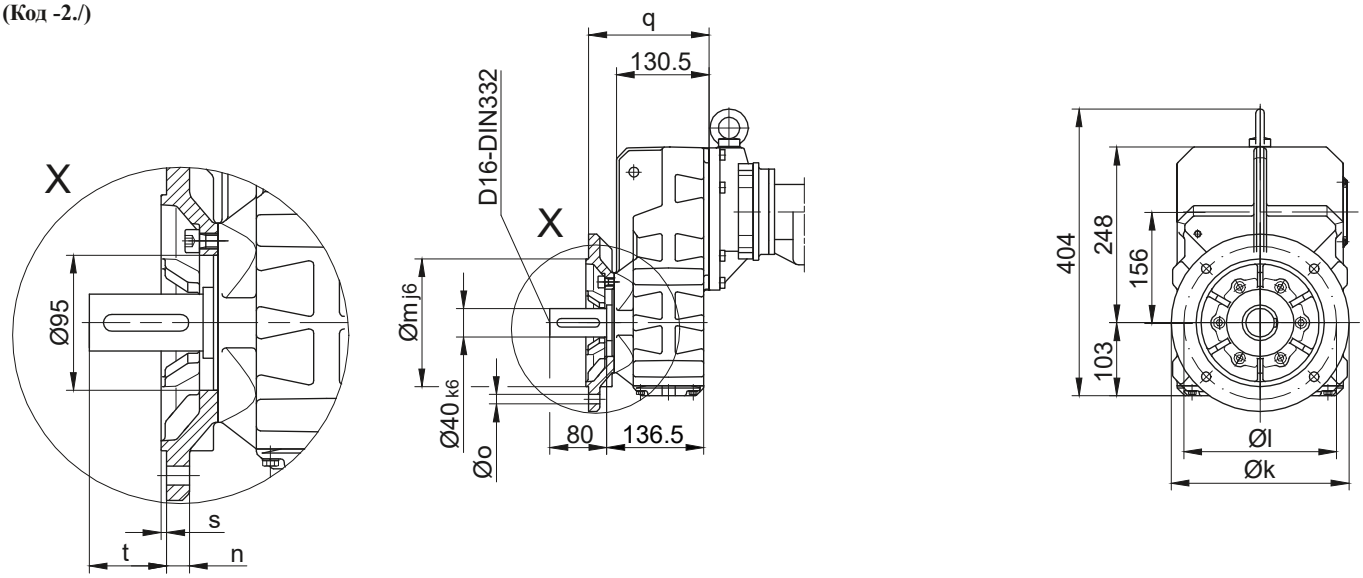

Размеры фланца									
Тип	Дизайн	k	l	m	n	o	q	s	t
BF30..	Код -3./	250	215	180	16	13,5	169,5	4	54,5
BF30..	Код -2./	200	165	130	12	11	160,5	3,5	63,5
Размеры в миллиметрах (мм)									

Лапа с резьбовыми отверстиями слева и справа
Код -6.LR/

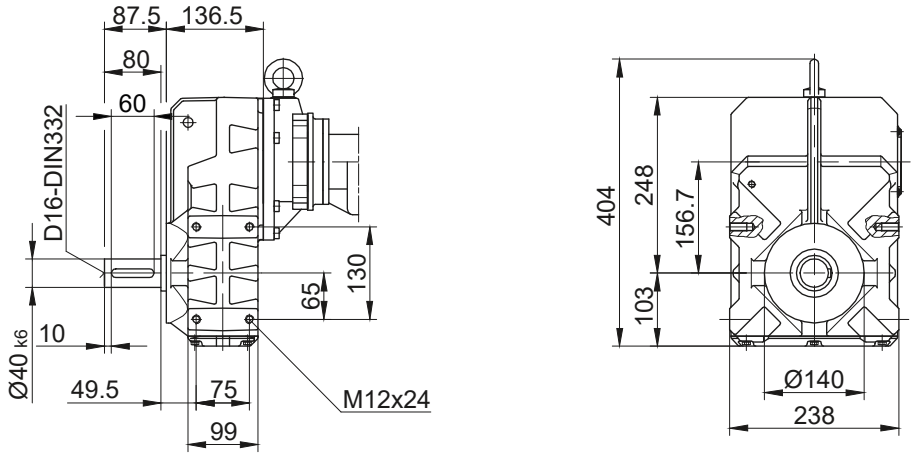

В отдельных случаях размеры могут отличаться от указанных на чертеже. Сгенерируйте 3D- и 2D-геометрию для конкретного привода на сайте www.BauerCat.com.

Плоские цилиндрические мотор-редукторы серии BF

габаритный чертёж - Двойной редуктор

BF40G10

с моментным рычагом, спереди

Код -0./

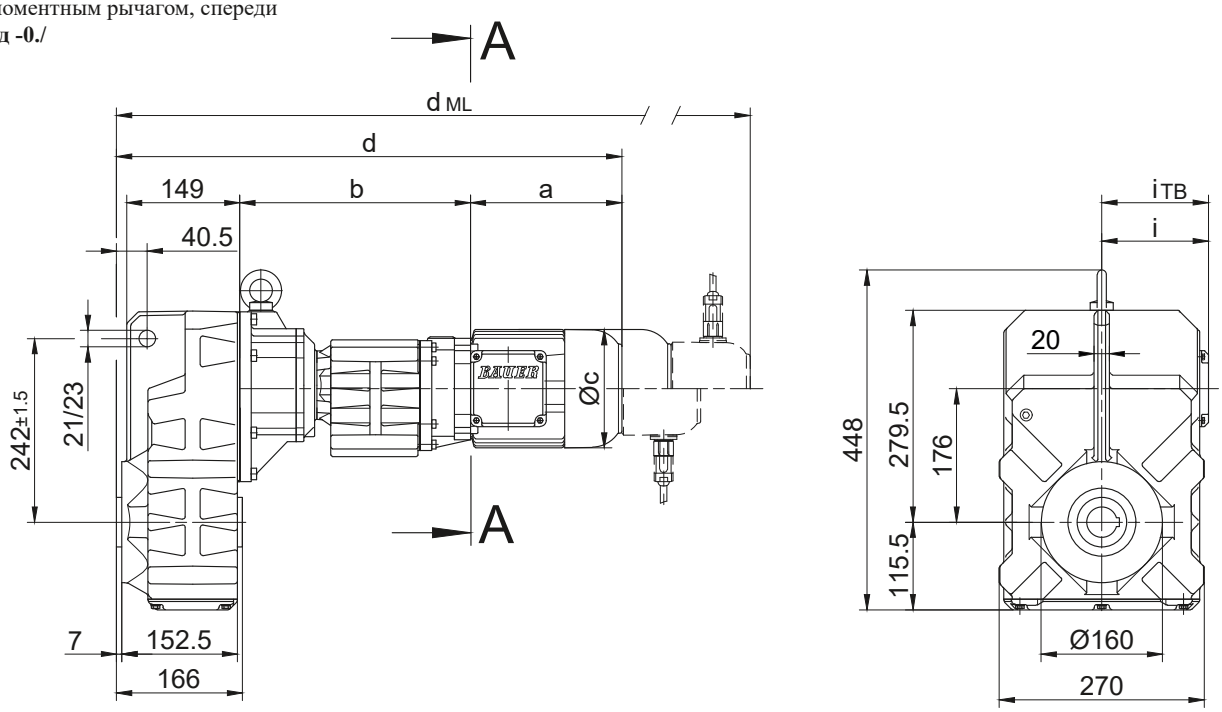

Код -.4/

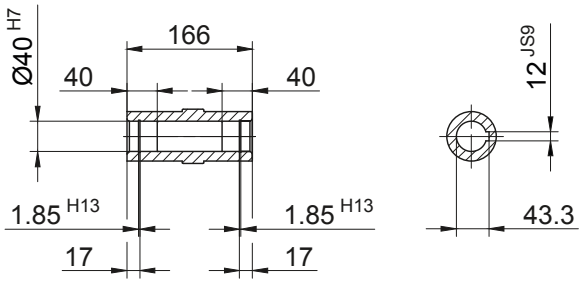

Код -.1/

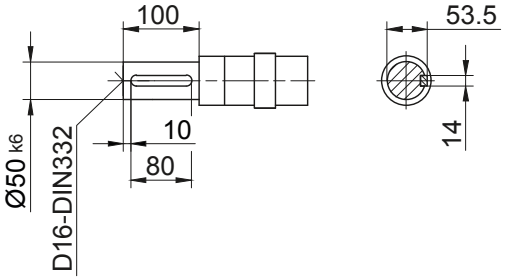

Код -.5/

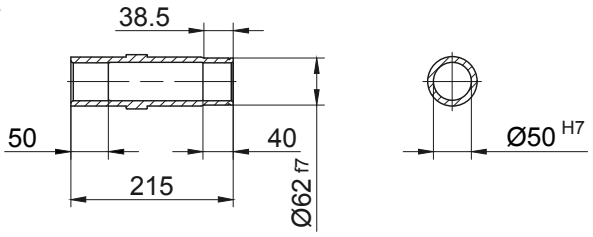

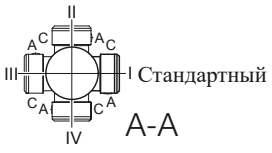

Тип	a	b	c	d	i	Исполнение с навесным оборудованием двигателя				
						$i_{ТВ}$	Тормоз	Энкодер	Тормоз с энкодером	Стопор обратного хода
							d_{ML}	d_{ML}	d_{ML}	d_{ML}
BF40G10-../D..05.A.	170,5	300	123	633	101	117	675	735,5	773	-
BF40G10-../D..06.A.	170,5	300	123	633	99	119	675	735,5	773	-
BF40G10-../D..07.A.	190,5	300	123	653	99	119	695	755,5	793	-
BF40G10-../D..08.A.	199,5	304	156	666	114,5	136,5	732	778	839,5	732
BF40G10-../D..08.B.	229,5	304	156	696	114,5	136,5	762	808	869	762
BF40G10-../D..09.A.	250,5	318,5	176	731,5	124	157	824,5	839	928,5	824,5
BF40G10-../D..09.B.	308,5	318,5	176	789,5	124	157	882,5	896,5	986,5	882,5

Размеры в миллиметрах (мм)

В отдельных случаях размеры могут отличаться от указанных на чертеже. Сгенерируйте 3D- и 2D-геометрию для конкретного привода на сайте www.BauerCat.com.

BF40G10

Фланец с резьбовыми отверстиями
Код -7./

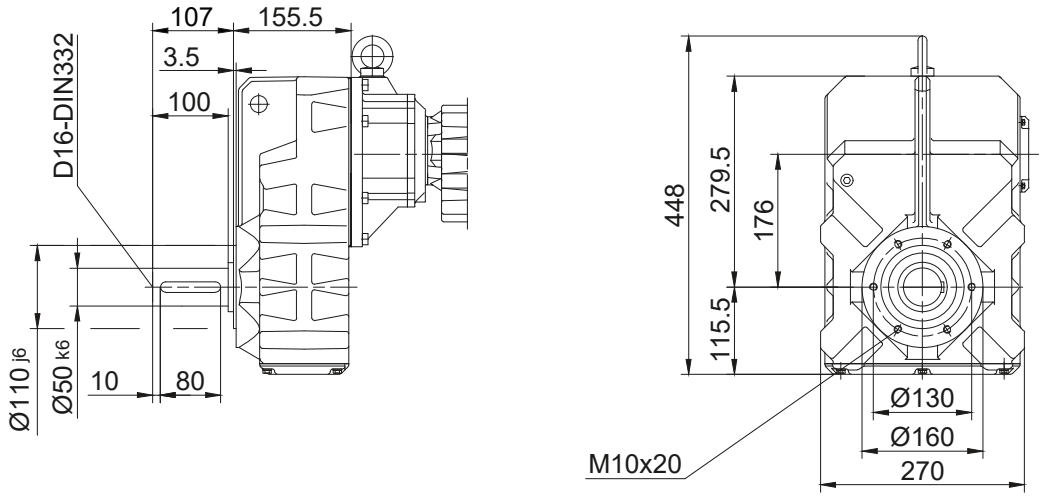

Фланец со сквозными отверстиями
Код -3./
(Код -4./)

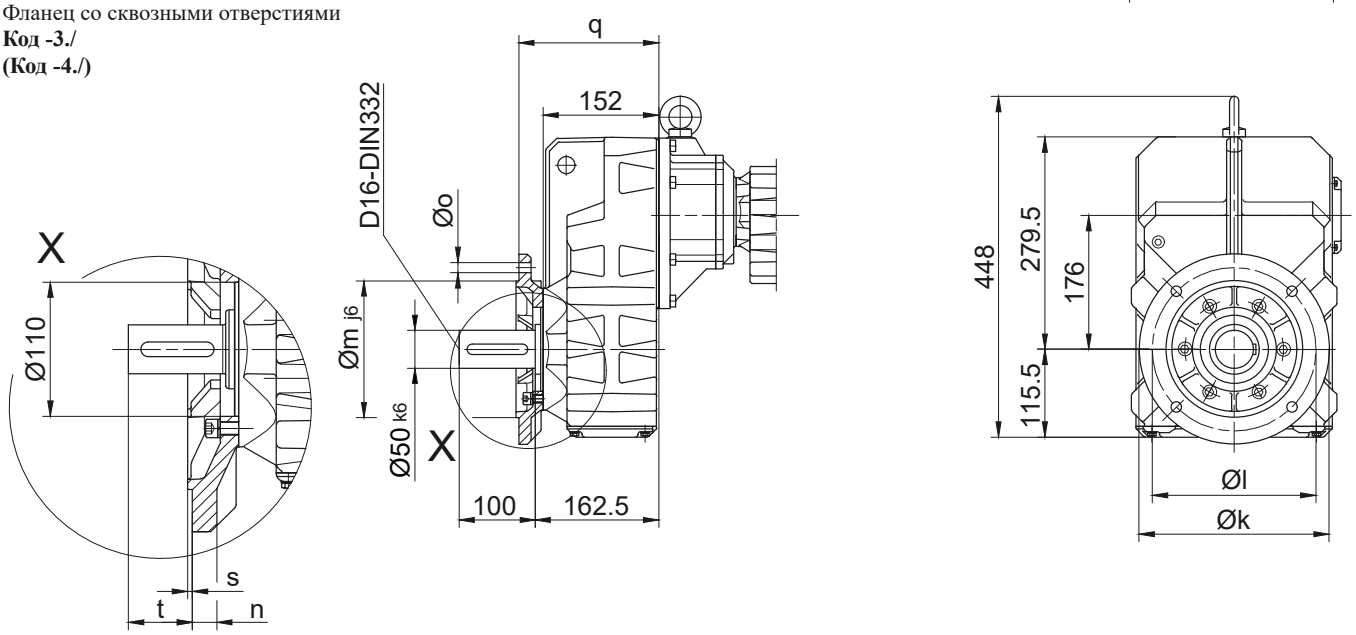

Размеры фланца									
Тип	Дизайн	k	l	m	n	o	q	s	t
BF40..	Код -3./	250	215	180	16	13,5	184	4	78,5
BF40..	Код -4./	300	265	230	20	13,5	190	4	72,5
Размеры в миллиметрах (мм)									

Лапа с резьбовыми отверстиями слева и справа
Код -6.LR/

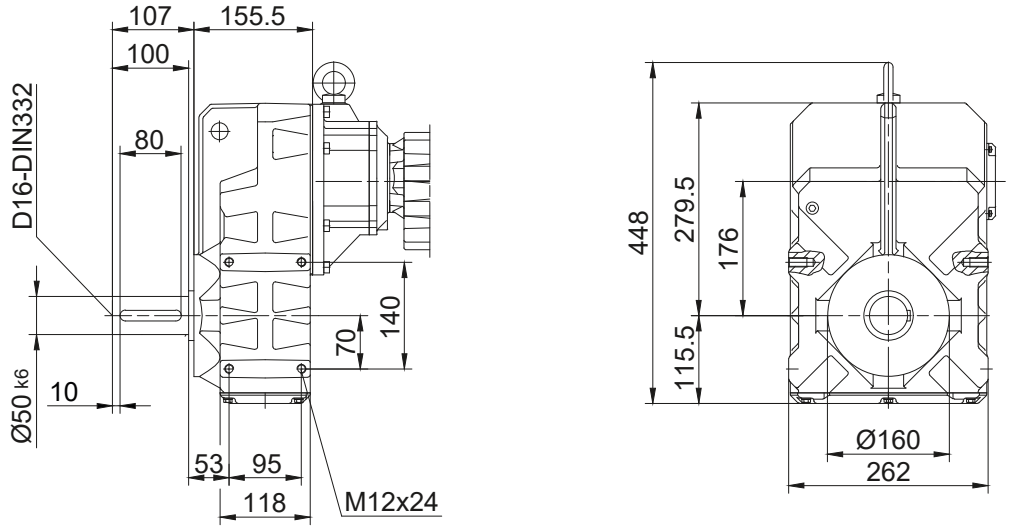

В отдельных случаях размеры могут отличаться от указанных на чертеже. Сгенерируйте 3D- и 2D-геометрию для конкретного привода на сайте www.BauerCat.com.

Плоские цилиндрические мотор-редукторы серии BF

габаритный чертёж - Двойной редуктор

BF50G10

с моментным рычагом, спереди

Код -0./

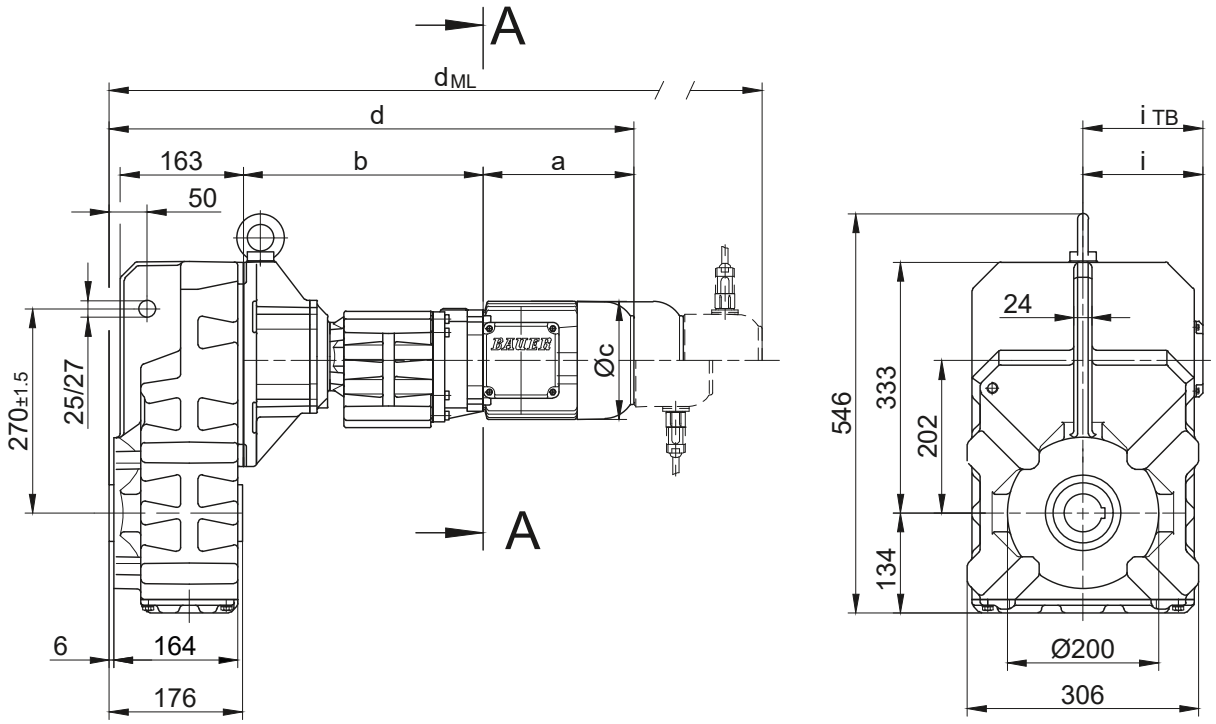

Код -.1/

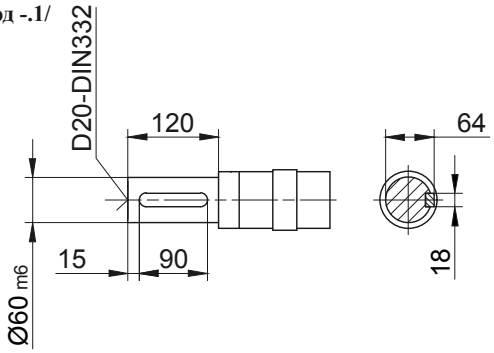

Код -.4/

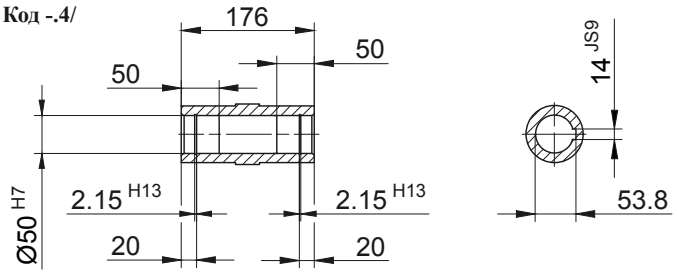

Код -.5/

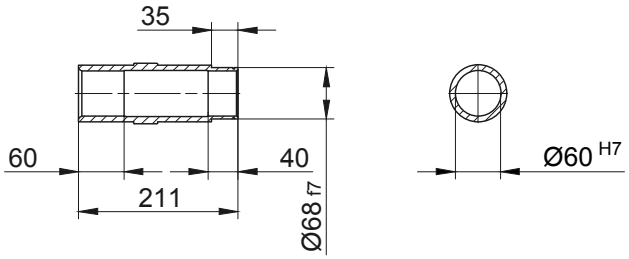

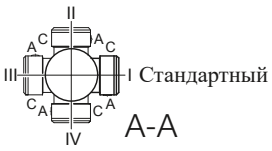

Тип	a	b	c	d	i	Исполнение с навесным оборудованием двигателя				
						$i_{ТВ}$	Тормоз	Энкодер	Тормоз с энкодером	Стопор обратного хода
							d_{ML}	d_{ML}	d_{ML}	d_{ML}
BF50G10-../D..05.A.	170,5	313	123	661	101	117	703	763,5	801	-
BF50G10-../D..06.A.	170,5	313	123	661	99	119	703	763,5	801	-
BF50G10-../D..07.A.	190,5	313	123	681	99	119	723	783,5	821	-
BF50G10-../D..08.A.	199,5	317	156	694	114,5	136,5	760	806	867,5	760
BF50G10-../D..08.B.	229,5	317	156	724	114,5	136,5	790	836	897	790
BF50G10-../D..09.A.	250,5	331,5	176	759,5	124	157	852,5	867	956,5	852,5
BF50G10-../D..09.B.	308,5	331,5	176	817,5	124	157	910,5	924,5	1014,5	910,5

Размеры в миллиметрах (мм)

В отдельных случаях размеры могут отличаться от указанных на чертеже. Сгенерируйте 3D- и 2D-геометрию для конкретного привода на сайте www.BauerCat.com.

BF50G10

Фланец с резьбовыми отверстиями
Код -7./

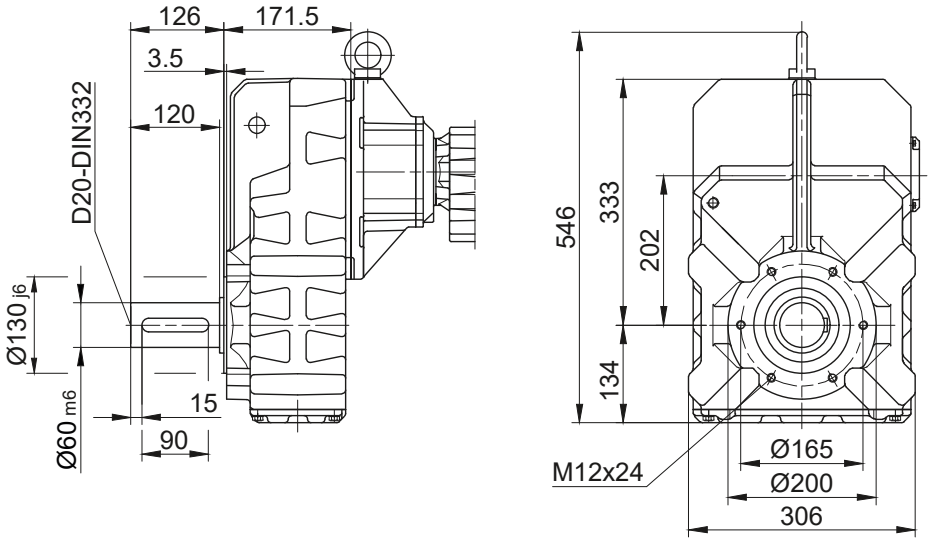

Фланец со сквозными отверстиями
Код -3./
(Код -2./)

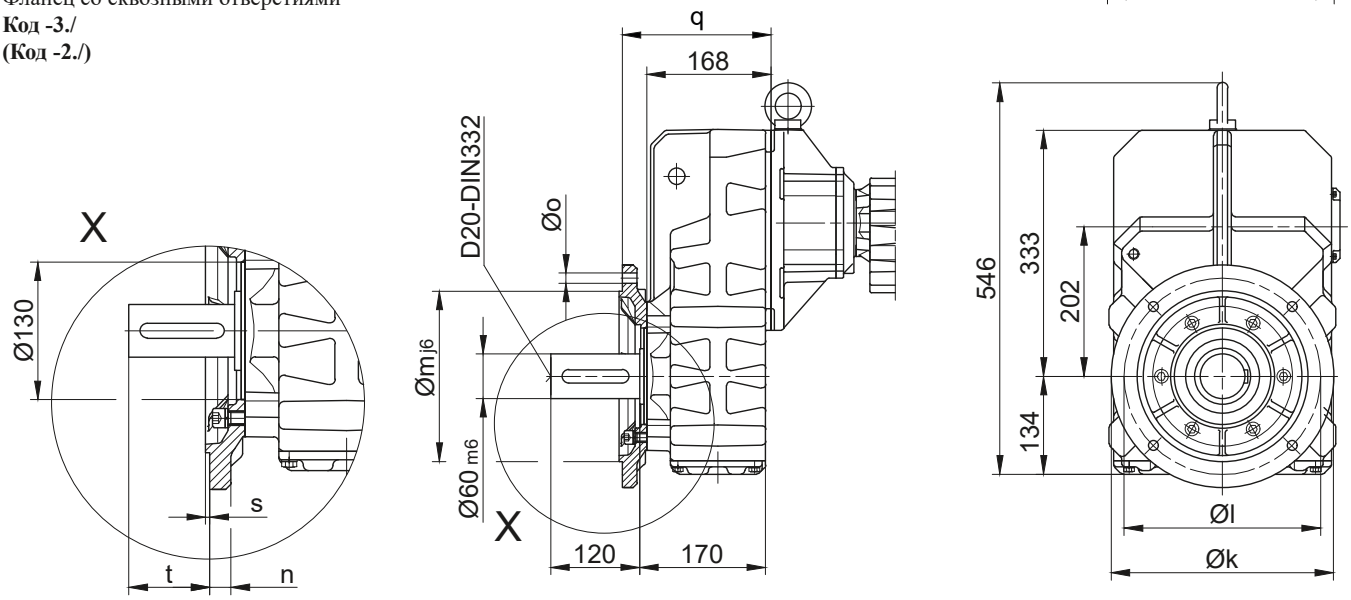

Размеры фланца									
Тип	Дизайн	k	l	m	n	o	q	s	t
BF50..	Код -3./	300	265	230	20	13,5	201	4	96,5
BF50..	Код -2./	250	215	180	16	13,5	198	4	99,5
Размеры в миллиметрах (мм)									

Лапа с резьбовыми отверстиями слева и справа
Код -6.LR/

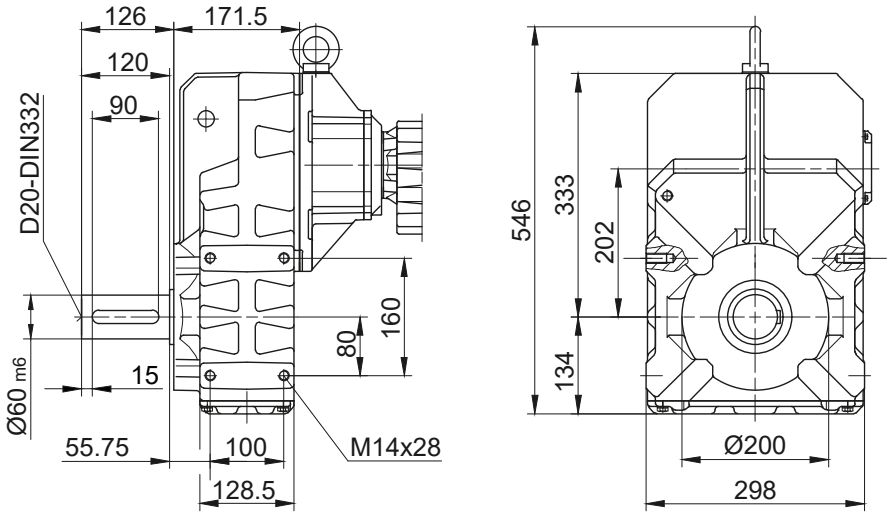

В отдельных случаях размеры могут отличаться от указанных на чертеже. Сгенерируйте 3D- и 2D-геометрию для конкретного привода на сайте www.BauerCat.com.

Плоские цилиндрические мотор-редукторы серии BF

габаритный чертёж - Двойной редуктор

BF60G20

с моментным рычагом, спереди

Код -0./

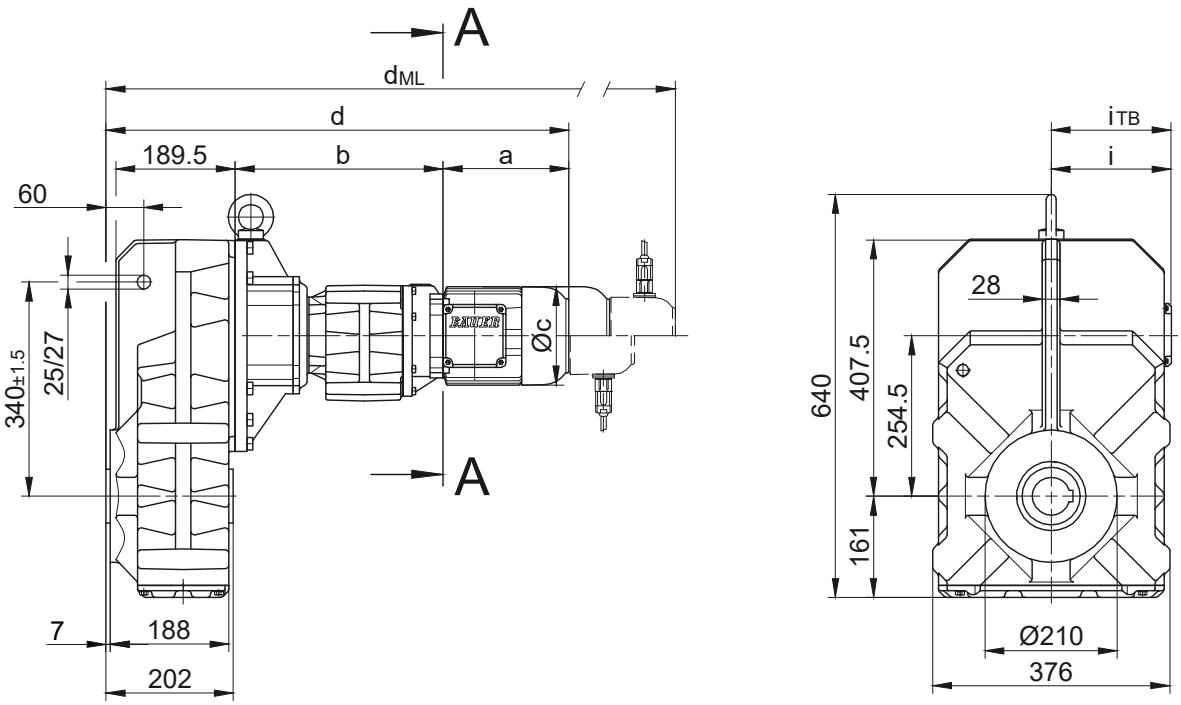

Код -.1/

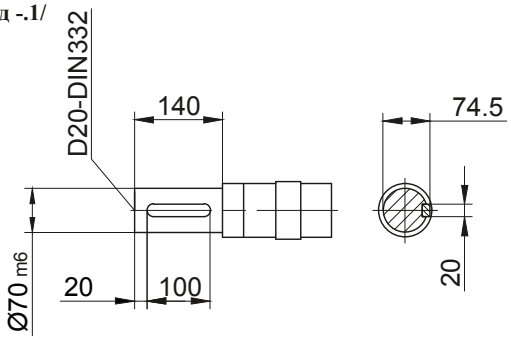

Код -.4/

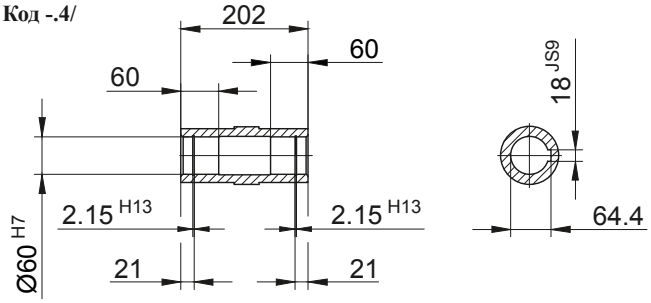

Код -.5/

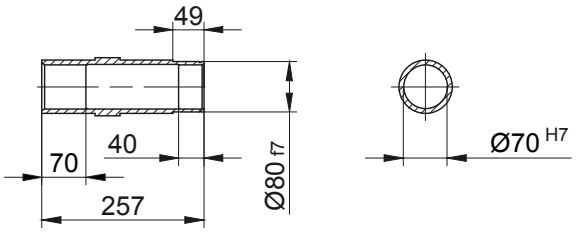

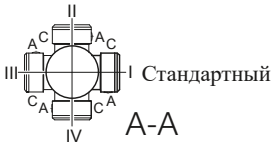

Тип	a	b	c	d	i	Исполнение с навесным оборудованием двигателя				
						$i_{ТВ}$	Тормоз	Энкодер	Тормоз с энкодером	Стопор обратного хода
							d_{ML}	d_{ML}	d_{ML}	d_{ML}
BF60G20-../D..05.A.	170,5	326	123	701,5	101	117	743,5	804	841,5	-
BF60G20-../D..06.A.	170,5	326	123	701,5	99	119	743,5	804	841,5	-
BF60G20-../D..07.A.	190,5	326	123	721,5	99	119	763,5	824	861,5	-
BF60G20-../D..08.A.	199,5	330	156	734,5	114,5	136,5	800,5	846,5	908	800,5
BF60G20-../D..08.B.	229,5	330	156	764,5	114,5	136,5	830,5	876,5	937,5	830,5
BF60G20-../D..09.A.	250,5	344,5	176	800	124	157	893	907,5	997	893
BF60G20-../D..09.B.	308,5	344,5	176	858	124	157	951	965	1055	951

Размеры в миллиметрах (мм)

В отдельных случаях размеры могут отличаться от указанных на чертеже. Сгенерируйте 3D- и 2D-геометрию для конкретного привода на сайте www.BauerCat.com.

BF60G20

Фланец с резьбовыми отверстиями
Код -7./

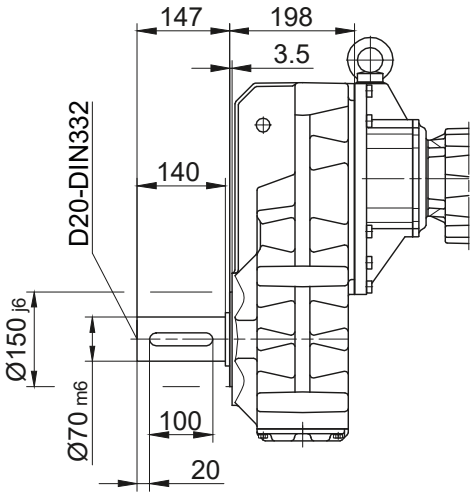

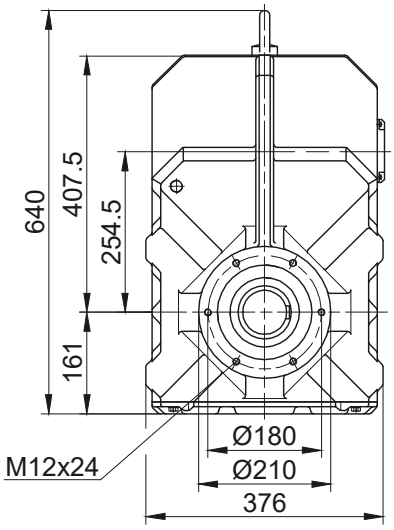

Фланец со сквозными отверстиями
Код -3./
(Код -2./)

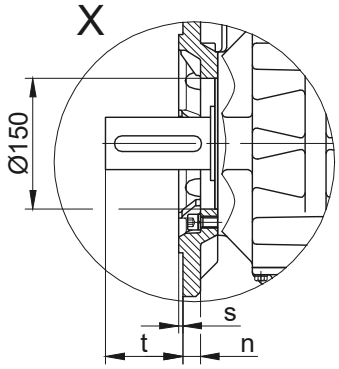

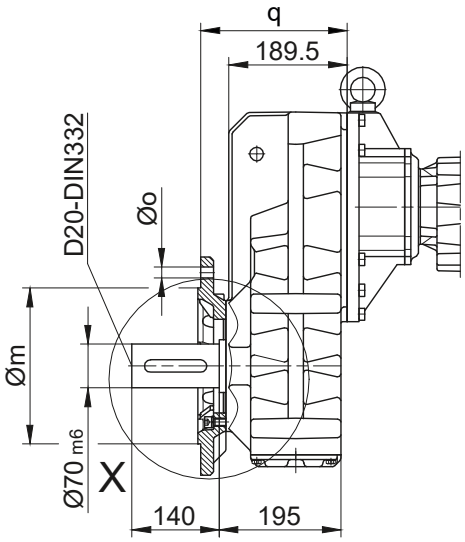

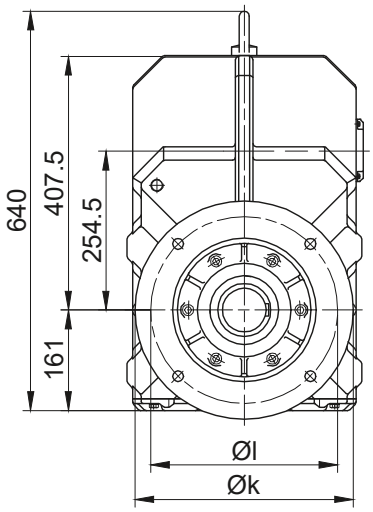

Размеры фланца									
Тип	Дизайн	k	l	m	n	o	q	s	t
BF60..	Код -3./	350	300	250	20	17,5	234,5	5	110,5
BF60..	Код -2./	300	265	230	20	13,5	242,5	4	102,5
Размеры в миллиметрах (мм)									

Лапа с резьбовыми отверстиями слева и справа
Код -6.LR/

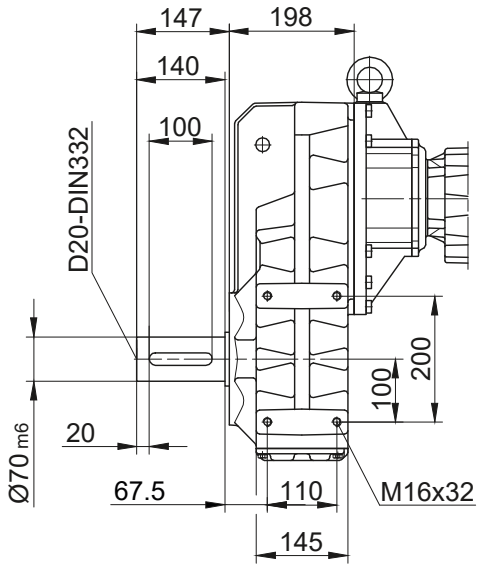

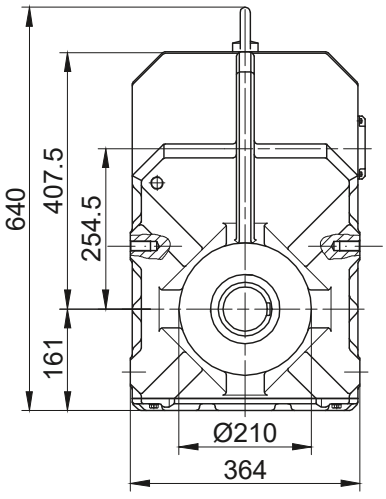

В отдельных случаях размеры могут отличаться от указанных на чертеже. Сгенерируйте 3D- и 2D-геометрию для конкретного привода на сайте www.BauerCat.com.

Плоские цилиндрические мотор-редукторы серии BF

габаритный чертёж - Двойной редуктор

BF70G20

с моментным рычагом, спереди

Код -0./

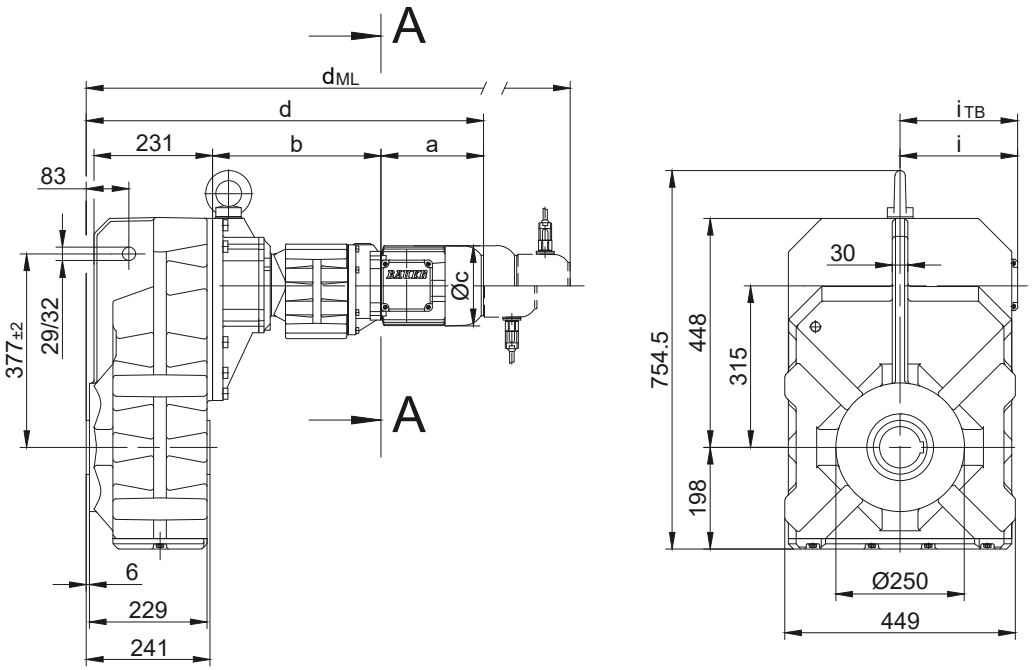

Код -.4/

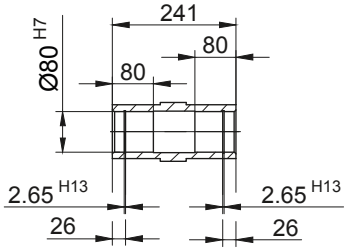

Код -.1/

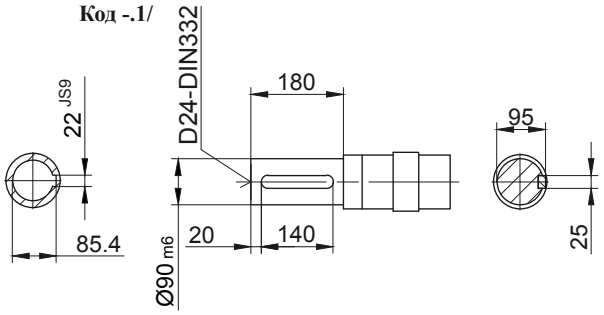

Код -.5/

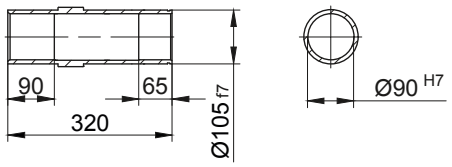

Код -.4/K70

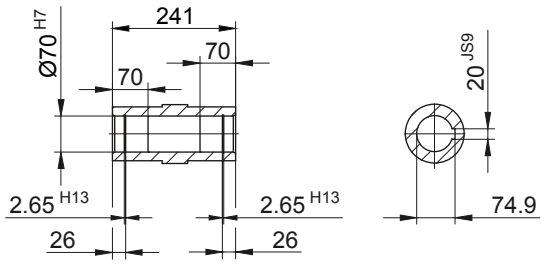

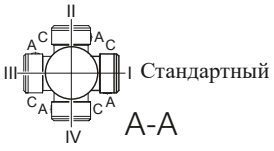

Тип	a	b	c	d	i	Исполнение с навесным оборудованием двигателя				
						i_{TB}	Тормоз	Энкодер	Тормоз с энкодером	Стопор обратного хода
							d_{ML}	d_{ML}	d_{ML}	d_{ML}
BF70G20-../D..05.A.	170,5	324	123	740,5	101	117	782,5	843	880,5	-
BF70G20-../D..06.A.	170,5	324	123	740,5	99	119	782,5	843	880,5	-
BF70G20-../D..07.A.	190,5	324	123	760,5	99	119	802,5	863	900,5	-
BF70G20-../D..08.A.	199,5	328	156	773,5	114,5	136,5	839,5	885,5	947	839,5
BF70G20-../D..08.B.	229,5	328	156	803,5	114,5	136,5	869,5	915,5	976,5	869,5
BF70G20-../D..09.A.	250,5	342,5	176	839	124	157	932	946,5	1036	932
BF70G20-../D..09.B.	308,5	342,5	176	897	124	157	990	1004	1094	990

Размеры в миллиметрах (мм)

В отдельных случаях размеры могут отличаться от указанных на чертеже. Сгенерируйте 3D- и 2D-геометрию для конкретного привода на сайте www.BauerCat.com.

BF70G20

Фланец с резьбовыми отверстиями
Код -7./

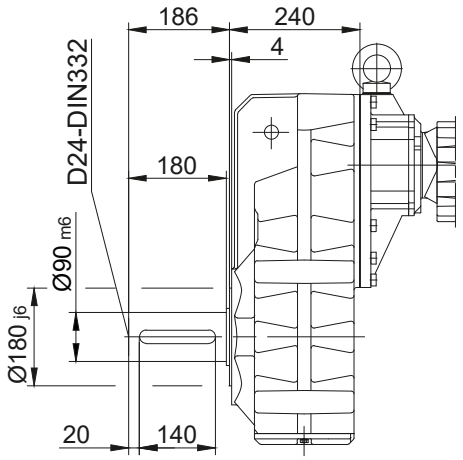

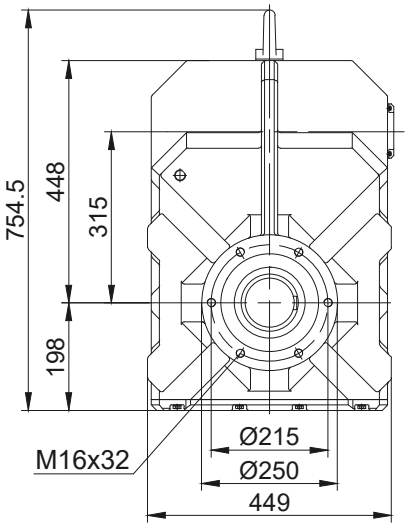

Фланец со сквозными отверстиями
Код -3./
(Код -2./)
(Код -4./)

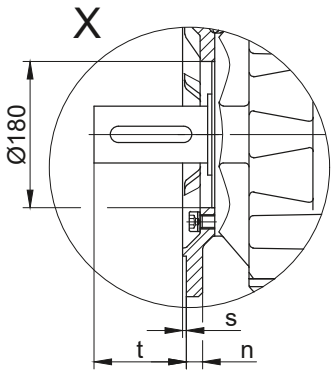

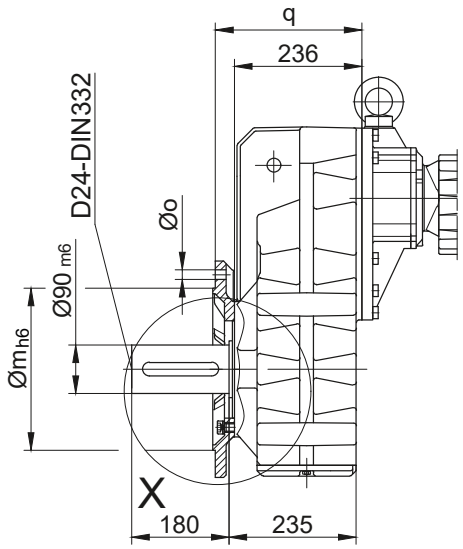

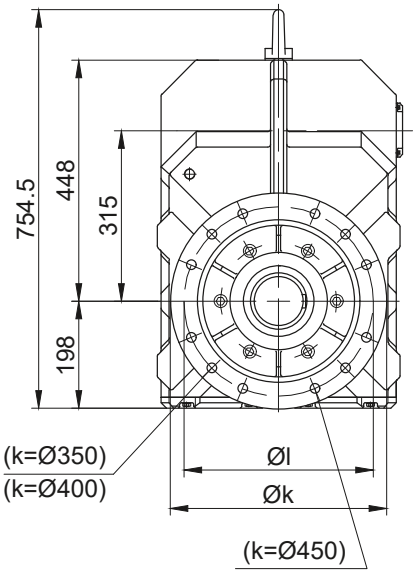

Размеры фланца									
Тип	Дизайн	k	l	m	n	o	q	s	t
BF70..	Код -3./	400	350	300	20	4 x 17,5	271	5	155
BF70..	Код -2./	350	300	250	20	4 x 17,5	271	5	155
BF70..	Код -4./	450	400	350	22	8 x 17,5	281	5	145
Размеры в миллиметрах (мм)									

Лапа с резьбовыми отверстиями слева и справа
Код -6.LR/

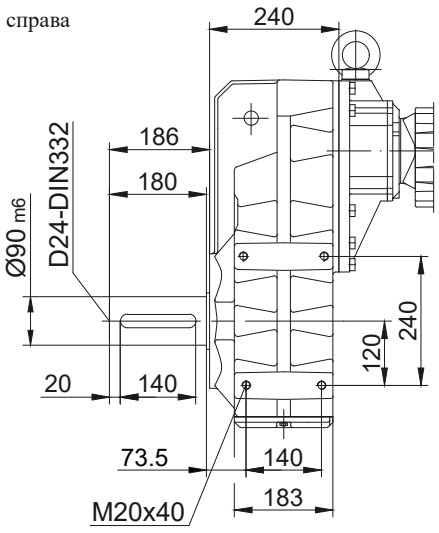

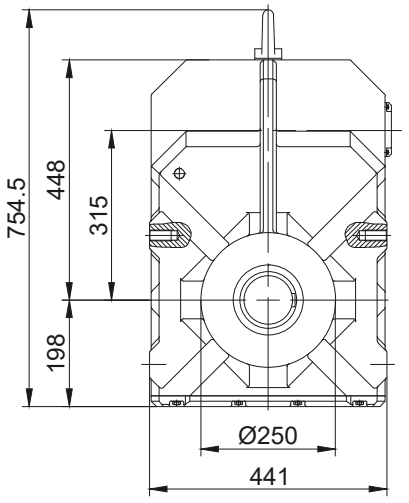

В отдельных случаях размеры могут отличаться от указанных на чертеже. Сгенерируйте 3D- и 2D-геометрию для конкретного привода на сайте www.BauerCat.com.

Плоские цилиндрические мотор-редукторы серии BF

габаритный чертёж - Двойной редуктор

BF80G40

с моментным рычагом, спереди

Код -0./

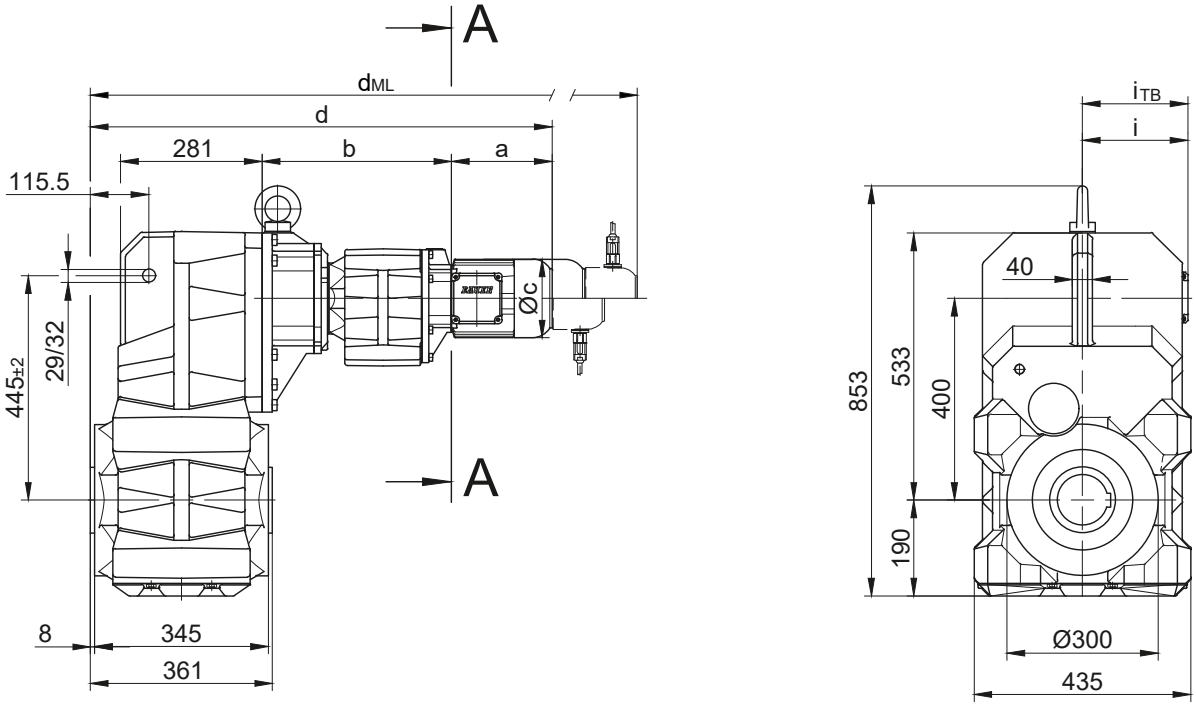

Код -.1/

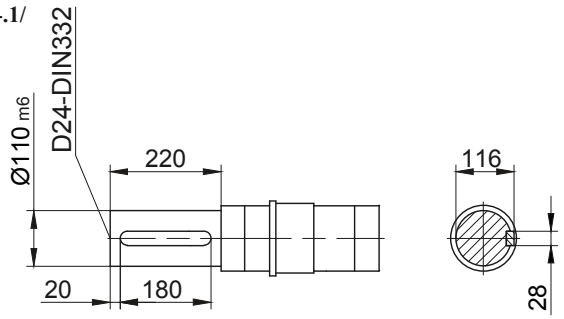

Код -.4/

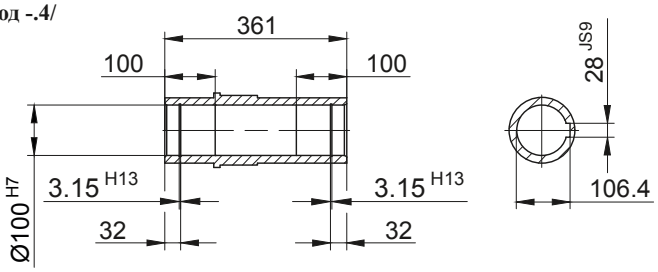

Код -.5/

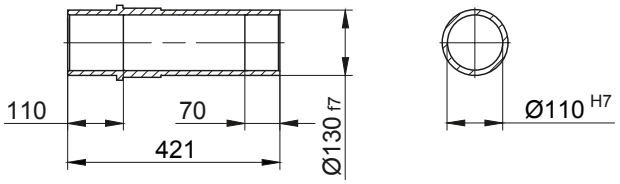

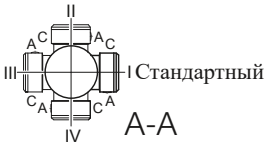

Тип	a	b	c	d	i	Исполнение с навесным оборудованием двигателя				
						i_{TB}	Тормоз	Энкодер	Тормоз с энкодером	Стопор обратного хода
							d_{ML}	d_{ML}	d_{ML}	d_{ML}
BF80G40-../D..08.A.	199,5	376	156	916	114,5	136,5	982	1028	1089,5	982
BF80G40-../D..08.B.	229,5	376	156	946	114,5	136,5	1012	1058	1119	1012
BF80G40-../D..09.A.	250,5	390,5	176	981,5	124	157	1074,5	1089	1178,5	1074,5
BF80G40-../D..09.B.	308,5	390,5	176	1039,5	124	157	1132,5	1146,5	1236,5	1132,5
BF80G40-../D..11.A.	319	397	218	1056,5	165	176	1154,5	1164	1256,5	1154,5
BF80G40-../D..11.B.	387	397	218	1124,5	165	176	1220,5	1232	1324,5	1220,5

Размеры в миллиметрах (мм)

В отдельных случаях размеры могут отличаться от указанных на чертеже. Сгенерируйте 3D- и 2D-геометрию для конкретного привода на сайте www.BauerCat.com.

BF80G40

Фланец с резьбовыми отверстиями
Код -7./

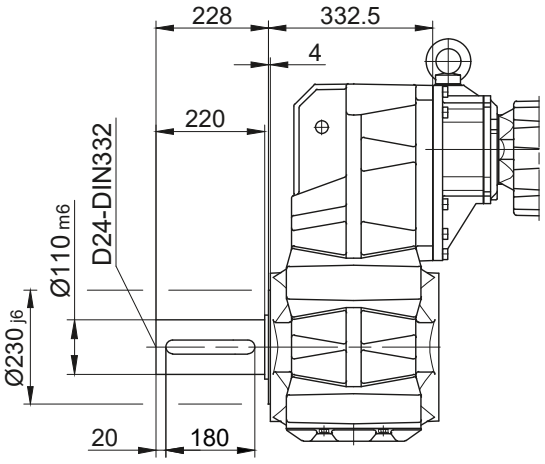

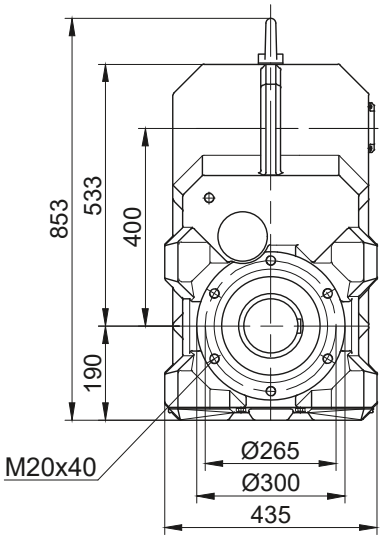

Фланец со сквозными отверстиями
Код -3./
(Код -4./)

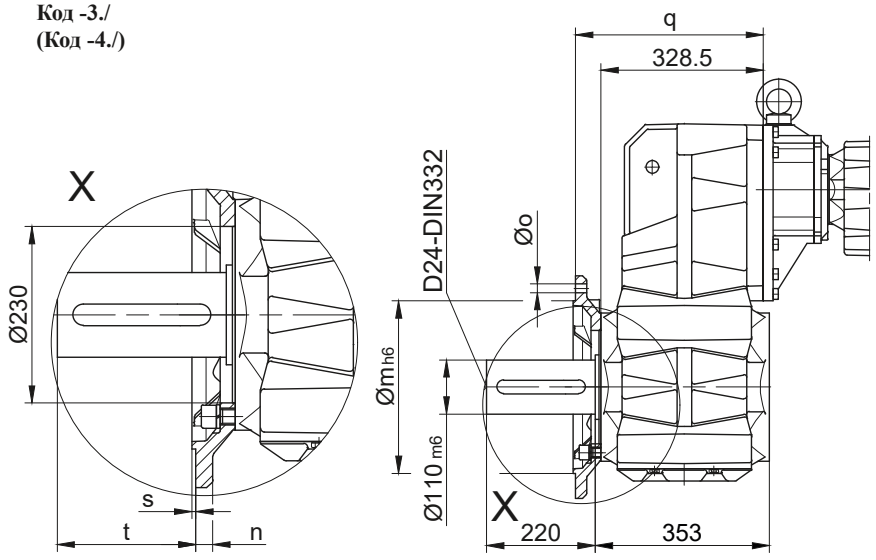

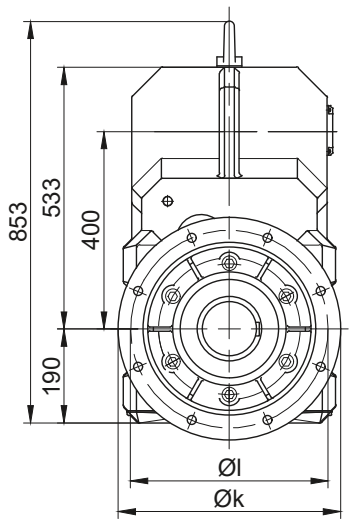

Размеры фланца									
Тип	Дизайн	k	l	m	n	o	q	s	t
BF80..	Код -3./	450	400	350	22	17,5	383,5	5	177
BF80..	Код -4./	550	500	450	22	17,5	388,5	5	172
Размеры в миллиметрах (мм)									

Лапка со сквозными отверстиями слева и справа
Код -1.LR/

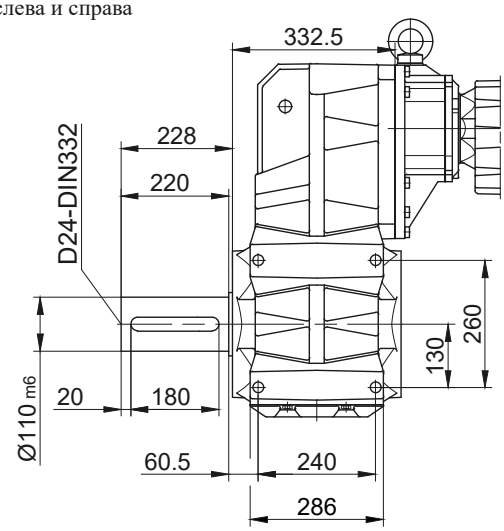

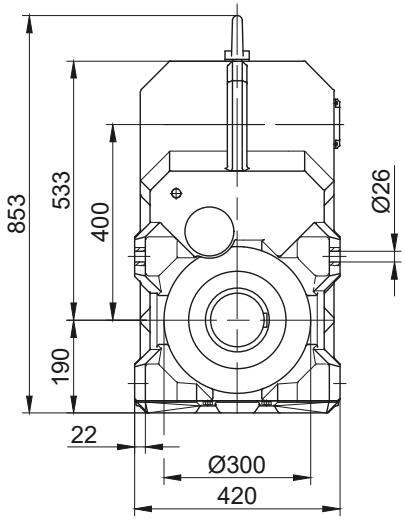

В отдельных случаях размеры могут отличаться от указанных на чертеже. Сгенерируйте 3D- и 2D-геометрию для конкретного привода на сайте www.BauerCat.com.

Плоские цилиндрические мотор-редукторы серии BF

габаритный чертёж - Двойной редуктор

BF90G50

с моментным рычагом, спереди

Код -0./

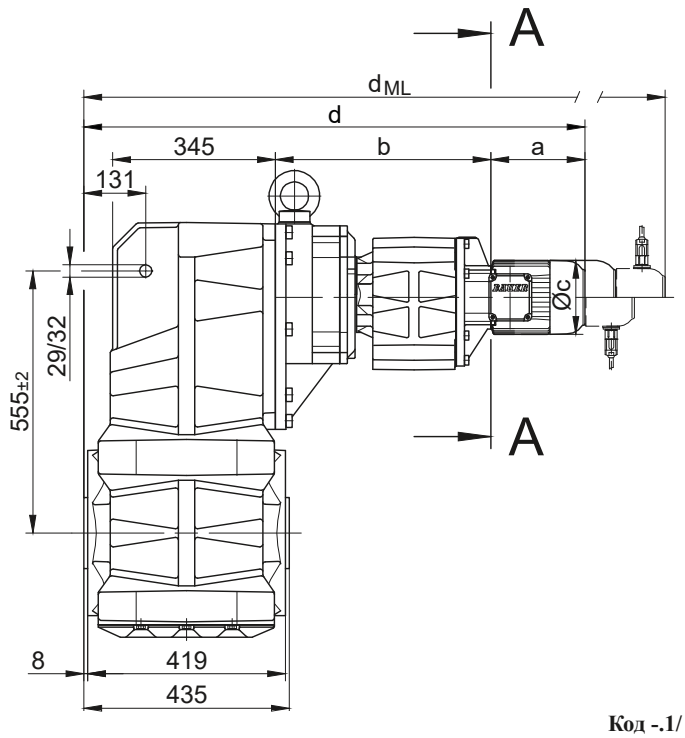

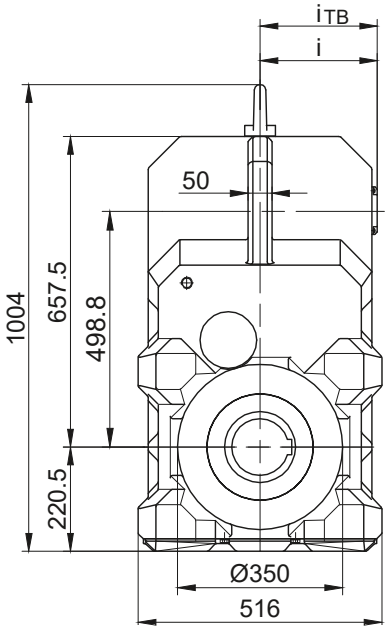

Код -.1/

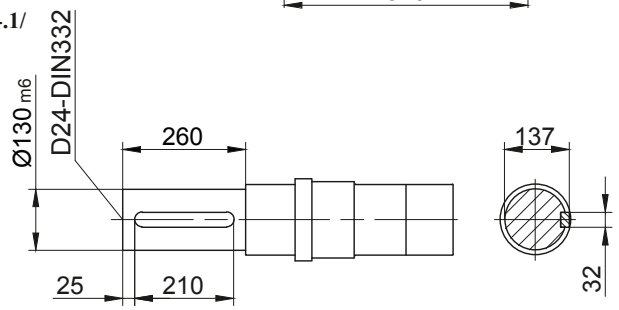

Код -.4/

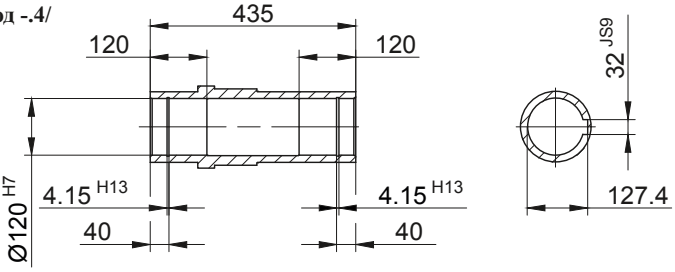

Код -.5/

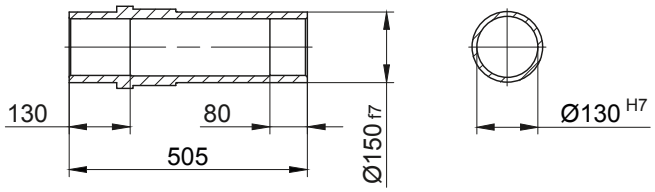

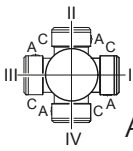

Тип	a	b	c	d	i	Исполнение с навесным оборудованием двигателя				
						$i_{ТВ}$	Тормоз	Энкодер	Тормоз с энкодером	Стопор обратного хода
							d_{ML}	d_{ML}	d_{ML}	d_{ML}
BF90G50-../D..08.A.	199,5	456	156	1061,5	114,5	136,5	1127,5	1173,5	1235	1127,5
BF90G50-../D..08.B.	229,5	456	156	1091,5	114,5	136,5	1157,5	1203,5	1264,5	1157,5
BF90G50-../D..09.A.	250,5	470,5	176	1127	124	157	1220	1234,5	1324	1220
BF90G50-../D..09.B.	308,5	470,5	176	1185	124	157	1278	1292	1382	1278
BF90G50-../D..11.A.	319	477	218	1202	165	176	1300	1309,5	1402	1300
BF90G50-../D..11.B.	387	477	218	1270	165	176	1366	1377,5	1470	1366
BF90G50-../D..13.A.	393	490	258	1289	217	217	1400	1396	1501	1397
BF90G50-../D..16.B.	454,5	504	310	1364,5	243	243	1508	1471,5	1611,5	1508
BF90G50-../D..18.B.	542	526	348	1474	288	288	1623,5	1579,5	1727	1623,5

Размеры в миллиметрах (мм)

В отдельных случаях размеры могут отличаться от указанных на чертеже. Сгенерируйте 3D- и 2D-геометрию для конкретного привода на сайте www.BauerCat.com.

BF90G50

Фланец с резьбовыми отверстиями
Код -7./

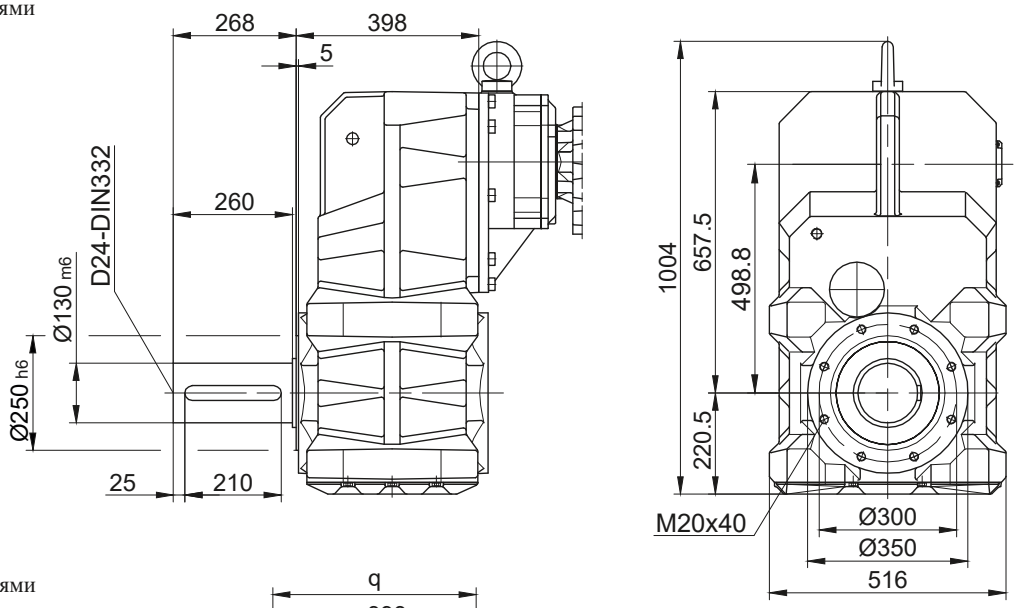

Фланец со сквозными отверстиями
Код -3./
(Код -4./)

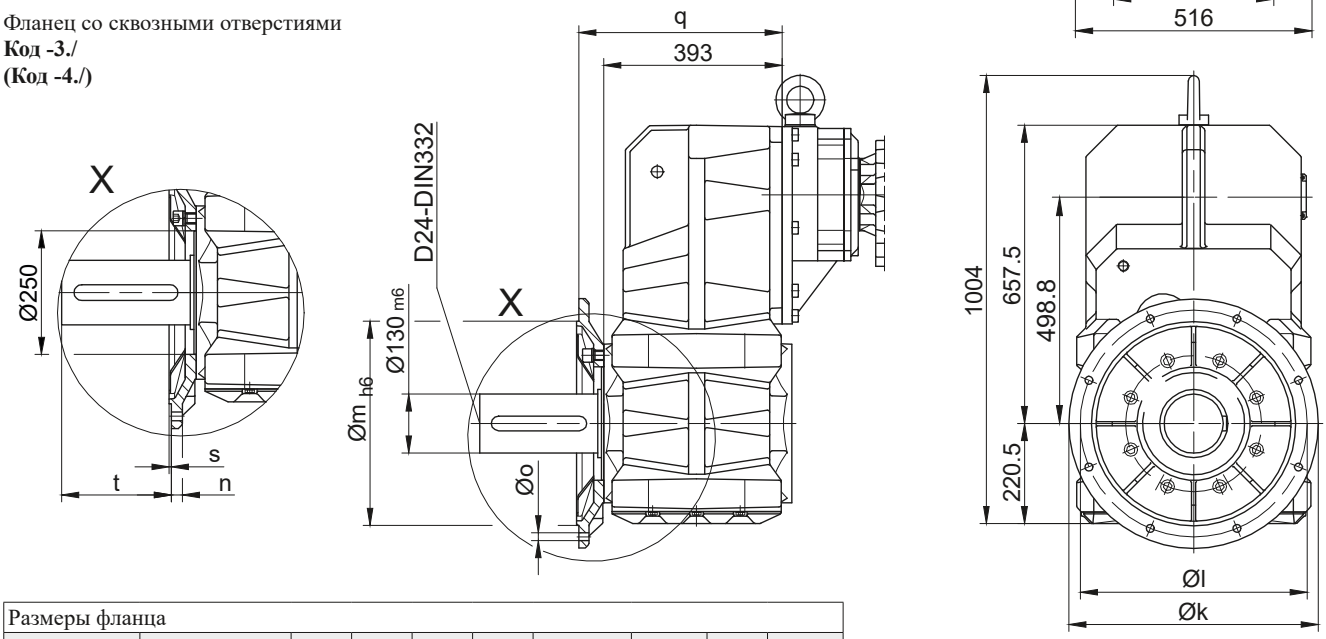

Размеры фланца									
Тип	Дизайн	k	l	m	n	o	q	s	t
BF90..	Код -3./	550	500	450	22	17,5	448	5	218
BF90..	Код -4./	660	600	550	25	22	442	6	224
Размеры в миллиметрах (мм)									

Лапка со сквозными отверстиями слева и справа
Код -1.LR/

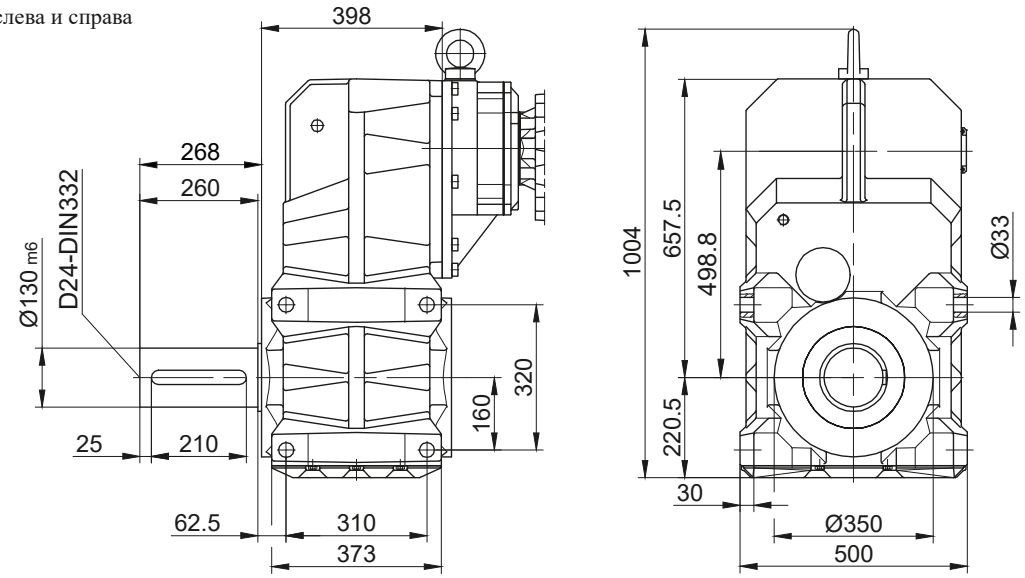

В отдельных случаях размеры могут отличаться от указанных на чертеже. Сгенерируйте 3D- и 2D-геометрию для конкретного привода на сайте www.BauerCat.com.

Размеры шлицов

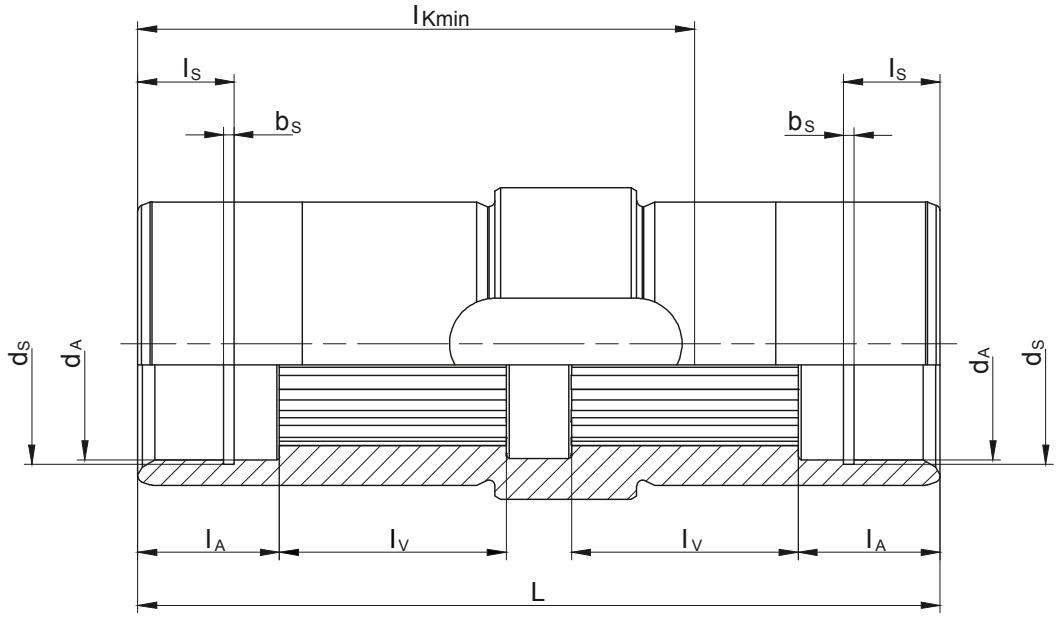

Тип	Размеры шлицов согласно DIN 5480	d_A	l_A	l_V	l_{Kmin}	L	d_S	l_S	b_S
BF06	N25x1.25x18x9H	30^{G7}	22	20	68	92	31.4^{H12}	15	1.3^{H13}
BF10	N30x1.25x22x9H	30.5^{G7}	22	33.5	87	124.5	31.4^{H12}	15	1.3^{H13}
BF20	N35x2x16x9H	36^{G7}	22	35	92	130	37^{H12}	9.5	1.6^{H13}
BF30	N40x2x18x9H	41^{G7}	25	40	103	141.5	42.5^{H12}	15	1.85^{H13}
BF40	N50x2x24x9H	51^{G7}	25	48	120	166	53^{H12}	9.5	2.15^{H13}
BF50	N60x2x28x9H	61^{G7}	25	55	123	176	63^{H12}	17	2.15^{H13}
BF60	N70x2x34x9H	72^{G7}	25	70	147	202	75^{H12}	17	2.65^{H13}
BF70	N85x3x27x9H	86^{G7}	26	85	185	241	88.5^{H12}	17	3.15^{H13}
BF80	N110x3x35x9H	112^{G7}	50	90	292	361	116^{H12}	30	4.15^{H13}
BF90	N130x5x24x9H	131.5^{G7}	60	110	365	435	134^{H12}	30	4.15^{H13}
Размеры в миллиметрах (мм)									

В отдельных случаях размеры могут отличаться от указанных на чертеже. Сгенерируйте 3D- и 2D-геометрию для конкретного привода на сайте www.BauerCat.com.

Стяжная муфта (SSV)

(Код BF10-.5/...)
(Код BF10Z-.5/...)

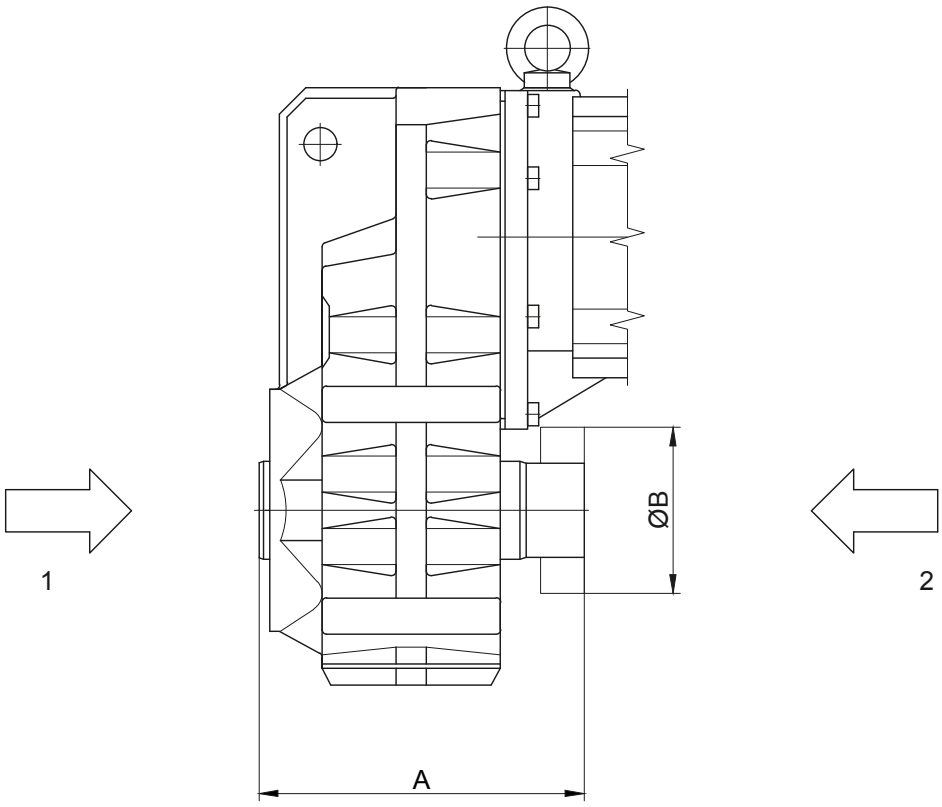

1 Передняя часть редуктора (V)
2 Задняя часть редуктора (H)

Тип	SSV Ringfeder	SSV STÜWE	A	B
BF10	RfN 4161 036x072	HSD 36-22x36	153	72
BF20	RfN 4161 044x080	HSD 44-22x44	173	80
BF30	RfN 4161 050x090	HSD 50-22x50	192	90
BF40	RfN 4161 062x110	HSD 62-22x62	215	110
BF50	RfN 4161 068x115	HSD 68-22x68	211	115
BF60	RfN 4161 080x141	HSD 80-22x80	257	140
BF70	RfN 4161 105x185	HSD 110-22x105	320	185
BF80	RfN 4161 130x215	HSD 125-22x130	421	215
BF90	RfN 4161 150x263	HSD 155-22x150	505	263
Размеры в миллиметрах (мм)				

В отдельных случаях размеры могут отличаться от указанных на чертеже. Сгенерируйте 3D- и 2D-геометрию для конкретного привода на сайте www.BauerCat.com.

Стяжная муфта с крышкой (SSV)

(Код BF10-.5A/...)
(Код BF10Z-.5A/...)

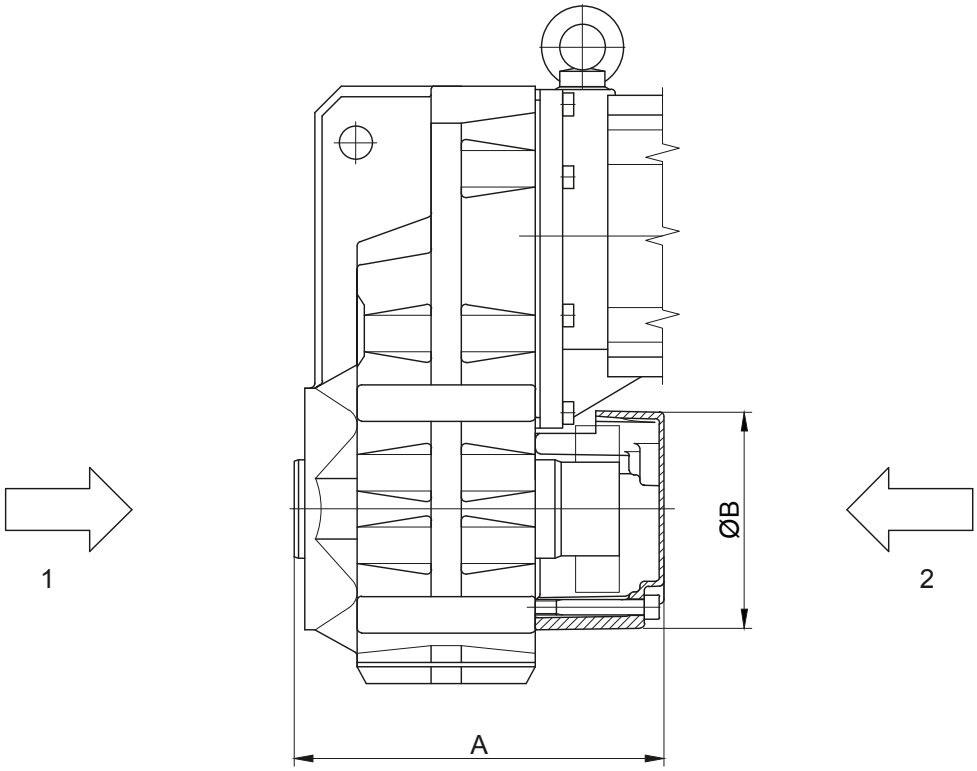

1 Передняя часть редуктора (V)
2 Задняя часть редуктора (H)

Тип	SSV Ringfeder	SSV STÜWE	A	B
BF10	RfN 4161 036x072	HSD 36-22x36	174	120
BF20	RfN 4161 044x080	HSD 44-22x44	211	140
BF30	RfN 4161 050x090	HSD 50-22x50	223	140
BF40	RfN 4161 062x110	HSD 62-22x62	245	160
BF50	RfN 4161 068x115	HSD 68-22x68	227	200
BF60	RfN 4161 080x141	HSD 80-22x80	290	210
BF70	RfN 4161 105x185	HSD 110-22x105	359	250
BF80	RfN 4161 130x215	HSD 125-22x130	463	300
BF90	RfN 4161 150x263	HSD 155-22x150	557	350
Размеры в миллиметрах (мм)				

В отдельных случаях размеры могут отличаться от указанных на чертеже. Сгенерируйте 3D- и 2D-геометрию для конкретного привода на сайте www.BauerCat.com.

Плоские цилиндрические мотор-редукторы серии BF

Дополнительный габаритный чертеж

Резьбовые отверстия на тыльной стороне (H) → Крышка входного вала

BF10 до BF70

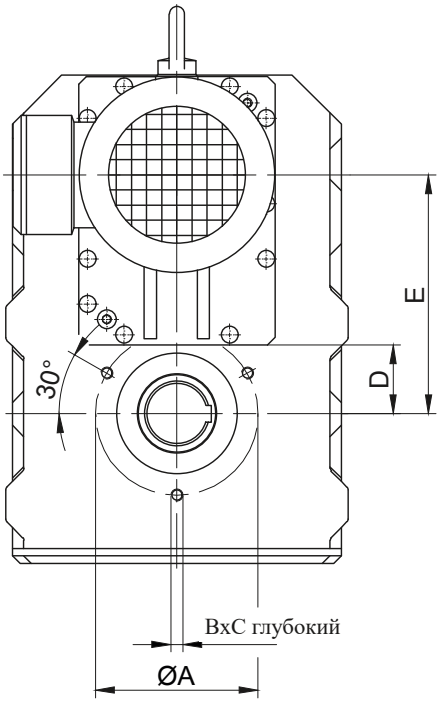

BF80 **BF90**

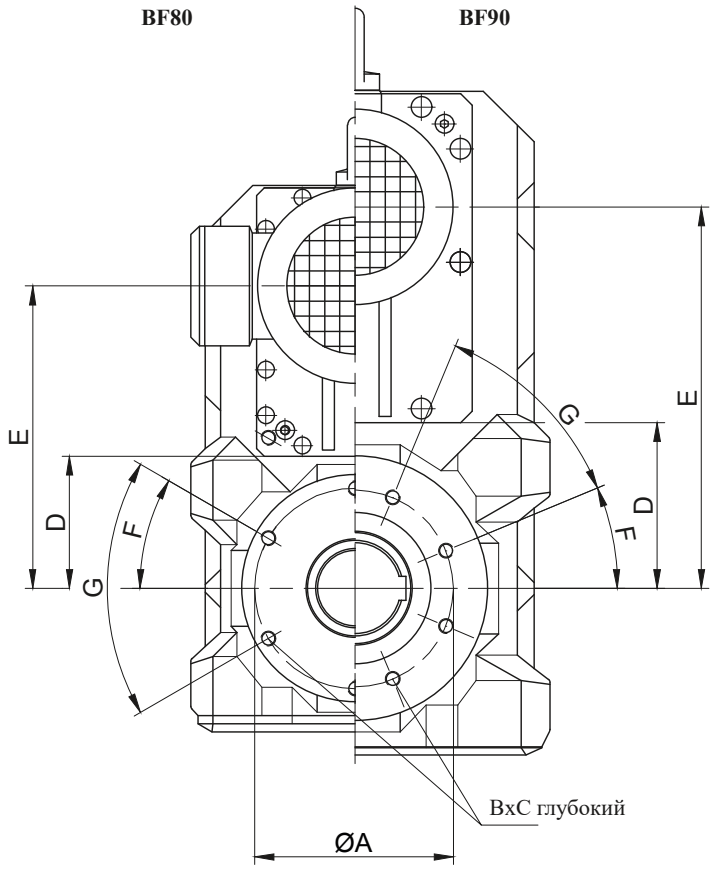

11

Редуктор	A	B	C	D	E	F	G
BF10	100	M8	16	35	118	-	-
BF20	115	M10	20	39	136	-	-
BF30	115	M10	20	44	157	-	-
BF40	130	M10	20	52	180,5	-	-
BF50	165	M12	24	60	207	-	-
BF60	180	M12	24	69	255,5	-	-
BF70	215	M16	32	89	316	-	-
BF80	265	M20	40	173	400	30°	6x60°
BF90	300	M20	40	219	504,5	22,5°	8x45°
Размеры в миллиметрах (мм)							

В отдельных случаях размеры могут отличаться от указанных на чертеже. Сгенерируйте 3D- и 2D-геометрию для конкретного привода на сайте www.BauerCat.com.

Резиновые буферы для моментного рычага

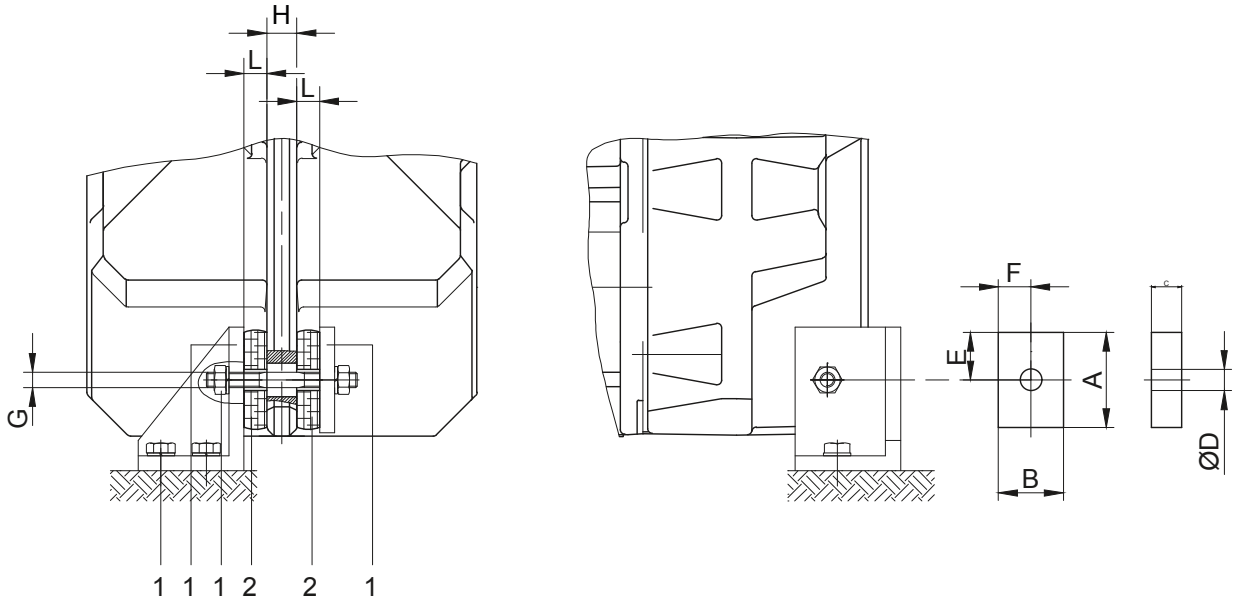

1 Не входят в объем поставки

2 Резиновый буфер, предварительно напряженный

G макс. диаметр винтов

Материал: Натуральный каучук Твердость 50, по Шору - A

Размеры поперечного отверстия: См. габаритный чертеж соответствующего редуктора

Редуктор	Положение	A	B	C	D	E	F	G	H	L
BF06	0	30	30	12	12	15	15	M10	10	10
BF10	1	48	32	15	14	24	16	M10	16	13,5
BF20	1	48	32	15	14	24	16	M10	18	13
BF30	2	63	43	20	14	31,5	21,5	M10	18	17
BF40	2	63	43	20	14	31,5	21,5	M10	20	16,5
BF50	3	88	60	25	22	44	30	M18	24	21,5
BF60	3	88	60	25	22	44	30	M18	28	21
BF70	4	123	88	30	26	61,5	44	M20	30	25,5
BF80	5	133	103	35	26	66,5	51,5	M20	40	30
BF90	5	133	103	35	26	66,5	51,5	M20	50	29,5
Размеры в миллиметрах (мм)										

В отдельных случаях размеры могут отличаться от указанных на чертеже. Сгенерируйте 3D- и 2D-геометрию для конкретного привода на сайте www.BauerCat.com.

Плоские цилиндрические мотор-редукторы серии BF

Дополнительный габаритный чертеж

Приспособления для монтажа и удержания редуктора с полым валом

Положение 1 Вал

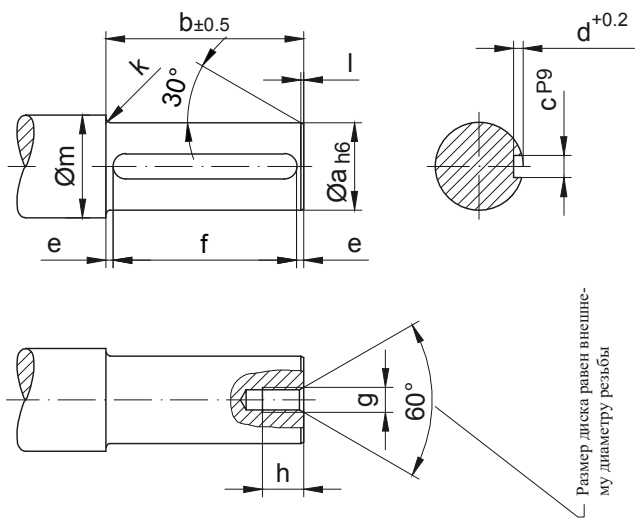

* Положение 2 Шайба

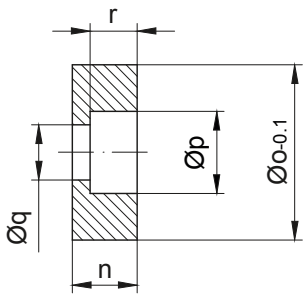

Материал: сталь, прочность на разрыв ≥ 470 Н/мм²

Тип	Размеры (мм)															
	Положение 1 Вал											Положение 2 Шайба				
	a	b	c	d	e	f	g	h	k	l	m	n	o	p	q	r
BF06	25	70	8	4	3.5	$63^{+0,5}$	M8	18	2	1,5	33	13,5	24,8	15	9	8,5
BF10	25	102	8	4	6	$90^{+0,5}$	M8	18	2,5	1,5	33	13,5	24,8	15	9	8.5
BF20	30	108	8	4	9	$90^{+0,5}$	M10	20	3	1,5	38	15	29,8	18	11	10
BF30	35	118	10	5	9	$100^{+0,5}$	M10	20	3	1,5	43	16	34,8	18	11	10
BF40	40	141	12	5	8	$125^{+0,5}$	M12	22	3	2	48	18	39,8	20	13,5	12
BF50	50	148	14	5,5	11,5	$125^{+0,5}$	M16	30	3,5	2	58	21	49,8	26	17,5	15
BF60	60	173	18	7	6,5	$160^{+0,5}$	M20	38	3,5	2	68	24	59,8	33	22	18
BF70	80	205	22	9	12,5	$180^{+0,5}$	M20	38	4	2	90	27	79,8	33	22	20
BF70-K70	70	205	20	7,5	12,5	$180^{+0,5}$	M20	38	4	2	90	27	69,8	33	22	20
BF80	100	317	28	10	18,5	$280^{+0,5}$	M24	45	4	3	110	32	99,8	40	26	25
BF90	120	383	32	11	11,5	$360^{+0,5}$	M24	45	4,5	3	130	35	119,8	40	26	28

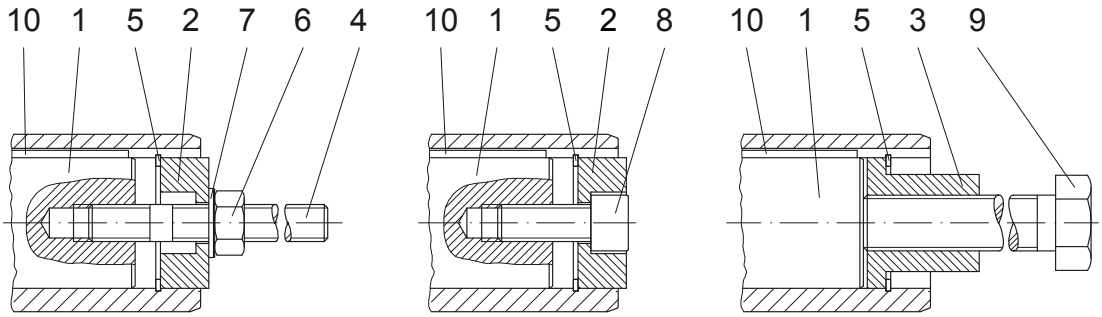

Монтаж Удержание Демонтаж

Изображенные детали требуются для выполнения монтажа. ТОЛЬКО детали, отмеченные звездочкой (á),входят в комплект принадлежностей для монтажных работ. Для защиты болта поз. 8 от проворачивания используйте дополнительные меры!

В отдельных случаях размеры могут отличаться от указанных на чертеже. Сгенерируйте 3D- и 2D-геометрию для конкретного привода на сайте www.BauerCat.com.

Приспособления для монтажа и удержания редуктора с полым валом

Положение 3 Втулка

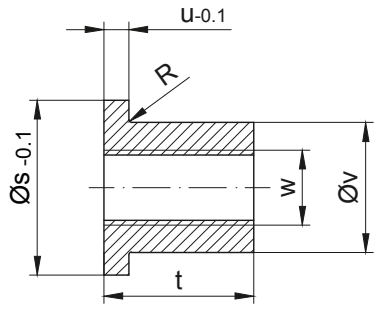

Материал: сталь, прочность на разрыв ≥ 470 Н/мм²

* Положение 4 Шпилька с резьбовыми отверстиями

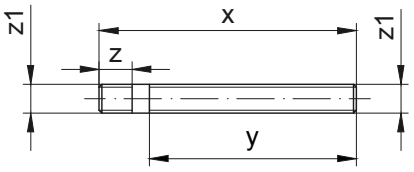

Материал: сталь, прочность на разрыв ≥ 1000 Н/мм² Резьба накатанная

Тип	Размеры (мм)										* Стопорное кольцо DIN 472	Шестигранная гайка DIN 394-8	Шайба DIN 125-St	Винт с цилиндрической головкой DIN 912-8.8	Моме́нт подтя́гивания (Нм)	Шестигранный винт DIN EN 24017-8.8	Призматическая шпонка DIN 6885 Ширина/высота/длина
	Положение 3 Втулка						Положение 4 Шпилька с резьбовыми отверстиями										
	s	t	u	v	w	R	x	y	z	z1	Поз.5	Поз.6	Поз.7	Поз.8		Поз.9	Поз.10
BF06	24,8	24	5	15,4	M12	0,8	160	130	20	M8	25x1,2	M8	8,4	M8x30	5	M12x110	A 8x7x63
BF10	24,8	24	5	15,4	M12	0,8	160	130	20	M8	25x1,2	M8	8,4	M8x30		M12x140	A 8x7x90
BF20	29,8	28	5	19,8	M14	0,8	170	135	23	M10	30x1,2	M10	10,5	M10x30	8	M14x150	A 8x7x90
BF30	34,8	28	5	23	M14	-	180	145	23	M10	35x1,5	M10	10,5	M10x35		M14x160	A 10x8x100
BF40	39,8	40	6	27,7	M20	0,8	210	170	28	M12	40x1,75	M12	13	M12x35	16	M20x200	A 12x8x125
BF50	49,8	48	6	36	M24	-	230	175	37	M16	50x2,0	M16	17	M16x40	30	M24x210	A 14x9x125
BF60	59,8	60	6	44	M30	-	270	205	45	M20	60x2,0	M20	21	M20x50	42	M30x250	A 18x11x160
BF70	79,8	60	8	55	M30	-	310	240	45	M20	80x2,5	M20	21	M20x50		M30x280	A 22x14x180
BF70-K70	69,8	60	8	53	M30	-	310	240	45	M20	70x2,5	M20	21	M20x50		M30x280	A 20x12x180
BF80	99,8	72	10	75	M36	-	440	360	55	M24	100x3,0	M24	25	M24x60	100	M36x410	A 28x16x280
BF90	119,8	72	10	80	M36	-	510	430	55	M24	120x4,0	M24	25	M24x60		M36x480	A 32x18x360

Изображенные детали требуются для выполнения монтажа. ТОЛЬКО детали, отмеченные звездочкой (á),входят в комплект принадлежностей для монтажных работ. Для защиты болта поз. 8 от проворачивания используйте дополнительные меры!

Дополнительное оснащение

Тип	**Монтажный инструмент "Холдинг"**
BF06	Id.Nr. 4103921
BF10	Id.Nr. 4103921
BF20	Id.Nr. 4103939
BF30	Id.Nr. 4103947
BF40	Id.Nr. 4103955
BF50	Id.Nr. 4103963
BF60	Id.Nr. 4103971
BF70	Id.Nr. 4103980
BF70-K70	Id.Nr. 4104765
BF80	Id.Nr. 4103998
BF90	Id.Nr. 4104005

В отдельных случаях размеры могут отличаться от указанных на чертеже. Сгенерируйте 3D- и 2D-геометрию для конкретного привода на сайте www.BauerCat.com.

Плоские цилиндрические мотор-редукторы серии BF

Дополнительный габаритный чертеж

Приспособления для монтажа и удержания редуктора со шлицевым валом

Положение 1 Вал

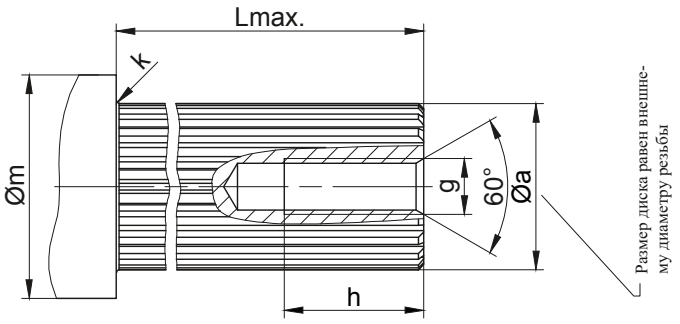

* Положение 2 Шайба

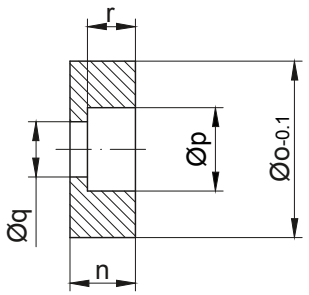

Материал: сталь, прочность на разрыв ≥ 470 Н/мм²

Тип	Размеры (мм)										
	Положение 1 Вал						Положение 2 Шайба				
	a	g	h	g	Lmax.	m	n	o	p	q	r
BF06	DIN 5480-W25x1.25x18x8f	M8	20	2	70	37	13	29,9	15	9	8
BF10	DIN 5480-W30x1.25x22x8f	M10	25	2,5	100	38	15	30,4	18	11	10
BF20	DIN 5480-W35x2x16x8f	M10	25	3	110	43	14	35,9	18	11	10
BF30	DIN 5480-W40x2x18x8f	M12	30	3	117	48	18	40,9	20	13,5	12
BF40	DIN 5480-W50x2x24x8f	M16	35	3	145	60	17,5	50,9	26	17,5	12,5
BF50	DIN 5480-W60x2x28x8f	M20	40	3,5	150	69	24	60,9	33	22	18
BF60	DIN 5480-W70x2x34x8f	M20	40	3,5	175	80	24	71,9	33	22	18
BF70	DIN 5480-W85x3x27x8f	M20	40	4	215	96	22	85,9	33	22	16
BF80	DIN 5480-W110x3x35x8f	M24	50	4	315	122	32	111,9	40	26	25
BF90	DIN 5480-W130x5x24x8f	M24	50	4,5	390	141	25	131,4	40	26	18

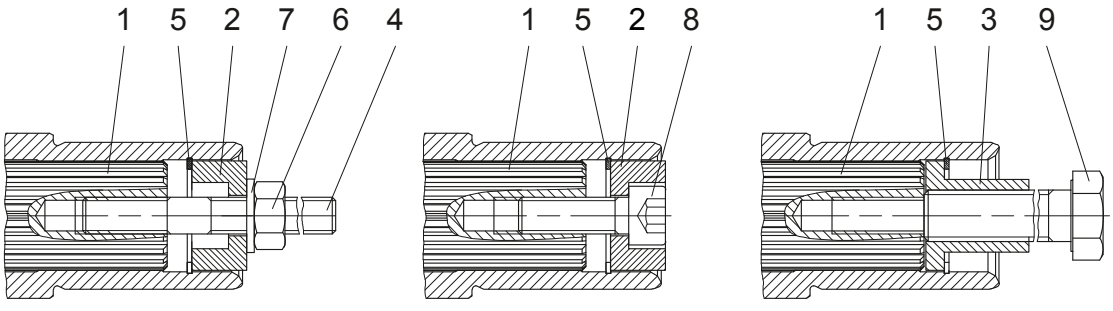

Монтаж Удержание Демонтаж

Изображенные детали требуются для выполнения монтажа. ТОЛЬКО детали, отмеченные звездочкой (á),входят в комплект принадлежностей для монтажных работ. Для защиты болта поз. 8 от проворачивания используйте дополнительные меры!

В отдельных случаях размеры могут отличаться от указанных на чертеже. Сгенерируйте 3D- и 2D-геометрию для конкретного привода на сайте www.BauerCat.com.

Приспособления для монтажа и удержания редуктора со шлицевым валом

Положение 3 Втулка

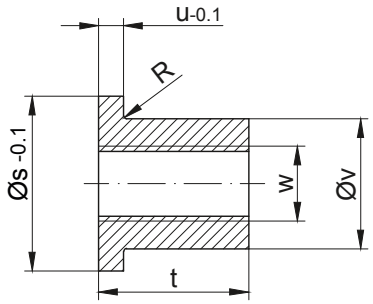

Материал: сталь, прочность на разрыв ≥ 470 Н/мм²

* Положение 4 Шпилька с резьбовыми отверстиями

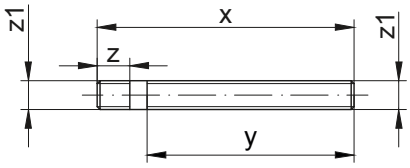

Материал: сталь, прочность на разрыв ≥ 1000 Н/мм² Резьба накатанная

Тип	Размеры (мм)										* Стопорное кольцо DIN 472	Шестигранная гайка DIN 394-8	Шайба DIN 125-St	Винт с цилиндрической головкой DIN 912-8.8	Момéнт подтя́гивания (Нм)	Шестигранный винт DIN EN 24017-8.8
	Положение 3 Втулка						Положение 4 Шпилька с резьбовыми отверстиями									
	s	t	u	v	w	R	x	y	z	z1	Поз.5	Поз.6	Поз.7	Поз.8		Поз.9
BF06	29,9	24	5	15,4	M12	0,8	160	130	20	M8	30x1,2	M8	8,4	M8x30	5	M12x110
BF10	30,4	28	5	19,8	M14	-	170	135	23	M10	30x1,2	M10	10,5	M10x30	8	M14x150
BF20	35,9	28	5	23	M14	-	180	145	23	M10	35x1,5	M10	10,5	M10x35		M14x160
BF30	40,9	40	6	27,7	M20	-	210	170	28	M12	40x1,75	M12	13	M12x35	16	M20x200
BF40	50,9	48	6	36	M24	0,8	230	175	37	M16	50x2,0	M16	17	M16x40	30	M24x210
BF50	60,9	60	6	44	M30	-	270	205	45	M20	60x2,0	M20	21	M20x50	42	M30x250
BF60	71,9	60	6	53	M30	0,8	310	240	45	M20	72x2,5	M20	21	M20x50		M20x280
BF70	85,9	60	8	65	M30	0,8	310	240	45	M20	85x3	M20	21	M20x50		M30x280
BF80	111,9	72	10	85	M36	0,8	440	360	55	M24	112x4	M24	25	M24x60	100	M36x410
BF90	131,4	72	10	95	M36	0,8	510	430	55	M24	130x4	M24	25	M24x60		M36x480

Изображенные детали требуются для выполнения монтажа. ТОЛЬКО детали, отмеченные звездочкой (á),входят в комплект принадлежностей для монтажных работ. Для защиты болта поз. 8 от проворачивания используйте дополнительные меры!

Дополнительное оснащение

Тип	**Монтажный инструмент "Холдинг"**
BF06	Id.Nr. 4105125
BF10	Id.Nr. 4105133
BF20	Id.Nr. 4105141
BF30	Id.Nr. 4105150
BF40	Id.Nr. 4105168
BF50	Id.Nr. 4105176
BF60	Id.Nr. 4105184
BF70	Id.Nr. 4105192
BF80	Id.Nr. 4105206
BF90	Id.Nr. 4105214

В отдельных случаях размеры могут отличаться от указанных на чертеже. Сгенерируйте 3D- и 2D-геометрию для конкретного привода на сайте www.BauerCat.com.

Плоские цилиндрические мотор-редукторы серии BF

Дополнительный габаритный чертеж

Защитный колпак вала (VK)

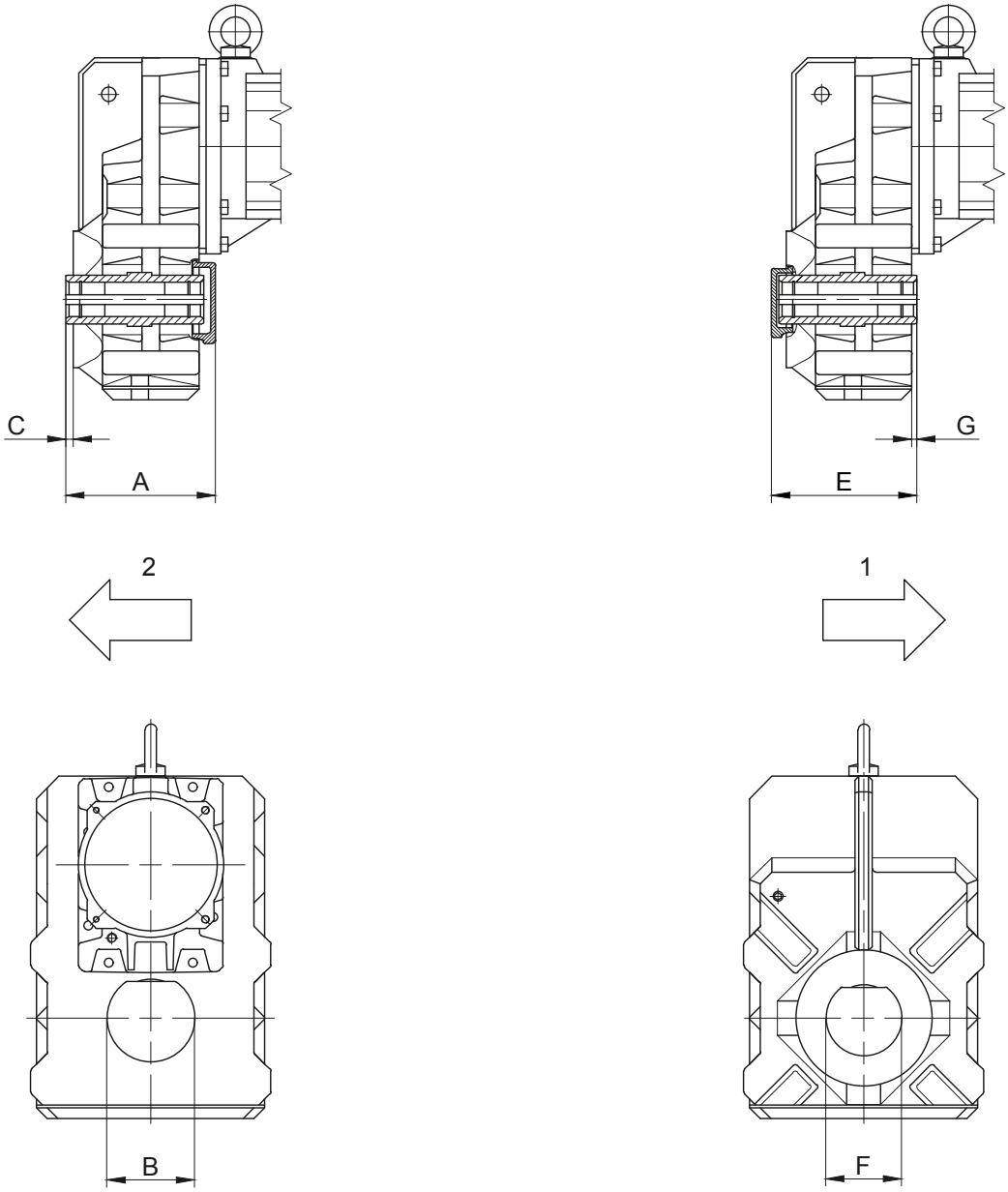

1 Передняя часть редуктора (V)
2 Задняя часть редуктора (H)

Задняя крышка (H)			
Тип	A	B	C
BF10	134	78	5
BF20	142	85	5
BF30	153,5	90	7,5
BF40	179,5	110	7
BF50	192	125	6
BF60	222	140	7
BF70	258	170	6
Размеры в миллиметрах (мм)			

Уплотнительный колпачок ПЕРЕДНИЙ (V)			
Тип	E	F	G
BF30	149	78	7,5
BF50	189,5	110	6
BF70	262	130	6
Размеры в миллиметрах (мм)			

В отдельных случаях размеры могут отличаться от указанных на чертеже. Сгенерируйте 3D- и 2D-геометрию для конкретного привода на сайте www.BauerCat.com.

Защитная крышка вала (VD)

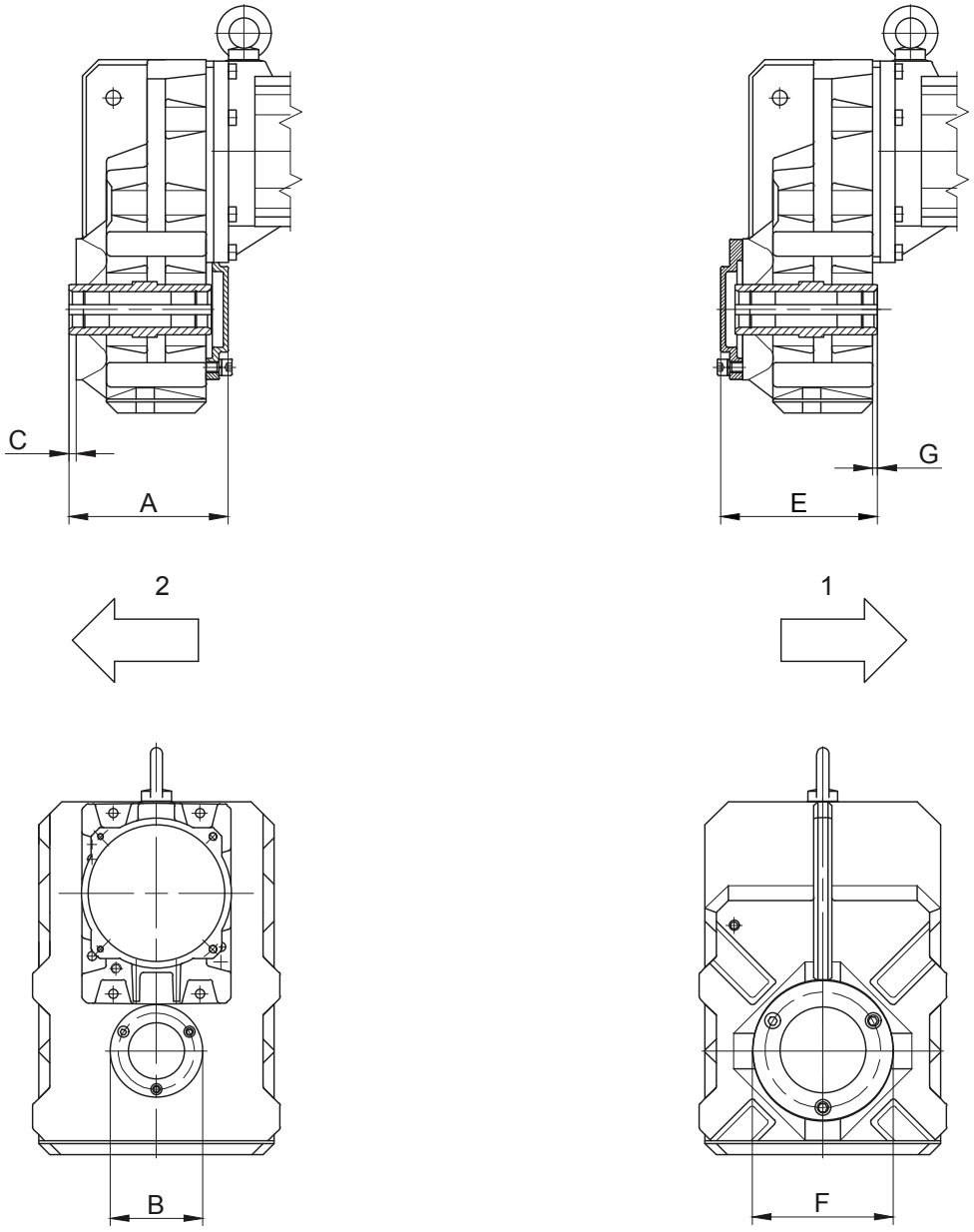

1 Передняя часть редуктора (V)
2 Задняя часть редуктора (H)

Задний уплотнительный колпачок (H)			
Тип	A	B	C
BF70	376	300	8
BF90	442	350	8
Размеры в миллиметрах (мм)			

Уплотнительный колпачок ПЕРЕДНИЙ (V)			
Тип	E	F	G
BF10	135,5	120	5
BF20	144	139,5	5
BF30	153	139,5	7,5
BF40	179,5	160	7
BF50	191,5	199	6
BF60	221,5	210	7
BF70	258	250	6
BF80	376	300	8
BF90	442	350	8
Размеры в миллиметрах (мм)			

В отдельных случаях размеры могут отличаться от указанных на чертеже. Сгенерируйте 3D- и 2D-геометрию для конкретного привода на сайте www.BauerCat.com.

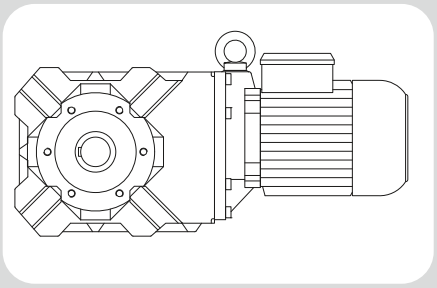

12

Конические мотор-редукторы серии BK - Габаритные чертежи

Габаритный чертёж - Стандарт 582
BK06 582
BK08 584
BK10-BK10Z 586
BK17 588
BK20-BK20Z 590
BK30-BK30Z 592
BK40-BK40Z 594
BK50-BK50Z 596
BK60-BK60Z 598
BK70-BK70Z 600
BK80-BK80Z 602
BK90-BK90Z 604
Габаритный чертёж - Двойной редуктор 606
BK10G06 606
BK20G06 608
BK30G06 610
BK40G10 612
BK50G10 614
BK60G20 616
BK70G20 618
BK80G40 620
BK90G50 622
Дополнительный габаритный чертеж 625
Размеры шлицов 625
Стяжная муфта (SSV) 626
Стяжная муфта с крышкой (SSV) 627
Резиновые буферы для моментного рычага 628
Положения моментного рычага 629
Лапа с резьбовыми отверстиями 630
Лапа со сквозными отверстиями 631
Приспособления для монтажа и удержания редуктора с полым валом 632
Приспособления для монтажа и удержания редуктора со шлицевым валом 634
Защитный колпак вала (VK) 636
Защитная крышка вала (VD) 637

Конические мотор-редукторы серии BK

Габаритный чертёж - Стандарт

BK06

Фланец со сквозными отверстиями
Код -3.V/

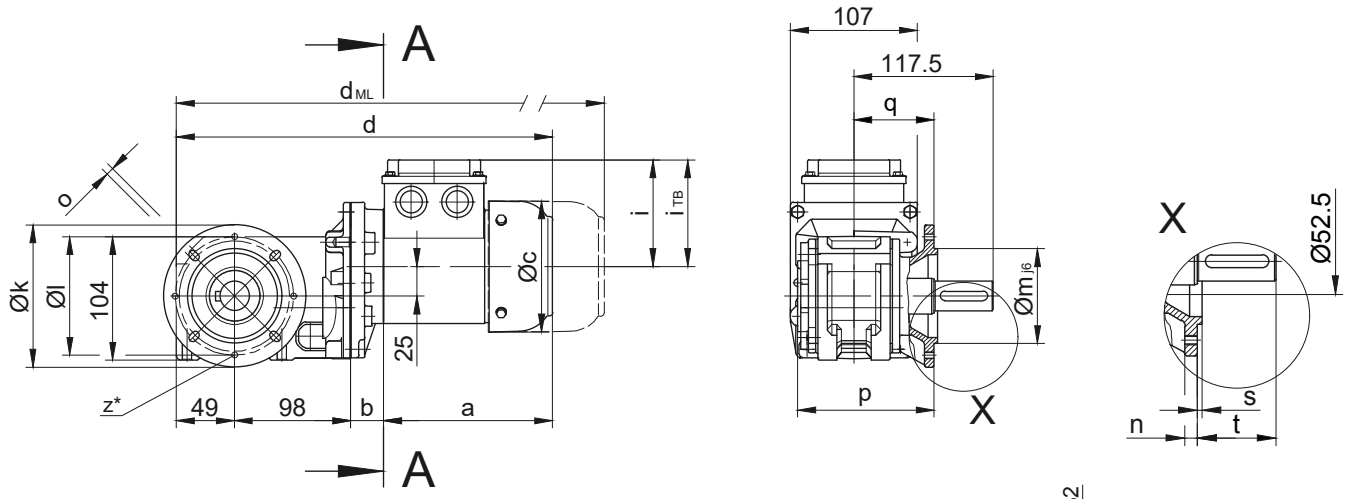

Код -.4/

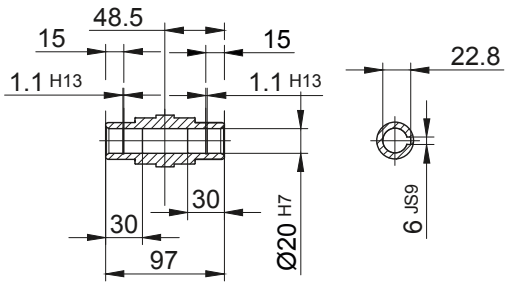

Код -.1/

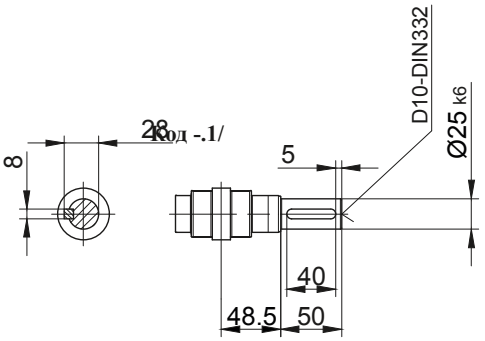

Код -.5/

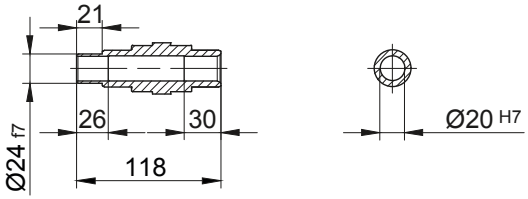

Код -.3/

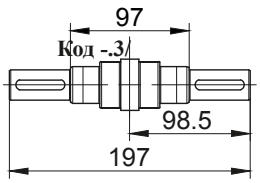

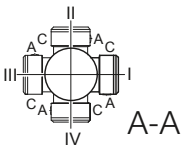

Код -.7/

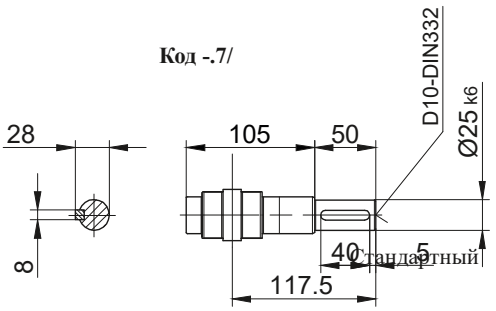

* опционально 4xM6 для кода -3.

Размеры фланца										
Тип	Дизайн	k	l	m	n	o	p	q	s	t
BK06	Code -3.V/	120	100	80	8	6,6	115	67,5	3	50
Размеры в миллиметрах (мм)										

Тип	a	b	c	d	i	Исполнение с навесным оборудованием двигателя				
						i_{TB}	Тормоз	Энкодер	Тормоз с энкодером	Стопор обратного хода
							d_{ML}	d_{ML}	d_{ML}	d_{ML}
BK06-../D04.A.	142,5	28	110,5	317,5	90	112	361	405	448,5	-
BK06-../D..05.A.	170,5	30	123	347,5	101	117	389,5	450	487,5	-
BK06-../D..06.A.	170,5	30	123	347,5	99	119	389,5	450	487,5	-
BK06-../D..07.A.	190,5	30	123	367,5	99	119	409,5	470	507,5	-
BK06-../D..08.A.	199,5	74	156	420,5	114,5	136,5	486,5	532,5	594	486,5
BK06-../D..08.B.	229,5	74	156	450,5	114,5	136,5	516,5	562,5	623,5	516,5
Размеры в миллиметрах (мм)										

В отдельных случаях размеры могут отличаться от указанных на чертеже. Сгенерируйте 3D- и 2D-геометрию для конкретного привода на сайте www.BauerCat.com.

BK06

С моментным рычагом, спереди
Код -5.V/

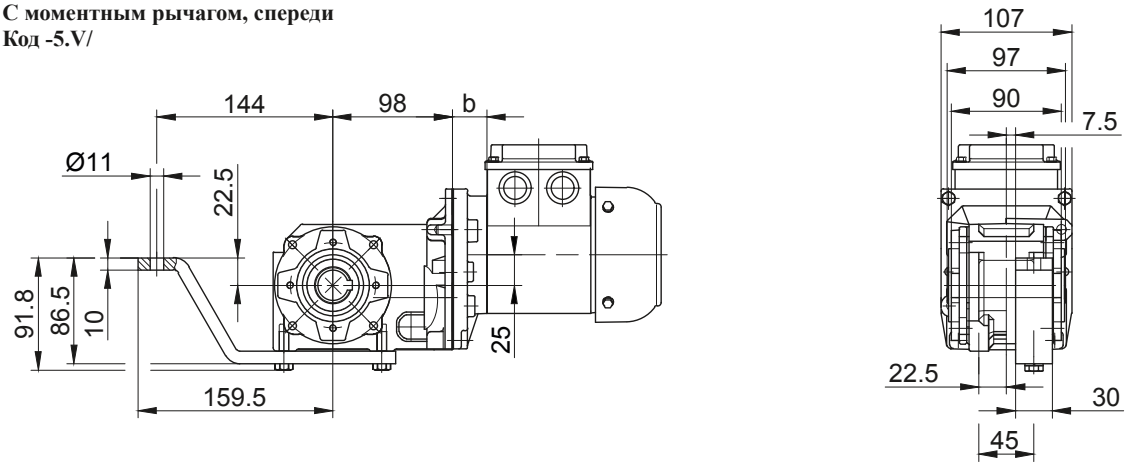

Фланец со сквозными отверстиями
Код -7.V/

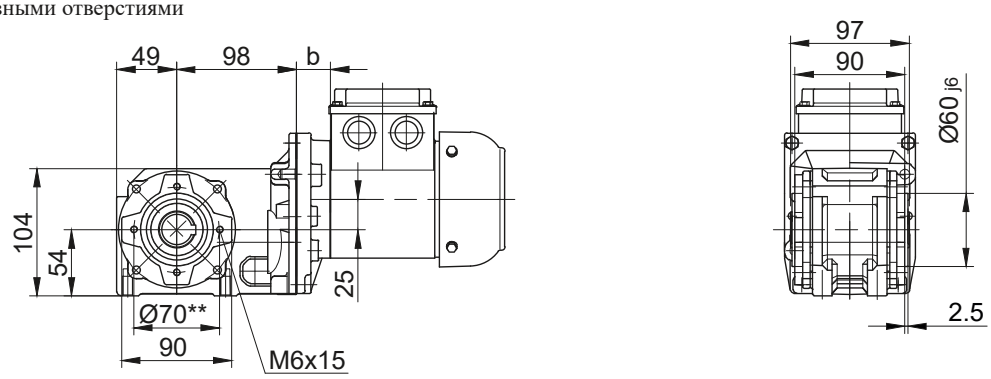

Лапа с резьбовыми отверстиями, снизу
Код -6.U/

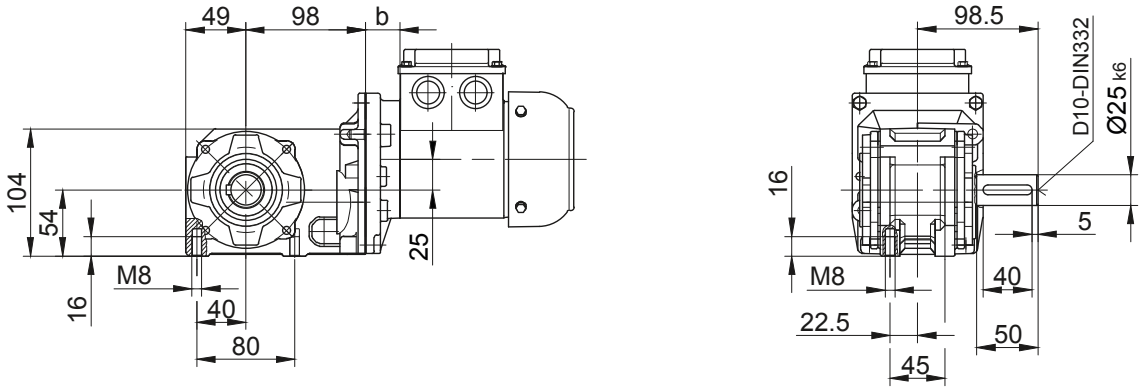

Лапа с резьбовыми отверстиями, снизу
Код -1.U/

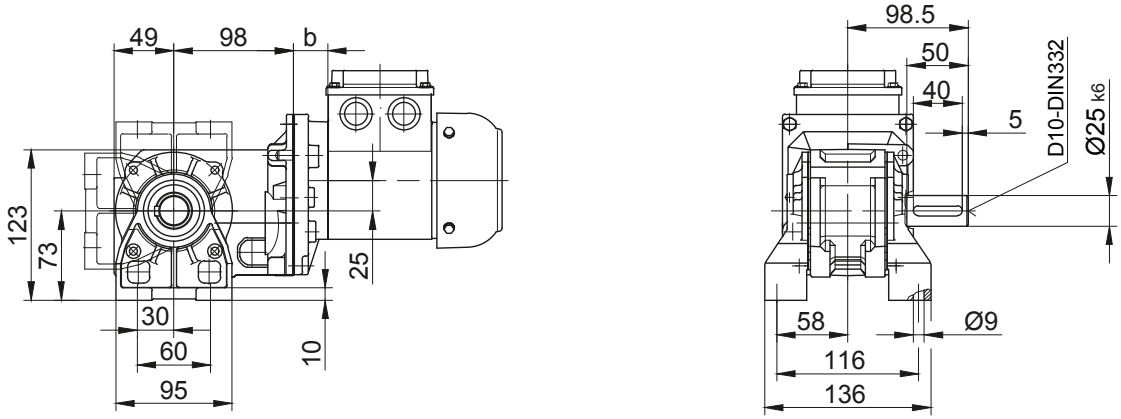

** не для D..08... с карданным валом (код -.1, -.2, -3., -.7, -.8, -.9)

В отдельных случаях размеры могут отличаться от указанных на чертеже. Сгенерируйте 3D- и 2D-геометрию для конкретного привода на сайте www.BauerCat.com.

Конические мотор-редукторы серии BK

Габаритный чертёж - Стандарт

BK08

Фланец со сквозными отверстиями
Код -3.V/
(Код -2.V)

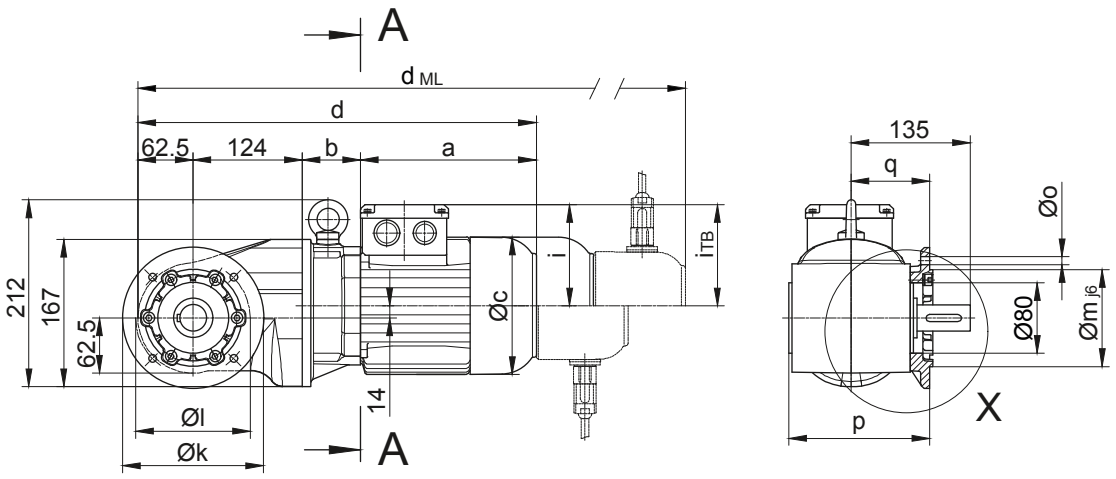

Код -.4/

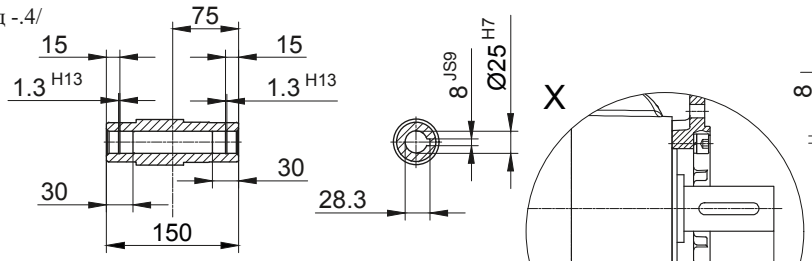

Код -.1/

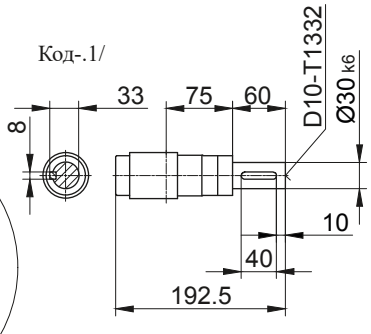

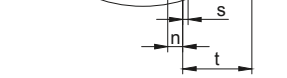

Код -.5/

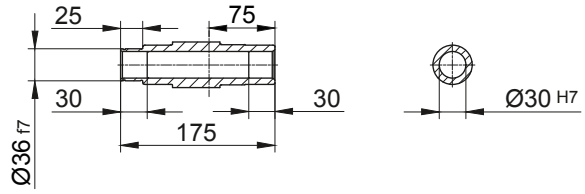

Код -.3/

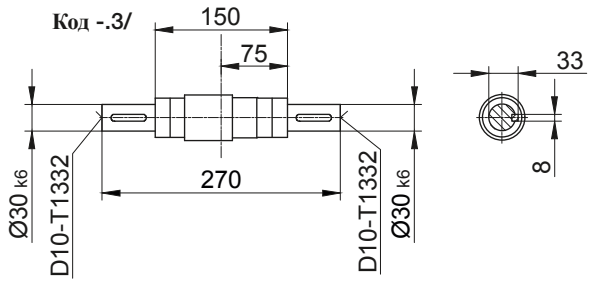

Код -.4/K30

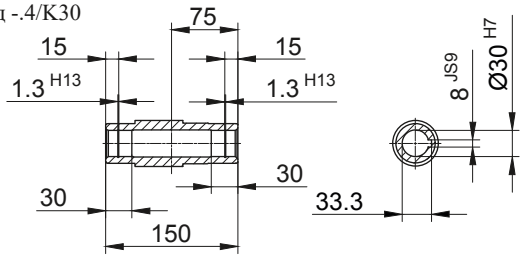

Код -.4/K35

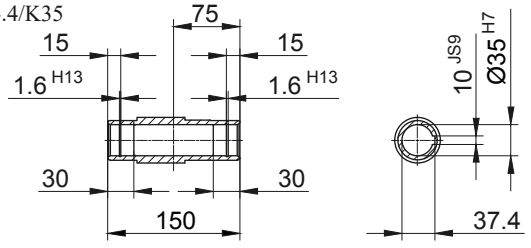

Стандартный

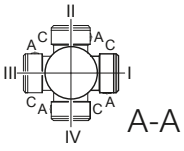

Размеры фланца										
Тип	Дизайн	k	l	m	n	o	p	q	s	t
BK08	Code -3.V/	200	165	130	12	11	166,5	96	3,5	39
BK08	Code -2.V/	160	130	110	10	9	159,5	89	3,5	46
Размеры в миллиметрах (мм)										

Тип	a	b	c	d	i	Исполнение с навесным оборудованием двигателя				
						$i_{ТВ}$	Тормоз	Энкодер	Тормоз с энкодером	Стопор обратного хода
							d_{ML}	d_{ML}	d_{ML}	d_{ML}
BK08-../D..08.A.	199,5	66	156	452	114,5	136,5	518	564	625,5	518
BK08-../D..08.B.	229,5	66	156	482	114,5	136,5	548	594	655	548
Размеры в миллиметрах (мм)										

В отдельных случаях размеры могут отличаться от указанных на чертеже. Сгенерируйте 3D- и 2D-геометрию для конкретного привода на сайте www.BauerCat.com.

BK08

С моментным рычагом, спереди
Код -5.V/

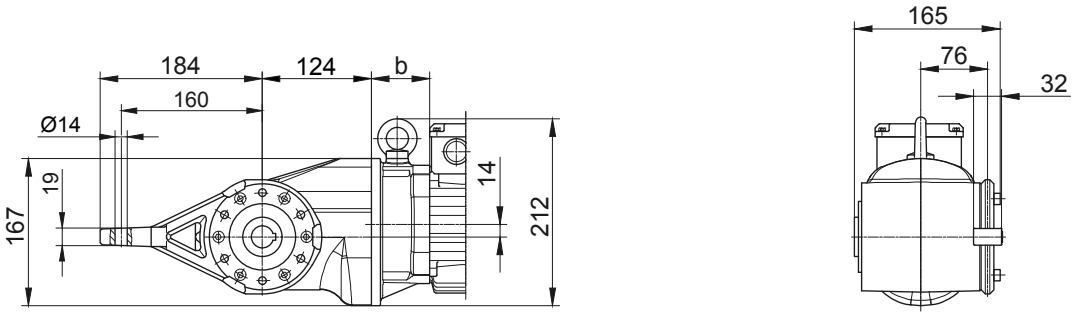

Фланец со сквозными отверстиями
Код -7.V/

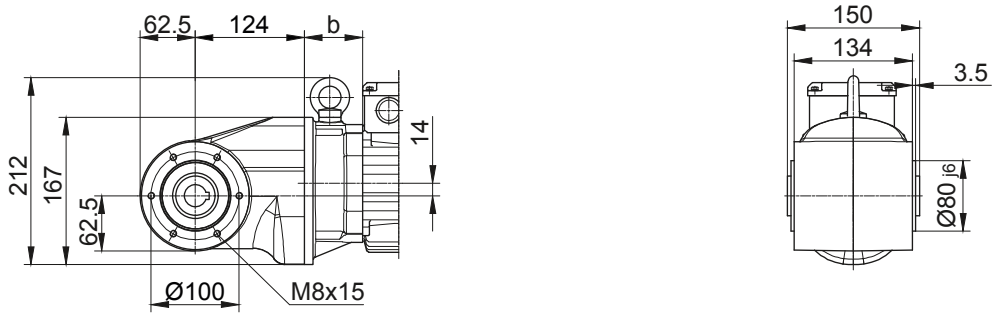

12

Конические мотор-редукторы серии BK

Габаритный чертёж - Стандарт

BK10-BK10Z

Фланец со сквозными отверстиями

Код -3.V/

(Код -2.V/)

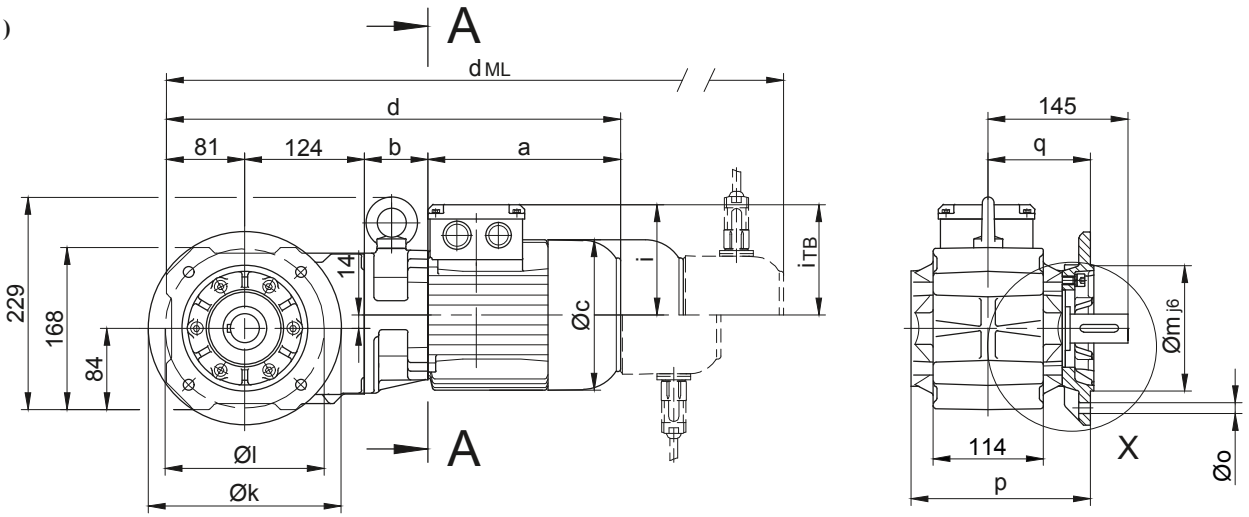

Код -.4/

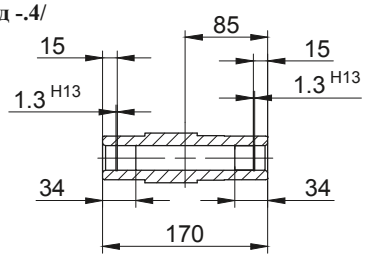

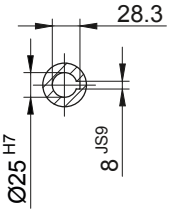

Код -.1/

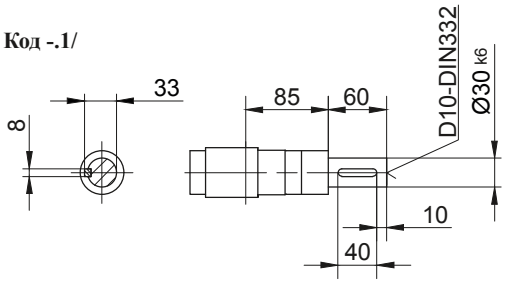

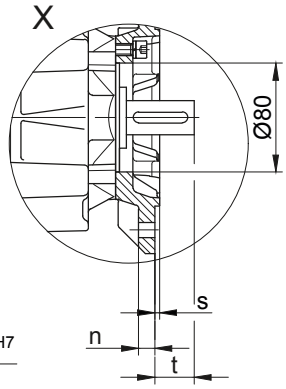

Код -.5/

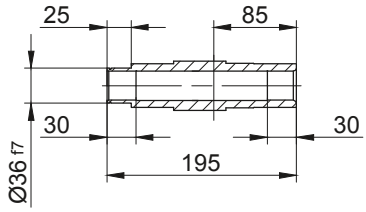

Код -.3/

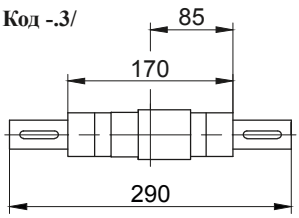

Стандартный

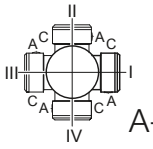

A-A

Размеры фланца										
Тип	Дизайн	k	l	m	n	o	p	q	s	t
BK10..	Code -3.V/	200	165	130	12	11	186,5	106	3,5	39
BK10..	Code -2.V/	160	130	110	10	9	179,5	99	3,5	46
Размеры в миллиметрах (мм)										

Тип	a	b	c	d	i	Исполнение с навесным оборудованием двигателя				
						i_{TB}	Тормоз	Энкодер	Тормоз с энкодером	Стопор обратного хода
							d_{ML}	d_{ML}	d_{ML}	d_{ML}
BK10Z-../D04.A.	142,5	86	110,5	433,5	90	112	477	521	564,5	-
BK10-../D..05.A.	170,5	62	123	437,5	101	117	479,5	540	577,5	-
BK10Z-../D..05.A.	170,5	88	123	463,5	101	117	505,5	566	603,5	-
BK10-../D..06.A.	170,5	62	123	437,5	99	119	479,5	540	577,5	-
BK10Z-../D..06.A.	170,5	88	123	463,5	99	119	505,5	566	603,5	-
BK10-../D..07.A.	190,5	62	123	457,5	99	119	499,5	560	597,5	-
BK10Z-../D..07.A.	190,5	88	123	483,5	99	119	525,5	586	623,5	-
BK10-../D..08.A.	199,5	66	156	470,5	114,5	136,5	536,5	582,5	644	536,5
BK10Z-../D..08.A.	199,5	132	156	536,5	114,5	136,5	602,5	648,5	710	602,5
BK10-../D..08.B.	229,5	66	156	500,5	114,5	136,5	566,5	612,5	673,5	566,5
BK10Z-../D..08.B.	229,5	132	156	566,5	114,5	136,5	632,5	678,5	739,5	632,5
BK10-../D..09.A.	250,5	80,5	176	536	124	157	629	643,5	733	629
BK10-../D..09.B.	308,5	80,5	176	594	124	157	687	701	791	687
Размеры в миллиметрах (мм)										

В отдельных случаях размеры могут отличаться от указанных на чертеже. Сгенерируйте 3D- и 2D-геометрию для конкретного привода на сайте www.BauerCat.com.

BK10-BK10Z

С моментным рычагом, спереди
Код -5.V/

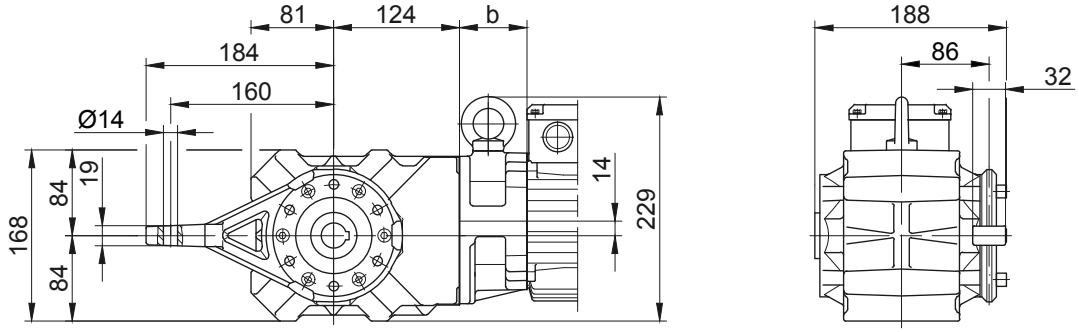

Фланец со сквозными отверстиями
Код -7.V/

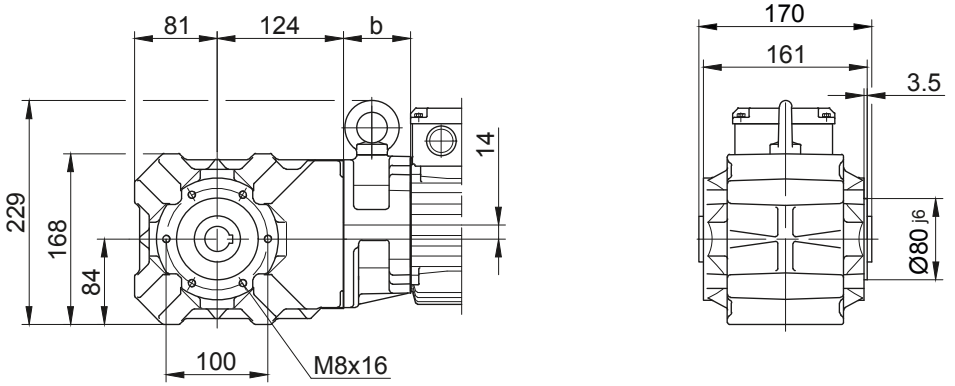

Лапа с резьбовыми отверстиями, снизу
Код -6.U/

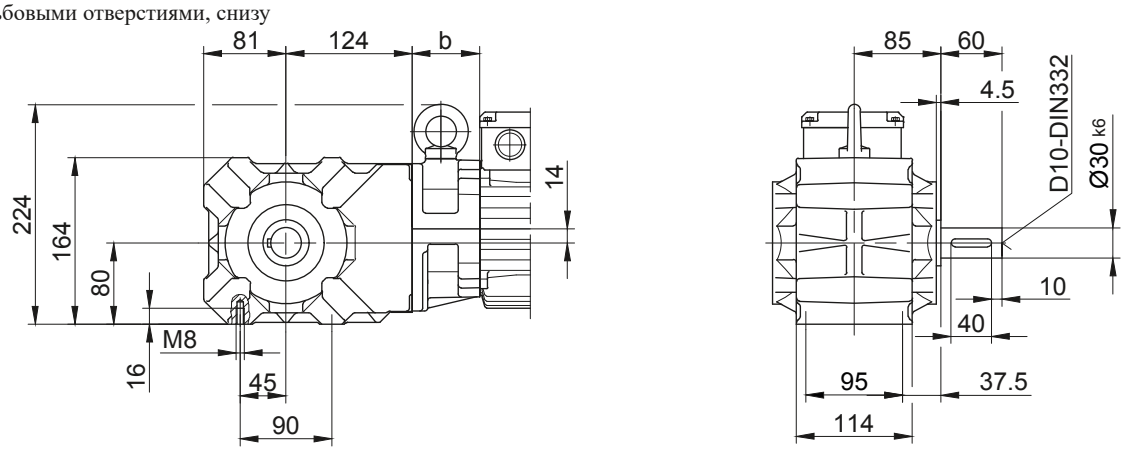

Лапа с резьбовыми отверстиями, снизу
Код -1.U/

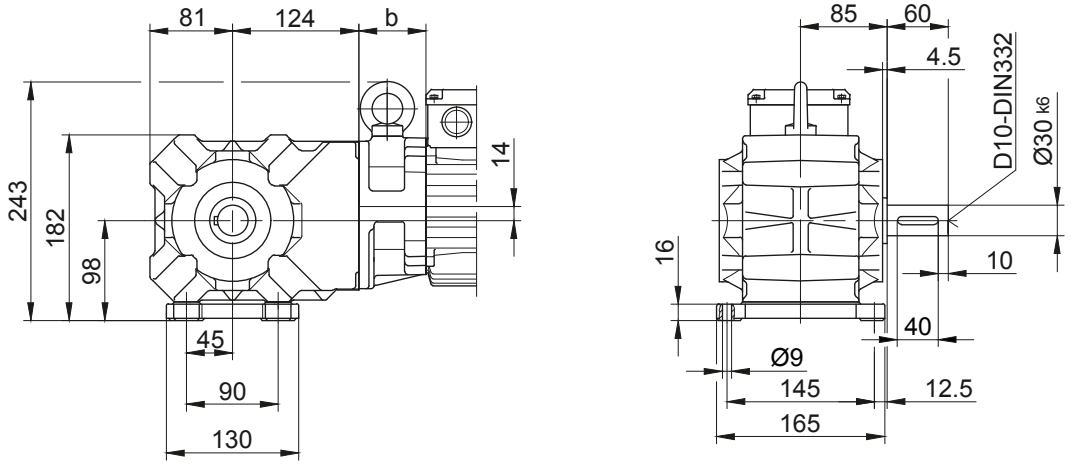

В отдельных случаях размеры могут отличаться от указанных на чертеже. Сгенерируйте 3D- и 2D-геометрию для конкретного привода на сайте www.BauerCat.com.

Конические мотор-редукторы серии BK

Габаритный чертёж - Стандарт

BK17

Фланец со сквозными отверстиями

Код -3.V/

(Код -2.V)

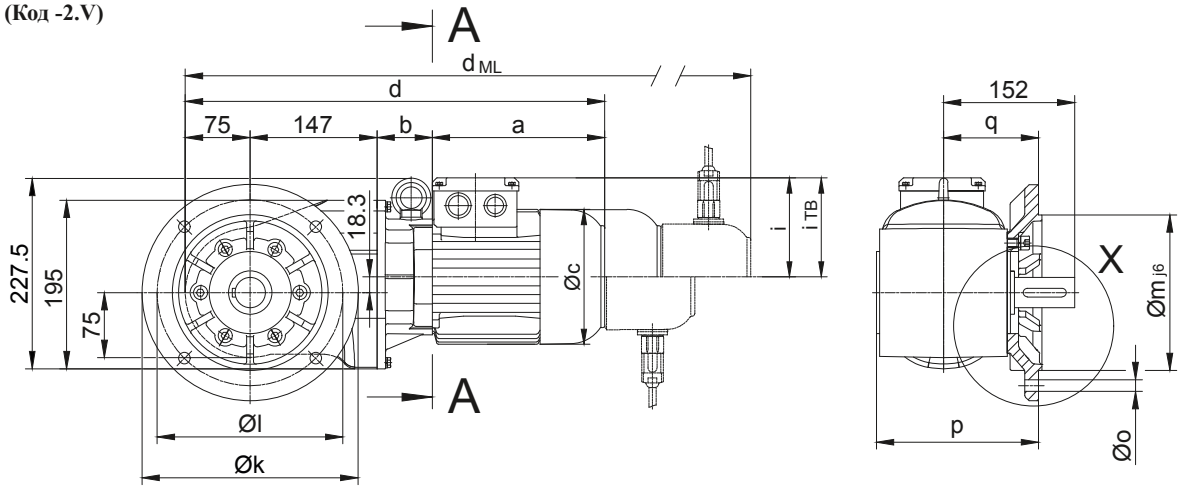

Код -.4/

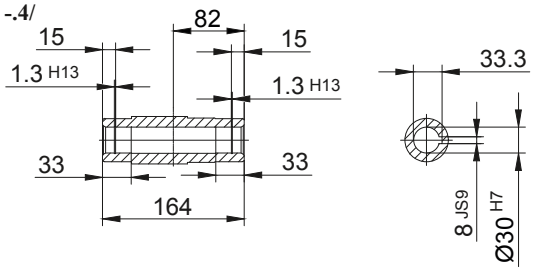

Код -.1/

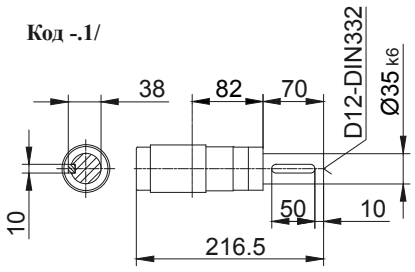

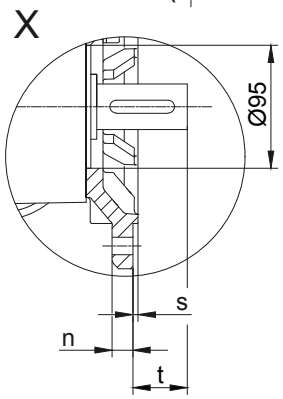

Код -.5/

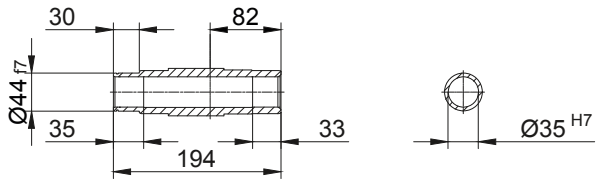

Код -.3/

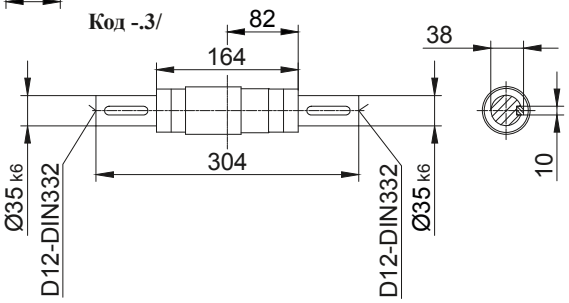

Стандартный

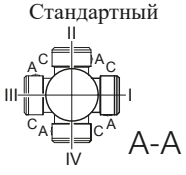

Размеры фланца										
Тип	Дизайн	k	l	m	n	o	p	q	s	t
BK17	Code -3.V/	250	215	180	16	13,5	187,5	110	4	42,5
BK17	Code -2.V/	200	165	130	12	11	178,5	101	3,5	51
Размеры в миллиметрах (мм)										

Тип	a	b	c	d	i	Исполнение с навесным оборудованием двигателя				
						i_{TB}	Тормоз	Энкодер	Тормоз с энкодером	Стопор обратного хода
							d_{ML}	d_{ML}	d_{ML}	d_{ML}
BK17-../D..08.A.	199,5	64	156	485,5	114,5	136,5	551,5	597,5	659	568
BK17-../D..08.B.	229,5	64	156	515,5	114,5	136,5	581,5	627,5	688,5	598
BK17-../D..09.A.	250,5	78,5	176	551	124	157	644	658,5	748	629,5
BK17-../D..09.B.	308,5	78,5	176	609	124	157	702	716	806	687,5
Размеры в миллиметрах (мм)										

В отдельных случаях размеры могут отличаться от указанных на чертеже. Сгенерируйте 3D- и 2D-геометрию для конкретного привода на сайте www.BauerCat.com.

BK17

С моментным рычагом, спереди
Код -5.V/

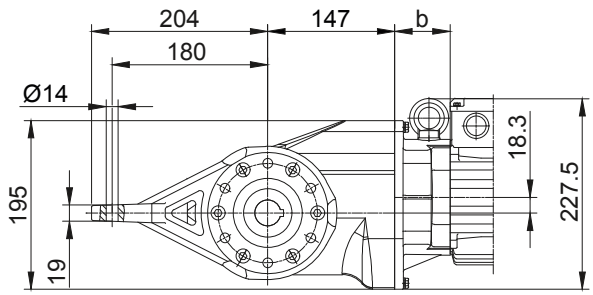

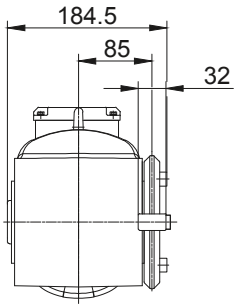

Фланец со сквозными отверстиями
Код -7.V/

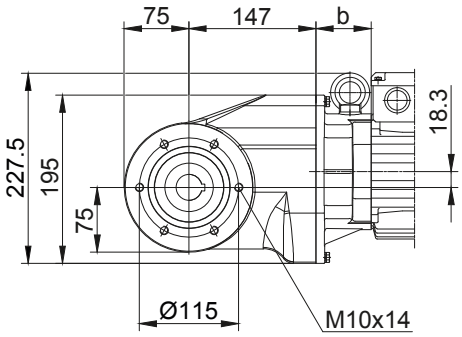

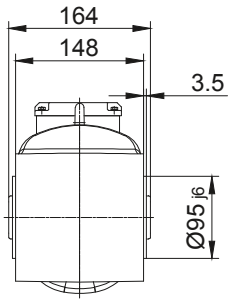

Код -.4/K35

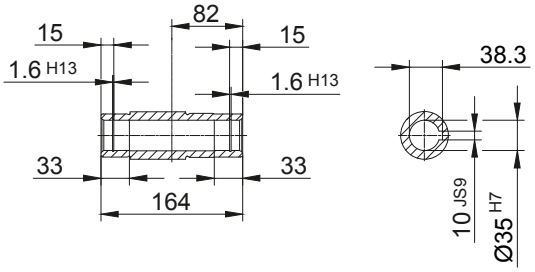

Код -.4/K40

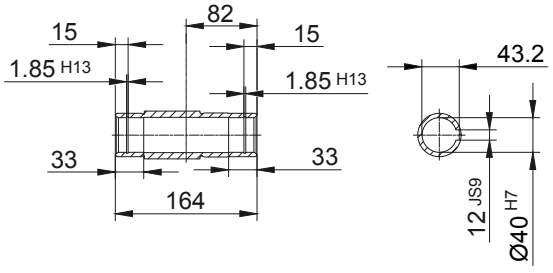

В отдельных случаях размеры могут отличаться от указанных на чертеже. Сгенерируйте 3D- и 2D-геометрию для конкретного привода на сайте www.BauerCat.com.

Конические мотор-редукторы серии BK

Габаритный чертёж - Стандарт

BK20-BK20Z

Фланец со сквозными отверстиями

Код -3.V/

(Код -2.V/)

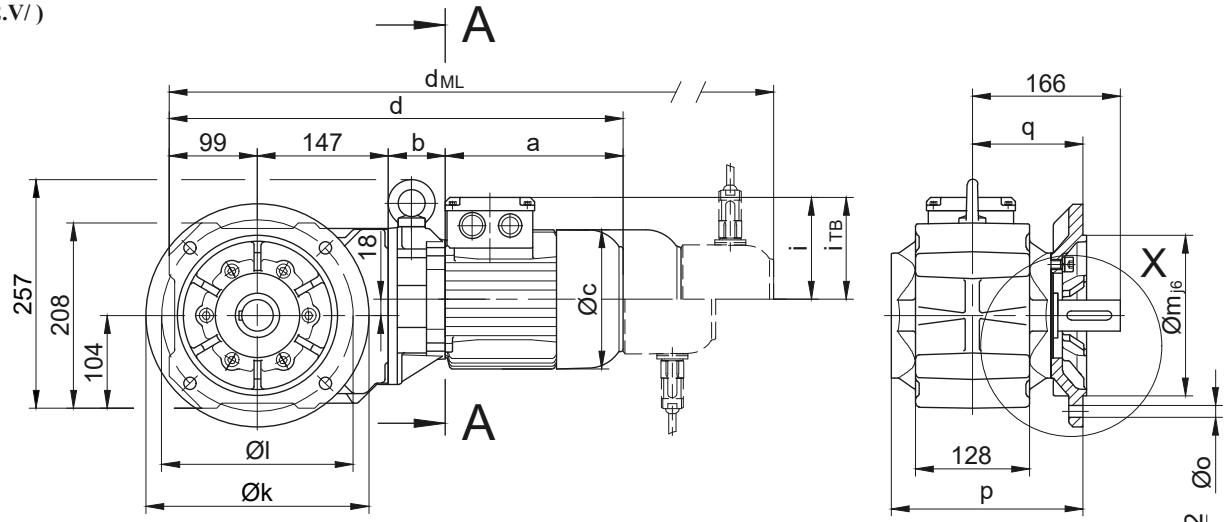

Код -.4/

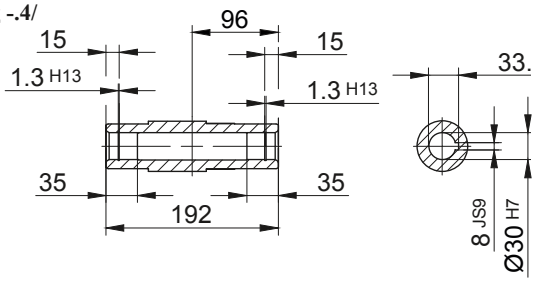

Код -.1/

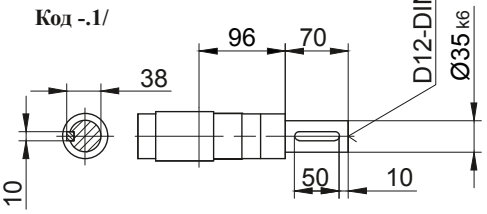

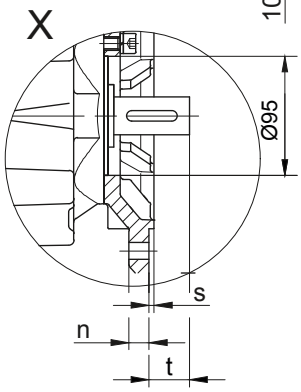

Код -.5/

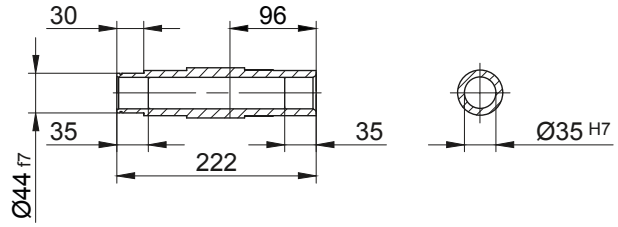

Код -.3/

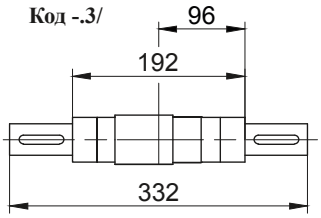

Стандартный

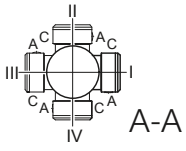

Размеры фланца										
Тип	Дизайн	k	l	m	n	o	p	q	s	t
BK20..	Code -3.V/	250	215	180	16	13,5	215,5	124	4	42,5
BK20..	Code -2.V/	200	165	130	12	11	206,5	115	3,5	51
Размеры в миллиметрах (мм)										

Тип	a	b	c	d	i	Исполнение с навесным оборудованием двигателя				
						$i_{ТВ}$	Тормоз	Энкодер	Тормоз с энкодером	Стопор обратного хода
							d_{ML}	d_{ML}	d_{ML}	d_{ML}
BK20Z-../D04.A.	142,5	100	110,5	488,5	90	112	532	576	619,5	-
BK20-../D..05.A.	170,5	60	123	476,5	101	117	518,5	579	616,5	-
BK20Z-../D..05.A.	170,5	102	123	518,5	101	117	560,5	621	658,5	-
BK20-../D..06.A.	170,5	60	123	476,5	99	119	518,5	579	616,5	-
BK20Z-../D..06.A.	170,5	102	123	518,5	99	119	560,5	621	658,5	-
BK20-../D..07.A.	190,5	60	123	496,5	99	119	538,5	599	636,5	-
BK20Z-../D..07.A.	190,5	102	123	538,5	99	119	580,5	641	678,5	-
BK20-../D..08.A.	199,5	64	156	509,5	114,5	136,5	575,5	621,5	683	575,5
BK20Z-../D..08.A.	199,5	146	156	591,5	114,5	136,5	657,5	703,5	765	657,5
BK20-../D..08.B.	229,5	64	156	539,5	114,5	136,5	605,5	651,5	712,5	605,5
BK20Z-../D..08.B.	229,5	146	156	621,5	114,5	136,5	687,5	733,5	794,5	687,5
BK20-../D..09.A.	250,5	78,5	176	575	124	157	741,5	682,5	772	668
BK20-../D..09.B.	308,5	78,5	176	633	124	157	620	740	830	726
Размеры в миллиметрах (мм)										

В отдельных случаях размеры могут отличаться от указанных на чертеже. Сгенерируйте 3D- и 2D-геометрию для конкретного привода на сайте www.BauerCat.com.

BK20-BK20Z

С моментным рычагом, спереди
Код -5.V/

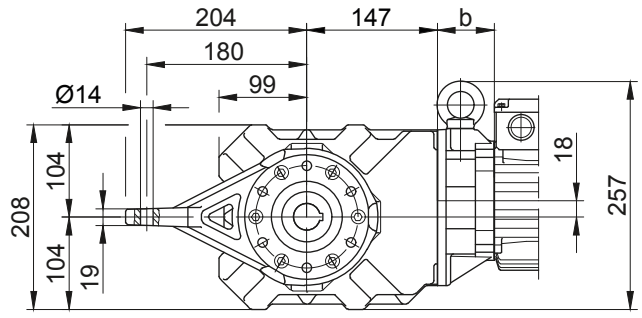

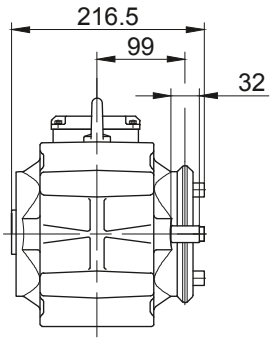

Фланец со сквозными отверстиями
Код -7.V/

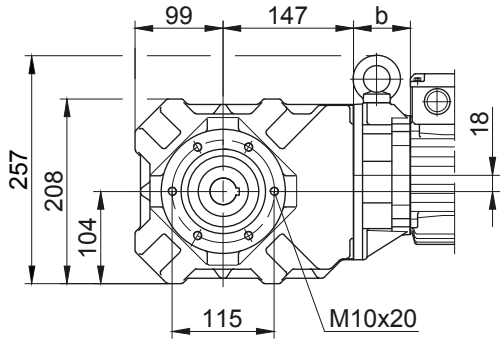

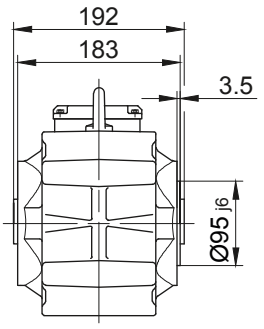

Лапа с резьбовыми отверстиями, снизу
Код -6.U/

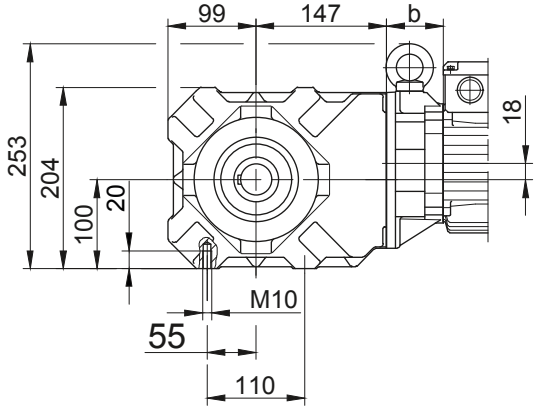

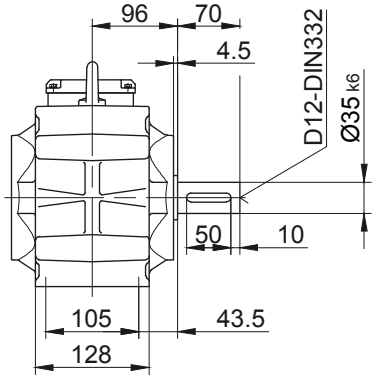

Лапа с резьбовыми отверстиями, снизу
Код -1.U/

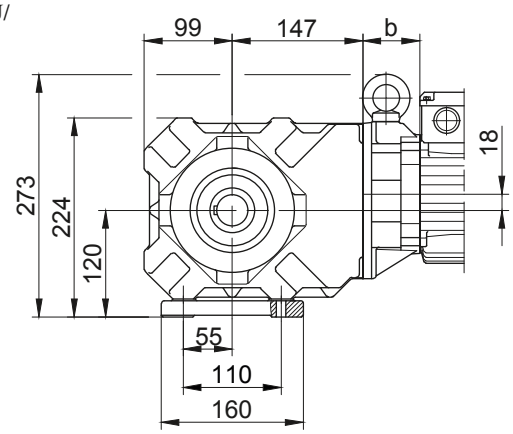

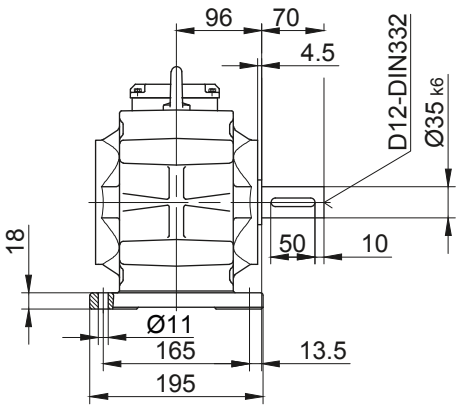

В отдельных случаях размеры могут отличаться от указанных на чертеже. Сгенерируйте 3D- и 2D-геометрию для конкретного привода на сайте www.BauerCat.com.

Конические мотор-редукторы серии BK

Габаритный чертёж - Стандарт

BK30-BK30Z

Фланец со сквозными отверстиями

Код -3.V/

(Код -2.V/)

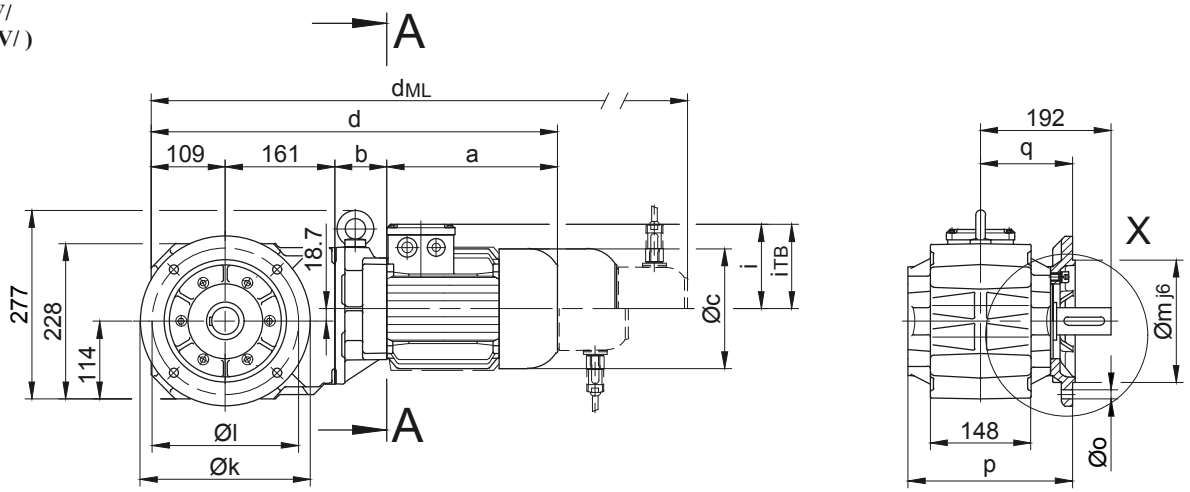

Код -.4/

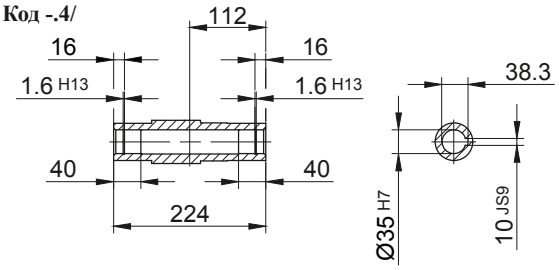

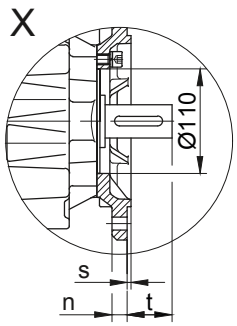

Код -.1/

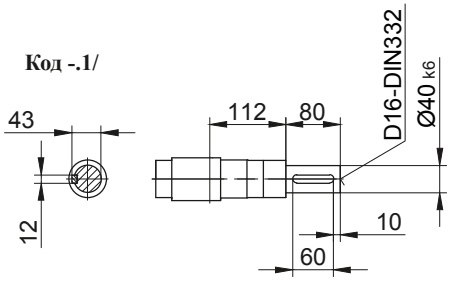

Код -.5/

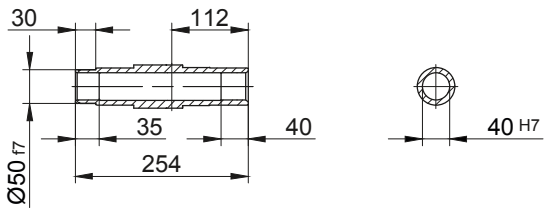

Код -.3/

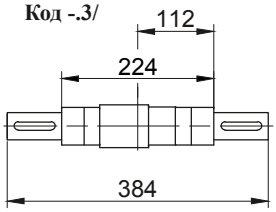

Стандартный

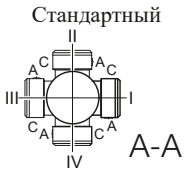

Размеры фланца										
Тип	Дизайн	k	l	m	n	o	p	q	s	t
BK30..	Code -3.V/	250	215	180	16	13,5	242	135	4	57
BK30..	Code -2.V/	200	165	130	12	11	239	132	3,5	59,5
Размеры в миллиметрах (мм)										

Тип	a	b	c	d	i	Исполнение с навесным оборудованием двигателя				
						i_{TB}	Тормоз	Энкодер	Тормоз с энкодером	Стопор обратного хода
							d_{ML}	d_{ML}	d_{ML}	d_{ML}
BK30-../D..05.A.	170,5	58	123	498,5	101	117	540,5	601	638,5	-
BK30Z-../D..05.A.	170,5	133,5	123	574	101	117	616	676,5	714	-
BK30-../D..06.A.	170,5	58	123	498,5	99	119	540,5	601	638,5	-
BK30Z-../D..06.A.	170,5	133,5	123	574	99	119	616	676,5	714	-
BK30-../D..07.A.	190,5	58	123	518,5	99	119	560,5	621	658,5	-
BK30Z-../D..07.A.	190,5	133,5	123	594	99	119	636	696,5	734	-
BK30-../D..08.A.	199,5	62	156	531,5	114,5	136,5	597,5	643,5	705	597,5
BK30Z-../D..08.A.	199,5	137,5	156	607	114,5	136,5	673	719	780,5	673
BK30-../D..08.B.	229,5	62	156	561,5	114,5	136,5	627,5	673,5	734,5	627,5
BK30Z-../D..08.B.	229,5	137,5	156	637	114,5	136,5	703	749	810	703
BK30-../D..09.A.	250,5	76,5	176	597	124	157	690	704,5	794	690
BK30Z-../D..09.A.	250,5	152	176	672,5	124	157	765,5	780	869,5	765,5
BK30-../D..09.B.	308,5	76,5	176	655	124	157	748	762	852	748
BK30Z-../D..09.B.	308,5	152	176	730,5	124	157	823,5	837,5	927,5	823,5
BK30-../D..11.A.	319	83	218	672	165	176	770	779,5	872	770
BK30-../D..11.B.	387	83	218	740	165	176	836	847,5	940	836
Размеры в миллиметрах (мм)										

В отдельных случаях размеры могут отличаться от указанных на чертеже. Сгенерируйте 3D- и 2D-геометрию для конкретного привода на сайте www.BauerCat.com.

BK30-BK30Z

С моментным рычагом, спереди
Код -5.V/

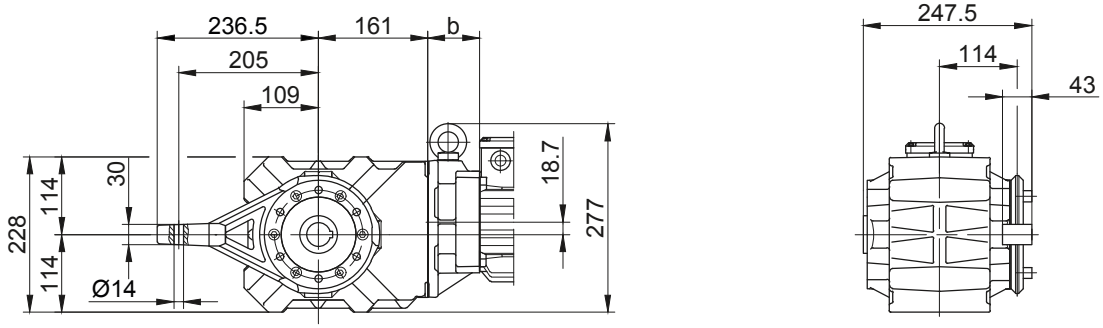

Фланец со сквозными отверстиями
Код -7.V/

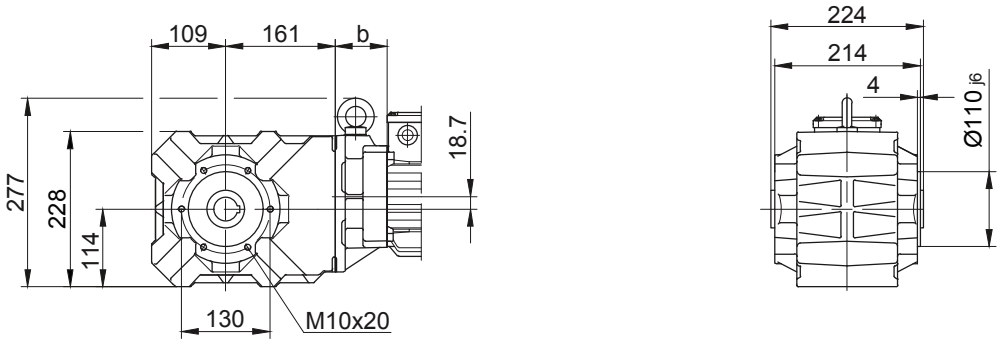

Лапа с резьбовыми отверстиями, снизу
Код -6.U/

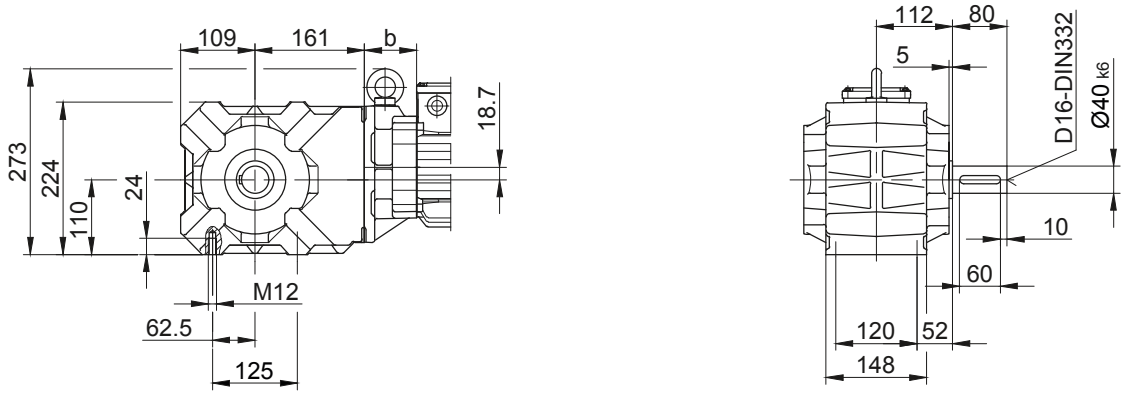

Лапа с резьбовыми отверстиями, снизу
Код -1.U/

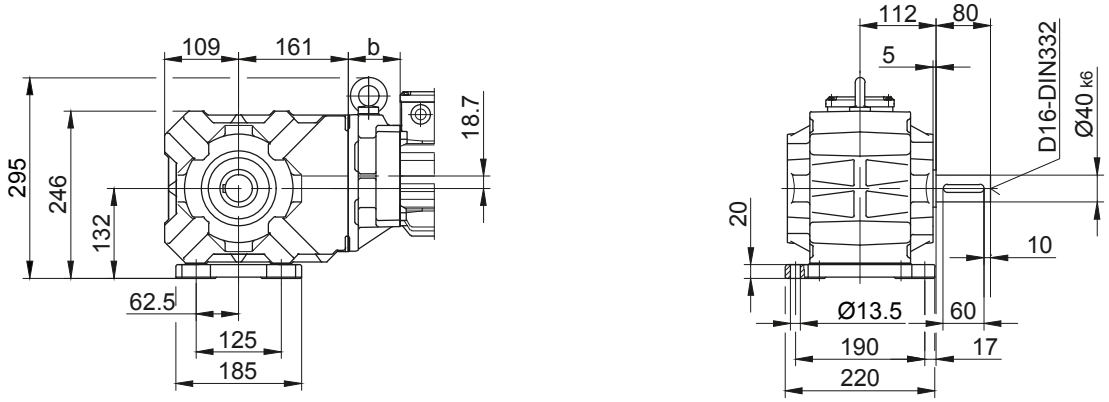

В отдельных случаях размеры могут отличаться от указанных на чертеже. Сгенерируйте 3D- и 2D-геометрию для конкретного привода на сайте www.BauerCat.com.

Конические мотор-редукторы серии BK

Габаритный чертёж - Стандарт

BK40-BK40Z

Фланец со сквозными отверстиями

Код -3.V/

(Код -4.V/)

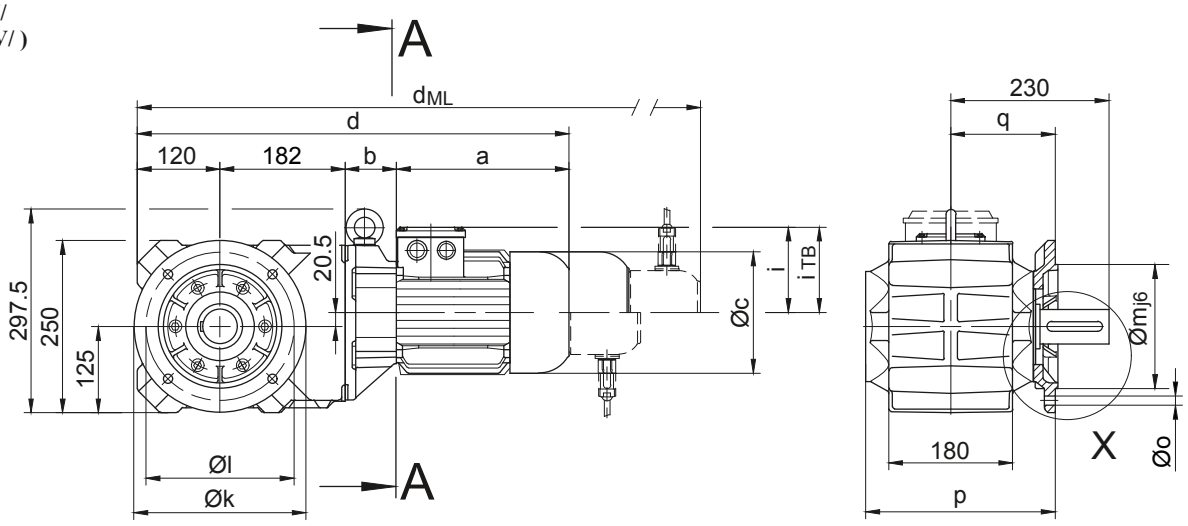

Код -.4/

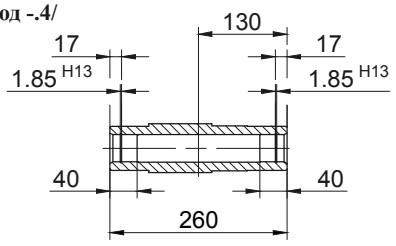

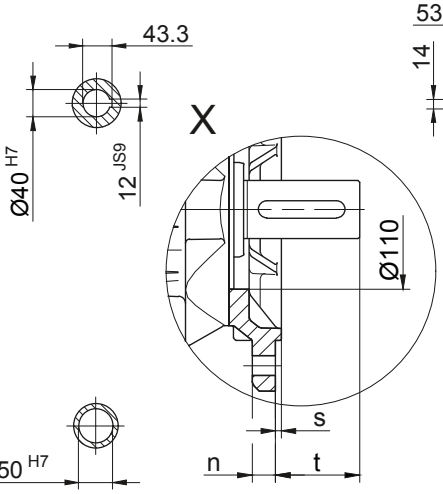

Код -.1/

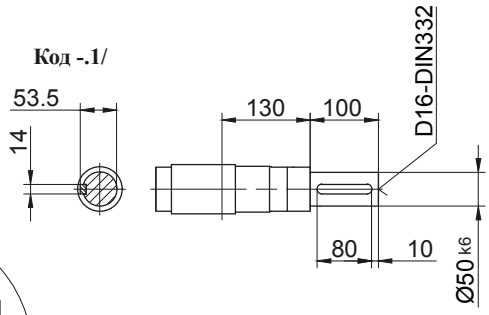

Код -.5/

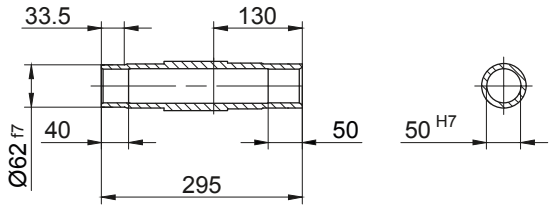

Код -.3/

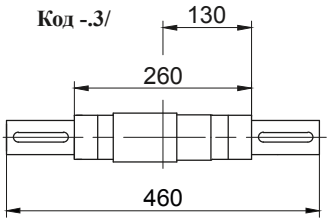

Стандартный

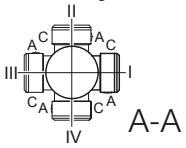

Размеры фланца										
Тип	Дизайн	k	l	m	n	o	p	q	s	t
BK40..	Code -3.V/	250	215	180	16	13,5	276	152	4	78
BK40..	Code -4.V/	300	265	230	20	13,5	282	158	4	72
Размеры в миллиметрах (мм)										

Тип	a	b	c	d	i	Исполнение с навесным оборудованием двигателя				
						i_{TB}	Тормоз	Энкодер	Тормоз с энкодером	Стопор обратного хода
							d_{ML}	d_{ML}	d_{ML}	d_{ML}
BK40Z-../D..05.A.	170,5	138,5	123	611	101	117	653	713,5	751	-
BK40Z-../D..06.A.	170,5	138,5	123	611	99	119	653	713,5	751	-
BK40Z-../D..07.A.	190,5	138,5	123	631	99	119	673	733,5	771	-
BK40-../D..08.A.	199,5	60	156	561,5	114,5	136,5	627,5	673,5	735	627,5
BK40Z-../D..08.A.	199,5	142,5	156	644	114,5	136,5	710	756	817,5	710
BK40-../D..08.B.	229,5	60	156	591,5	114,5	136,5	657,5	703,5	764,5	657,5
BK40Z-../D..08.B.	229,5	142,5	156	674	114,5	136,5	740	786	847	740
BK40-../D..09.A.	250,5	74,5	176	627	124	157	720	734,5	824	720
BK40Z-../D..09.A.	250,5	157	176	709,5	124	157	802,5	817	906,5	802,5
BK40-../D..09.B.	308,5	74,5	176	685	124	157	778	792	882	778
BK40Z-../D..09.B.	308,5	157	176	767,5	124	157	860,5	874,5	964,5	860,5
BK40-../D..11.A.	319	81	218	702	165	176	800	809,5	902	800
BK40-../D..11.B.	387	81	218	770	165	176	866	877,5	970	866
Размеры в миллиметрах (мм)										

В отдельных случаях размеры могут отличаться от указанных на чертеже. Сгенерируйте 3D- и 2D-геометрию для конкретного привода на сайте www.BauerCat.com.

BK40-BK40Z

С моментным рычагом, спереди
Код -5.V/

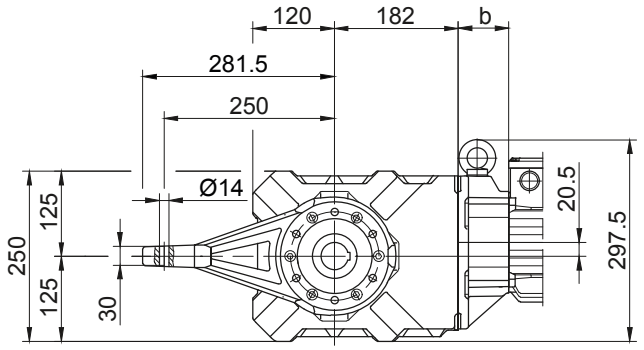

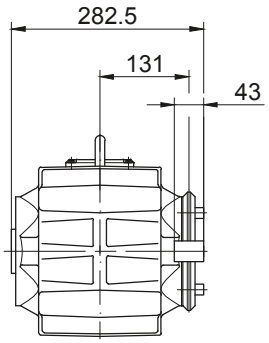

Фланец со сквозными отверстиями
Код -7.V/

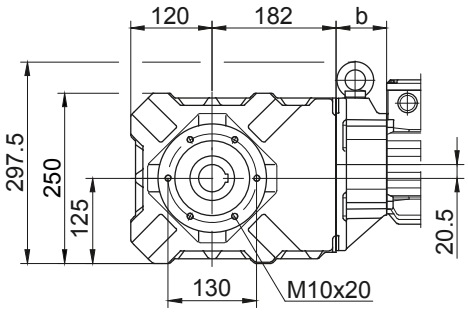

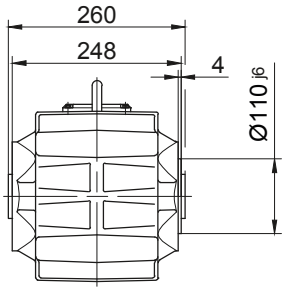

Лапа с резьбовыми отверстиями, снизу
Код -6.U/

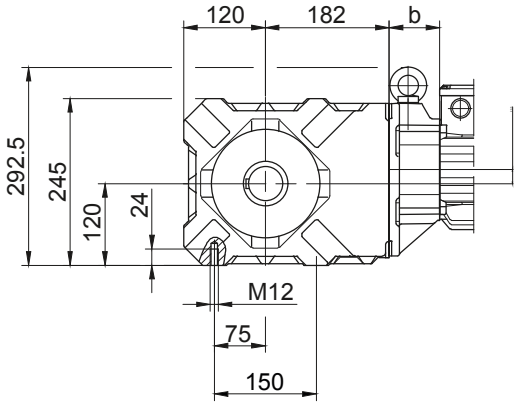

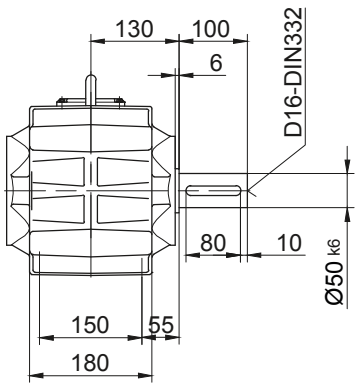

Лапа с резьбовыми отверстиями, снизу
Код -1.U/

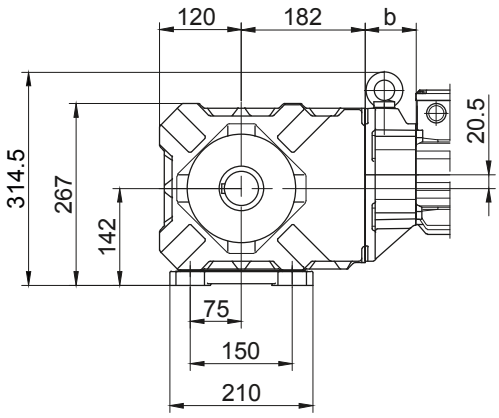

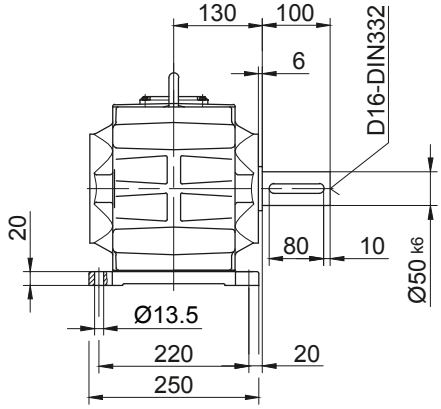

В отдельных случаях размеры могут отличаться от указанных на чертеже. Сгенерируйте 3D- и 2D-геометрию для конкретного привода на сайте www.BauerCat.com.

Конические мотор-редукторы серии BK

Габаритный чертёж - Стандарт

BK50-BK50Z

Фланец со сквозными отверстиями
Код -3.V/
(Код -2.V/)

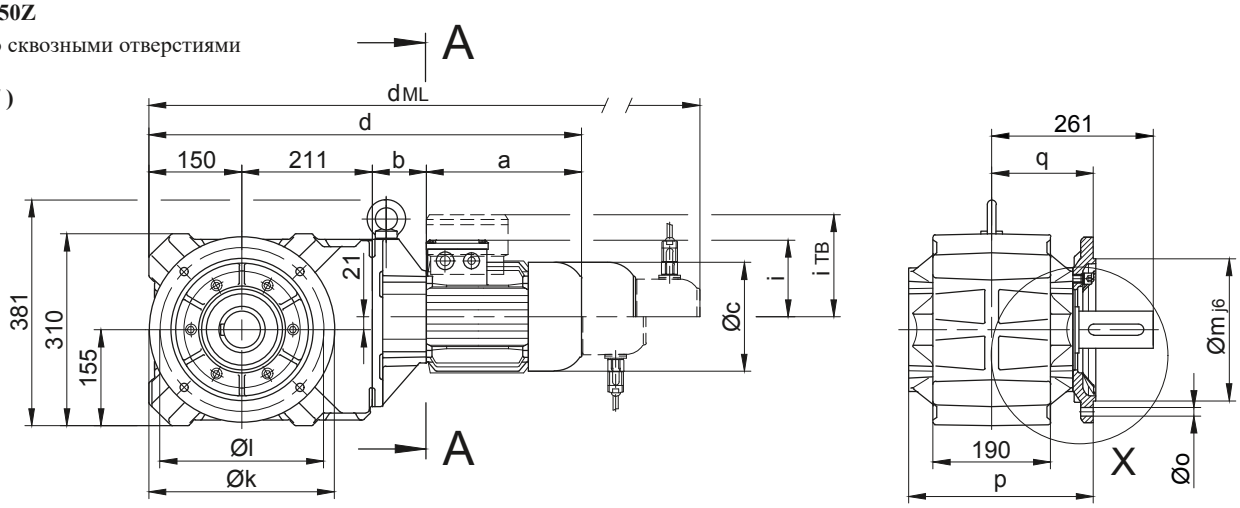

Код -.4/

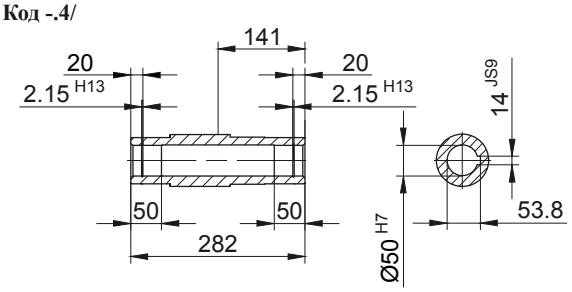

Код -.1/

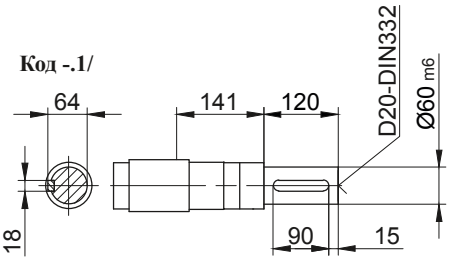

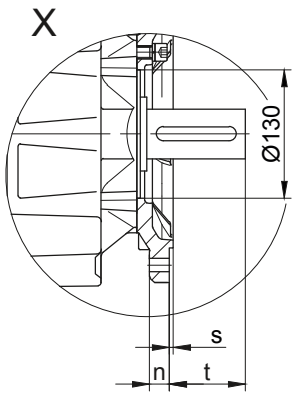

Код -.5/

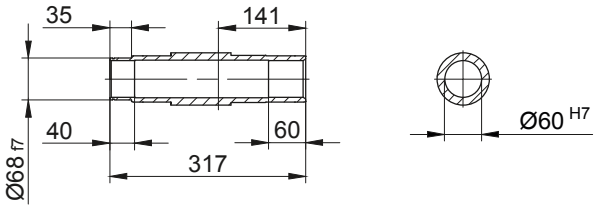

Код -.3/

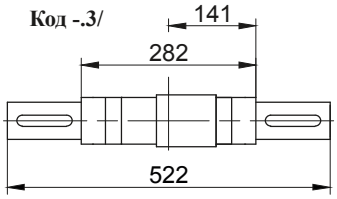

Стандартный

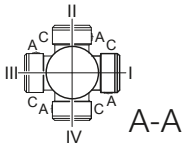

Размеры фланца										
Тип	Дизайн	k	l	m	n	o	p	q	s	t
BK50..	Code -3.V/	300	265	230	20	13,5	299	164	4	97
BK50..	Code -2.V/	250	215	180	16	13,5	296	161	4	100
Размеры в миллиметрах (мм)										

Тип	a	b	c	d	i	Исполнение с навесным оборудованием двигателя				
						i_{TB}	Тормоз	Энкодер	Тормоз с энкодером	Стопор обратного хода
							d_{ML}	d_{ML}	d_{ML}	d_{ML}
BK50Z-../D..05.A.	170,5	155	123	686,5	101	117	728,5	789	826,5	-
BK50Z-../D..06.A.	170,5	155	123	686,5	99	119	728,5	789	826,5	-
BK50Z-../D..07.A.	190,5	155	123	706,5	99	119	748,5	809	846,5	-
BK50-../D..08.A.	199,5	73	156	633,5	114,5	136,5	699,5	745,5	807	699,5
BK50Z-../D..08.A.	199,5	159	156	719,5	114,5	136,5	785,5	831,5	893	785,5
BK50-../D..08.B.	229,5	73	156	663,5	114,5	136,5	729,5	775,5	836,5	729,5
BK50Z-../D..08.B.	229,5	159	156	749,5	114,5	136,5	815,5	861,5	922,5	815,5
BK50-../D..09.A.	250,5	87,5	176	699	124	157	792	806,5	896	792
BK50Z-../D..09.A.	250,5	173,5	176	785	124	157	878	892,5	982	878
BK50-../D..09.B.	308,5	87,5	176	757	124	157	850	864	954	850
BK50Z-../D..09.B.	308,5	173,5	176	843	124	157	936	950	1040	936
BK50-../D..11.A.	319	94	218	774	165	176	872	881,5	974	872
BK50-../D..11.B.	387	94	218	842	165	176	938	949,5	1042	938
BK50-../D..13.A.	393	107	258	861	217	217	972	968	1073	969
BK50-../D..16.B.	454,5	121	310	936,5	243	243	1080	1043,5	1183,5	1080
BK50-../D..18.B.	542	143	348	1046	288	288	1195,5	1151,5	1299	1195,5
Размеры в миллиметрах (мм)										

В отдельных случаях размеры могут отличаться от указанных на чертеже. Сгенерируйте 3D- и 2D-геометрию для конкретного привода на сайте www.BauerCat.com.

BK50-BK50Z

С моментным рычагом, спереди

Код -5.V/

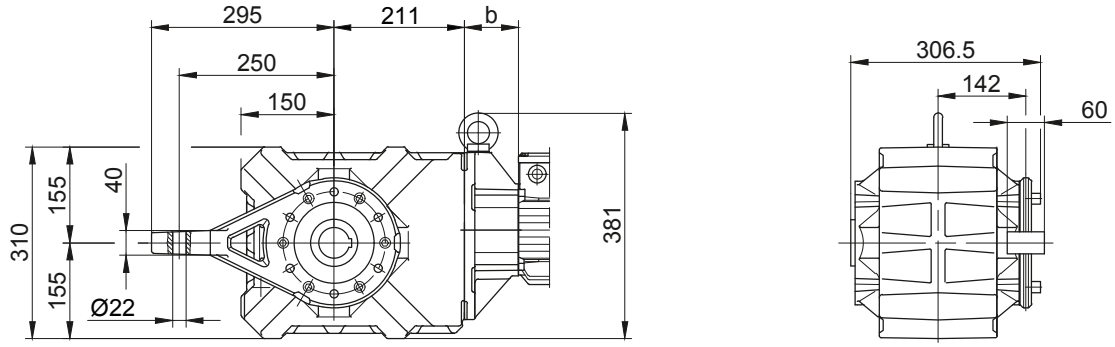

Фланец со сквозными отверстиями

Код -7.V/

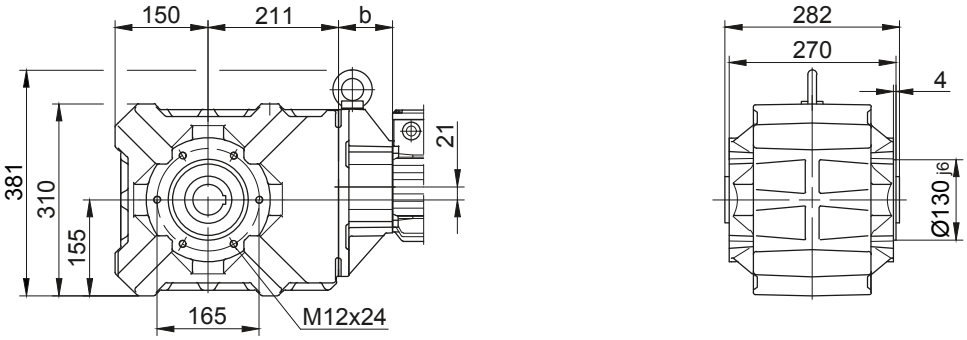

Лапа с резьбовыми отверстиями, снизу

Код -6.U/

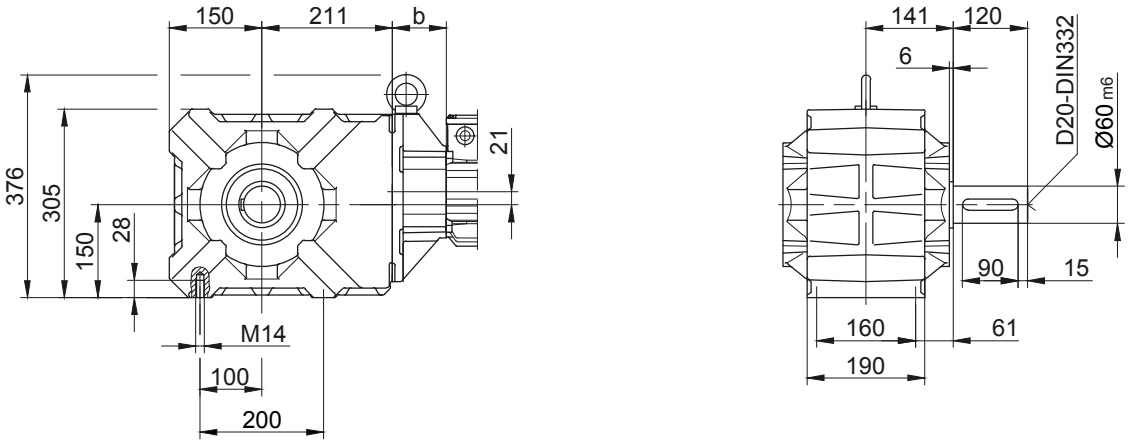

Лапа с резьбовыми отверстиями, снизу

Код -1.U/

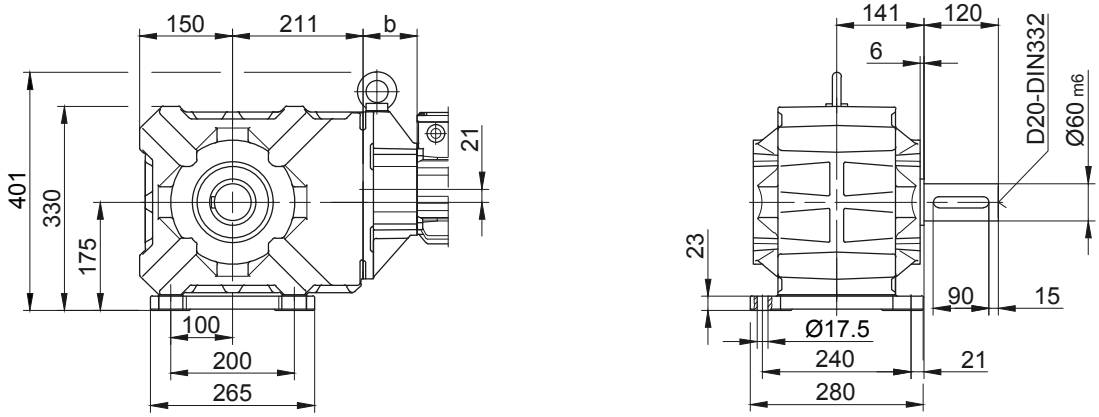

В отдельных случаях размеры могут отличаться от указанных на чертеже. Сгенерируйте 3D- и 2D-геометрию для конкретного привода на сайте www.BauerCat.com.

Конические мотор-редукторы серии BK

Габаритный чертёж - Стандарт

BK60-BK60Z

Фланец со сквозными отверстиями

Код -3.V/

(Код -2.V/)

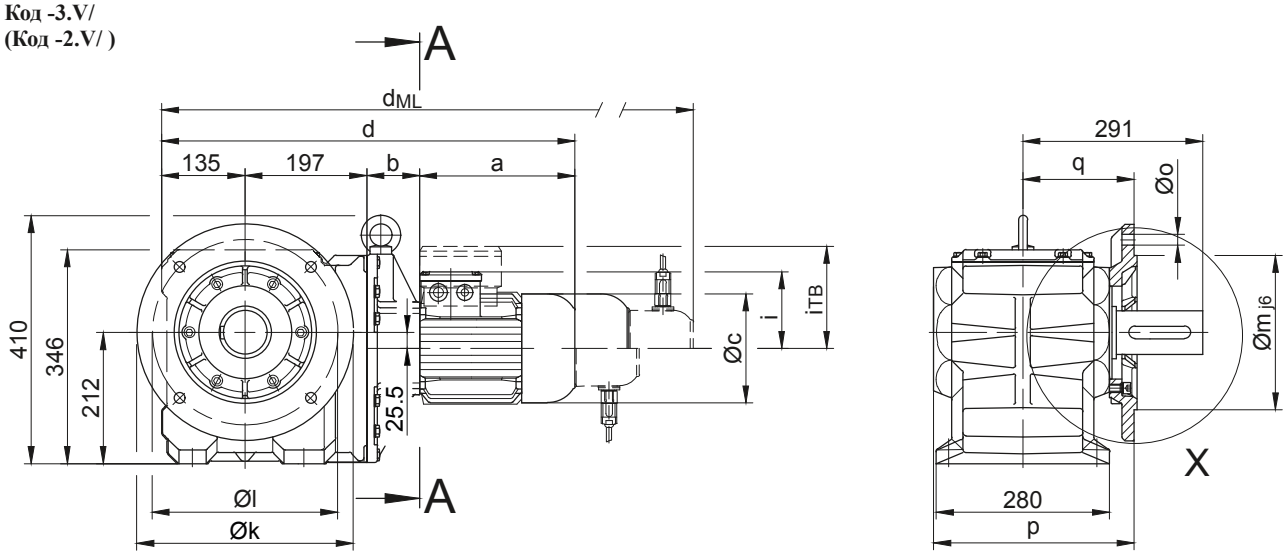

Код -.4/

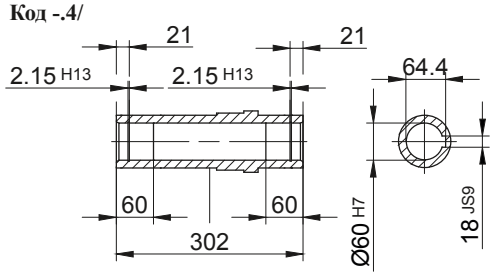

Код -.1/

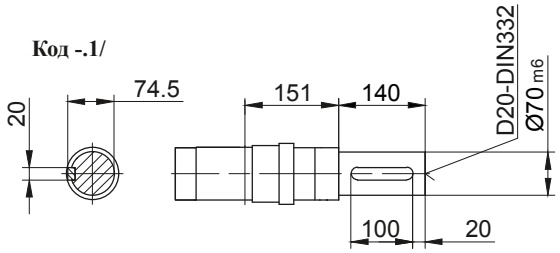

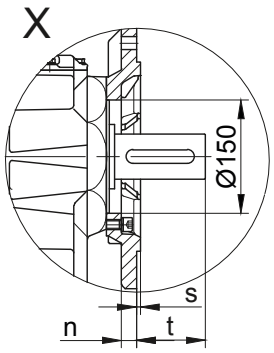

Код -.5/

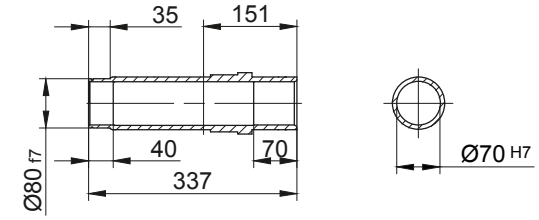

Код -.3/

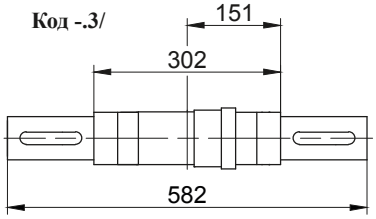

Стандартный

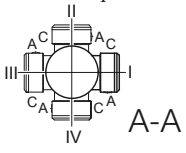

Размеры фланца										
Тип	Дизайн	k	l	m	n	o	p	q	s	t
BK60..	Code -3.V/	350	300	250	20	17,5	324	180	5	112
BK60..	Code -2.V/	300	265	230	20	13,5	332	188	4	103
Размеры в миллиметрах (мм)										

Тип	a	b	c	d	i	Исполнение с навесным оборудованием двигателя				
						i_{TB}	Тормоз	Энкодер	Тормоз с энкодером	Стопор обратного хода
							d_{ML}	d_{ML}	d_{ML}	d_{ML}
BK60Z-../D..08.A.	199,5	181	156	712,5	114,5	136,5	778,5	824,5	886	778,5
BK60Z-../D..08.B.	229,5	181	156	742,5	114,5	136,5	808,5	854,5	915,5	808,5
BK60-../D..09.A.	250,5	85,5	176	668	124	157	761	775,5	865	761
BK60Z-../D..09.A.	250,5	195,5	176	778	124	157	871	885,5	975	871
BK60-../D..09.B.	308,5	85,5	176	726	124	157	819	833	923	819
BK60Z-../D..09.B.	308,5	195,5	176	836	124	157	929	943	1033	929
BK60-../D..11.A.	319	92	218	743	165	176	841	850,5	943	841
BK60Z-../D..11.A.	319	202	218	853	165	176	951	960,5	1053	951
BK60-../D..11.B.	387	92	218	811	165	176	907	918,5	1011	907
BK60Z-../D..11.B.	387	202	218	921	165	176	1017	1028,5	1121	1017
BK60-../D..13.A.	393	105	258	830	217	217	941	937	1042	938
BK60-../D..16.B.	454,5	119	310	905,5	243	243	1049	1012,5	1152,5	1049
BK60-../D..18.B.	542	141	348	1015	288	288	1164,5	1120,5	1268	1164,5
Размеры в миллиметрах (мм)										

В отдельных случаях размеры могут отличаться от указанных на чертеже. Сгенерируйте 3D- и 2D-геометрию для конкретного привода на сайте www.BauerCat.com.

BK60-BK60Z

С моментным рычагом, спереди
Код -5.V/

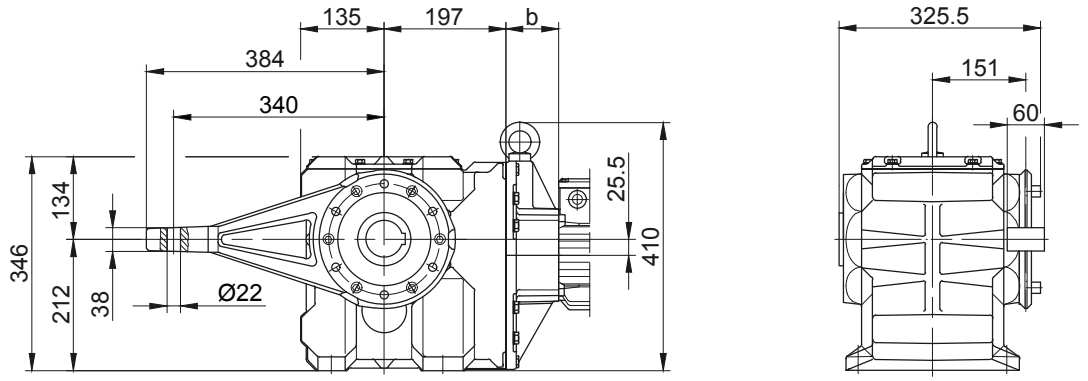

Фланец со сквозными отверстиями
Код -7.V/

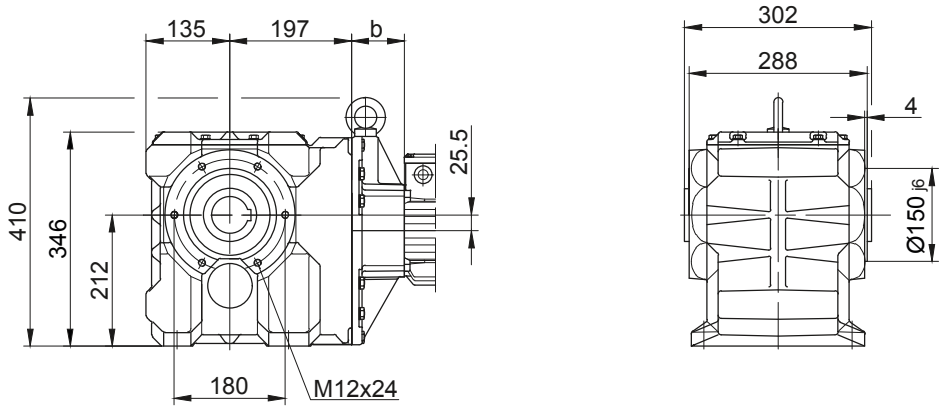

Лапа с резьбовыми отверстиями, снизу
Код -1.U/

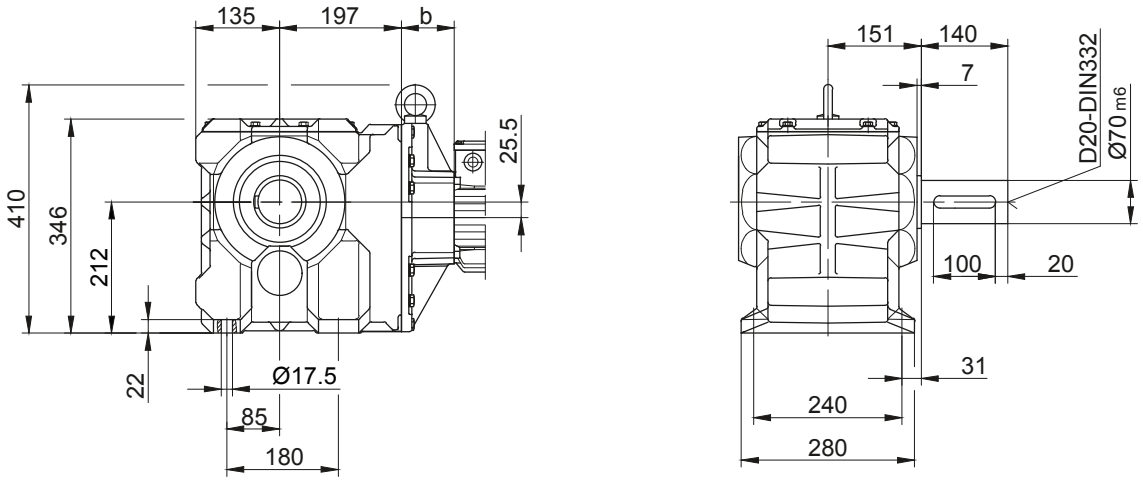

В отдельных случаях размеры могут отличаться от указанных на чертеже. Сгенерируйте 3D- и 2D-геометрию для конкретного привода на сайте www.BauerCat.com.

Конические мотор-редукторы серии BK

Габаритный чертёж - Стандарт

BK70-BK70Z

Фланец со сквозными отверстиями

Код -3.V/
(Код -2.V/)
(Код -4.V/)

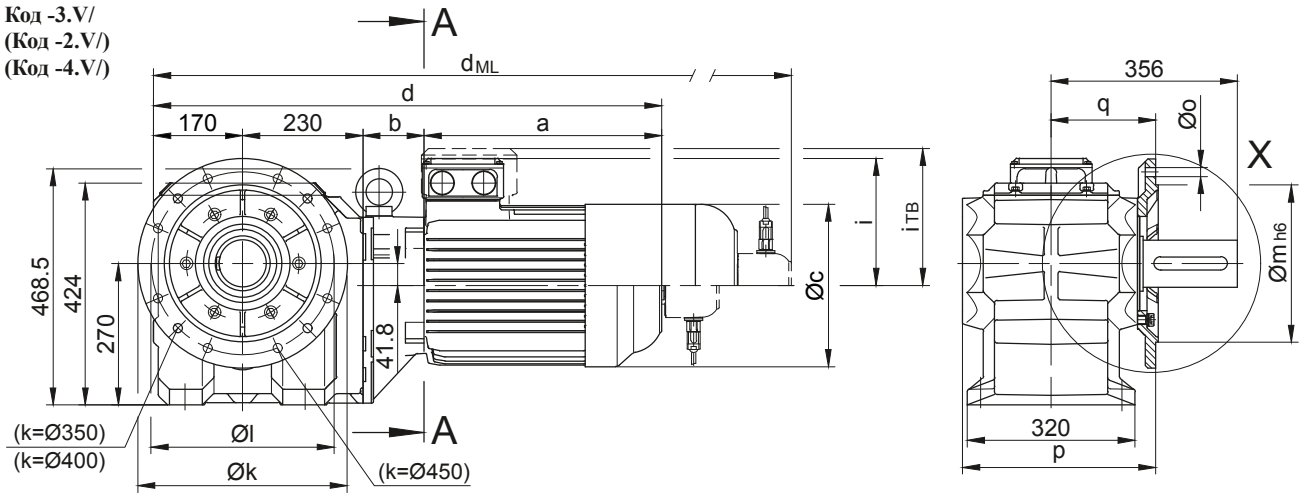

Код -.4/

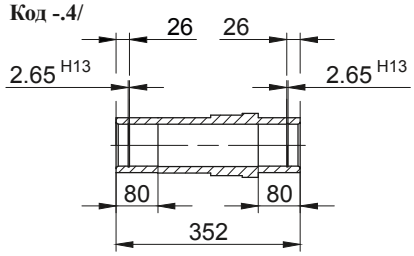

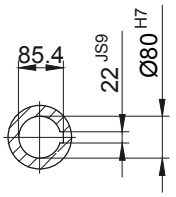

Код -.1/

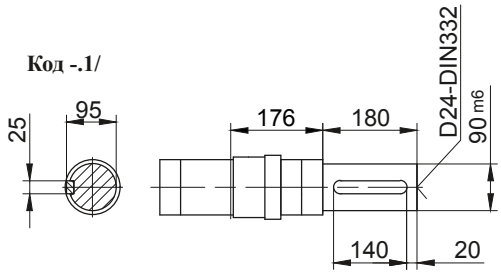

Код -.5/

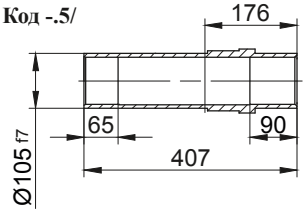

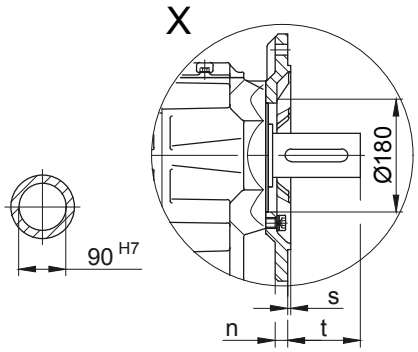

Код -.3/

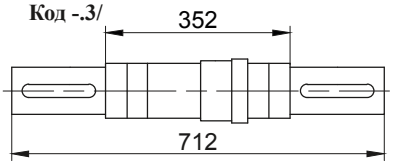

Стандартный

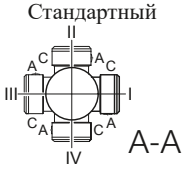

Размеры фланца										
Тип	Дизайн	k	l	m	n	o	p	q	s	t
BK70..	Code -3.V/	400	350	300	20	4 x 17,5	369	200	5	157
BK70..	Code -2.V/	350	300	250	20	4 x 17,5	369	200	5	157
BK70..	Code -4.V/	450	400	350	22	4 x 17,5	379	210	5	147
Размеры в миллиметрах (мм)										

Тип	a	b	c	d	i	Исполнение с навесным оборудованием двигателя				
						i_{TB}	Тормоз	Энкодер	Тормоз с энкодером	Стопор обратного хода
							d_{ML}	d_{ML}	d_{ML}	d_{ML}
BK70Z-../D..08.A.	199,5	202	156	801,5	114,5	136,5	867,5	913,5	975	867,5
BK70Z-../D..08.B.	229,5	202	156	831,5	114,5	136,5	897,5	943,5	1004,5	897,5
BK70-../D..09.A.	250,5	83,5	176	734	124	157	827	841,5	931	827
BK70Z-../D..09.A.	250,5	216,5	176	867	124	157	960	974,5	1064	960
BK70-../D..09.B.	308,5	83,5	176	792	124	157	885	899	989	885
BK70Z-../D..09.B.	308,5	216,5	176	925	124	157	1018	1032	1122	1018
BK70-../D..11.A.	319	90	218	809	165	176	907	916,5	1009	907
BK70Z-../D..11.A.	319	223	218	942	165	176	1040	1049,5	1142	1040
BK70-../D..11.B.	387	90	218	877	165	176	973	984,5	1077	973
BK70Z-../D..11.B.	387	223	218	1010	165	176	1106	1117,5	1210	1106
BK70-../D..13.A.	393	103	258	896	217	217	1007	1003	1108	1004
BK70Z-../D..13.A.	393	236	258	1029	217	217	1140	1136	1241	1137
BK70-../D..16.B.	454,5	117	310	971,5	243	243	1115	1078,5	1218,5	1115
BK70Z-../D..16.B.	454,5	250	310	1104,5	243	243	1248	1211,5	1351,5	1248
BK70-../D..18.B.	542	139	348	1081	288	288	1230,5	1186,5	1334	1230,5
BK70Z-../D..18.B.	542	272	348	1214	288	288	1363,5	1319,5	1467	1363,5
BK70-../D..20.A.	703,5	156	363	1259,5	302	302	1387	1365	1492,5	1259,5
BK70-../D..22.A.	703,5	156	363	1259,5	302	302	1387	1365	1492,5	1259,5
Размеры в миллиметрах (мм)										

В отдельных случаях размеры могут отличаться от указанных на чертеже. Сгенерируйте 3D- и 2D-геометрию для конкретного привода на сайте www.BauerCat.com.

BK70-BK70Z

С моментным рычагом, спереди
Код -5.V/

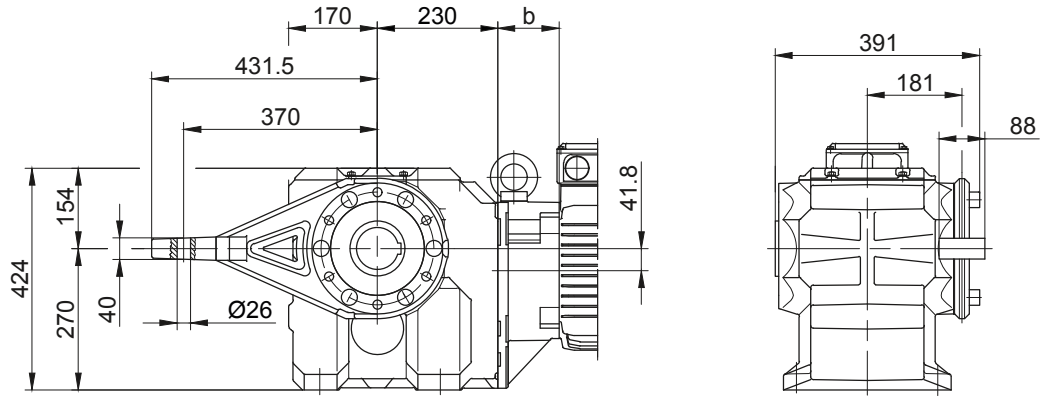

Фланец со сквозными отверстиями
Код -7.V/

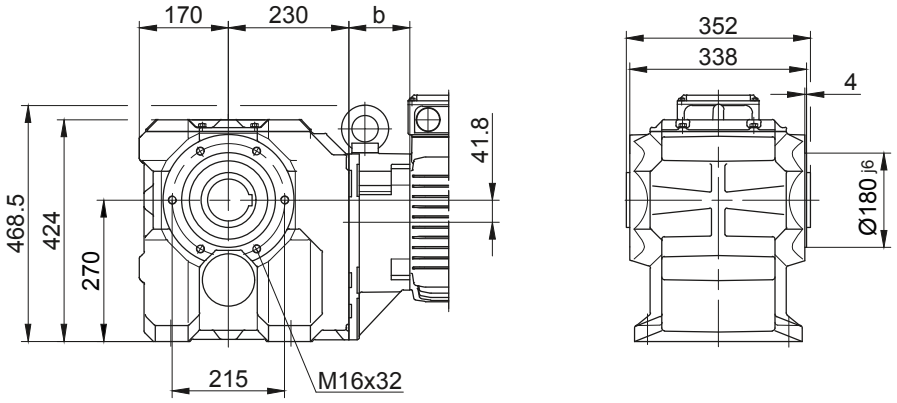

Лапа с резьбовыми отверстиями, снизу
Код -1.U/

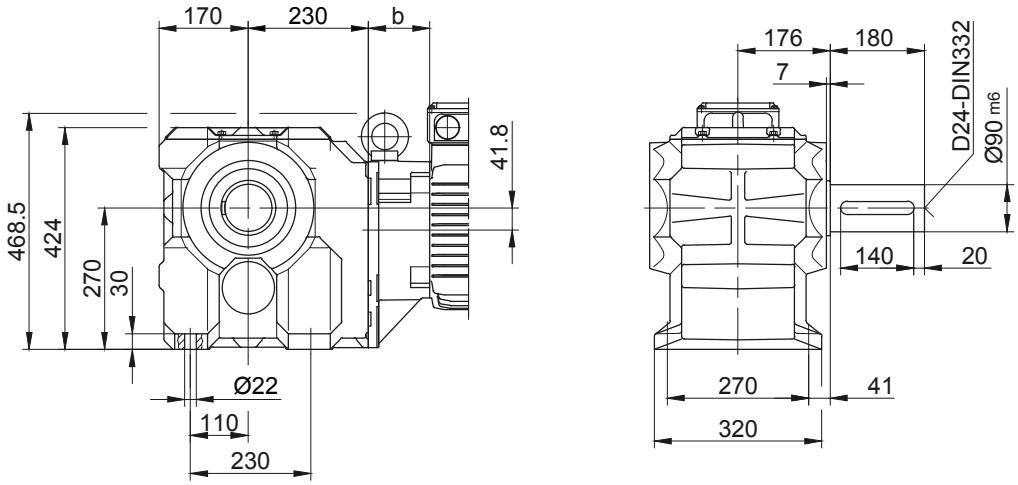

Код -.4/K70

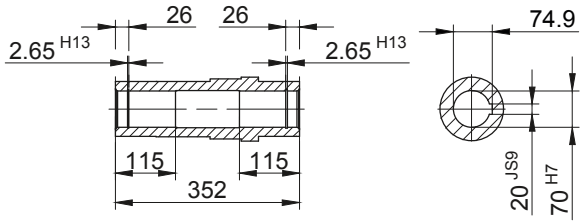

В отдельных случаях размеры могут отличаться от указанных на чертеже. Сгенерируйте 3D- и 2D-геометрию для конкретного привода на сайте www.BauerCat.com.

Конические мотор-редукторы серии BK

Габаритный чертёж - Стандарт

BK80-BK80Z

Фланец со сквозными отверстиями

Код -3.V/

(Код -4V/)

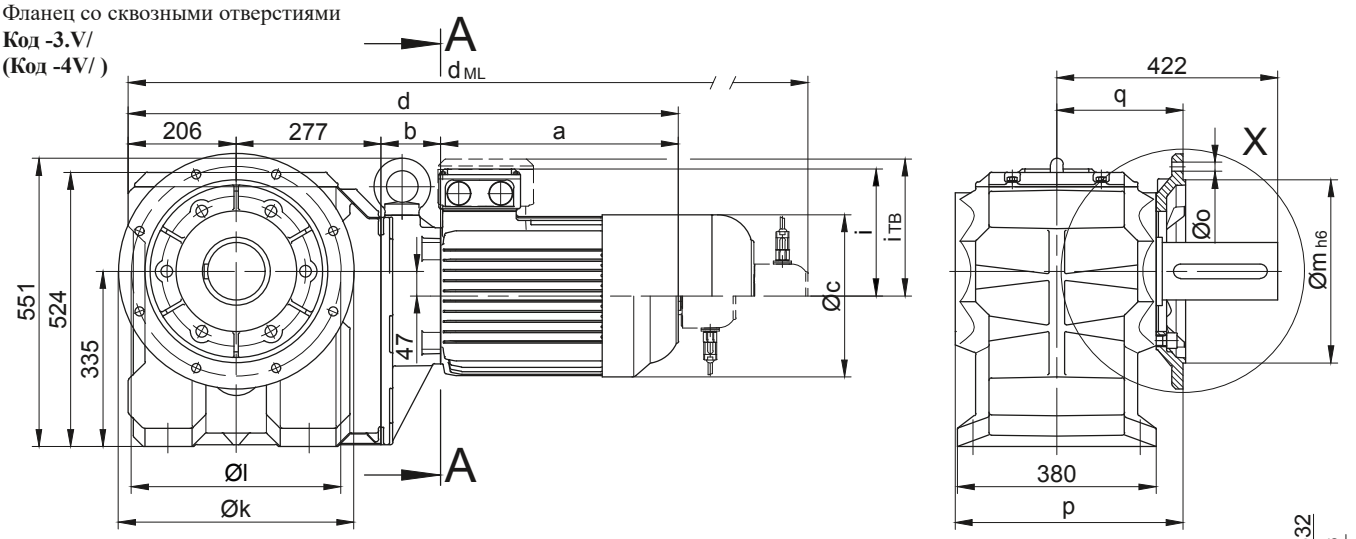

Код -.4/

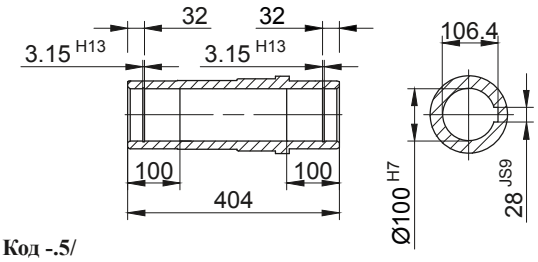

Код -.1/

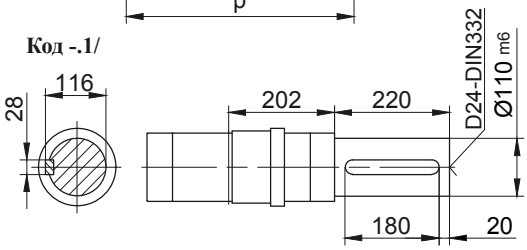

Код -.5/

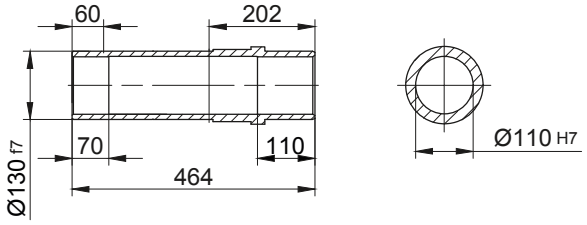

Код -.3/

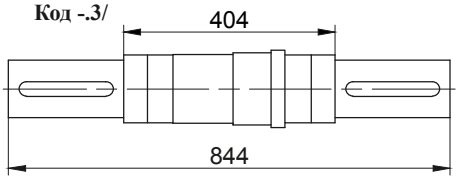

Код -.4/ K90

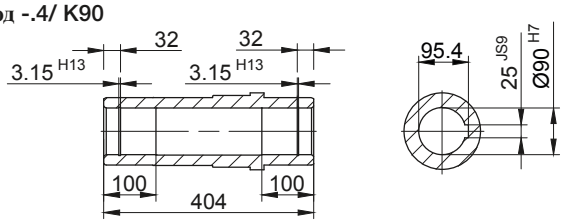

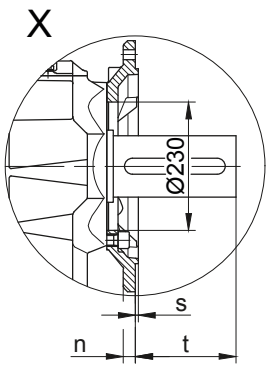

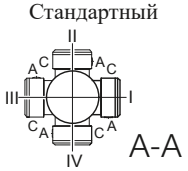

Размеры фланца										
Тип	Дизайн	k	l	m	n	o	p	q	s	t
BK80..	Code -3.V/	450	400	350	22	17,5	439	245	5	178
BK80..	Code -4.V/	550	500	450	22	17,5	444	250	5	173
Размеры в миллиметрах (мм)										

Тип	a	b	c	d	i	Исполнение с навесным оборудованием двигателя				
						i_{TB}	Тормоз	Энкодер	Тормоз с энкодером	Стопор обратного хода
							d_{ML}	d_{ML}	d_{ML}	d_{ML}
BK80Z-../D..09.A.	250,5	252,5	176	986	124	157	1079	1093,5	1183	1079
BK80Z-../D..09.B.	308,5	252,5	176	1044	124	157	1137	1151	1241	1137
BK80-../D..11.A.	319	87	218	889	165	176	987	996,5	1089	987
BK80Z-../D..11.A.	319	259	218	1061	165	176	987	1168,5	1261	1159
BK80-../D..11.B.	387	87	218	957	165	176	1053	1064,5	1157	1053
BK80Z-../D..11.B.	387	259	218	1129	165	176	1225	1236,5	1329	1225
BK80-../D..13.A.	393	100	258	976	217	217	1087	1083	1188	1084
BK80Z-../D..13.A.	393	272	258	1148	217	217	1259	1255	1360	1256
BK80-../D..16.B.	454,5	114	310	1051,5	243	243	1195	1158,5	1298,5	1195
BK80Z-../D..16.B.	454,5	286	310	1223,5	243	243	1367	1330,5	1470,5	1367
BK80-../D..18.B.	542	136	348	1161	288	288	1217	1266,5	1414	1310,5
BK80Z-../D..18.B.	542	308	348	1333	288	288	1389	1438,5	1586	1482,5
BK80-../D..20.A.	703,5	153	363	1339,5	302	302	1467	1445	1572,5	1339,5
BK80-../D..22.A.	703,5	153	363	1339,5	302	302	1467	1445	1572,5	1339,5
Размеры в миллиметрах (мм)										

В отдельных случаях размеры могут отличаться от указанных на чертеже. Сгенерируйте 3D- и 2D-геометрию для конкретного привода на сайте www.BauerCat.com.

BK80-BK80Z

С моментным рычагом, спереди
Код -5.V/

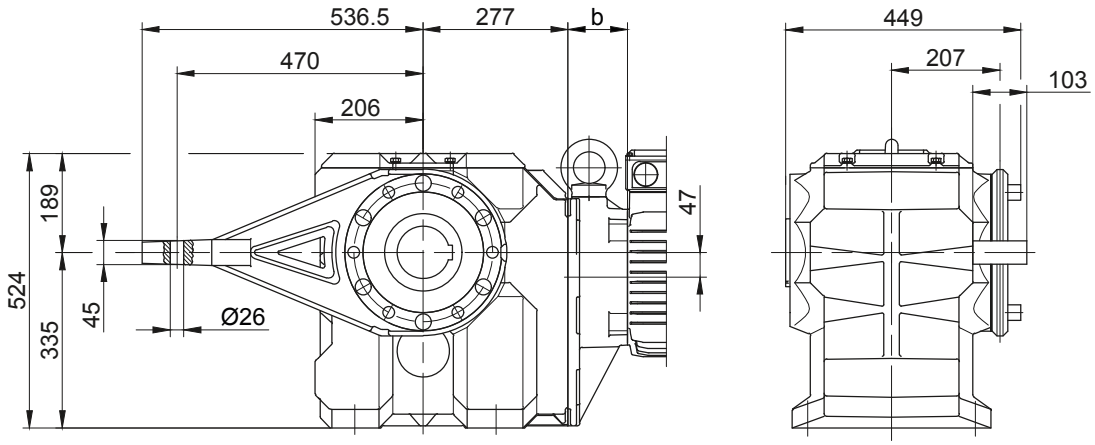

Фланец со сквозными отверстиями
Код -7.V/

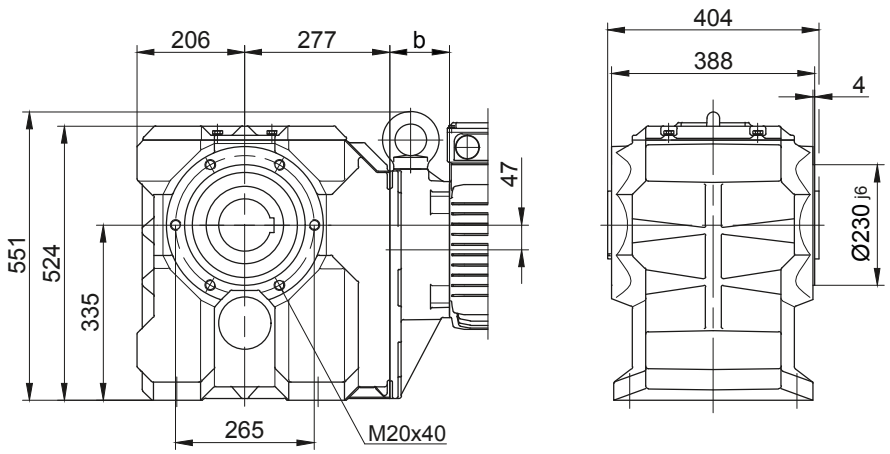

Лапа с резьбовыми отверстиями, снизу
Код -1.U/

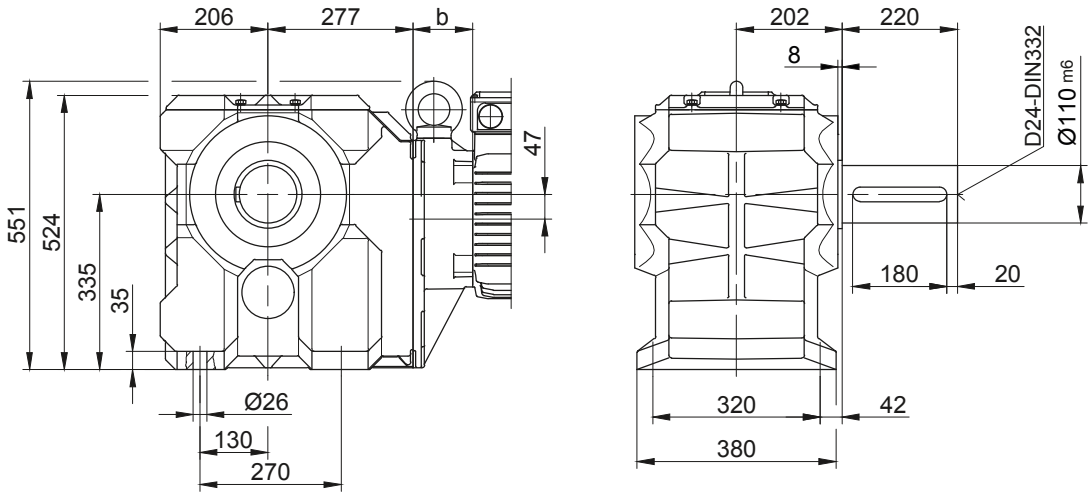

В отдельных случаях размеры могут отличаться от указанных на чертеже. Сгенерируйте 3D- и 2D-геометрию для конкретного привода на сайте www.BauerCat.com.

Конические мотор-редукторы серии BK

Габаритный чертёж - Стандарт

BK90-BK90Z

Фланец со сквозными отверстиями

Код -3.V/

(Код -4.V/)

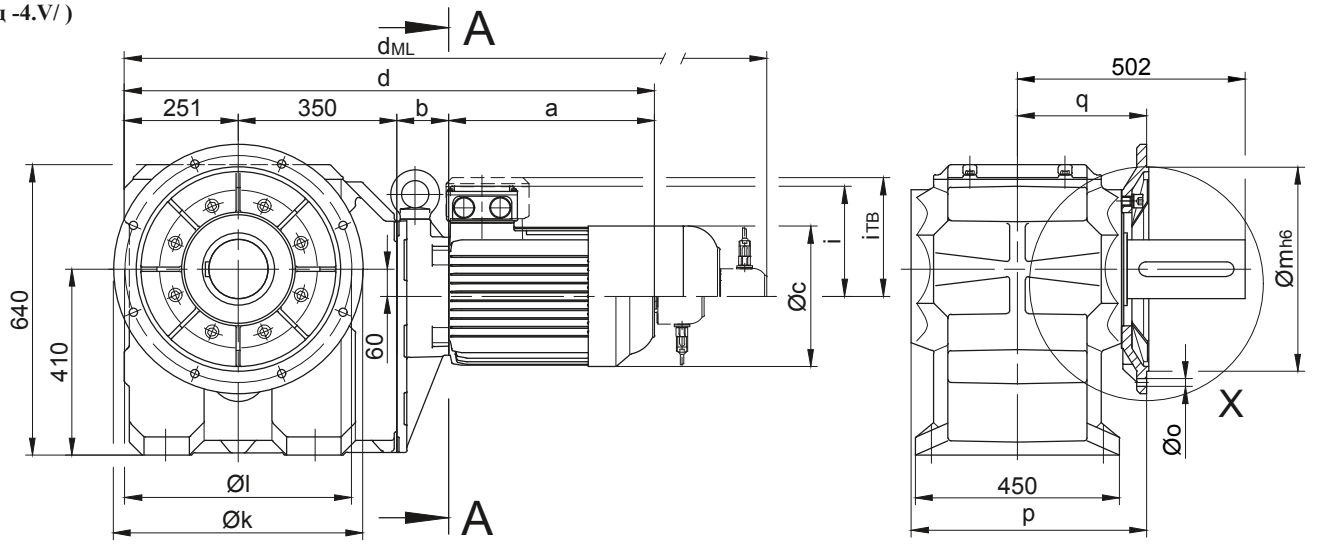

Код -.4/

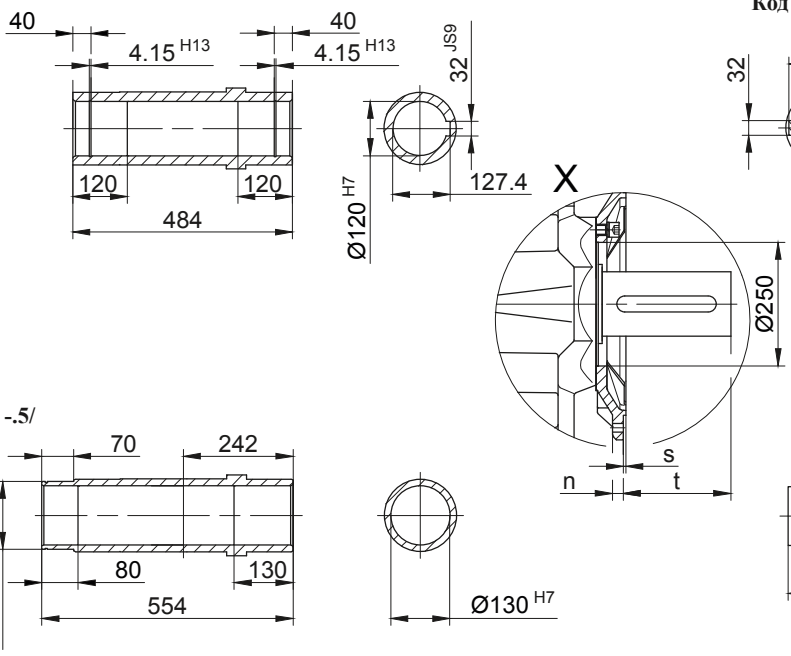

Код -.1/

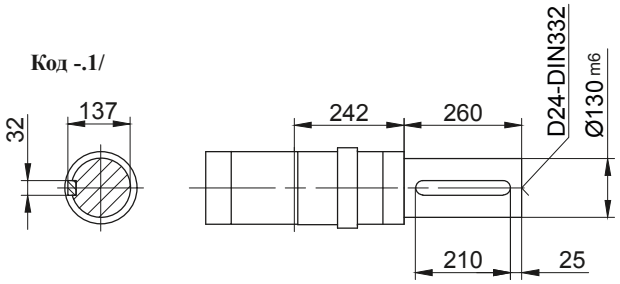

Код -.5/

Код -.3/

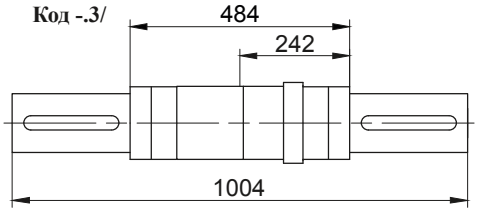

Стандартный

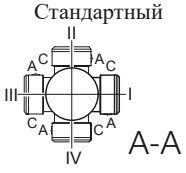

Размеры фланца										
Тип	Дизайн	k	l	m	n	o	p	q	s	t
BK90..	Code -3.V/	550	500	450	22	17,5	519	285	5	218
BK90..	Code -4.V/	660	600	550	25	22	513	279	6	225
Размеры в миллиметрах (мм)										

Тип	a	b	c	d	i	Исполнение с навесным оборудованием двигателя				
						i_{TB}	Тормоз	Энкодер	Тормоз с энкодером	Стопор обратного хода
							d_{ML}	d_{ML}	d_{ML}	d_{ML}
BK90Z-../D..09.A.	250,5	267	176	1118,5	124	157	1211,5	1226	1315,5	1211,5
BK90Z-../D..09.B.	308,5	267	176	1176,5	124	157	1269,5	1283,5	1373,5	1269,5
BK90Z-../D..11.A.	319	273,5	218	1193,5	165	176	1291,5	1301	1393,5	1291,5
BK90Z-../D..11.B.	387	273,5	218	1261,5	165	176	1357,5	1369	1461,5	1357,5
BK90-../D..13.A.	393	100	258	1094	217	217	1205	1201	1306	1202
BK90Z-../D..13.A.	393	286,5	258	1280,5	217	217	1391,5	1387,5	1492,5	1388,5
BK90-../D..16.B.	454,5	114	310	1169,5	243	243	1313	1276,5	1416,5	1313
BK90Z-../D..16.B.	454,5	300,5	310	1356	243	243	1499,5	1463	1603	1499,5
BK90-../D..18.B.	542	136	348	1279	288	288	1428,5	1384,5	1532	1428,5
BK90Z-../D..18.B.	542	322,5	348	1465,5	288	288	1615	1571	1718,5	1615
BK90-../D..20.A.	703,5	153	363	1457,5	302	302	1585	1563	1690,5	1457,5
BK90-../D..22.A.	703,5	153	363	1457,5	302	302	1585	1563	1690,5	1457,5
Размеры в миллиметрах (мм)										

В отдельных случаях размеры могут отличаться от указанных на чертеже. Сгенерируйте 3D- и 2D-геометрию для конкретного привода на сайте www.BauerCat.com.

BK90-BK90Z

С моментным рычагом, спереди
Код -5.V/

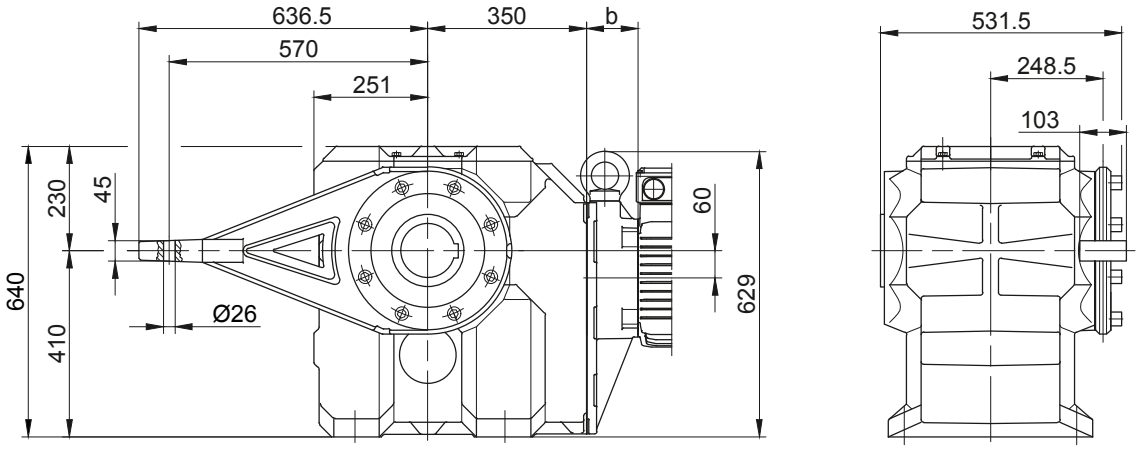

Фланец со сквозными отверстиями
Код -7.V/

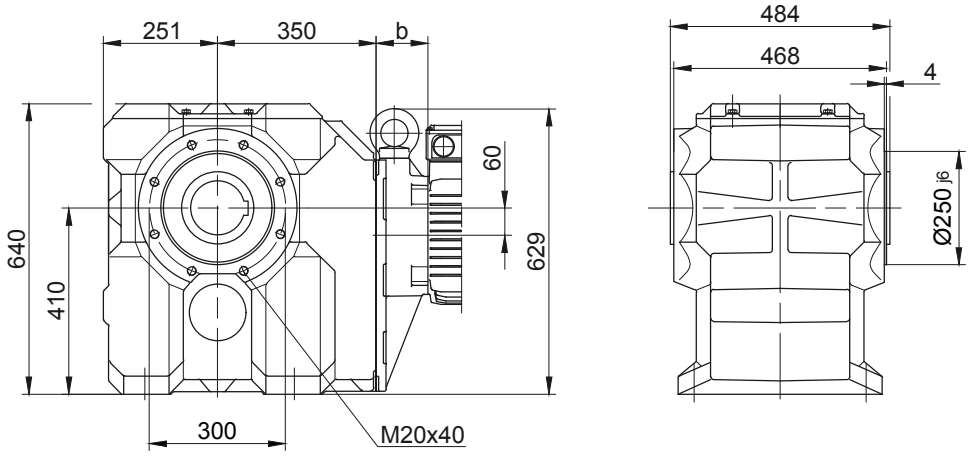

Лапа с резьбовыми отверстиями, снизу
Код -1.U/

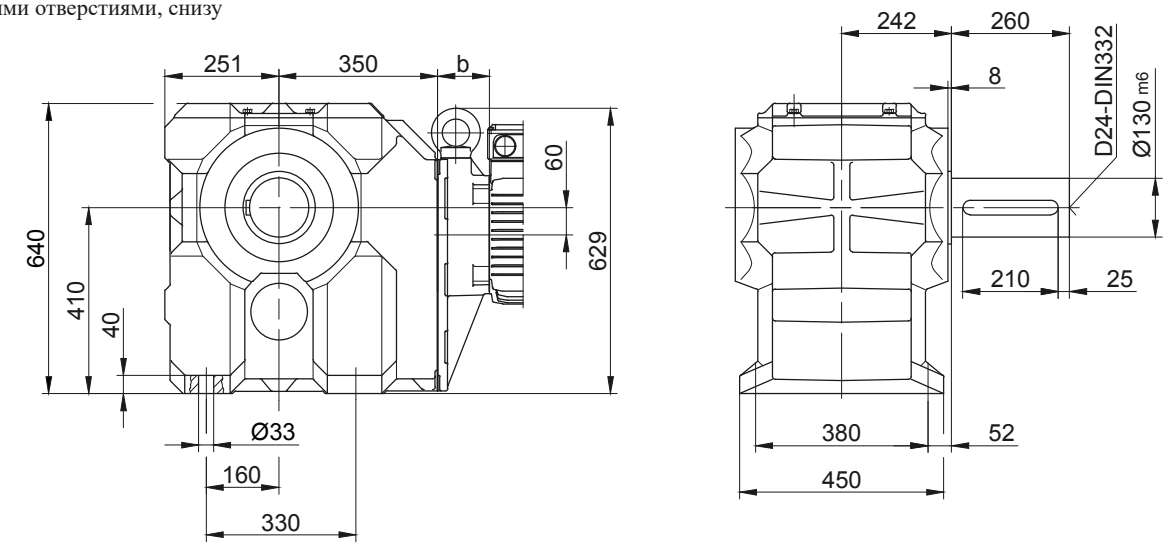

В отдельных случаях размеры могут отличаться от указанных на чертеже. Сгенерируйте 3D- и 2D-геометрию для конкретного привода на сайте www.BauerCat.com.

Конические мотор-редукторы серии BK

Габаритный чертёж - Двойной редуктор

BK10G06

Фланец со сквозными отверстиями
Код -3.V/
(Код -2.V/)

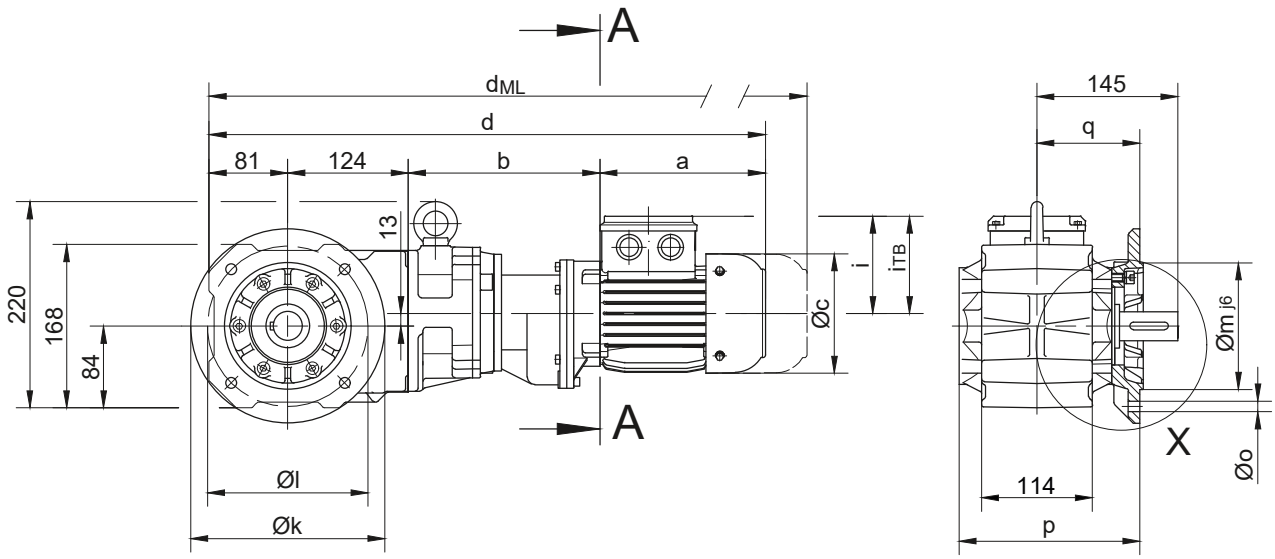

Код -.4/

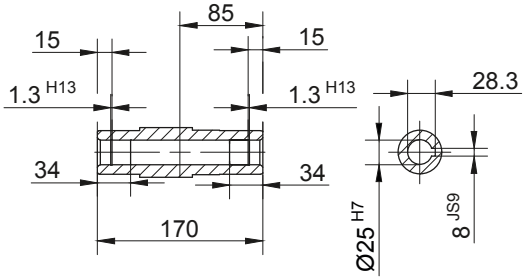

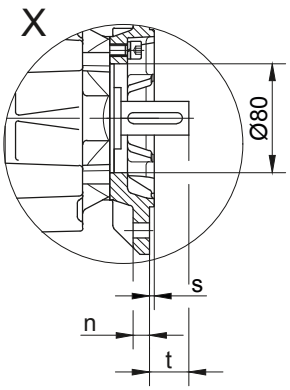

Код -.1/

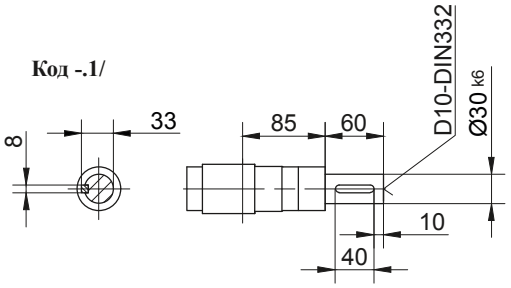

Код -.5/

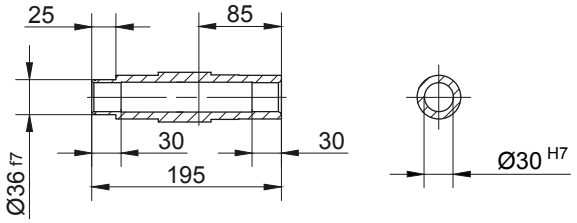

Код -.3/

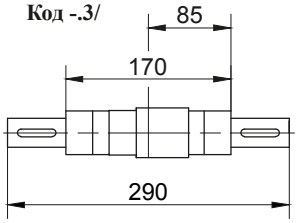

Стандартный

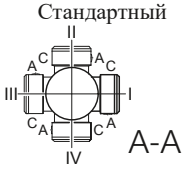

Размеры фланца										
Тип	Дизайн	k	l	m	n	o	p	q	s	t
BK10..	Code -3.V/	200	165	130	12	11	186,5	106	3,5	39
BK10..	Code -2.V/	160	130	110	10	9	179,5	99	3,5	46
Размеры в миллиметрах (мм)										

Тип	a	b	c	d	i	Исполнение с навесным оборудованием двигателя				
						i_{TB}	Тормоз	Энкодер	Тормоз с энкодером	Стопор обратного хода
							d_{ML}	d_{ML}	d_{ML}	d_{ML}
BK10G06-../D04.A.	142,5	193	110,5	540,5	90	112	584	628	671,5	-
BK10G06-../D..05.A.	170,5	195	123	570,5	101	117	612,5	673	710,5	-
BK10G06-../D..06.A.	170,5	195	123	570,5	99	119	612,5	673	710,5	-
BK10G06-../D..07.A.	190,5	195	123	590,5	99	119	632,5	693	730,5	-
BK10G06-../D..08.A.	199,5	239	156	643,5	114,5	136,5	709,5	755,5	817	709,5
BK10G06-../D..08.B.	229,5	239	156	673,5	114,5	136,5	739,5	785,5	846,5	739,5
Размеры в миллиметрах (мм)										

В отдельных случаях размеры могут отличаться от указанных на чертеже. Сгенерируйте 3D- и 2D-геометрию для конкретного привода на сайте www.BauerCat.com.

BK10G06

С моментным рычагом, спереди
Код -5.V/

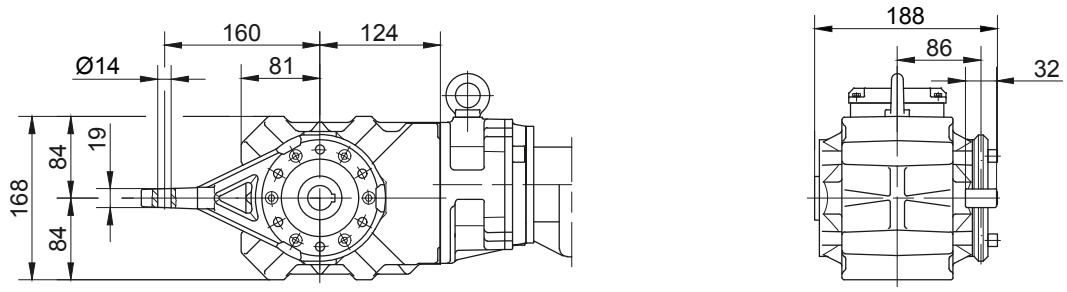

Фланец со сквозными отверстиями
Код -7.V/

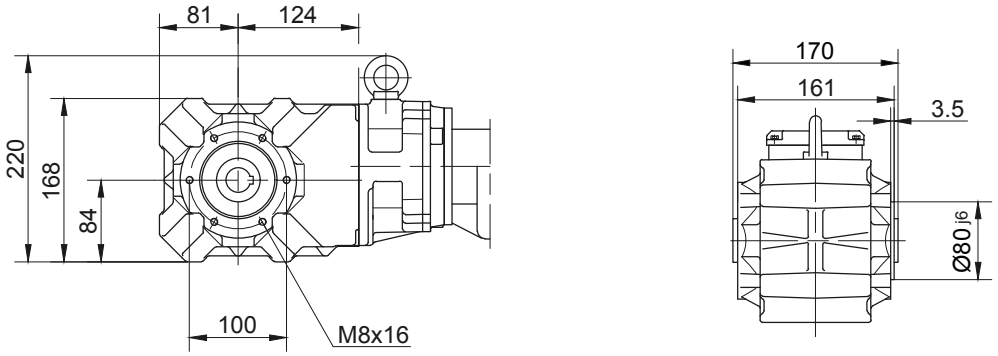

Лапа с резьбовыми отверстиями, снизу
Код -6.U/

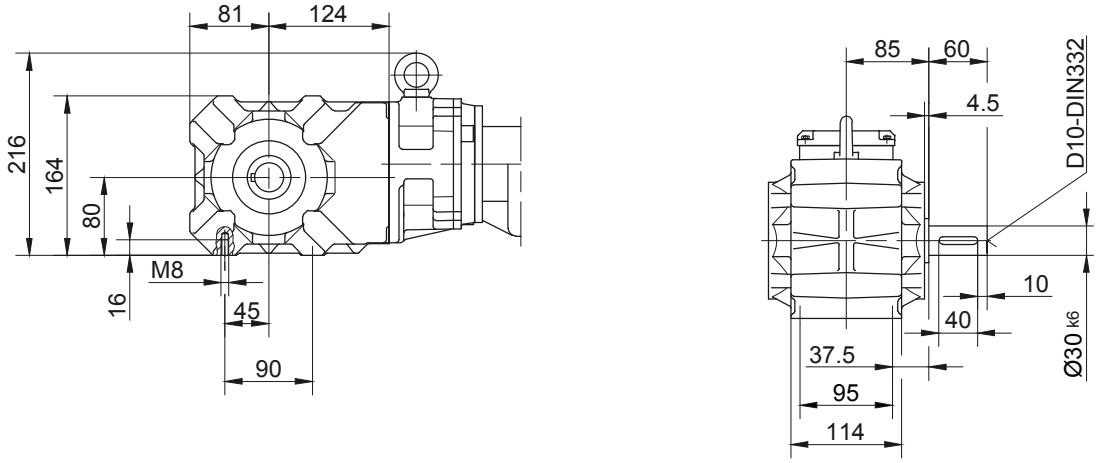

Лапа с резьбовыми отверстиями, снизу
Код -1.U/

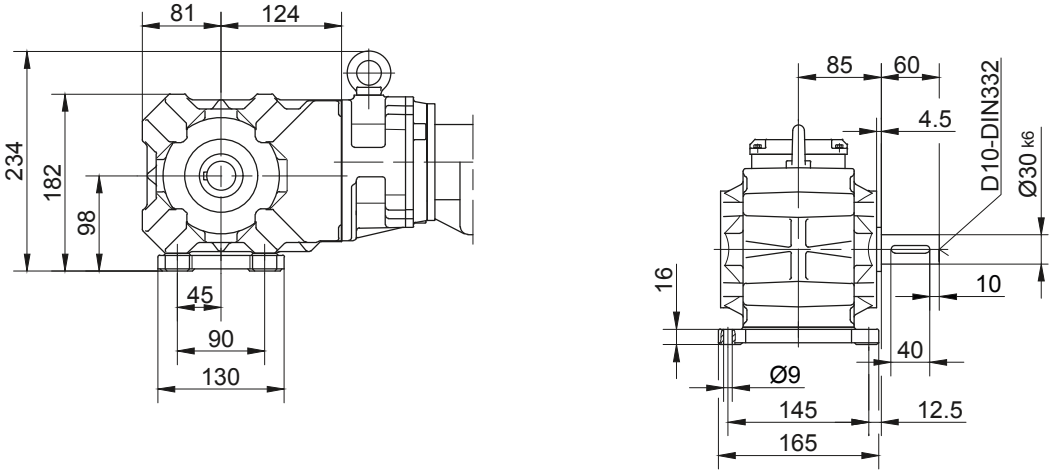

В отдельных случаях размеры могут отличаться от указанных на чертеже. Сгенерируйте 3D- и 2D-геометрию для конкретного привода на сайте www.BauerCat.com.

Конические мотор-редукторы серии BK

Габаритный чертёж - Двойной редуктор

BK20G06

Фланец со сквозными отверстиями
Код -3.V/
(Код -2.V/)

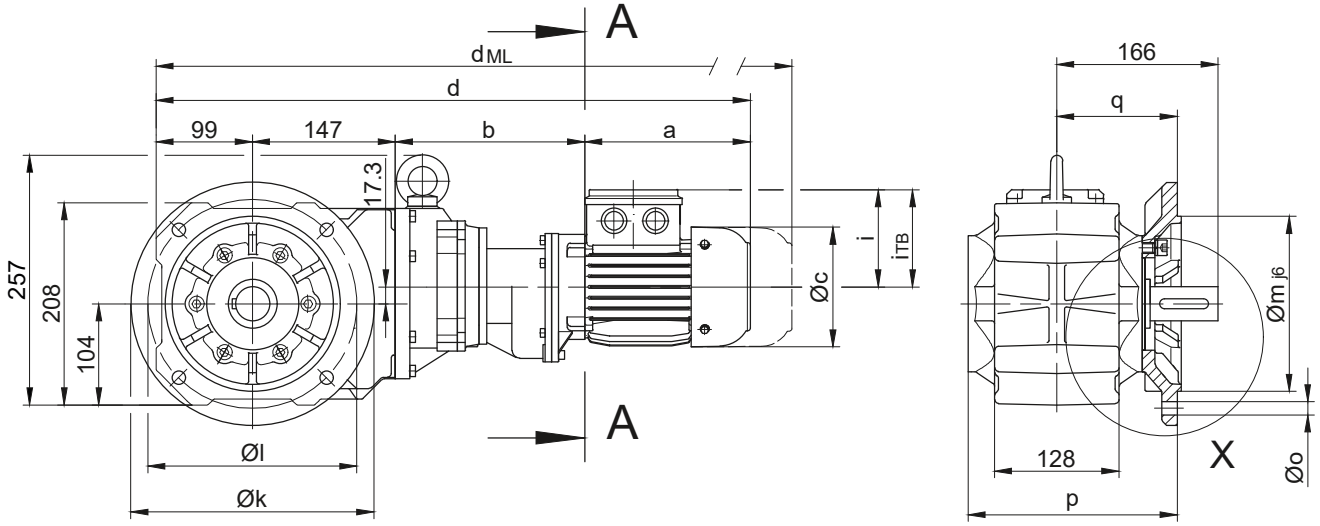

Код -.4/

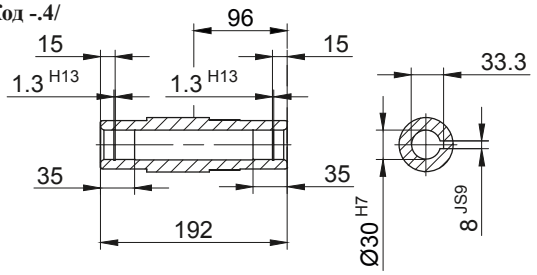

Код -.1/

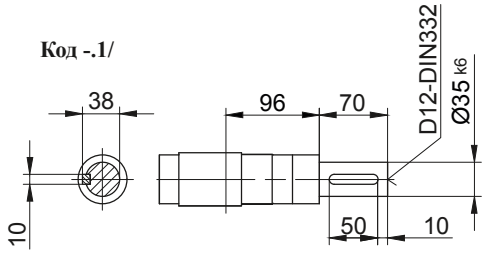

Код -.5/

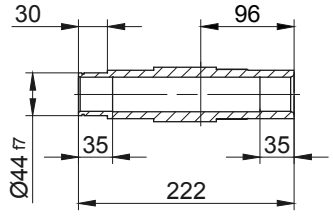

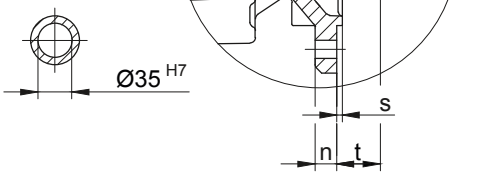

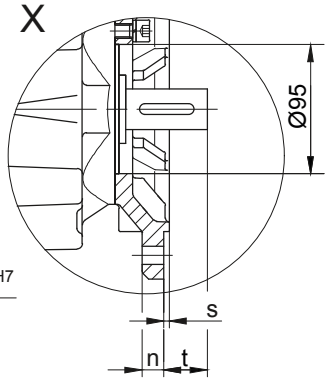

Код -.3/

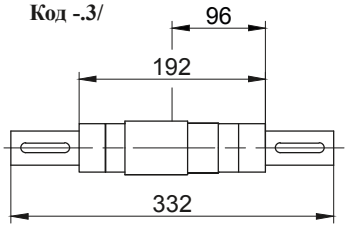

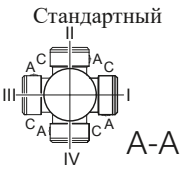

Размеры фланца										
Тип	Дизайн	k	l	m	n	o	p	q	s	t
BK20..	Code -3.V/	250	215	180	16	13,5	215,5	124	4	42,5
BK20..	Code -2.V/	200	165	130	12	11	206,5	115	3,5	51
Размеры в миллиметрах (мм)										

Тип	a	b	c	d	i	Исполнение с навесным оборудованием двигателя				
						i_{TB}	Тормоз	Энкодер	Тормоз с энкодером	Стопор обратного хода
							d_{ML}	d_{ML}	d_{ML}	d_{ML}
BK20G06-../D04.A.	142,5	193	110,5	581,5	90	112	625	669	712,5	-
BK20G06-../D..05.A.	170,5	195	123	611,5	101	117	653,5	714	751,5	-
BK20G06-../D..06.A.	170,5	195	123	611,5	99	119	653,5	714	751,5	-
BK20G06-../D..07.A.	190,5	195	123	631,5	99	119	673,5	734	771,5	-
BK20G06-../D..08.A.	199,5	239	156	684,5	114,5	136,5	750,5	796,5	858	750,5
BK20G06-../D..08.B.	229,5	239	156	714,5	114,5	136,5	780,5	826,5	887,5	780,5
Размеры в миллиметрах (мм)										

В отдельных случаях размеры могут отличаться от указанных на чертеже. Сгенерируйте 3D- и 2D-геометрию для конкретного привода на сайте www.BauerCat.com.

BK20G06

С моментным рычагом, спереди

Код -5.V/

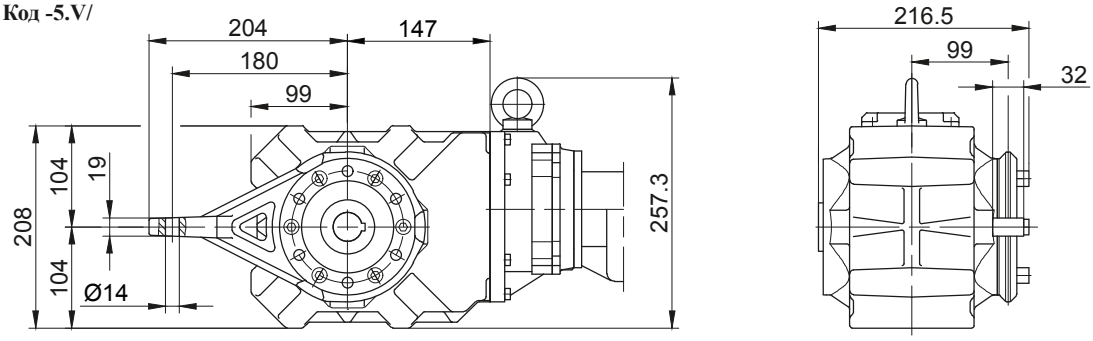

Фланец со сквозными отверстиями

Код -7.V/

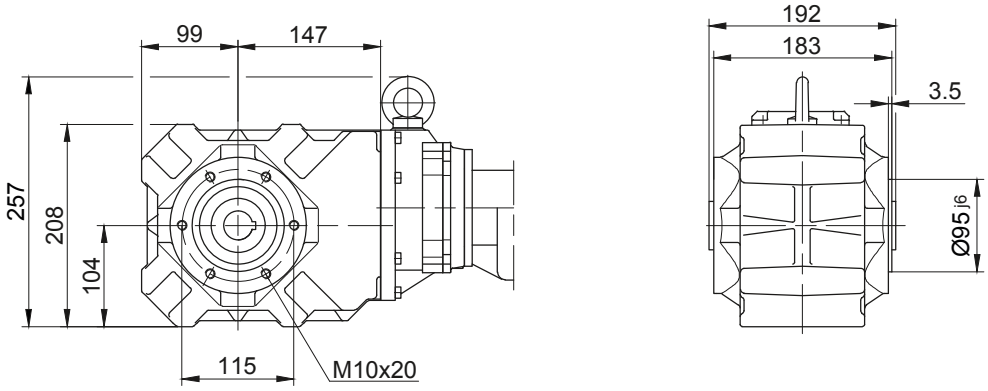

Лапа с резьбовыми отверстиями, **с**низу

Код -6.U/

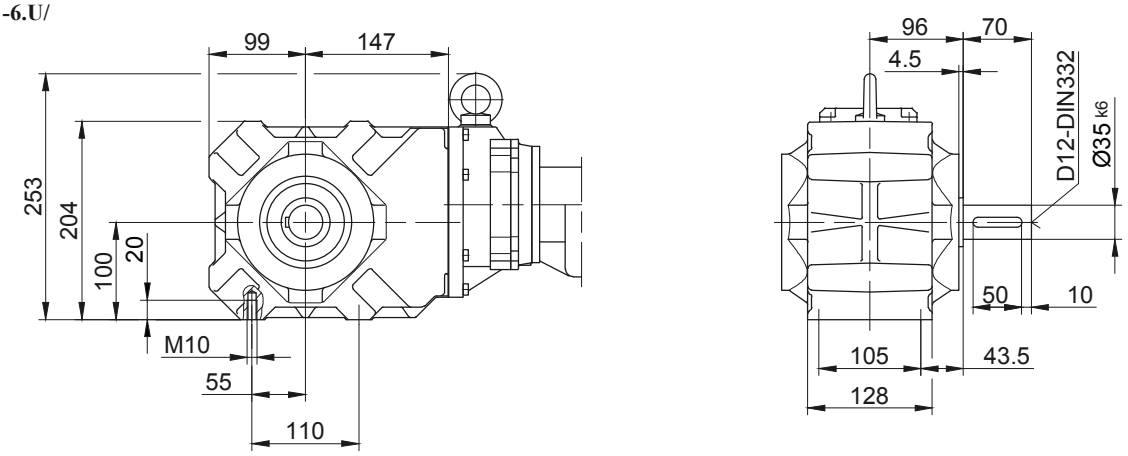

Лапа с резьбовыми отверстиями, **с**низу

Код -1.U/

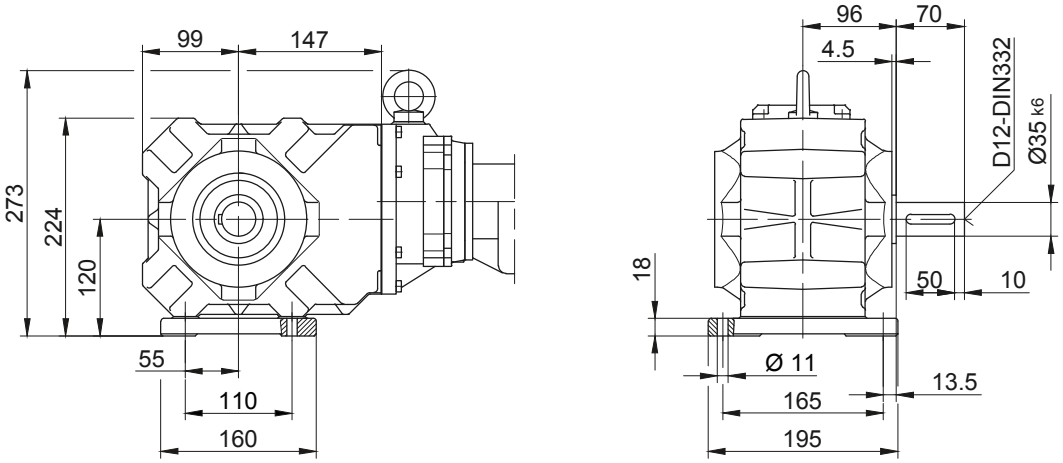

В отдельных случаях размеры могут отличаться от указанных на чертеже. Сгенерируйте 3D- и 2D-геометрию для конкретного привода на сайте www.BauerCat.com.

Конические мотор-редукторы серии BK

Габаритный чертёж - Двойной редуктор

BK30G06

Фланец со сквозными отверстиями
Код -3.V/
(Код -2.V/)

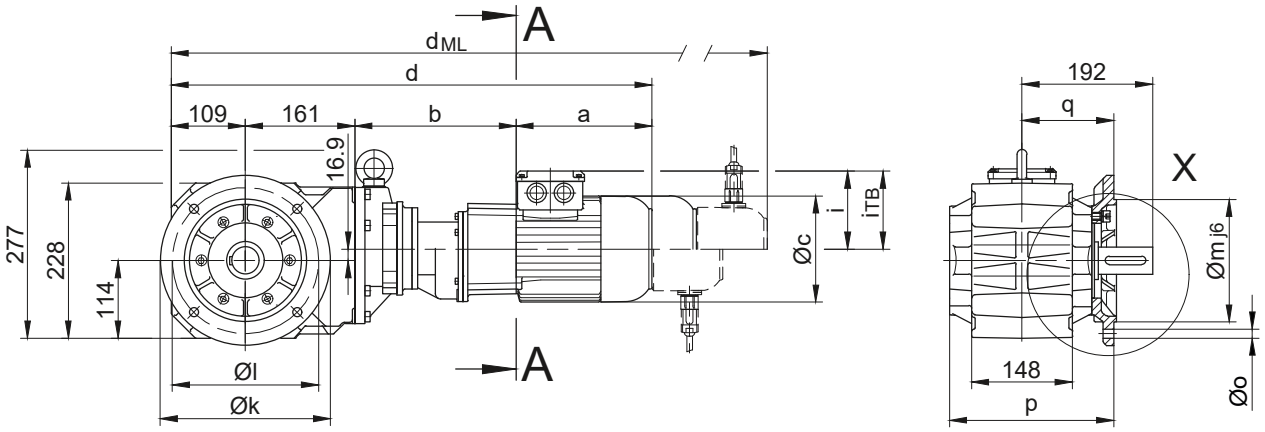

Код -.4/

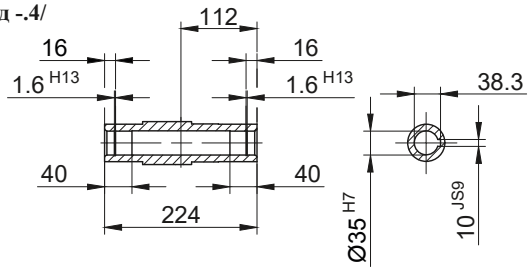

Код -.1/

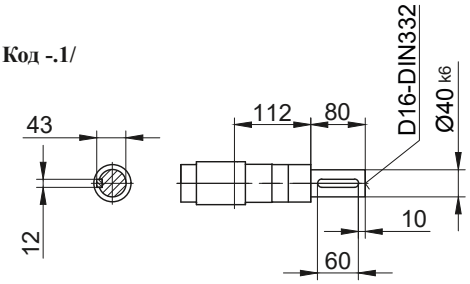

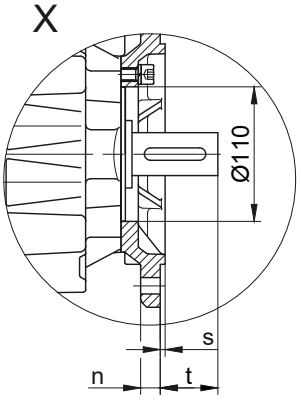

Код -.5/

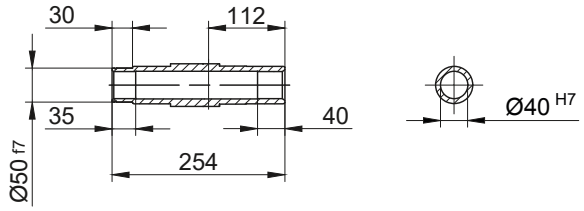

Код -.3/

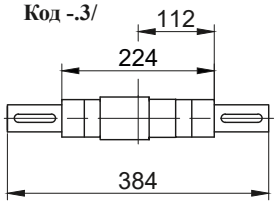

Стандартный

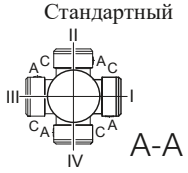

Размеры фланца										
Тип	Дизайн	k	l	m	n	o	p	q	s	t
BK30..	Code -3.V/	250	215	180	16	13,5	242	135	4	57
BK30..	Code -2.V/	200	165	130	12	11	239	132	3,5	59,5
Размеры в миллиметрах (мм)										

Тип	a	b	c	d	i	Исполнение с навесным оборудованием двигателя				
						i_{TB}	Тормоз	Энкодер	Тормоз с энкодером	Стопор обратного хода
							d_{ML}	d_{ML}	d_{ML}	d_{ML}
BK30G06-../D04.A.	142,5	191	110,5	603,5	90	112	647	691	734,5	-
BK30G06-../D..05.A.	170,5	193	123	633,5	101	117	675,5	736	773,5	-
BK30G06-../D..06.A.	170,5	193	123	633,5	99	119	675,5	736	773,5	-
BK30G06-../D..07.A.	190,5	193	123	653,5	99	119	695,5	756	793,5	-
BK30G06-../D..08.A.	199,5	237	156	706,5	114,5	136,5	772,5	818,5	880	772,5
BK30G06-../D..08.B.	229,5	237	156	736,5	114,5	136,5	802,5	848,5	909,5	802,5
Размеры в миллиметрах (мм)										

В отдельных случаях размеры могут отличаться от указанных на чертеже. Сгенерируйте 3D- и 2D-геометрию для конкретного привода на сайте www.BauerCat.com.

BK30G06

С моментным рычагом, спереди
Код -5.V/

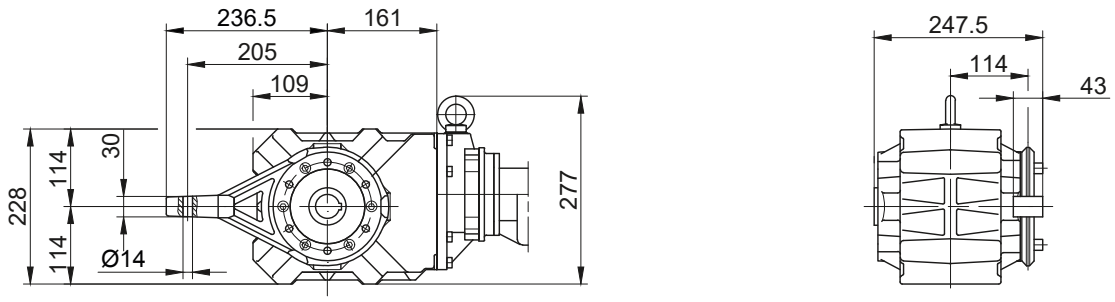

Фланец со сквозными отверстиями
Код -7.V/

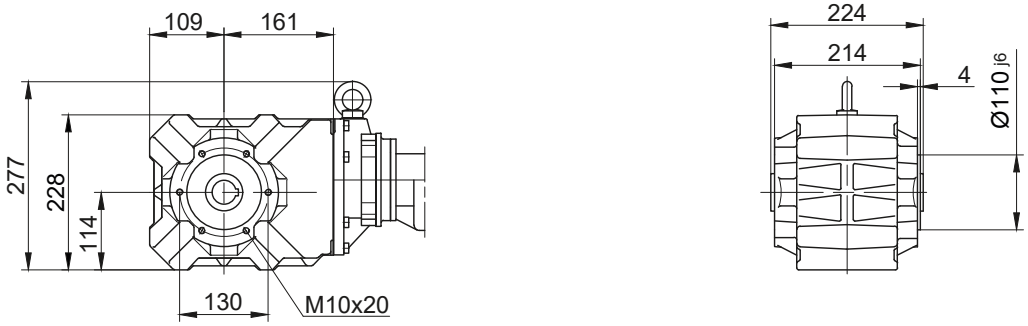

Лапа с резьбовыми отверстиями, **с**низу
Код -6.U/

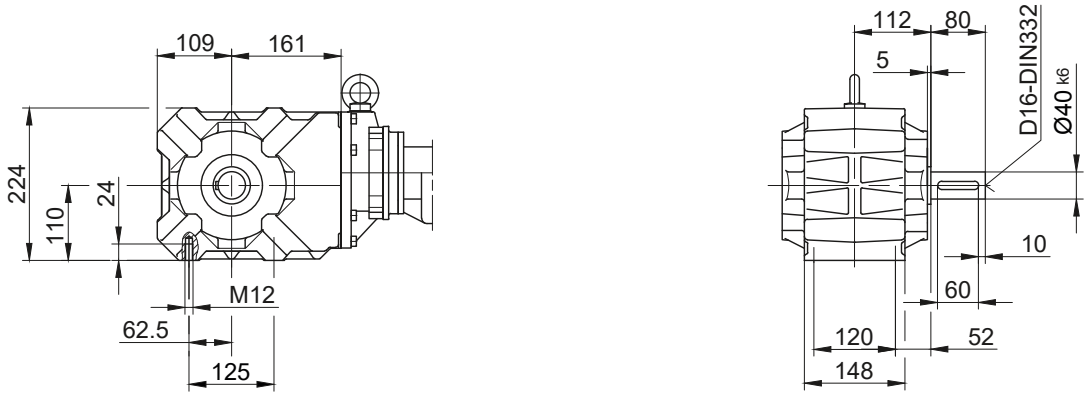

Лапа с резьбовыми отверстиями, **с**низу
Код -1.U/

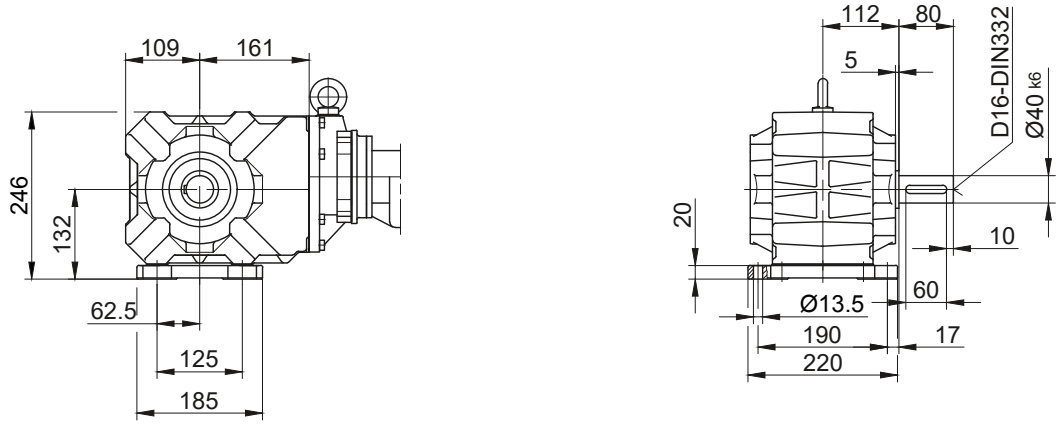

В отдельных случаях размеры могут отличаться от указанных на чертеже. Сгенерируйте 3D- и 2D-геометрию для конкретного привода на сайте www.BauerCat.com.

Конические мотор-редукторы серии BK

Габаритный чертёж - Двойной редуктор

BK40G10

Фланец со сквозными отверстиями
Код -3.V/
(Код -4.V/)

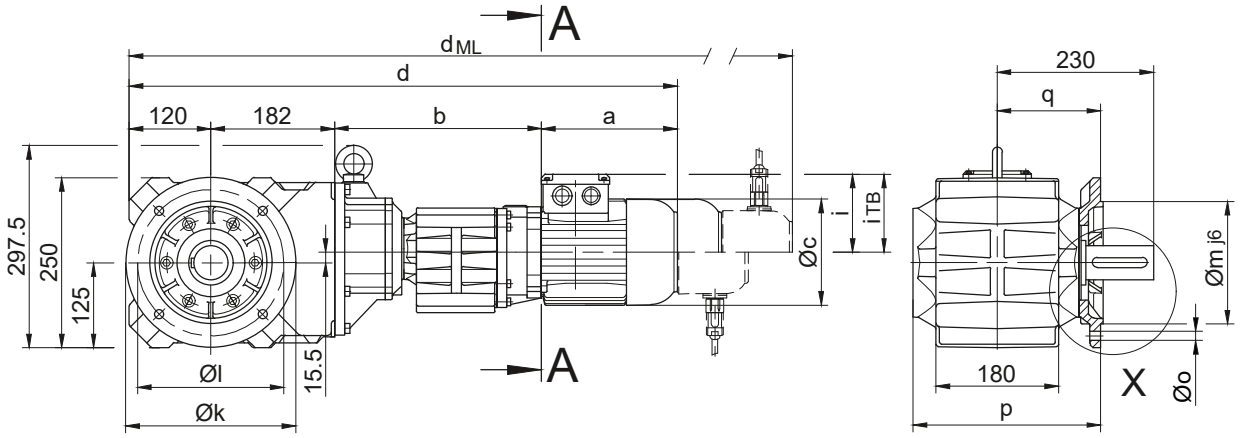

Код -.4/

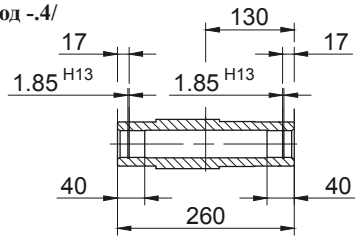

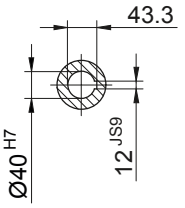

Код -.1/

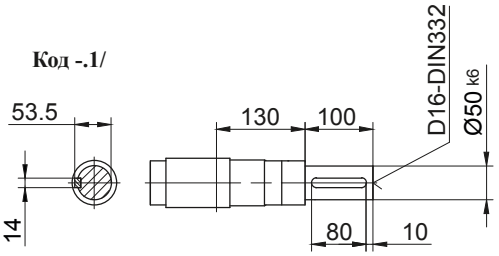

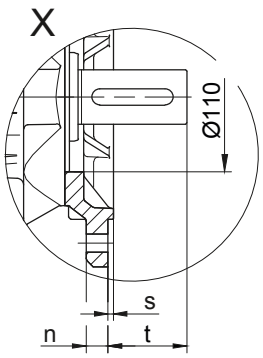

Код -.5/

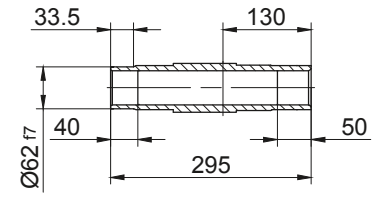

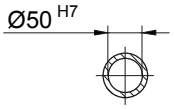

Код -.3/

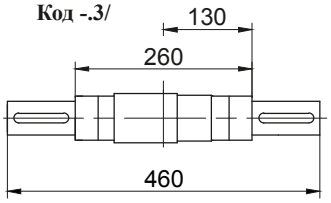

Стандартный

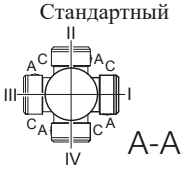

Размеры фланца										
Тип	Дизайн	k	l	m	n	o	p	q	s	t
BK40..	Code -3.V/	250	215	180	16	13,5	276	152	4	78
BK40..	Code -4.V/	300	265	230	20	13,5	282	158	4	72
Размеры в миллиметрах (мм)										

Тип	a	b	c	d	i	Исполнение с навесным оборудованием двигателя				
						i_{TB}	Тормоз	Энкодер	Тормоз с энкодером	Стопор обратного хода
							d_{ML}	d_{ML}	d_{ML}	d_{ML}
BK40G10-../D..05.A.	170,5	300	123	772,5	101	117	814,5	875	912,5	-
BK40G10-../D..06.A.	170,5	300	123	772,5	99	119	814,5	875	912,5	-
BK40G10-../D..07.A.	190,5	300	123	792,5	99	119	834,5	895	932,5	-
BK40G10-../D..08.A.	199,5	304	156	805,5	114,5	136,5	871,5	917,5	979	871,5
BK40G10-../D..08.B.	229,5	304	156	835,5	114,5	136,5	901,5	947,5	1008,5	901,5
BK40G10-../D..09.A.	250,5	318,5	176	871	124	157	964	978,5	1068	964
BK40G10-../D..09.B.	308,5	318,5	176	929	124	157	1022	1036	1126	1022
Размеры в миллиметрах (мм)										

В отдельных случаях размеры могут отличаться от указанных на чертеже. Сгенерируйте 3D- и 2D-геометрию для конкретного привода на сайте www.BauerCat.com.

BK40G10

С моментным рычагом, спереди
Код -5.V/

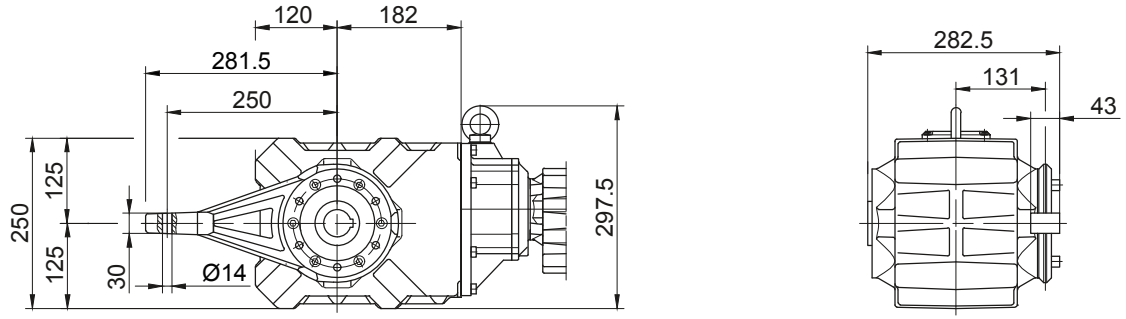

Фланец со сквозными отверстиями
Код -7.V/

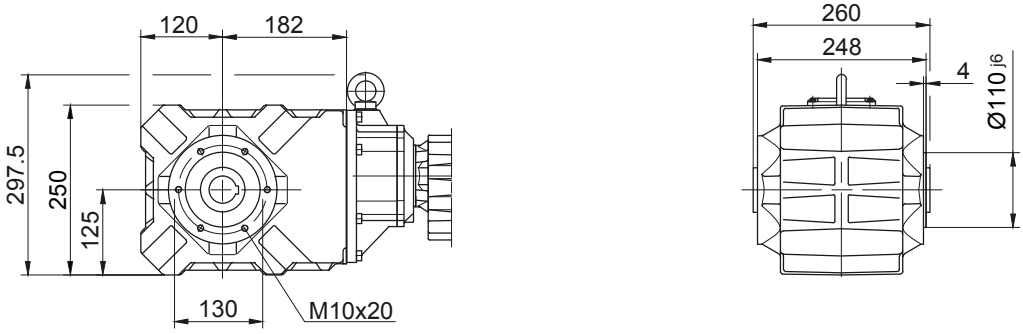

Лапа с резьбовыми отверстиями, **с**низу
Код -6.U/

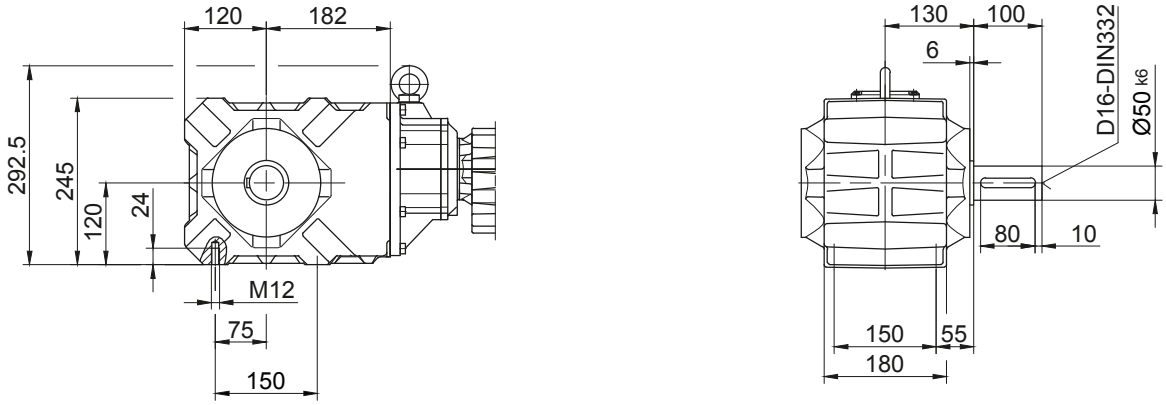

Лапа с резьбовыми отверстиями, **с**низу
Код -1.U/

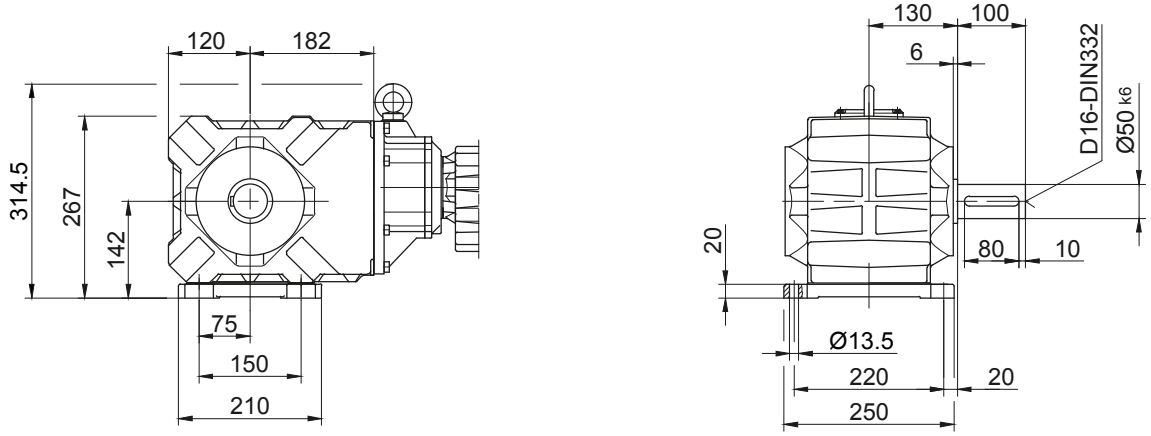

В отдельных случаях размеры могут отличаться от указанных на чертеже. Сгенерируйте 3D- и 2D-геометрию для конкретного привода на сайте www.BauerCat.com.

Конические мотор-редукторы серии BK

Габаритный чертёж - Двойной редуктор

BK50G10

Фланец со сквозными отверстиями

Код -3.V/

(Код -2.V/)

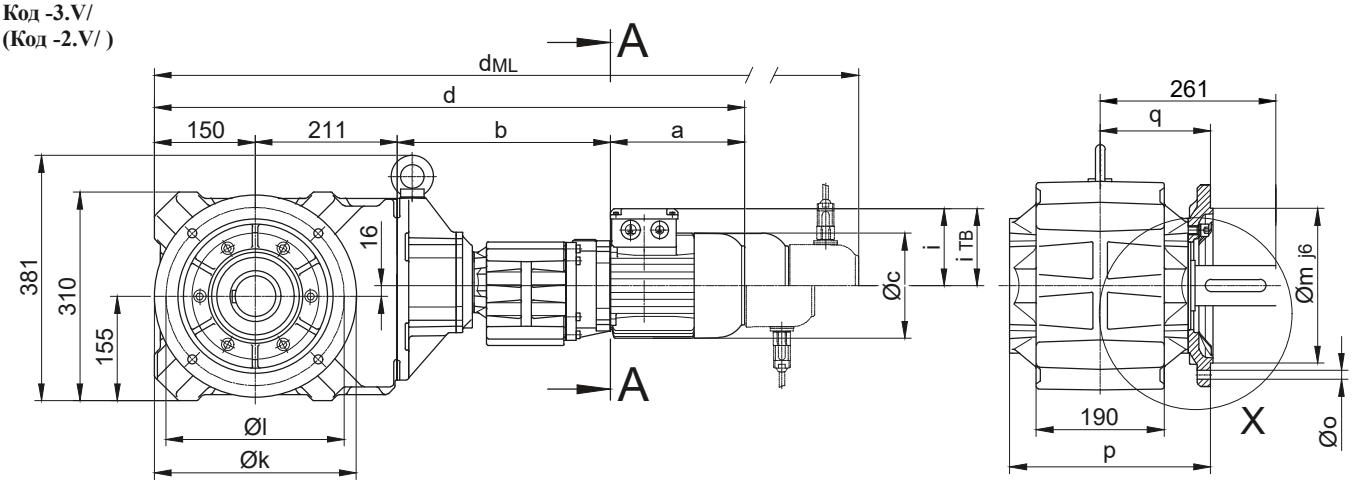

Код -.4/

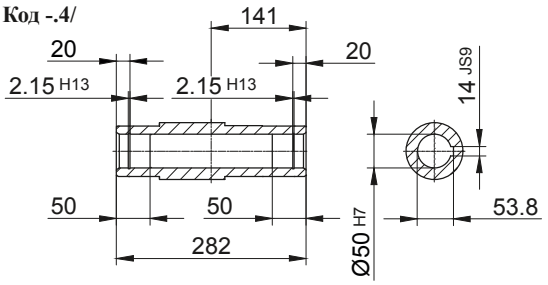

Код -.1/

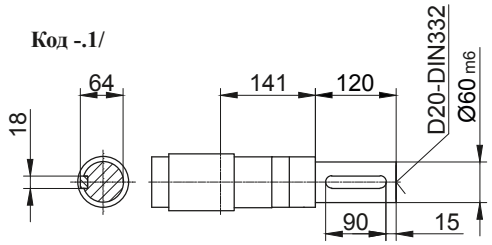

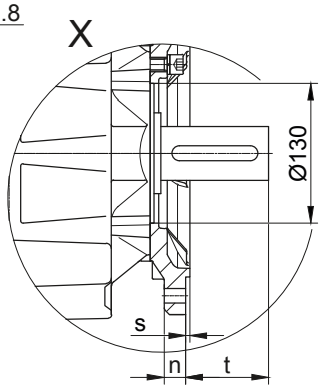

Код -.5/

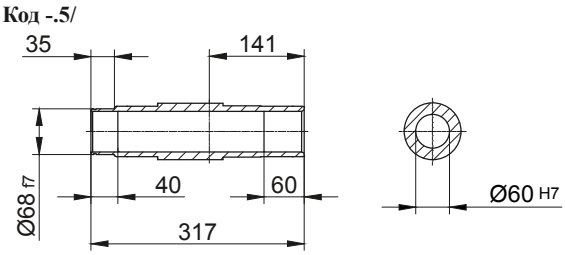

Код -.3/

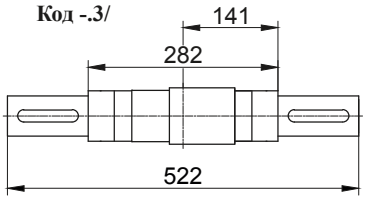

Стандартный

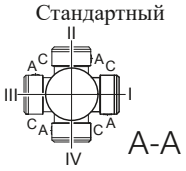

Размеры фланца										
Тип	Дизайн	k	l	m	n	o	p	q	s	t
BK50..	Code -3.V/	300	265	230	20	13,5	299	164	4	97
BK50..	Code -2.V/	250	215	180	16	13,5	296	161	4	100
Размеры в миллиметрах (мм)										

Тип	a	b	c	d	i	Исполнение с навесным оборудованием двигателя				
						i_{TB}	Тормоз	Энкодер	Тормоз с энкодером	Стопор обратного хода
							d_{ML}	d_{ML}	d_{ML}	d_{ML}
BK50G10-../D..05.A.	170,5	313	123	844,5	101	117	886,5	947	984,5	-
BK50G10-../D..06.A.	170,5	313	123	844,5	99	119	886,5	947	984,5	-
BK50G10-../D..07.A.	190,5	313	123	864,5	99	119	906,5	967	1004,5	-
BK50G10-../D..08.A.	199,5	317	156	877,5	114,5	136,5	943,5	989,5	1051	943,5
BK50G10-../D..08.B.	229,5	317	156	907,5	114,5	136,5	973,5	1019,5	1080,5	973,5
BK50G10-../D..09.A.	250,5	331,5	176	943	124	157	1036	1050,5	1140	1036
BK50G10-../D..09.B.	308,5	331,5	176	1001	124	157	1094	1108	1198	1094
Размеры в миллиметрах (мм)										

В отдельных случаях размеры могут отличаться от указанных на чертеже. Сгенерируйте 3D- и 2D-геометрию для конкретного привода на сайте www.BauerCat.com.

BK50G10

С моментным рычагом, спереди
Код -5.V/

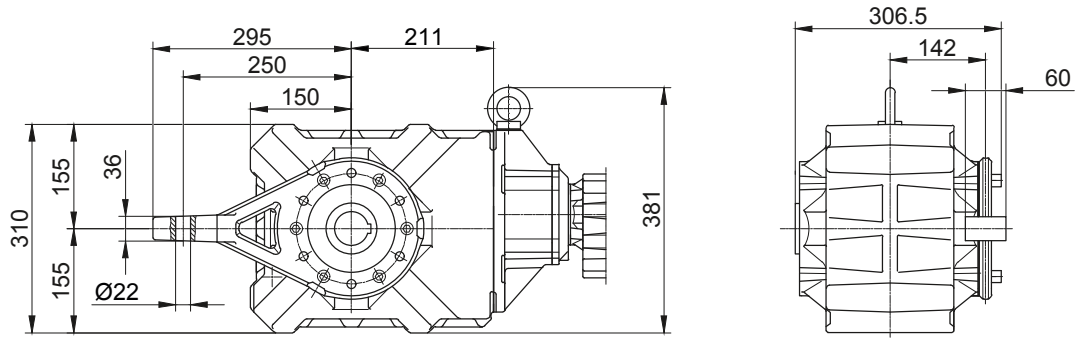

Фланец со сквозными отверстиями
Код -7.V/

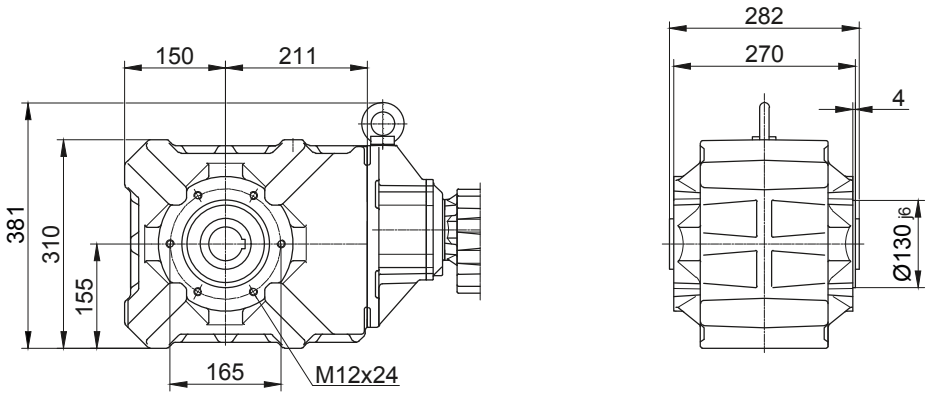

Лапа с резьбовыми отверстиями, снизу
Код -6.U/

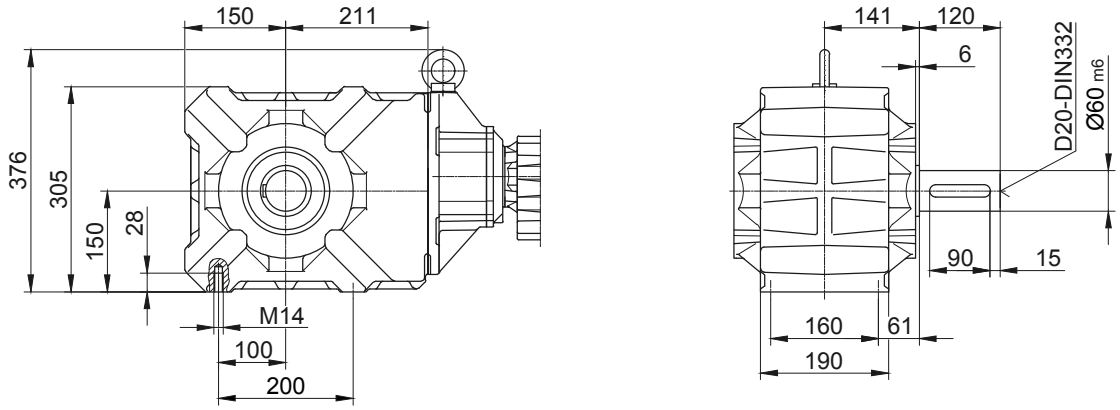

Лапа с резьбовыми отверстиями, внизу
Код -1.U/

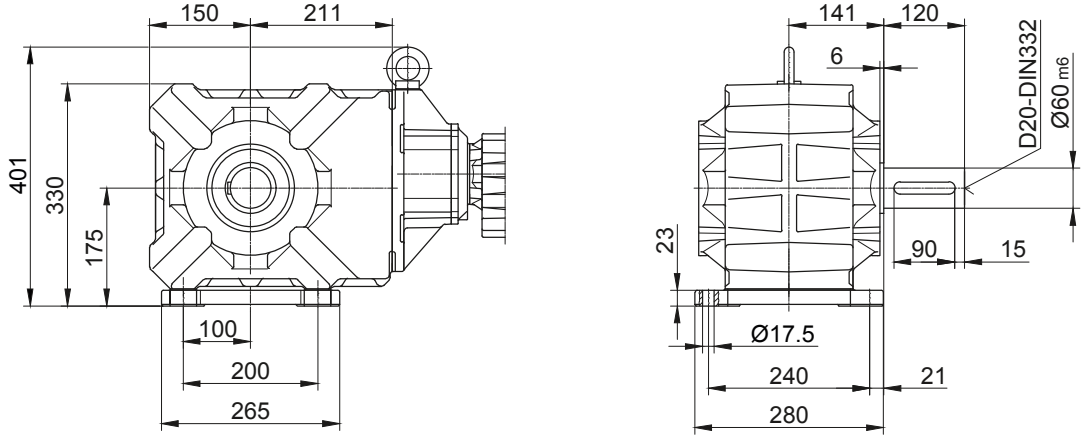

В отдельных случаях размеры могут отличаться от указанных на чертеже. Сгенерируйте 3D- и 2D-геометрию для конкретного привода на сайте www.BauerCat.com.

Конические мотор-редукторы серии BK

Габаритный чертёж - Двойной редуктор

BK60G20

Фланец со сквозными отверстиями

Код -3.V/

(Код -2.V/)

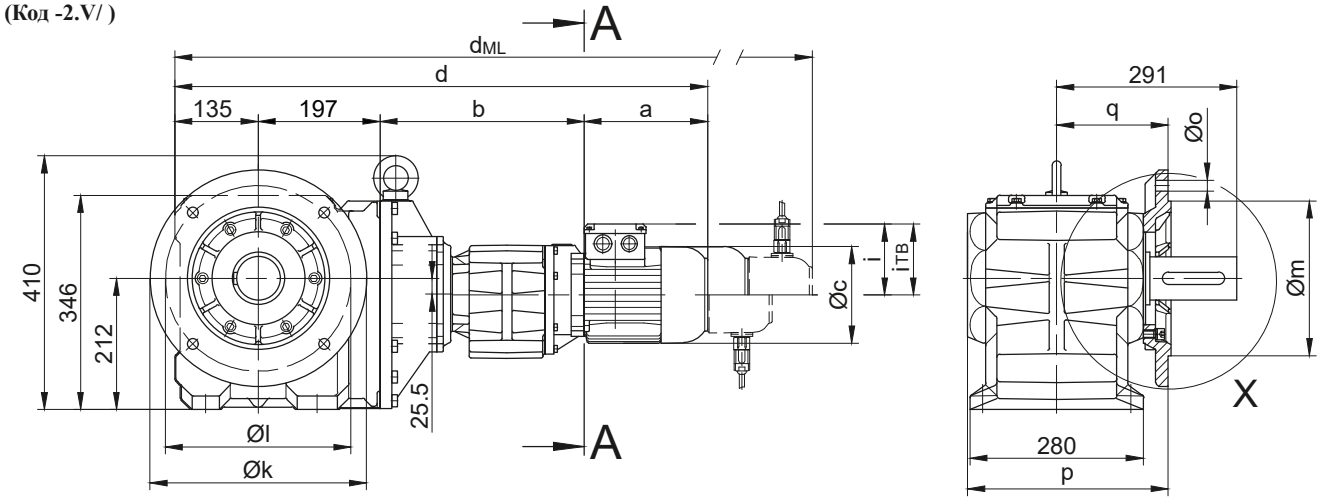

Код -.4/

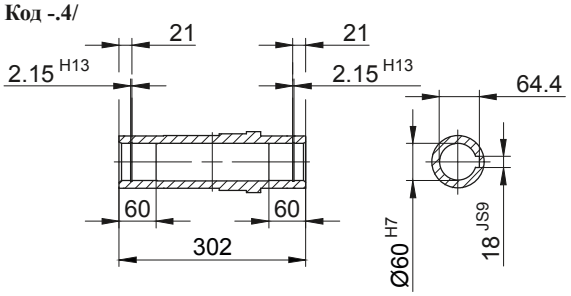

Код -.1/

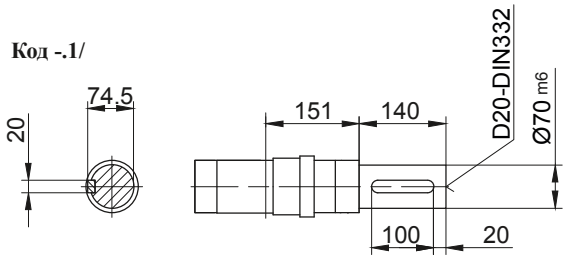

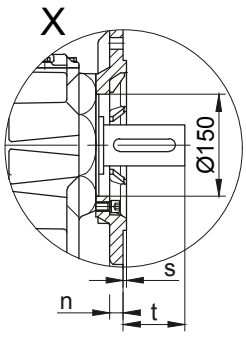

Код -.5/

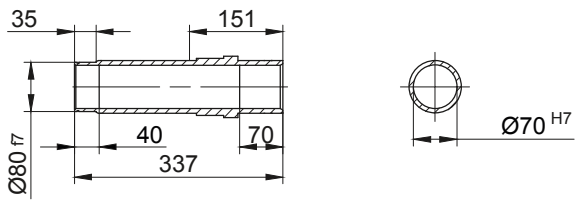

Код -.3/

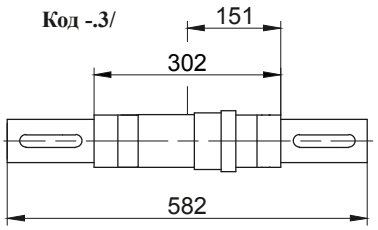

Размеры фланца										
Тип	Дизайн	k	l	m	n	o	p	q	s	t
BK60..	Code -3.V/	350	300	250	20	17,5	324	180	5	112
BK60..	Code -2.V/	300	265	230	20	13,5	332	188	4	103
Размеры в миллиметрах (мм)										

Стандартный

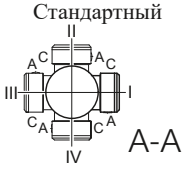

Тип	a	b	c	d	i	Исполнение с навесным оборудованием двигателя				
						i_{TB}	Тормоз	Энкодер	Тормоз с энкодером	Стопор обратного хода
							d_{ML}	d_{ML}	d_{ML}	d_{ML}
BK60G20-../D..05.A.	170,5	326	123	828,5	101	117	870,5	931	968,5	-
BK60G20-../D..06.A.	170,5	326	123	828,5	99	119	870,5	931	968,5	-
BK60G20-../D..07.A.	190,5	326	123	848,5	99	119	890,5	951	988,5	-
BK60G20-../D..08.A.	199,5	330	156	861,5	114,5	136,5	927,5	973,5	1035	927,5
BK60G20-../D..08.B.	229,5	330	156	891,5	114,5	136,5	957,5	1003,5	1064,5	957,5
BK60G20-../D..09.A.	250,5	344,5	176	927	124	157	1020	1034,5	1124	1020
BK60G20-../D..09.B.	308,5	344,5	176	985	124	157	1078	1092	1182	1078
Размеры в миллиметрах (мм)										

В отдельных случаях размеры могут отличаться от указанных на чертеже. Сгенерируйте 3D- и 2D-геометрию для конкретного привода на сайте www.BauerCat.com.

BK60G20

С моментным рычагом, спереди
Код -5.V/

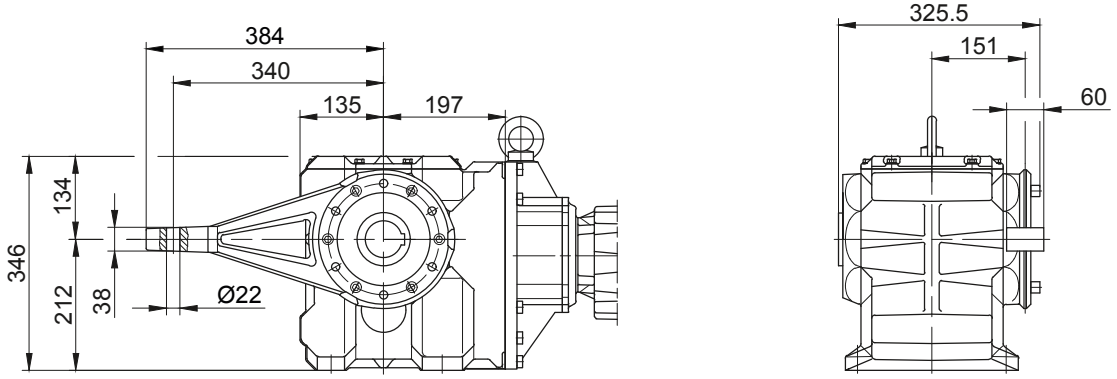

Фланец со сквозными отверстиями
Код -7.V/

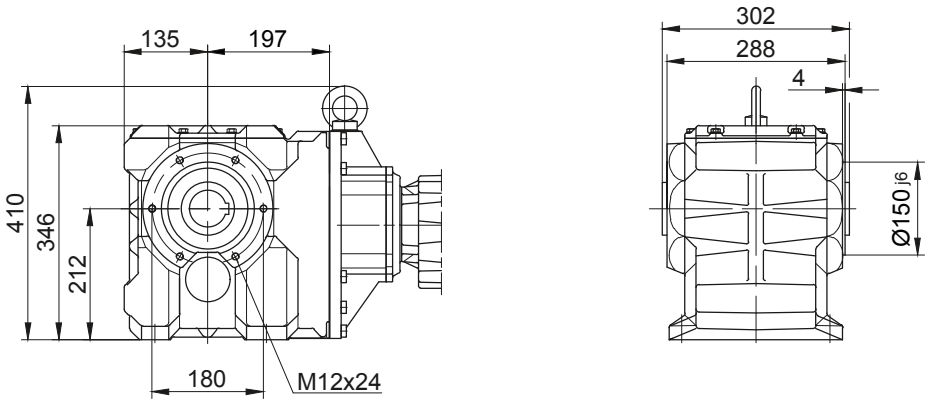

Лапа с резьбовыми отверстиями, **с**низу
Код -1.U/

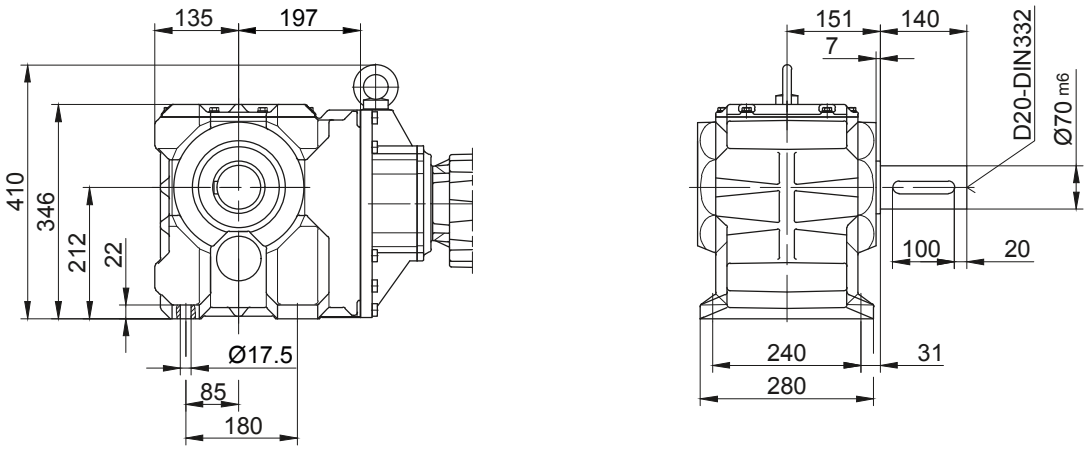

12

В отдельных случаях размеры могут отличаться от указанных на чертеже. Сгенерируйте 3D- и 2D-геометрию для конкретного привода на сайте www.BauerCat.com.

Конические мотор-редукторы серии BK

Габаритный чертёж - Двойной редуктор

BK70G20

Фланец со сквозными отверстиями

Код -3.V/

(Код -2.V/)

(Код -4.V/)

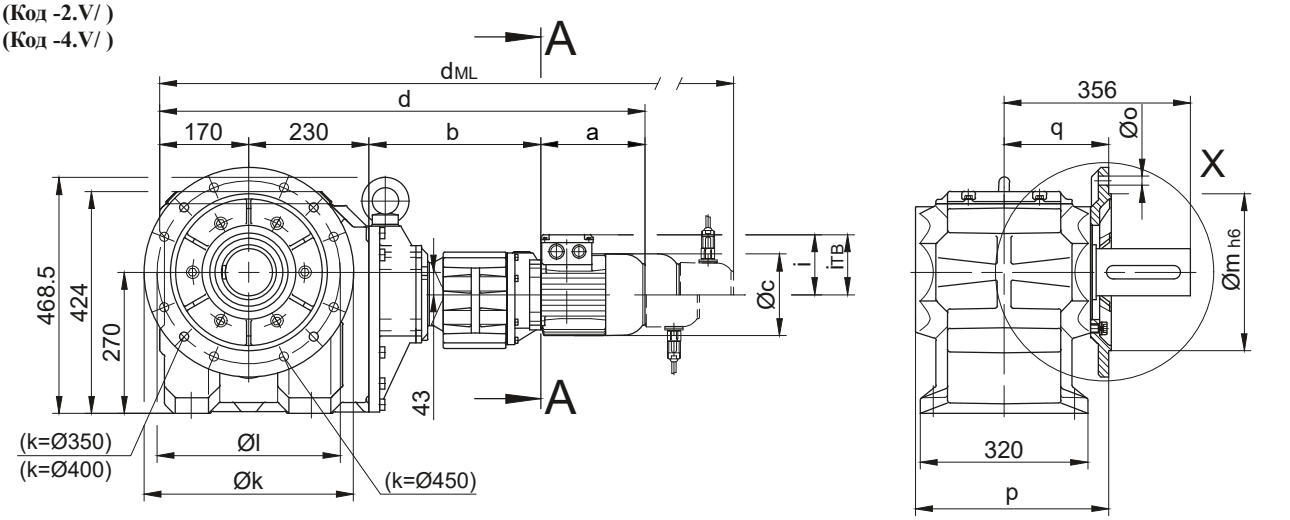

Код -.4/

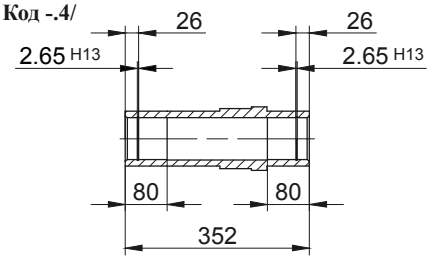

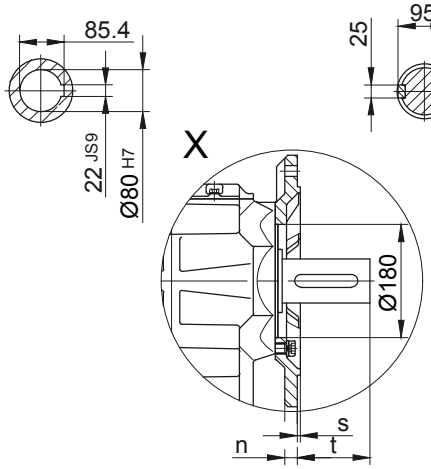

Код -.1/

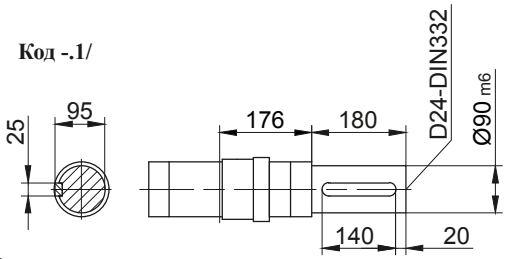

Код -.5/

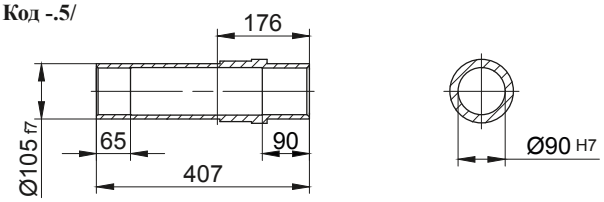

Код -.3/

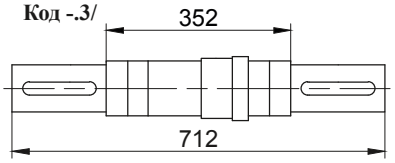

Стандартный

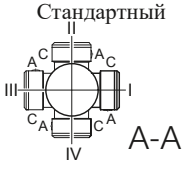

Размеры фланца										
Тип	Дизайн	k	l	m	n	o	p	q	s	t
BK70..	Code -3.V/	400	350	300	20	4 x 17,5	369	200	5	157
BK70..	Code -2.V/	350	300	250	20	4 x 17,5	369	200	5	157
BK70..	Code -4.V/	450	400	350	22	4 x 17,5	379	210	5	147
Размеры в миллиметрах (мм)										

Тип	a	b	c	d	i	Исполнение с навесным оборудованием двигателя				
						i_{TB}	Тормоз	Энкодер	Тормоз с энкодером	Стопор обратного хода
							d_{ML}	d_{ML}	d_{ML}	d_{ML}
BK70G20-../D..05.A.	170,5	326	123	896,5	101	117	938,5	999	1036,5	-
BK70G20-../D..06.A.	170,5	326	123	896,5	99	119	938,5	999	1036,5	-
BK70G20-../D..07.A.	190,5	326	123	916,5	99	119	958,5	1019	1056,5	-
BK70G20-../D..08.A.	199,5	330	156	929,5	114,5	136,5	995,5	1041,5	1103	995,5
BK70G20-../D..08.B.	229,5	330	156	959,5	114,5	136,5	1025,5	1071,5	1132,5	1025,5
BK70G20-../D..09.A.	250,5	344,5	176	995	124	157	1088	1102,5	1192	1088
BK70G20-../D..09.B.	308,5	344,5	176	1053	124	157	1146	1160	1250	1146
Размеры в миллиметрах (мм)										

В отдельных случаях размеры могут отличаться от указанных на чертеже. Сгенерируйте 3D- и 2D-геометрию для конкретного привода на сайте www.BauerCat.com.

BK70G20

С моментным рычагом, спереди
Код -5.V/

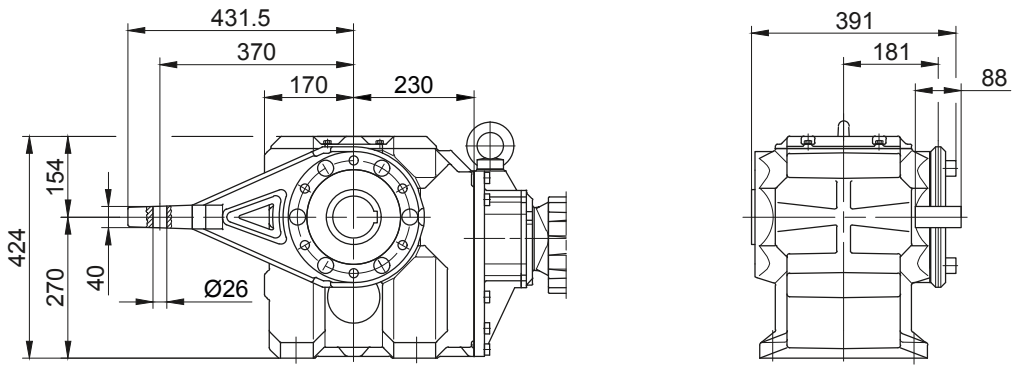

Фланец со сквозными отверстиями
Код -7.V/

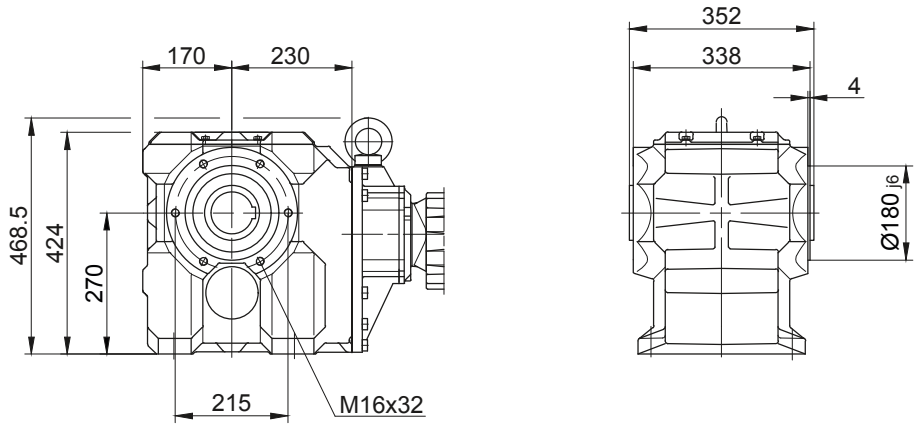

Лапа с резьбовыми отверстиями, **с**низу
Код -1.U/

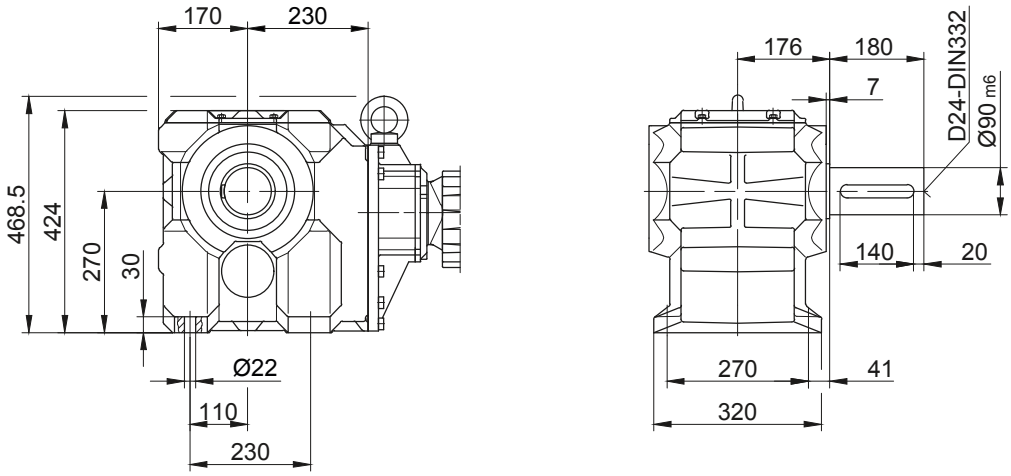

Код -.4/K70

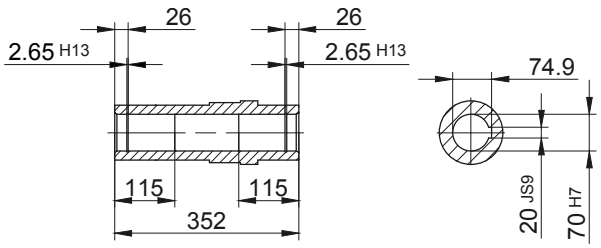

В отдельных случаях размеры могут отличаться от указанных на чертеже. Сгенерируйте 3D- и 2D-геометрию для конкретного привода на сайте www.BauerCat.com.

Конические мотор-редукторы серии BK

Габаритный чертёж - Двойной редуктор

BK80G40

Фланец со сквозными отверстиями

Код -3.V/

(Код -4.V/)

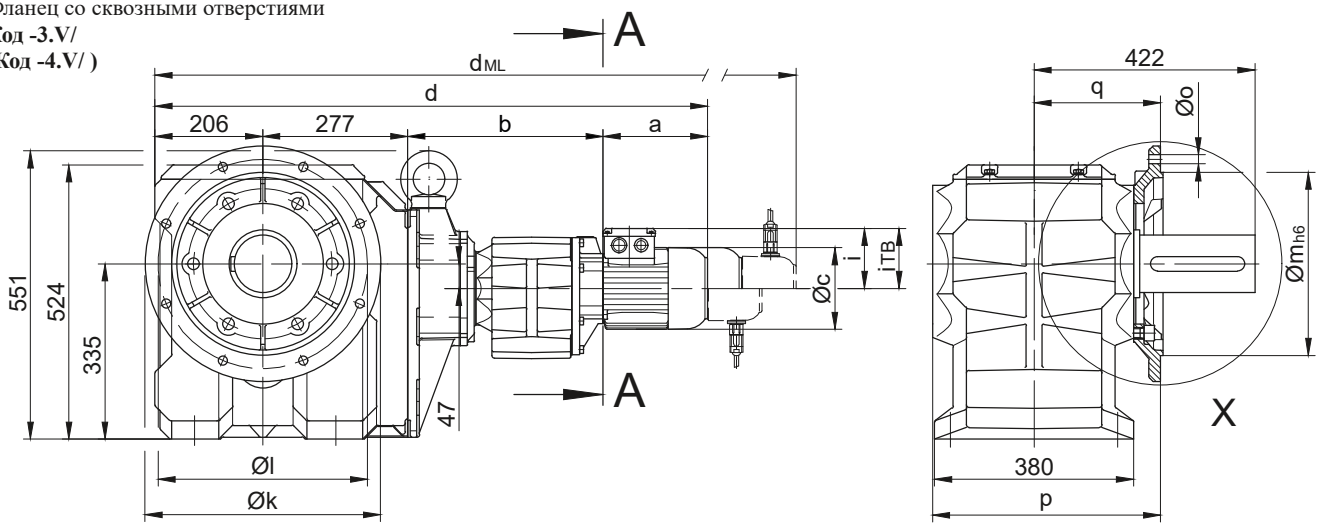

Код -.4/

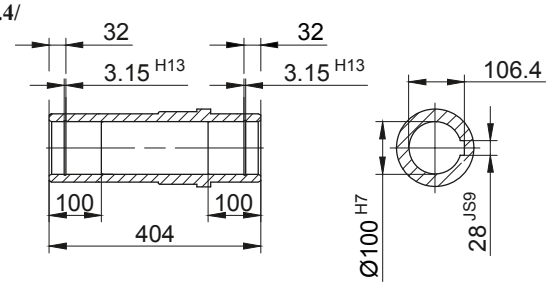

Код -.1/

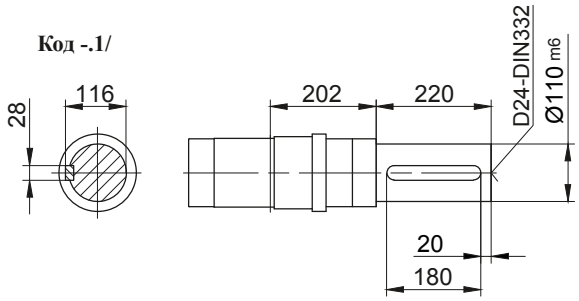

Код -.5/

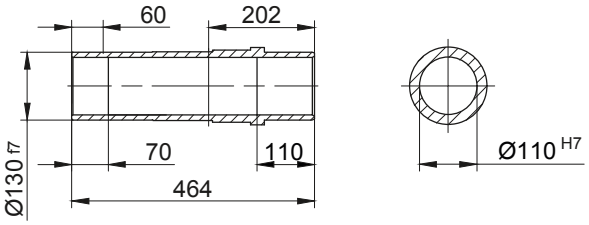

Код -.3/

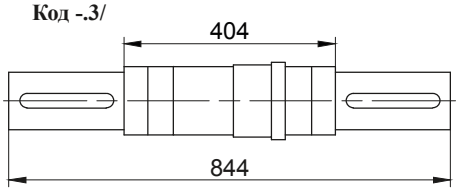

Код -.4/K90

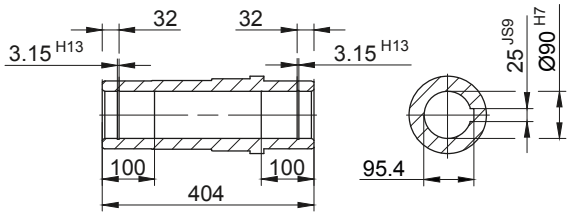

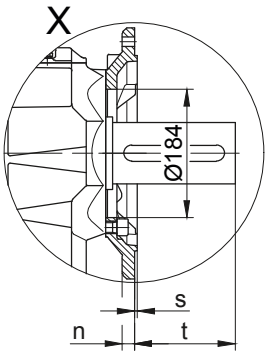

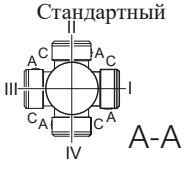

Размеры фланца										
Тип	Дизайн	k	l	m	n	o	p	q	s	t
BK80..	Code -3.V/	450	400	350	22	17,5	439	245	5	178
BK80..	Code -4.V/	550	500	450	22	17,5	444	250	5	173
Размеры в миллиметрах (мм)										

Тип	a	b	c	d	i	Исполнение с навесным оборудованием двигателя				
						i_{TB}	Тормоз	Энкодер	Тормоз с энкодером	Стопор обратного хода
							d_{ML}	d_{ML}	d_{ML}	d_{ML}
BK80G40-../D..08.A.	199,5	357	156	1039,5	114,5	136,5	1105,5	1151,5	1213	1105,5
BK80G40-../D..08.B.	229,5	357	156	1069,5	114,5	136,5	1135,5	1181,5	1242,5	1135,5
BK80G40-../D..09.A.	250,5	371,5	176	1105	124	157	1198	1212,5	1302	1198
BK80G40-../D..09.B.	308,5	371,5	176	1163	124	157	1256	1270	1360	1256
BK80G40-../D..11.A.	319	378	218	1180	165	176	1278	1287,5	1380	1278
BK80G40-../D..11.B.	387	378	218	1248	165	176	1344	1355,5	1448	1344
Размеры в миллиметрах (мм)										

В отдельных случаях размеры могут отличаться от указанных на чертеже. Сгенерируйте 3D- и 2D-геометрию для конкретного привода на сайте www.BauerCat.com.

BK80G40

С моментным рычагом, спереди
Код -5.V/

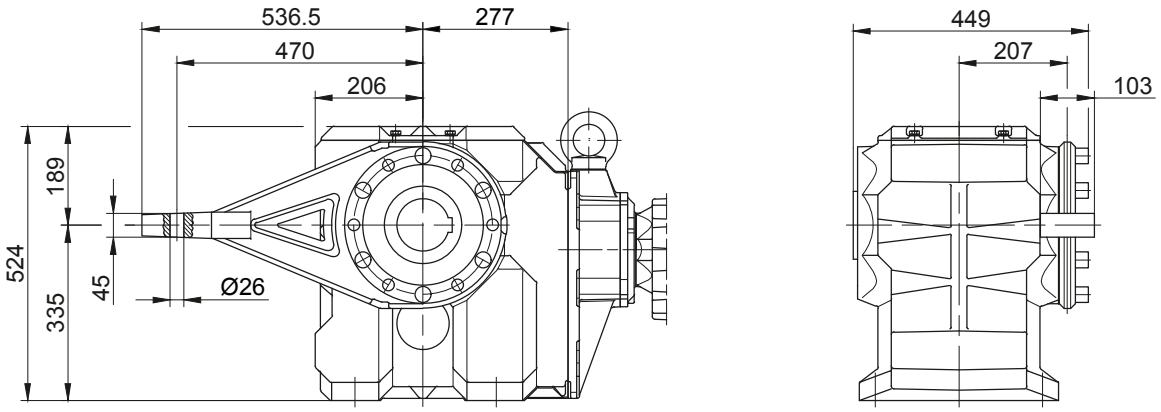

Фланец со сквозными отверстиями
Код -7.V/

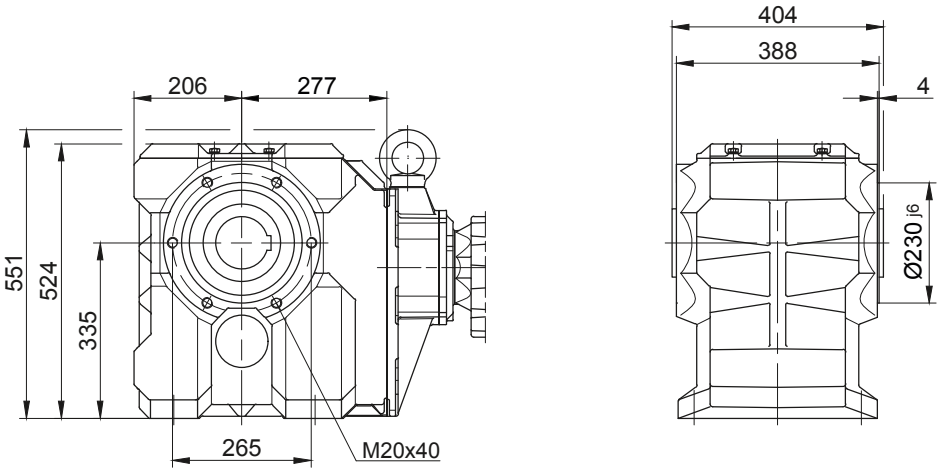

Лапа с резьбовыми отверстиями, **с**низу
Код -1.U/

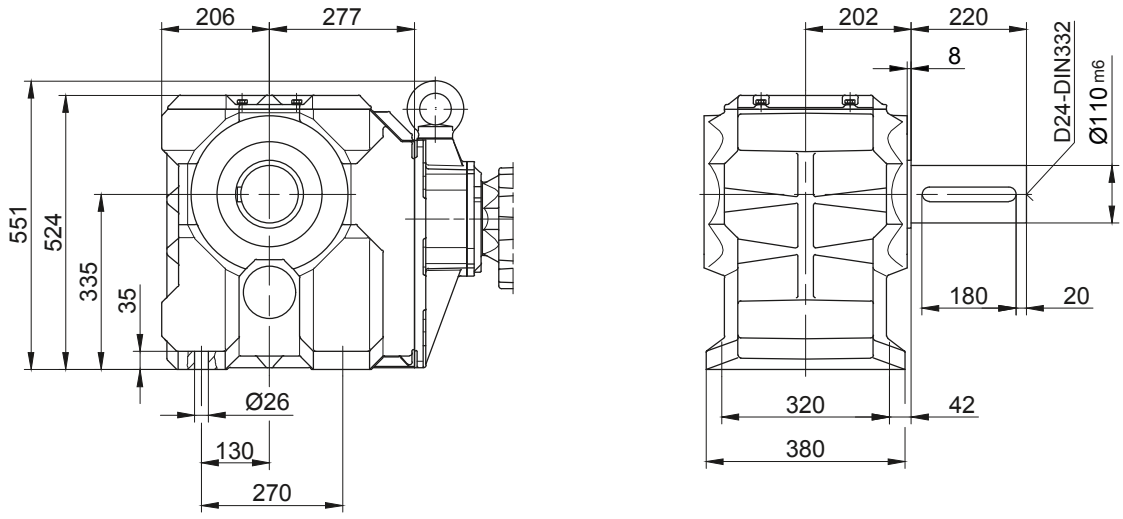

В отдельных случаях размеры могут отличаться от указанных на чертеже. Сгенерируйте 3D- и 2D-геометрию для конкретного привода на сайте www.BauerCat.com.

Конические мотор-редукторы серии BK

Габаритный чертёж - Двойной редуктор

BK90G50

Фланец со сквозными отверстиями

Код -3.V/
(Код -4.V/)

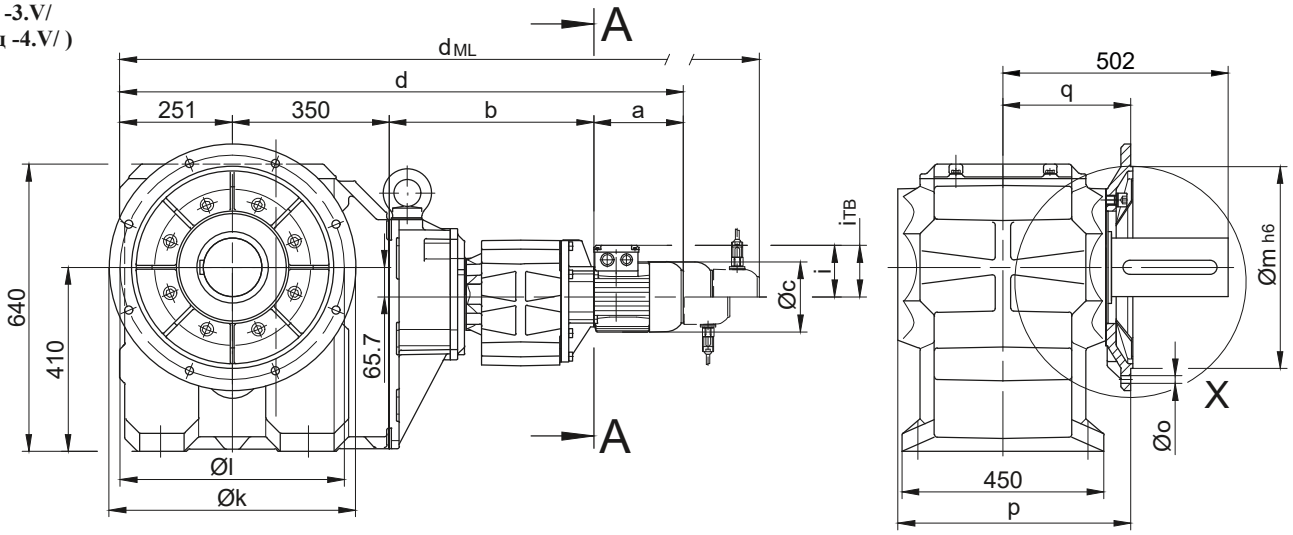

Код -.4/

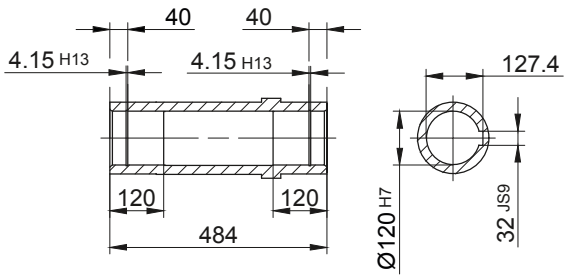

Код -.1/

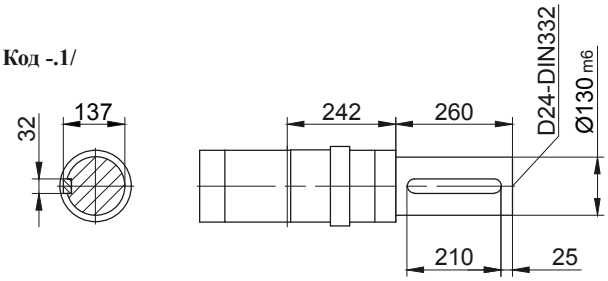

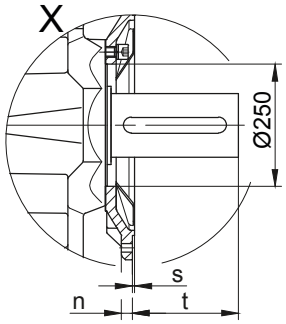

Код -.5/

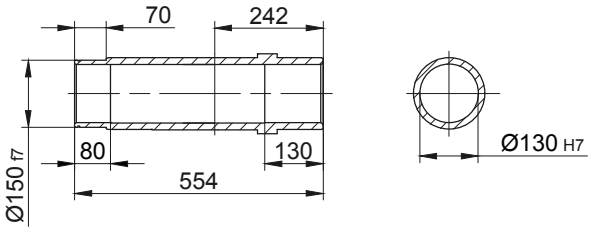

Код -.3/

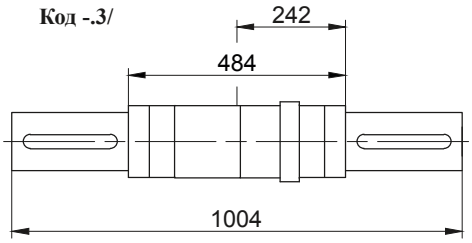

Размеры фланца										
Тип	Дизайн	k	l	m	n	o	p	q	s	t
BK90..	Code -3.V/	550	500	450	22	17,5	519	285	5	218
BK90..	Code -4.V/	660	600	550	25	22	513	279	6	225
Размеры в миллиметрах (мм)										

Стандартный

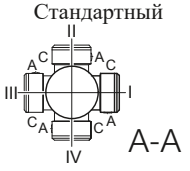

Тип	a	b	c	d	i	Исполнение с навесным оборудованием двигателя				
						i_{TB}	Тормоз	Энкодер	Тормоз с энкодером	Стопор обратного хода
							d_{ML}	d_{ML}	d_{ML}	d_{ML}
BK90G50-../D..08.A.	199,5	427	156	1227,5	114,5	136,5	1293,5	1339,5	1401	1293,5
BK90G50-../D..08.B.	229,5	427	156	1257,5	114,5	136,5	1323,5	1369,5	1430,5	1323,5
BK90G50-../D..09.A.	250,5	441,5	176	1293	124	157	1386	1400,5	1490	1386
BK90G50-../D..09.B.	308,5	441,5	176	1351	124	157	1444	1458	1548	1444
BK90G50-../D..11.A.	319	448	218	1368	165	176	1466	1475,5	1568	1466
BK90G50-../D..11.B.	387	448	218	1436	165	176	1532	1543,5	1636	1532
BK90G50-../D..13.A.	393	461	258	1455	217	217	1566	1562	1667	1563
BK90G50-../D..16.B.	454,5	475	310	1530,5	243	243	1674	1637,5	1777,5	1674
BK90G50-../D..18.B.	542	497	348	1640	288	288	1789,5	1745,5	1893	1789,5
Размеры в миллиметрах (мм)										

В отдельных случаях размеры могут отличаться от указанных на чертеже. Сгенерируйте 3D- и 2D-геометрию для конкретного привода на сайте www.BauerCat.com.

BK90G50

С моментным рычагом, спереди
Код -5.V/

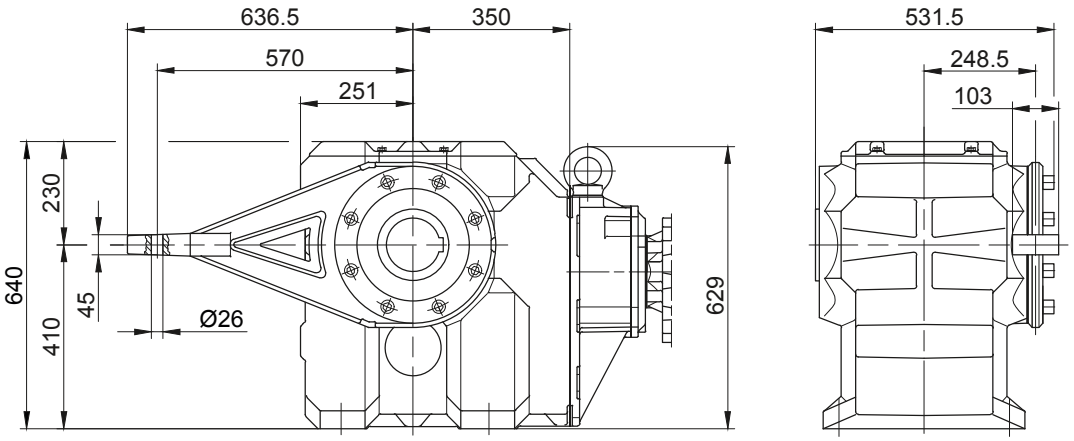

Фланец со сквозными отверстиями
Код -7.V/

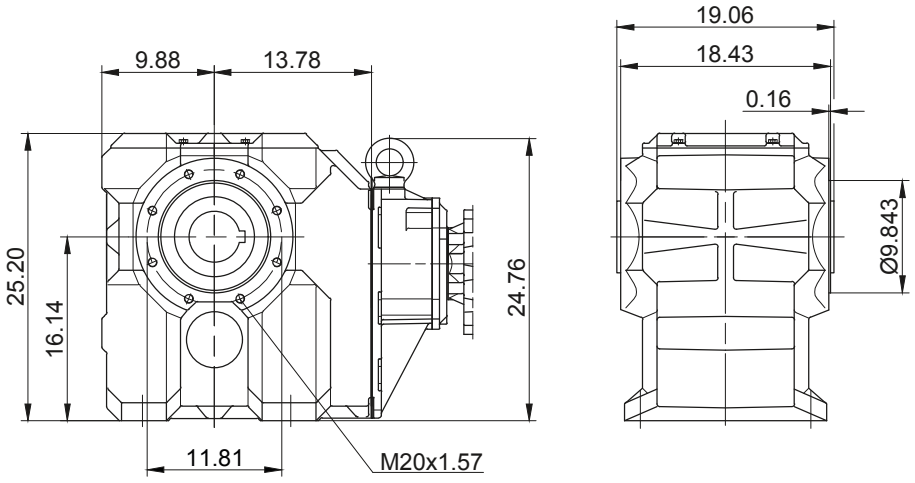

Лапа с резьбовыми отверстиями, **с**низу
Код -1.U/

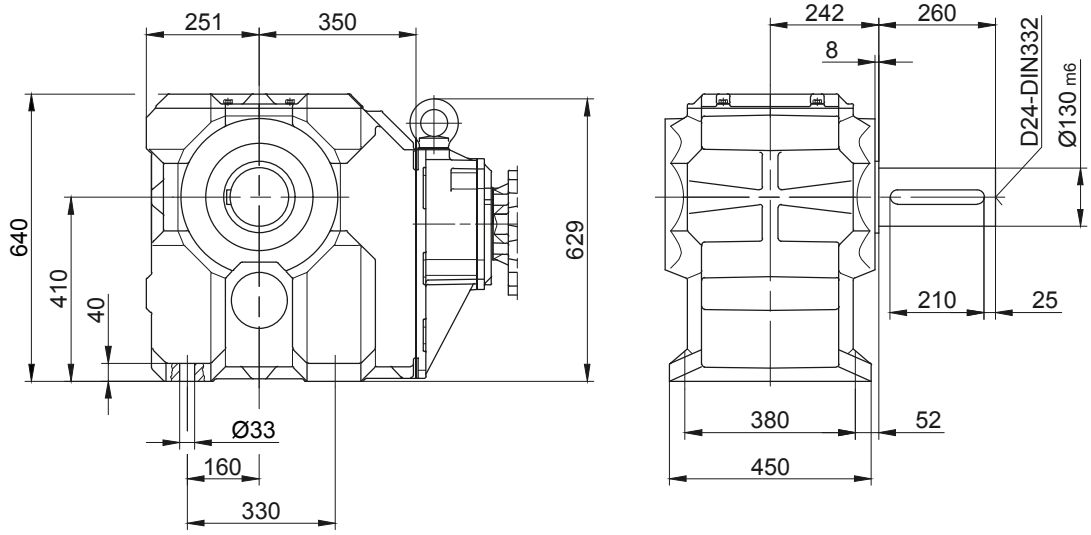

В отдельных случаях размеры могут отличаться от указанных на чертеже. Сгенерируйте 3D- и 2D-геометрию для конкретного привода на сайте www.BauerCat.com.

Размеры шлицов

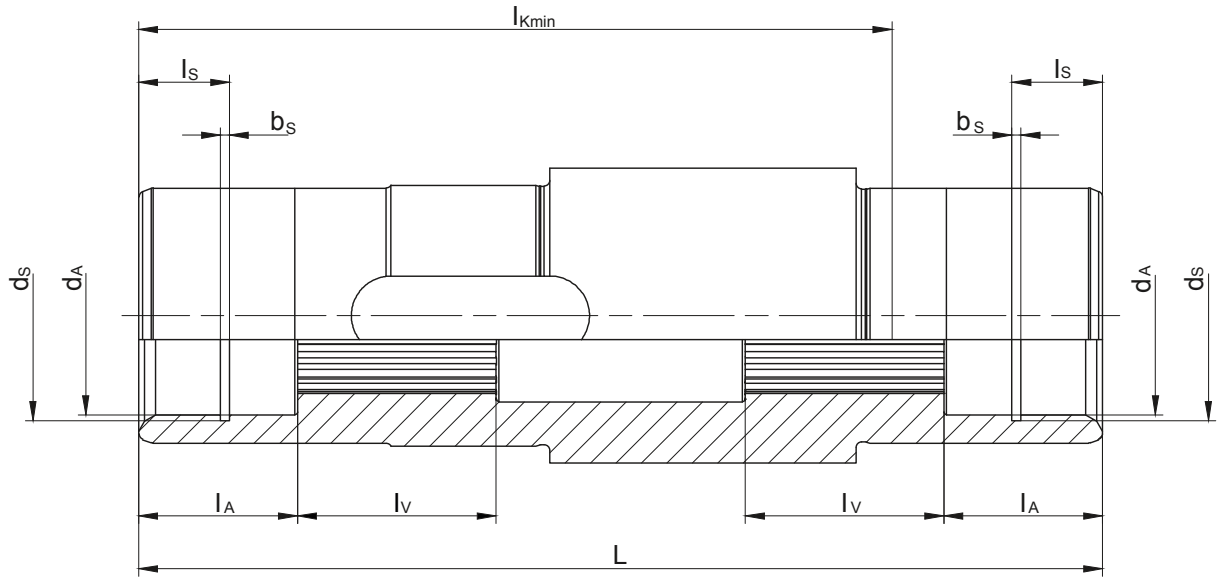

Тип	Размеры шлицов согласно DIN 5480	d_A	l_A	l_V	l_{Kmin}	L	d_S	l_S	b_S
BK10	N30x1.25x22x9H	35^{G7}	28	35	132	170	37^{H12}	16	$1,6^{H13}$
BK20	N35x2x16x9H	36^{G7}	28	35	154	192	37^{H12}	16	$1,6^{H13}$
BK30	N40x2x18x9H	41^{G7}	25	42	179	224	$42,5^{H12}$	17	$1,85^{H13}$
BK40	N50x2x24x9H	51^{G7}	25	49	214	260	53^{H12}	17	$2,15^{H13}$
BK50	N60x2x28x9H	61^{G7}	25	58	229	282	63^{H12}	17	$2,15^{H13}$
BK60	N70x2x34x9H	72^{G7}	25	72	248	302	75^{H12}	17	$2,65^{H13}$
BK70	N85x3x27x9H	86^{G7}	26	100	295	352	$88,5^{H12}$	17	$3,15^{H13}$
BK80	N110x3x35x9H	112^{G7}	60	90	335	404	116^{H12}	30	$4,15^{H13}$
BK90	N130x5x24x9H	$131,5^{G7}$	60	110	410	484	134^{H12}	30	$4,15^{H13}$
Размеры в миллиметрах (мм)									

В отдельных случаях размеры могут отличаться от указанных на чертеже. Сгенерируйте 3D- и 2D-геометрию для конкретного привода на сайте www.BauerCat.com.

Стяжная муфта (SSV)

(Код BK10-.5/...)
(Код BK10Z-.5/...)

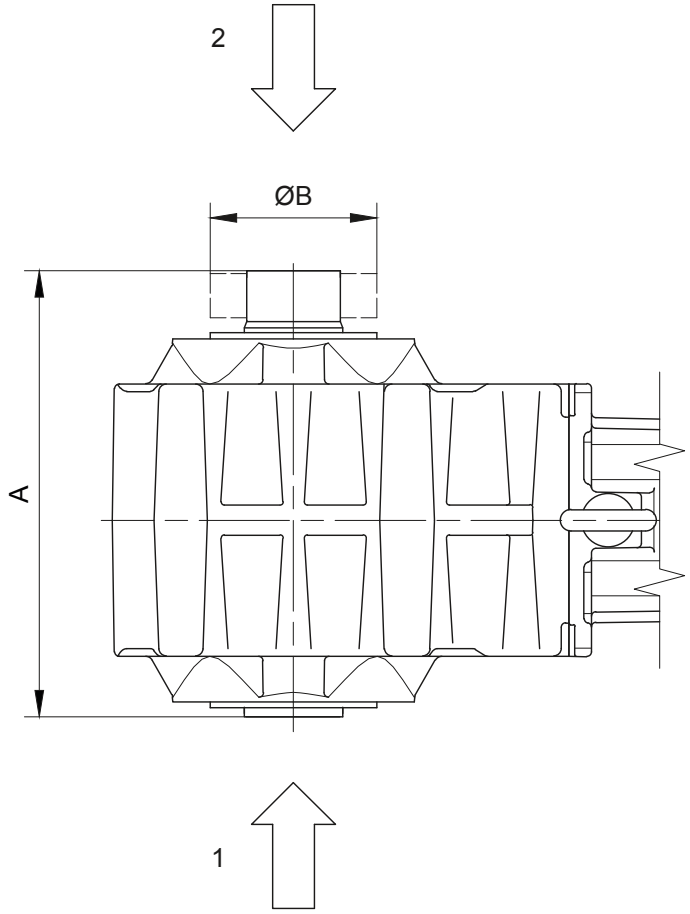

1 Передняя часть редуктора (V)
2 Задняя часть редуктора (H)

Тип	SSV Ringfeder	SSV STÜWE	A	B
BK06	RfN 4161 024x050	HSD 24-22x24	118	50
BK10	RfN 4161 036x072	HSD 36-22x36	195	72
BK20	RfN 4161 044x080	HSD 44-22x44	222	80
BK30	RfN 4161 050x090	HSD 50-22x50	254	90
BK40	RfN 4161 062x110	HSD 62-22x62	295	110
BK50	RfN 4161 068x115	HSD 68-22x68	317	115
BK60	RfN 4161 080x141	HSD 80-22x80	337	140
BK70	RfN 4161 105x185	HSD 110-22x105	407	185
BK80	RfN 4161 130x215	HSD 125-22x130	464	215
BK90	RfN 4161 150x263	HSD 155-22x150	554	263
Размеры в миллиметрах (мм)				

В отдельных случаях размеры могут отличаться от указанных на чертеже. Сгенерируйте 3D- и 2D-геометрию для конкретного привода на сайте www.BauerCat.com.

Стяжная муфта с крышкой (SSV)

(Код BK10-.5A/...)
(Код BK10Z-.5A/...)

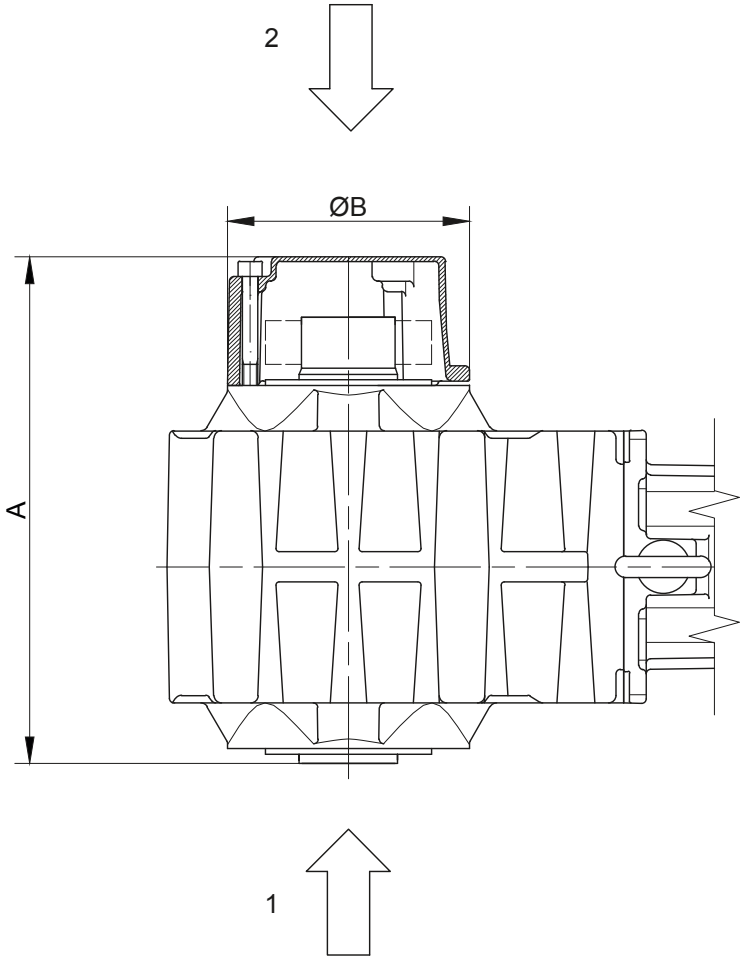

1 Передняя часть редуктора (V)
2 Задняя часть редуктора (H)

Тип	SSV Ringfeder	SSV STÜWE	A	B
BK10	RfN 4161 036x072	HSD 36-22x36	217	120
BK20	RfN 4161 044x080	HSD 44-22x44	270	140
BK30	RfN 4161 050x090	HSD 50-22x50	300	160
BK40	RfN 4161 062x110	HSD 62-22x62	335	160
BK50	RfN 4161 068x115	HSD 68-22x68	329	200
BK60	RfN 4161 080x141	HSD 80-22x80	386	210
BK70	RfN 4161 105x185	HSD110-22x105	465	250
BK80	RfN 4161 130x215	HSD125-22x130	502	300
BK90	RfN 4161 150x263	HSD155-22x150	602	350
Размеры в миллиметрах (мм)				

В отдельных случаях размеры могут отличаться от указанных на чертеже. Сгенерируйте 3D- и 2D-геометрию для конкретного привода на сайте www.BauerCat.com.

Конические мотор-редукторы серии BK

Дополнительный габаритный чертеж

Резиновые буферы для моментного рычага

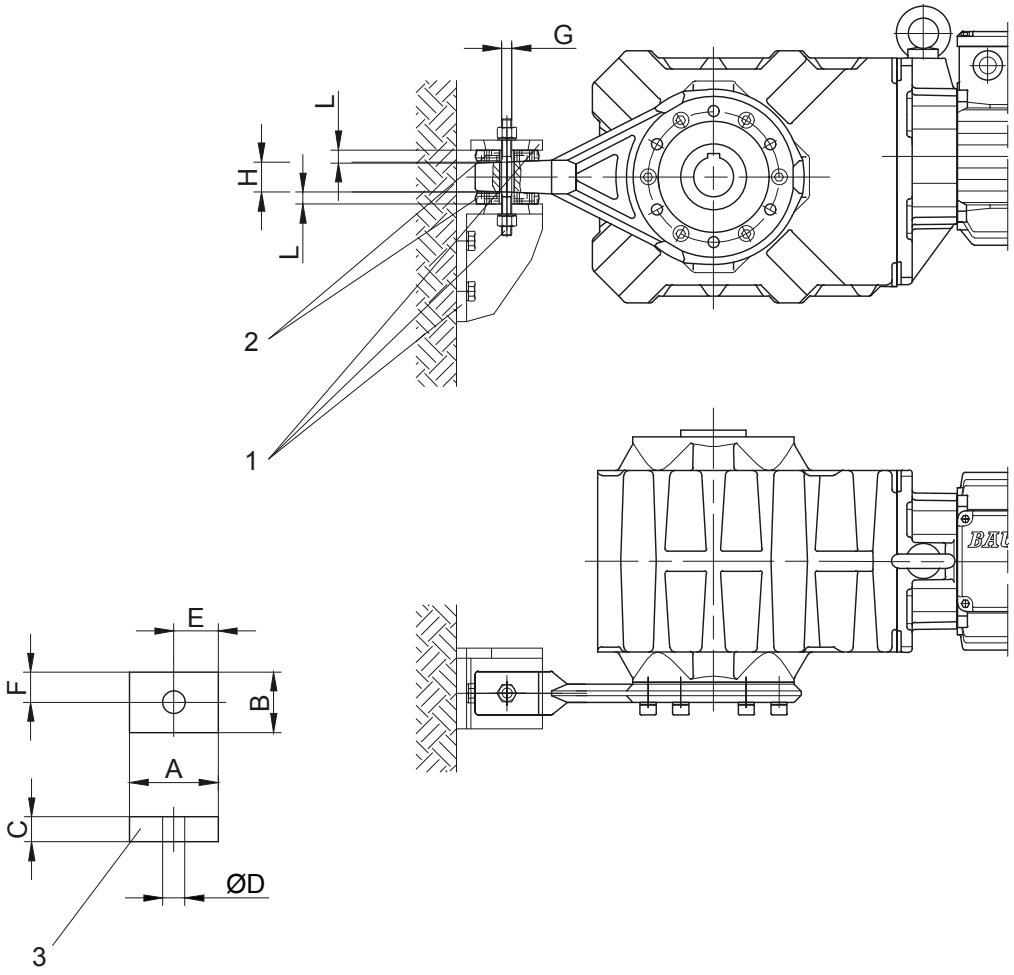

1 Не входят в объем поставки

2 Резиновый буфер, предварительно напряженный

3 резиновый буфер

G макс. диаметр винтов

Материал: Натуральный каучук
Твердость 50, по Шору - A

Размеры поперечного отверстия:
См. габаритный чертеж соответствующего редуктора

12

Редуктор	Положение	A	B	C	D	E	F	G	H	L
BK06	0	30	30	12	12	15	15	M10	10	10
BK08	1	48	32	15	14	24	16	M10	19	13,5
BK10	1	48	32	15	14	24	16	M10	19	13,5
BK17	1	48	32	15	14	24	16	M10	19	13
BK20	1	48	32	15	14	24	16	M10	19	13
BK30	2	63	43	20	14	31,5	21,5	M10	30	17
BK40	2	63	43	20	14	31,5	21,5	M10	30	17
BK50	3	88	60	25	22	44	30	M18	36	21,5
BK60	3	88	60	25	22	44	30	M18	38	21
BK70	4	123	88	30	26	61,5	44	M20	40	25,5
BK80	5	133	103	35	26	66,5	51,5	M20	45	30
BK90	5	133	103	35	26	66,5	51,5	M20	45	29,5
Размеры в миллиметрах (мм)										

В отдельных случаях размеры могут отличаться от указанных на чертеже. Сгенерируйте 3D- и 2D-геометрию для конкретного привода на сайте www.BauerCat.com.

Положения моментного рычага

BK06

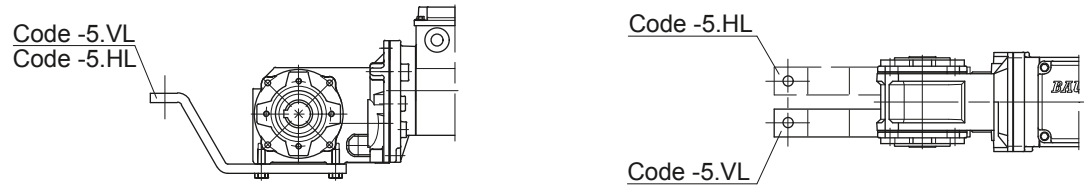

BK08 - BK90

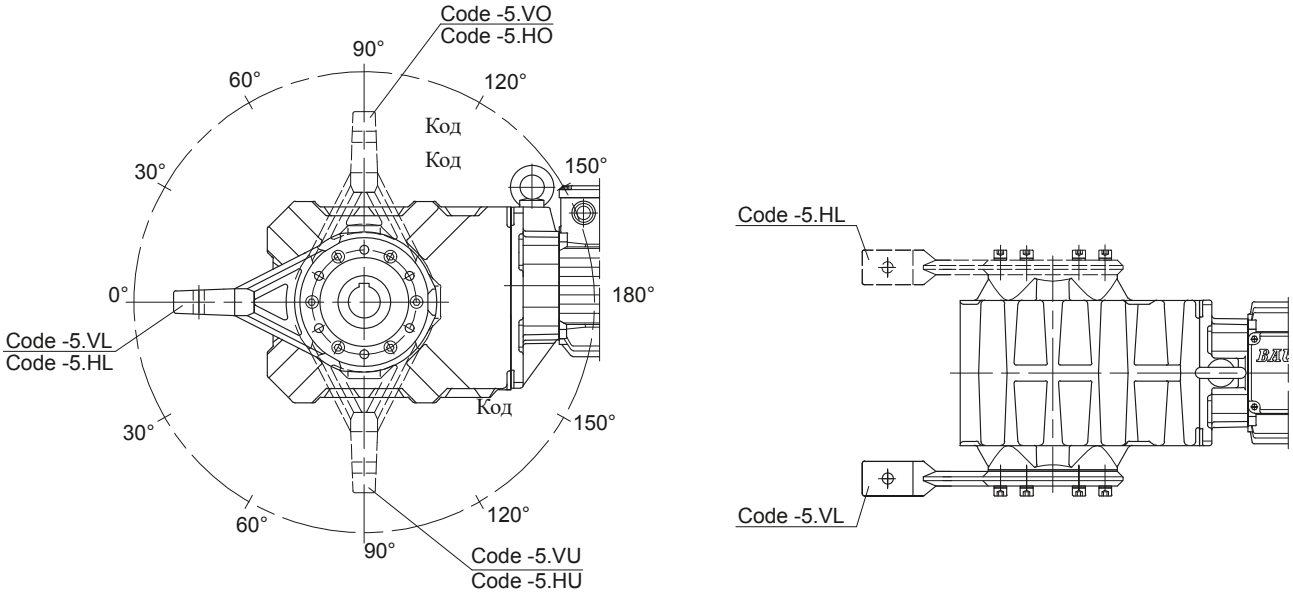

12

Редуктор	Позиция						
	VL/HL	VO/HO/VU/HU					VR/HR
BK06	0°	-	-	-	-	-	-
BK08	0°	30°	60°	90°	120°	-	-
BK10	0°	30°	60°	90°	120°	150°	-
BK17	0°	30°	60°	90°	120°	-	-
BK20	0°	30°	60°	90°	120°	150°	-
BK30	0°	30°	60°	90°	120°	150°	-
BK40	0°	30°	60°	90°	120°	150°	-
BK50	0°	30°	60°	90°	120°	150°	-
BK60	0°	30°	60°	90°	120°	150°	-
BK70	0°	30°	60°	90°	120°	150°	-
BK80	0°	30°	60°	90°	120°	150°	-
BK90	0°	45°		90°	135°		-

В отдельных случаях размеры могут отличаться от указанных на чертеже. Сгенерируйте 3D- и 2D-геометрию для конкретного привода на сайте www.BauerCat.com.

Конические мотор-редукторы серии BK

Дополнительный габаритный чертеж

Лапа с резьбовыми отверстиями

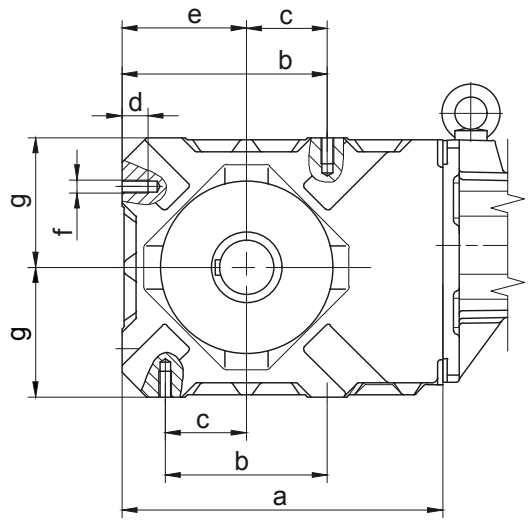

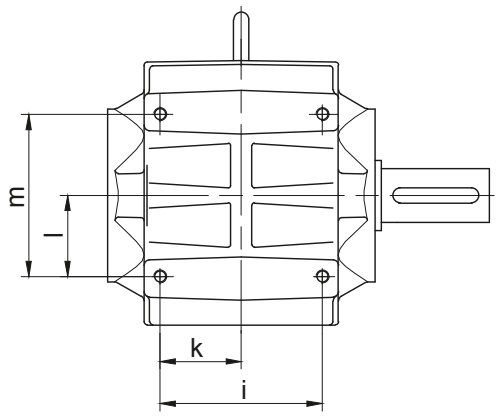

Тип	a	b	c	d	e	f	g	i	k	l	m
BK10-BK10Z	202	90	45	16	78	M8	80	95	47,5	45	90
BK20-BK20Z	242	110	55	20	95	M10	100	105	52,5	55	110
BK30-BK30Z	266	125	62,5	24	105	M12	110	120	60	62,5	125
BK40-BK40Z	297	150	75	24	115	M12	120	150	75	75	150
BK50-BK50Z	356	200	100	28	145	M14	150	160	80	100	200

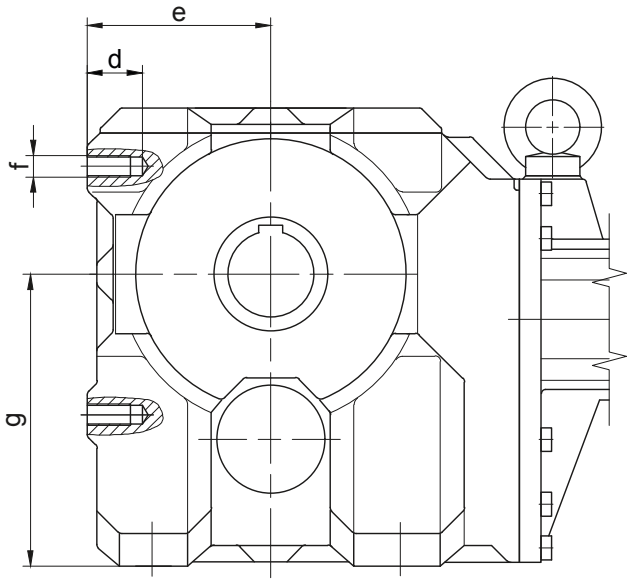

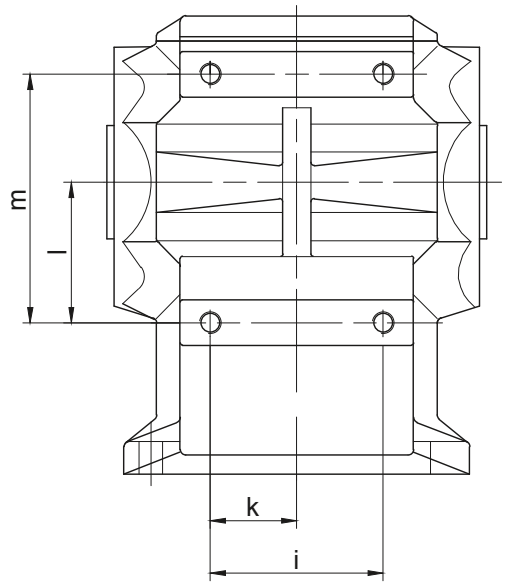

Тип	a	b	c	d	e	f	g	i	k	l	m
BK60-BK60Z	-	-	-	40	130	M20	212	160	80	145	230
BK70-BK70Z	-	-	-	40	165	M20	270	160	80	130	230
BK80-BK80Z	-	-	-	60	200	M30	335	210	105	240	360
BK90-BK90Z	-	-	-	60	245	M30	410	210	105	215	360

В отдельных случаях размеры могут отличаться от указанных на чертеже. Сгенерируйте 3D- и 2D-геометрию для конкретного привода на сайте www.BauerCat.com.

Лапа со сквозными отверстиями

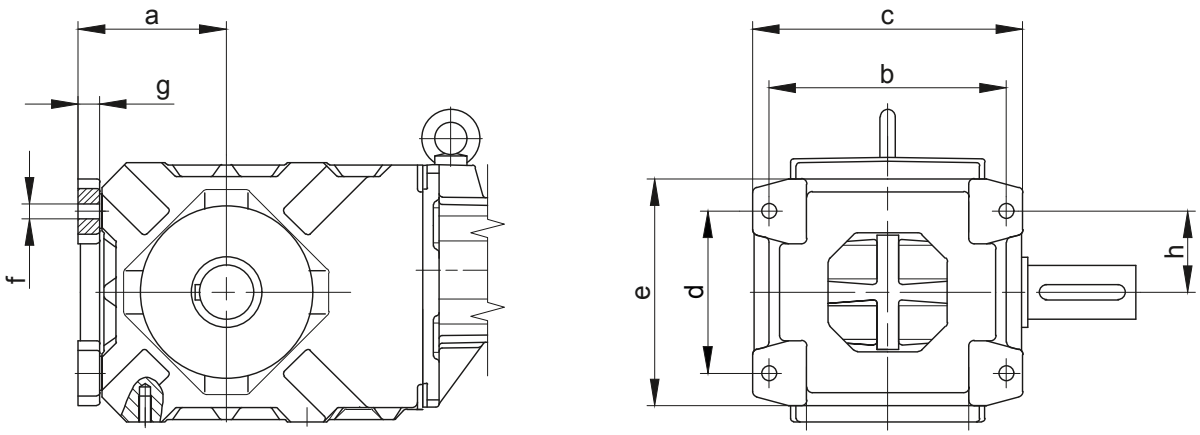

Тип	a	b	c	d	e	f	g	h
BK10-BK10Z	96	145	165	90	130	Ø9	16	45
BK20-BK20Z	115	165	195	110	160	Ø11	18	55
BK30-BK30Z	127	190	220	125	185	Ø13,5	20	62,5
BK40-BK40Z	137	220	250	150	210	Ø13,5	20	75
BK50-BK50Z	170	240	280	200	265	Ø17,5	23	100

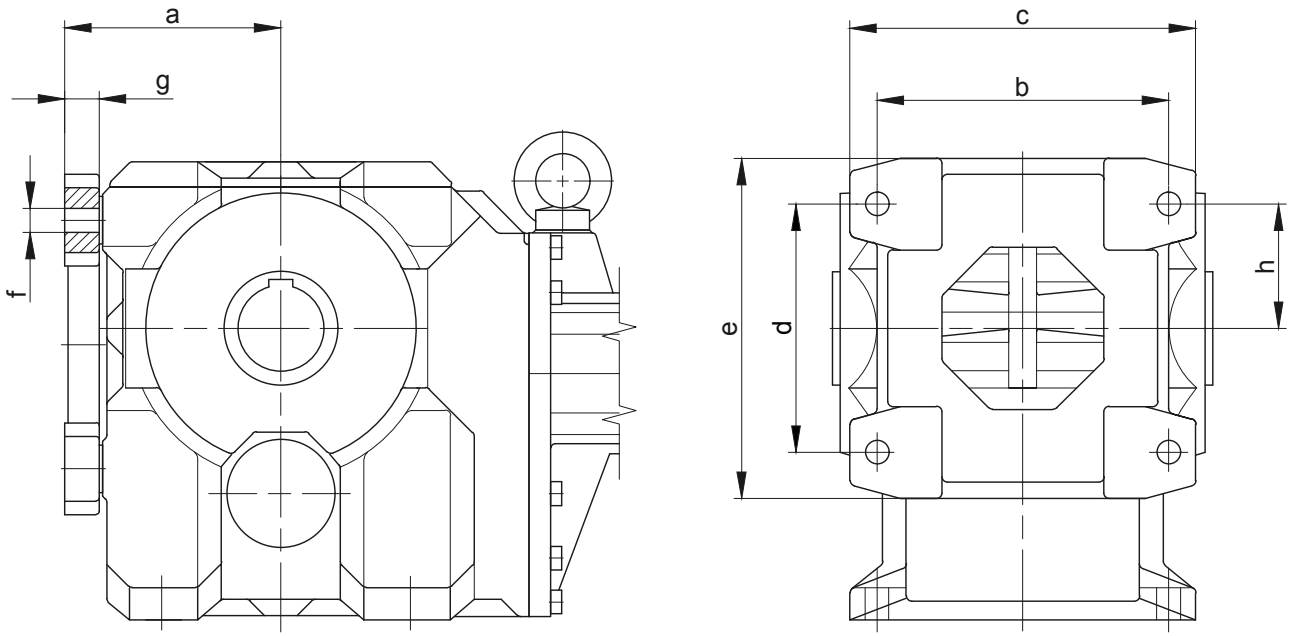

Тип	a	b	c	d	e	f	g	h
BK60-BK60Z	165	270	320	230	315	Ø22	32	85
BK70-BK70Z	200	270	320	230	315	Ø22	32	100
BK80-BK80Z	250	400	480	360	480	Ø33	47	120
BK90-BK90Z	295	400	480	360	480	Ø33	47	145

В отдельных случаях размеры могут отличаться от указанных на чертеже. Сгенерируйте 3D- и 2D-геометрию для конкретного привода на сайте www.BauerCat.com.

Конические мотор-редукторы серии BK

Дополнительный габаритный чертеж

Приспособления для монтажа и удержания редуктора с полым валом

Положение 1 Вал

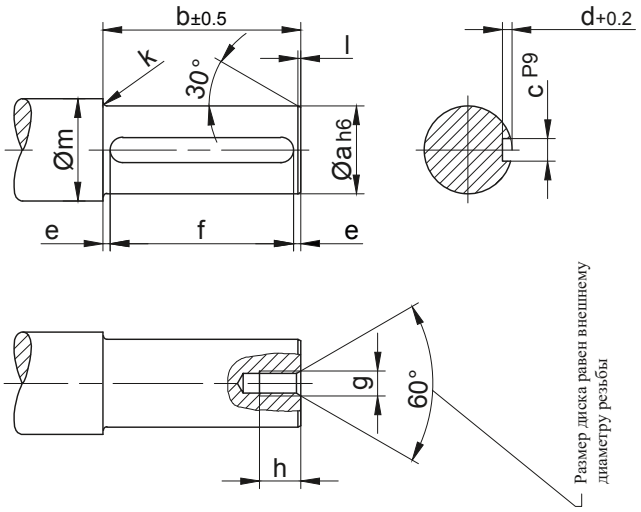

* Положение 2 Шайба

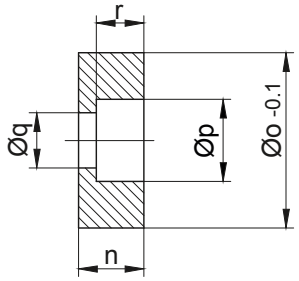

Материал: сталь, прочность на разрыв ≥ 470 Н/мм²

Тип	Размеры (мм)															
	Положение 1 Вал											Положение 2 Шайба				
	a	b	c	d	e	f	g	h	k	l	m	n	o	p	q	r
BK06	20	75	6	3,5	6	$63^{+0,3}$	M8	16	2	1	28	13,5	19,8	11	6,6	6,5
BK10	25	148	8	4	11,5	$125^{+0,5}$	M8	18	2,5	1,5	33	13,5	24,8	15	9	8,5
BK20	30	170	8	4	15	$140^{+0,5}$	M10	20	3	1,5	38	15	29,8	18	11	10
BK30	35	201	10	5	10,5	$180^{+0,5}$	M10	20	3	1,5	43	16	34,8	18	11	10
BK40	40	235	12	5	17,5	$200^{+0,5}$	M12	22	3	2	48	18	39,8	20	13,5	12
BK50	50	254	14	5,5	17	$220^{+0,5}$	M16	30	3,5	2	58	21	49,8	26	17,5	15
BK60	60	273	18	7	11,5	$250^{+0,5}$	M20	38	3,5	2	68	24	59,8	33	22	18
BK70	80	316	22	9	18	$280^{+0,5}$	M20	38	4	2	90	27	79,8	33	22	20
BK70-K70	70	316	20	7,5	18	$280^{+0,5}$	M20	38	4	2	90	27	69,8	33	22	20
BK80	100	360	28	10	20	$320^{+0,5}$	M24	45	4	3	110	32	99,8	40	26	25
BK90	120	432	32	11	16	$400^{+0,5}$	M24	45	4,5	3	130	35	119,8	40	26	28

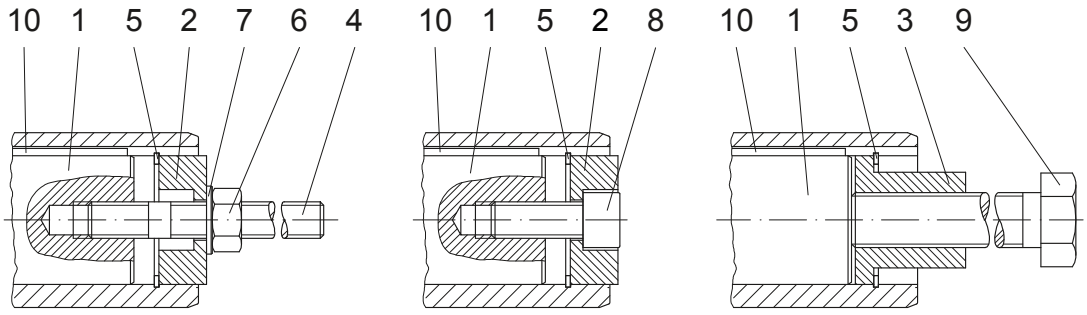

Монтаж Удержание Демонтаж

Изображенные детали требуются для выполнения монтажа. ТОЛЬКО детали, отмеченные звездочкой (á),входят в комплект принадлежностей для монтажных работ. Для защиты болта поз. 8 от проворачивания используйте дополнительные меры!

В отдельных случаях размеры могут отличаться от указанных на чертеже. Сгенерируйте 3D- и 2D-геометрию для конкретного привода на сайте www.BauerCat.com.

Приспособления для монтажа и удержания редуктора с полым валом

Положение 3 Втулка

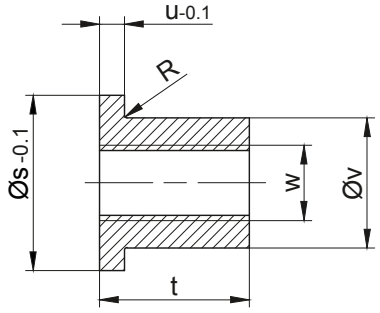

Материал: сталь, прочность на разрыв ≥ 470 Н/мм²

* Положение 4 Шпилька с резьбовыми отверстиями

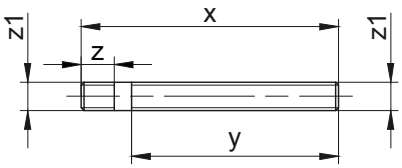

Материал: сталь, прочность на разрыв ≥ 1000 Н/мм² Резьба накатанная

Тип	Размеры (мм)										* Стопорное кольцо DIN 472	Шестигранная гайка DIN 394-8	Шайба DIN 125-St	Винт с цилиндрической головкой DIN 912-8.8	Моме́нт подтя́гивания (Нм)	Шестигранный винт DIN EN 24017-8.8	Призматическая шпонка DIN 6885 Ширина/высота/длина
	Положение 3 Втулка						Положение 4 Шпилька с резьбовыми отверстиями										
	s	t	u	v	w	R	x	y	z	z1	Поз.5	Поз.6	Поз.7	Поз.8		Поз.9	Поз.10
BK06	19,8	20	5	11,1	M8	0,8	130	100	20	M6	20x1	M6	6,4	M6x30	5	M6x120	A 6x6x63
BK10	24,8	24	5	15,4	M12	0,8	200	170	20	M8	25x1,2	M8	8,4	M8x30		M12x190	A 8x7x125
BK20	29,8	28	5	19,8	M14	0,8	230	195	23	M10	30x1,2	M10	10,5	M10x30	8	M14x210	A 8x7x140
BK30	34,8	28	5	23	M14	-	260	220	23	M10	35x1,5	M10	10,5	M10x35		M14x240	A 10x8x180
BK40	39,8	40	6	27,7	M20	0,8	300	260	28	M12	40x1,75	M12	13	M12x35	16	M20x290	A 12x8x200
BK50	49,8	48	6	36	M24	-	340	290	37	M16	50x2,0	M16	17	M16x40	30	M24x320	A 14x9x220
BK60	59,8	60	6	44	M30	-	370	310	45	M20	60x2,0	M20	21	M20x50	42	M30x350	A 18x11x250
BK70	79,8	60	8	55	M30	-	420	360	45	M20	80x2,5	M20	21	M20x50		M30x400	A 22x14x280
BK70-K70	69,8	60	8	53	M30	-	420	360	45	M20	70x2,5	M20	21	M20x50		M30x400	A 20x12x280
BK80	99,8	72	10	75	M36	-	480	410	55	M24	100x3,0	M24	25	M24x60	100	M36x450	A 28x16x320
BK90	119,8	72	10	80	M36	-	560	480	55	M24	120x4,0	M24	25	M24x60		M36x520	A 32x18x400

Изображенные детали требуются для выполнения монтажа. ТОЛЬКО детали, отмеченные звездочкой (á),входят в комплект принадлежностей для монтажных работ. Для защиты болта поз. 8 от проворачивания используйте дополнительные меры!

Дополнительное оснащение

Тип	Монтажный инструмент "Холдинг"
BK06	Id.Nr.4104013
BK10	Id.Nr.4103921
BK20	Id.Nr.4103939
BK30	Id.Nr.4103947
BK40	Id.Nr.4103955
BK50	Id.Nr.4103963
BK60	Id.Nr.4103971
BK70	Id.Nr.4103980
BK70-K70	Id.Nr.4104765
BK80	Id.Nr.4103998
BK90	Id.Nr.4104005

В отдельных случаях размеры могут отличаться от указанных на чертеже. Сгенерируйте 3D- и 2D-геометрию для конкретного привода на сайте www.BauerCat.com.

Конические мотор-редукторы серии BK

Дополнительный габаритный чертеж

Приспособления для монтажа и удержания редуктора со шлицевым валом

Положение 1 Вал

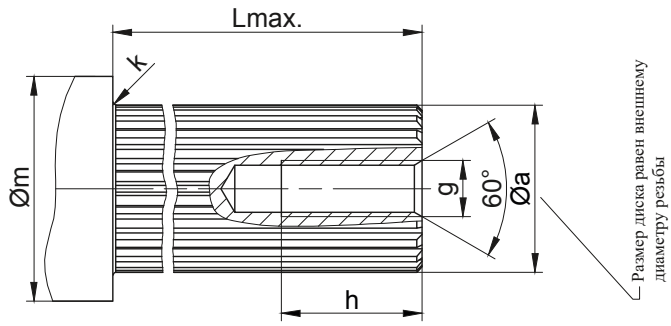

* Положение 2 Шайба

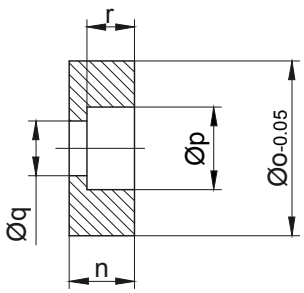

Материал: сталь, прочность на разрыв ≥ 470 Н/мм²

Тип	Размеры (мм)										
	Положение 1 Вал						Положение 2 Шайба				
	a	g	h	g	Lmax.	m	n	o	p	q	r
BK10	DIN 5480-W30x1.25x22	M10	25	2,5	145	42	15	34,9	18	11	10
BK20	DIN 5480-W35x2x16	M10	25	3	167	44	14	35,9	18	11	10
BK30	DIN 5480-W40x2x18	M12	30	3	200	49	18	40,9	20	13,5	12
BK40	DIN 5480-W50x2x24	M16	35	3	235	59	17,5	50,9	26	17,5	12,5
BK50	DIN 5480-W60x2x28	M20	40	3,5	255	69	24	60,9	33	22	18
BK60	DIN 5480-W70x2x34	M20	40	3,5	275	80	24	71,9	33	22	18
BK70	DIN 5480-W85x3x27	M20	40	4	323	96	22	85,9	33	22	16
BK80	DIN 5480-W110x3x35	M24	50	4	360	122	32	111,9	40	26	25
BK90	DIN 5480-W130x5x24	M24	50	4,5	440	143	25	131,4	40	26	18

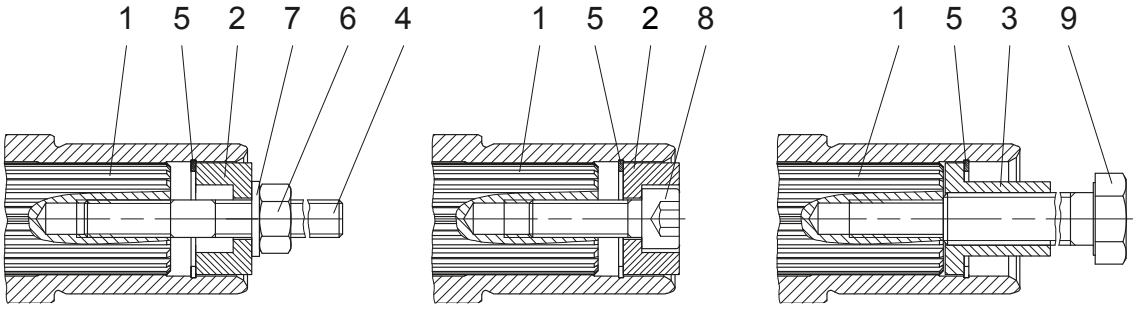

Монтаж Удержание Демонтаж

Изображенные детали требуются для выполнения монтажа. ТОЛЬКО детали, отмеченные звездочкой (á),входят в комплект принадлежностей для монтажных работ. Для защиты болта поз. 8 от проворачивания используйте дополнительные меры!

В отдельных случаях размеры могут отличаться от указанных на чертеже. Сгенерируйте 3D- и 2D-геометрию для конкретного привода на сайте www.BauerCat.com.

Приспособления для монтажа и удержания редуктора со шлицевым валом

Положение 3 Втулка

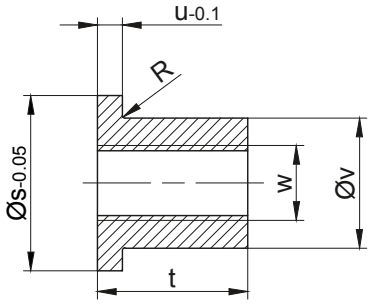

Материал: сталь, прочность на разрыв ≥ 470 Н/мм²

* Положение 4 Шпилька с резьбовыми отверстиями

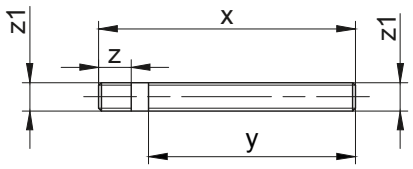

Материал: сталь, прочность на разрыв ≥ 1000 Н/мм² Резьба накатанная

Тип	Размеры (мм)										* Стопорное кольцо DIN 472	Шестигранная гайка DIN 394-8	Шайба DIN 125-St	Винт с цилиндрической головкой DIN 912-8.8	Моме́нт подтя́гивания (Нм)	Шестигранный винт DIN EN 24017-8.8
	Положение 3 Втулка						Положение 4 Шпилька с резьбовыми отверстиями									
	s	t	u	v	w	R	x	y	z	z1	Поз.5	Поз.6	Поз.7	Поз.8		Поз.9
BK10	30,4	28	5	19,8	M14	-	200	170	23	M10	35x1,5	M10	10,5	M10x30	8	M14x190
BK20	35,9	28	5	23	M14	-	230	195	23	M10	35x1,5	M10	10,5	M10x35		M14x210
BK30	40,9	40	6	27,7	M20	-	260	220	28	M12	40x1,75	M12	13	M12x35	16	M20x240
BK40	50,9	48	6	36	M24	0,8	300	260	37	M16	50x2,0	M16	17	M16x40	30	M24x290
BK50	60,9	60	6	44	M30	-	340	290	45	M20	60x2,0	M20	21	M20x50	42	M30x320
BK60	71,9	60	6	53	M30	0,8	370	310	45	M20	72x2,5	M20	21	M20x50		M30x350
BK70	85,9	60	8	65	M30	0,8	420	360	45	M20	85x3	M20	21	M20x50		M30x400
BK80	111,9	72	10	85	M36	0,8	480	410	55	M24	112x4	M24	25	M24x60	100	M36x450
BK90	131,4	72	10	95	M36	0,8	560	480	55	M24	130x4	M24	25	M24x60		M36x520

Изображенные детали требуются для выполнения монтажа. ТОЛЬКО детали, отмеченные звездочкой (á),входят в комплект принадлежностей для монтажных работ. Для защиты болта поз. 8 от проворачивания используйте дополнительные меры!

Дополнительное оснащение

Тип	Монтажный инструмент "Холдинг"
BK10	Id.Nr. 4105133
BK20	Id.Nr. 4105141
BK30	Id.Nr. 4105150
BK40	Id.Nr. 4105168
BK50	Id.Nr. 4105176
BK60	Id.Nr. 4105184
BK70	Id.Nr. 4105192
BK80	Id.Nr. 4105206
BK90	Id.Nr. 4105214

В отдельных случаях размеры могут отличаться от указанных на чертеже. Сгенерируйте 3D- и 2D-геометрию для конкретного привода на сайте www.BauerCat.com.

Защитный колпак вала (VK)

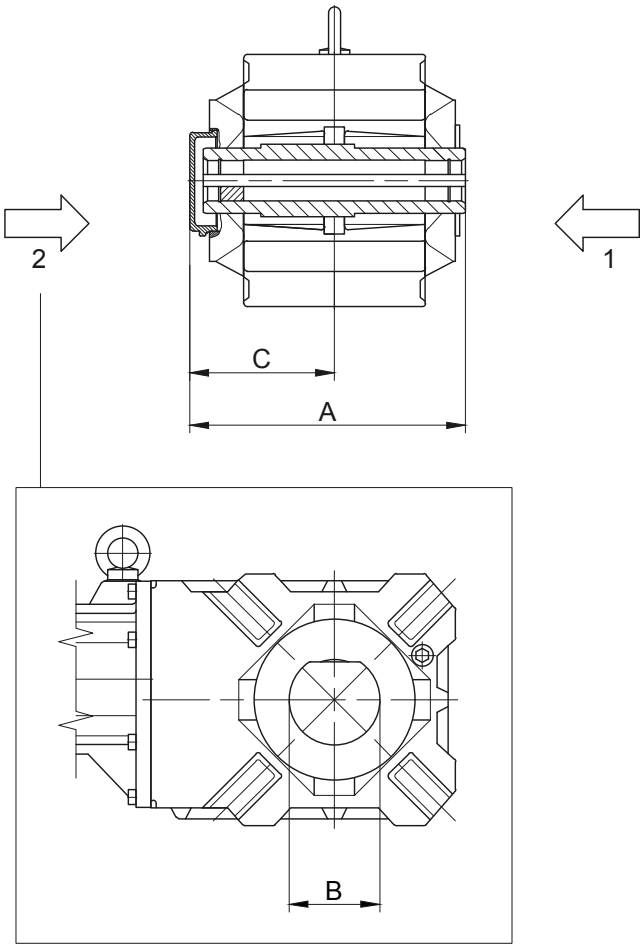

1 Передняя часть редуктора (V)
2 Задняя часть редуктора (H)

Тип	A	B	C
BK10	182,5	85	97,5
BK20	204,5	90	108,5
BK40	273,5	100	143,5
BK50	298	115	157
BK60	322	130	171
BK70	370	160	194
Размеры в миллиметрах (мм)			

В отдельных случаях размеры могут отличаться от указанных на чертеже. Сгенерируйте 3D- и 2D-геометрию для конкретного привода на сайте www.BauerCat.com.

Защитная крышка вала (VD)

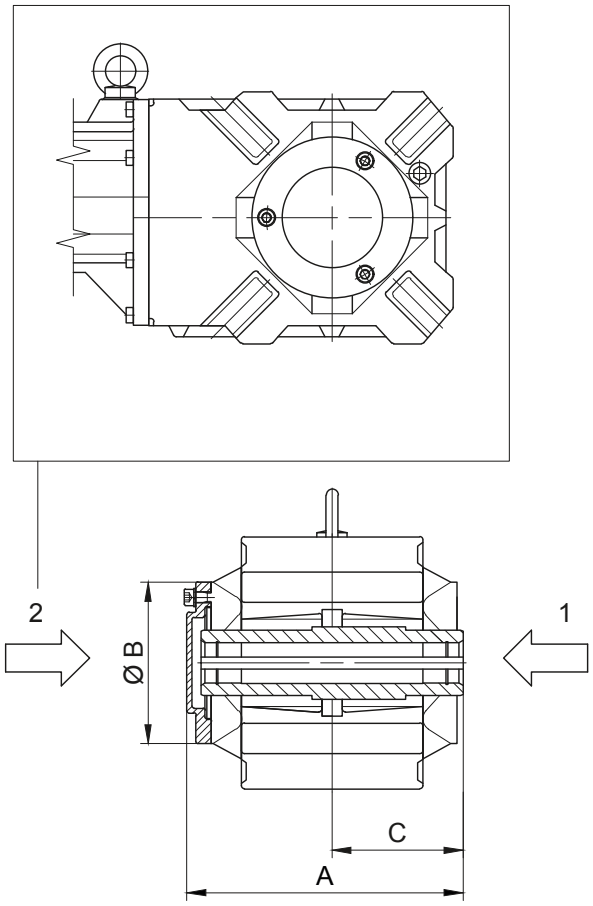

1 Передняя часть редуктора (V)
2 Задняя часть редуктора (H)

Тип	A	B	C
BK10	181	120	85
BK20	206	139,5	96
BK30	239	160	112
BK40	274	160	130
BK50	297	199	141
BK60	321	210	151
BK70	368	250	176
BK80	419	300	202
BK90	492	351	242
Размеры в миллиметрах (мм)			

В отдельных случаях размеры могут отличаться от указанных на чертеже. Сгенерируйте 3D- и 2D-геометрию для конкретного привода на сайте www.BauerCat.com.

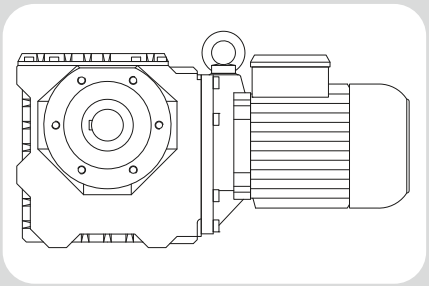

13

Червячные мотор-редукторы серии BS - Габаритные чертежи

Габаритный чертёж - Стандарт 640
BS02 640
BS03 642
BS04 644
BS06 646
BS10-BS10Z 648
BS20-BS20Z 650
BS30-BS30Z 652
BS40-BS40Z 654
Габаритный чертёж - Двойной редуктор 656
BS06G04 656
BS10G06 658
BS20G06 660
BS30G06 662
BS40G10 664
Дополнительный габаритный чертеж 666
Стяжная муфта (SSV) 666
Стяжная муфта с крышкой (SSV) 667
Резиновые буферы для моментного рычага 668
Положения моментного рычага 669
Лапа с резьбовыми отверстиями, слева 670
Лапа со сквозными отверстиями, слева 671
Приспособления для монтажа и удержания редуктора с полым валом 672
Защитный колпак вала (VK) 674
Защитная крышка вала (VD) 675

Червячные мотор-редукторы серии BS

Габаритный чертёж - Стандарт

BS02

Фланец со сквозными отверстиями

Код -3.V/

(Код -4.V/)

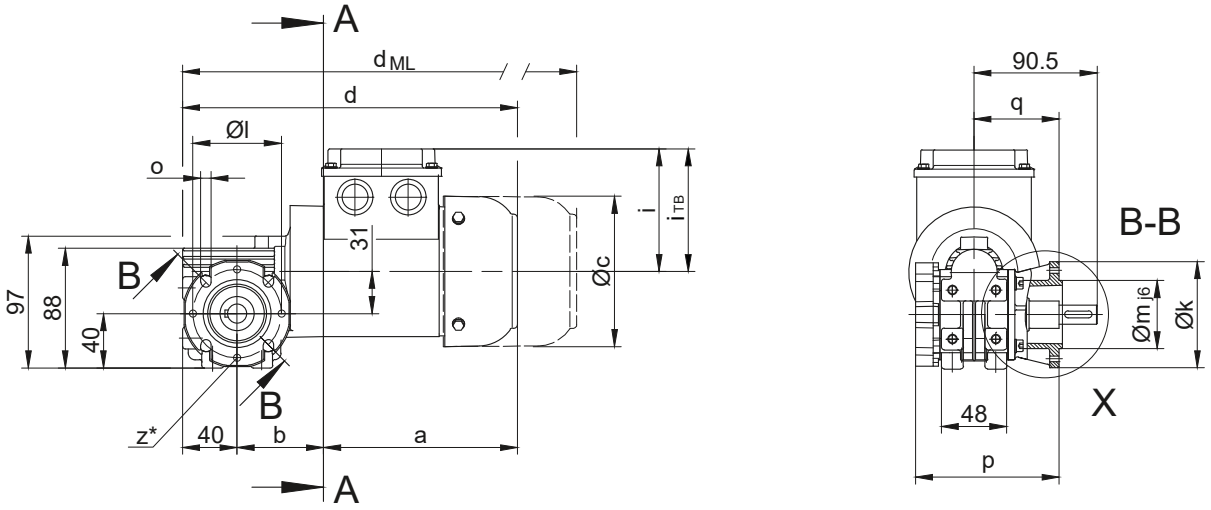

Код -.3/

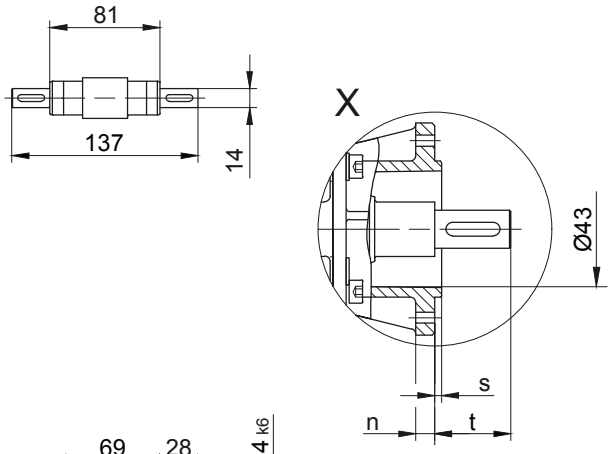

Код -.7/

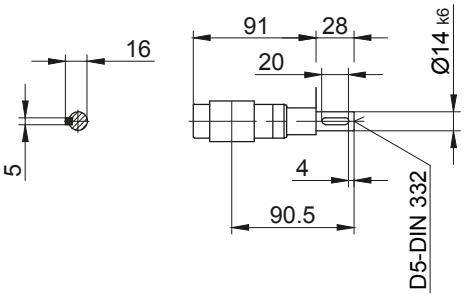

Код -.1/

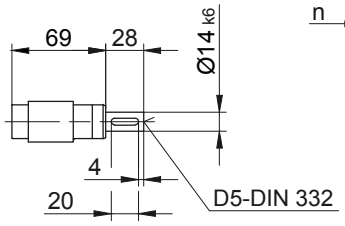

Код -.4/

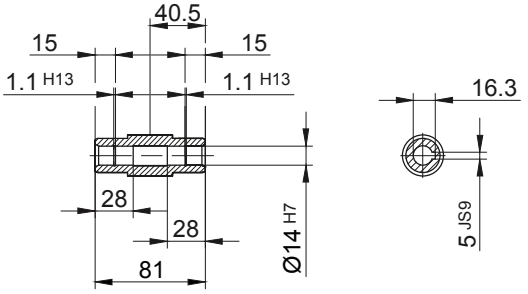

Стандартный

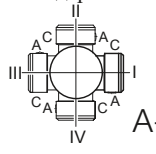

∗ опционально 4xM5 для кода -3.

∗ опционально 4xM6 для кода -4.

Размеры фланца										
Тип	Дизайн	k	l	m	n	o	p	q	s	t
BS02	Code -3.V/	80	65	50	7,5	5,5	105,5	62,5	2,5	28
BS02	Code -4.V/	110	80	60	8	6,6	105,5	62,5	2,5	28
Размеры в миллиметрах (мм)										

Тип	a	b	c	d	i	Исполнение с навесным оборудованием двигателя				
						$i_{ТВ}$	Тормоз	Энкодер	Тормоз с энкодером	Стопор обратного хода
							d_{ML}	d_{ML}	d_{ML}	d_{ML}
BS02-../D04.A.	142,5	63,5	110,5	246	90	112	289,5	333,5	377	-
BS02-../D..05.A.	170,5	65,5	123	276	101	117	318	378,5	416	-
BS02-../D..06.A.	170,5	65,5	123	276	99	119	318	378,5	416	-
BS02-../D..07.A.	190,5	65,5	123	296	99	119	338	398,5	436	-
Размеры в миллиметрах (мм)										

В отдельных случаях размеры могут отличаться от указанных на чертеже. Сгенерируйте 3D- и 2D-геометрию для конкретного привода на сайте www.BauerCat.com.

BS02

С моментным рычагом, спереди
Код -5.V/

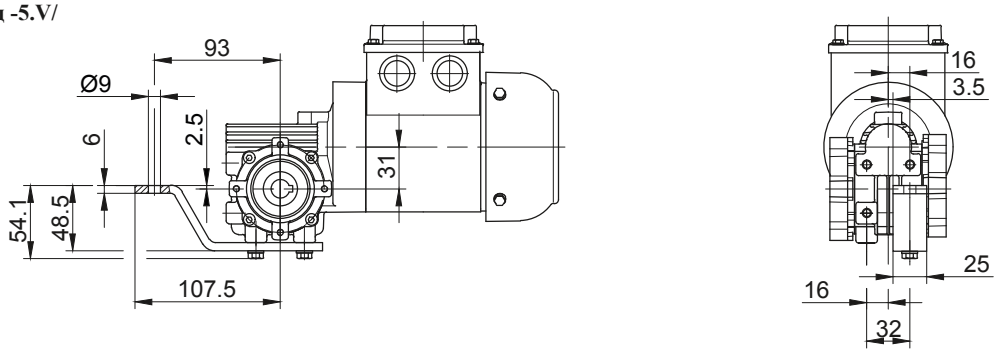

Фланец со сквозными отверстиями
Код -7.V/

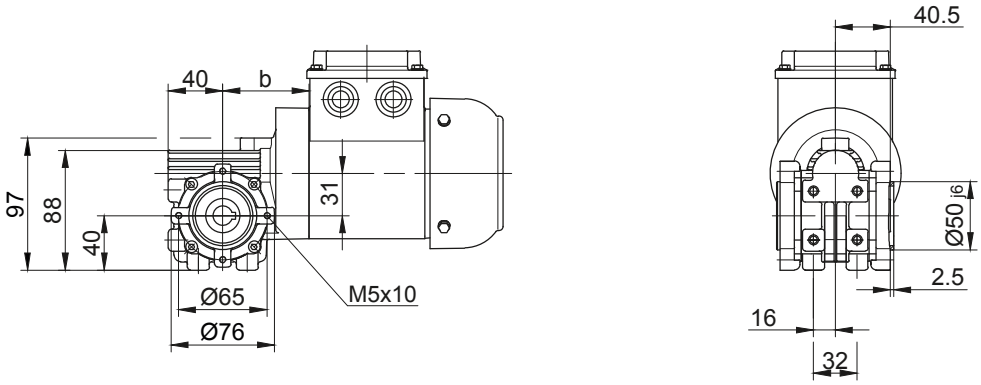

Лапа с резьбовыми отверстиями, снизу
Код -6.U/

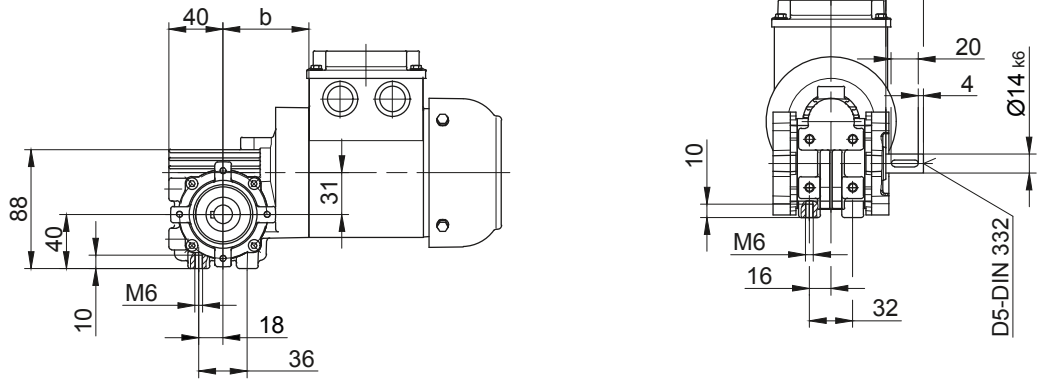

Лапа с резьбовыми отверстиями, снизу
Код -1.U/

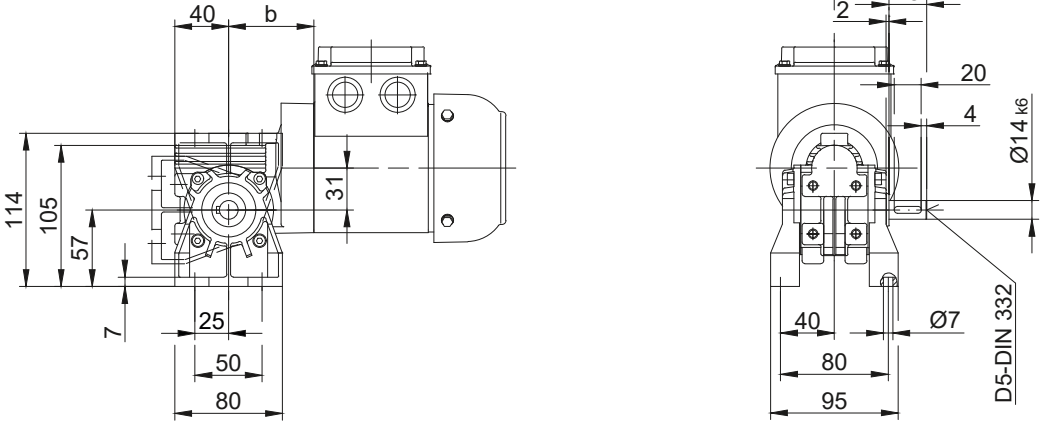

В отдельных случаях размеры могут отличаться от указанных на чертеже. Сгенерируйте 3D- и 2D-геометрию для конкретного привода на сайте www.BauerCat.com.

Червячные мотор-редукторы серии BS

Габаритный чертёж - Стандарт

BS03

Фланец со сквозными отверстиями

Код -3.V/

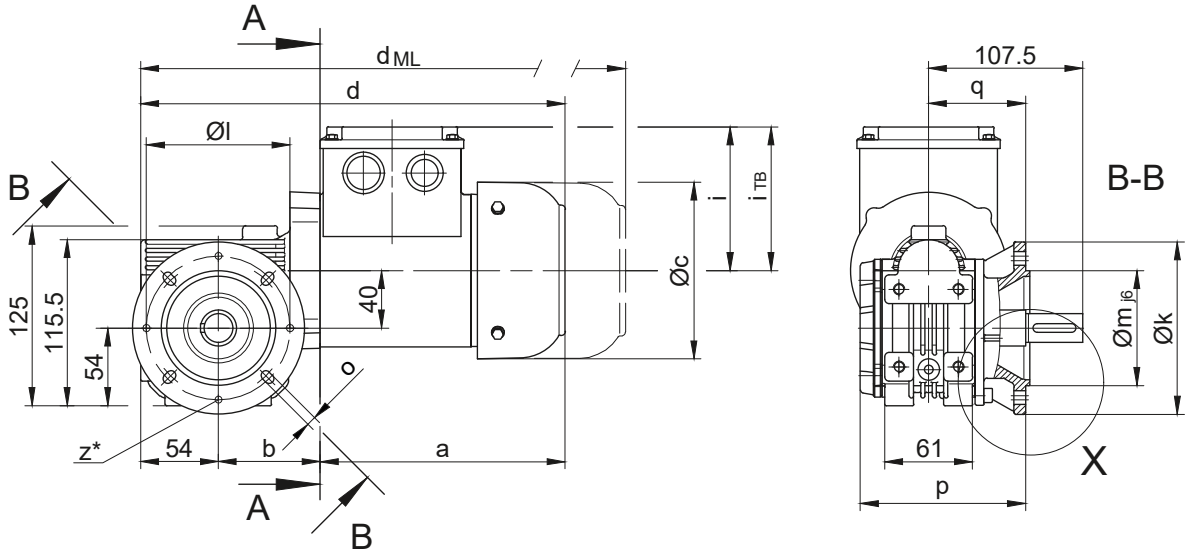

Код -.3/

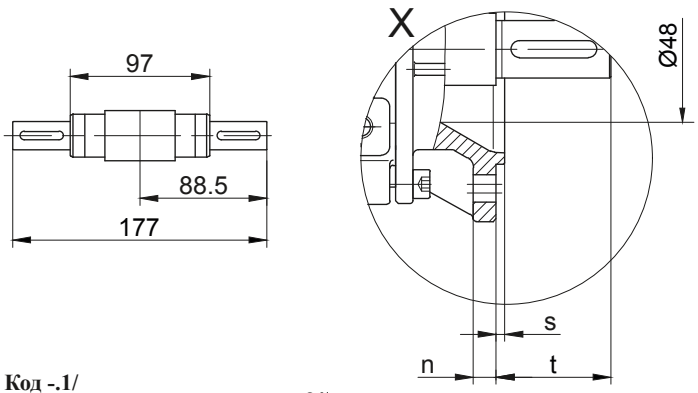

Код -.7/

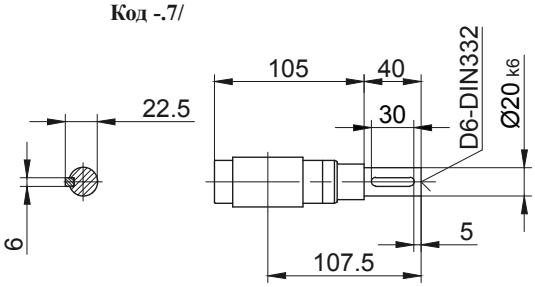

Код -.1/

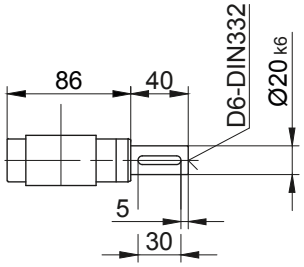

Код -.4/

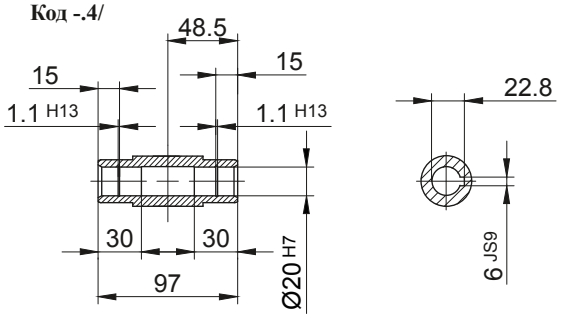

стандартный

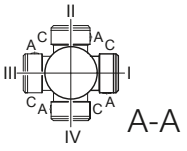

* опционально 4xM6 для кода -3.

Размеры фланца										
Тип	Дизайн	k	l	m	n	o	p	q	s	t
BS03	Code -3.V/	120	100	80	8	6,6	115	67,5	3	40
Размеры в миллиметрах (мм)										

Тип	a	b	c	d	i	Исполнение с навесным оборудованием двигателя				
						i_{TB}	Тормоз	Энкодер	Тормоз с энкодером	Стопор обратного хода
							d_{ML}	d_{ML}	d_{ML}	d_{ML}
BS03-../D..05.A.	170,5	71	123	295,5	101	117	337,5	398	435,5	-
BS03-../D..06.A.	170,5	71	123	295,5	99	119	337,5	398	435,5	-
BS03-../D..07.A.	190,5	71	123	315,5	99	119	357,5	418	455,5	-
BS03-../D..08.A.	199,5	115	156	368,5	114,5	136,5	434,5	480,5	542	434,5
BS03-../D..08.B.	229,5	115	156	398,5	114,5	136,5	464,5	510,5	571,5	464,5
Размеры в миллиметрах (мм)										

В отдельных случаях размеры могут отличаться от указанных на чертеже. Сгенерируйте 3D- и 2D-геометрию для конкретного привода на сайте www.BauerCat.com.

BS03

С моментным рычагом, спереди
Код -5.V/

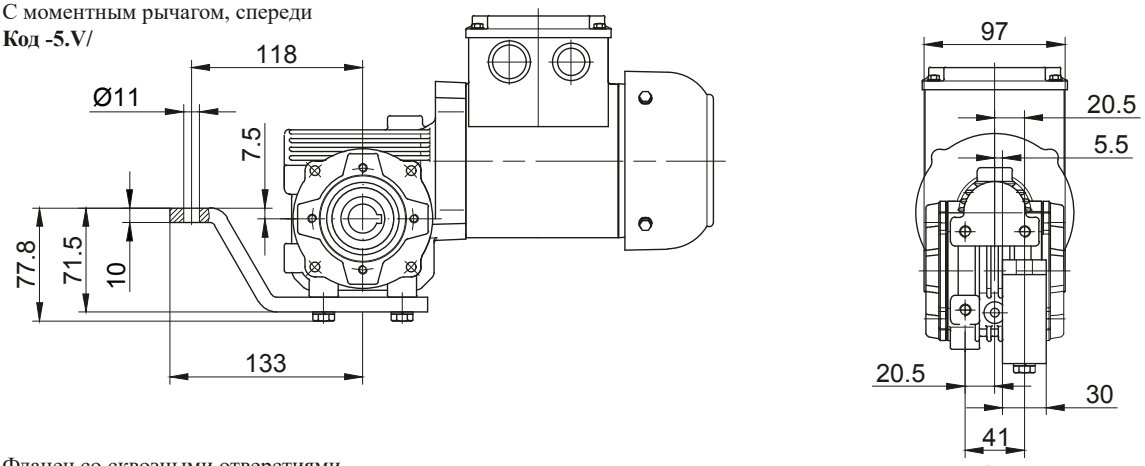

Фланец со сквозными отверстиями
Код -7.V/

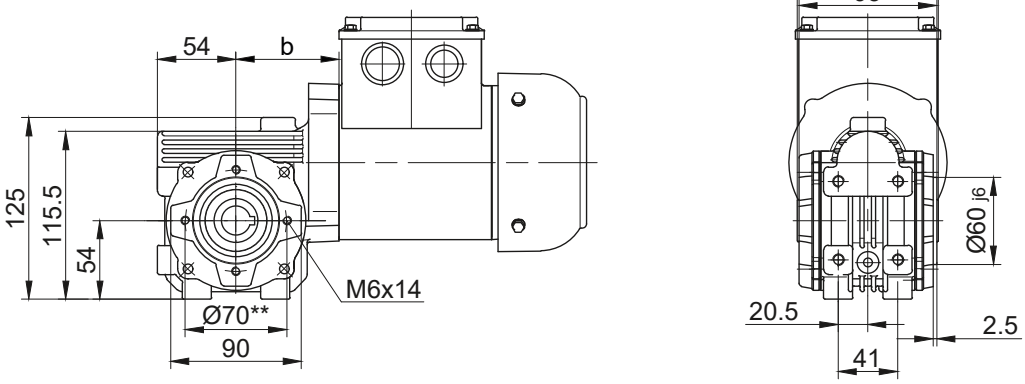

Лапа с резьбовыми отверстиями, снизу
Код -6.U/

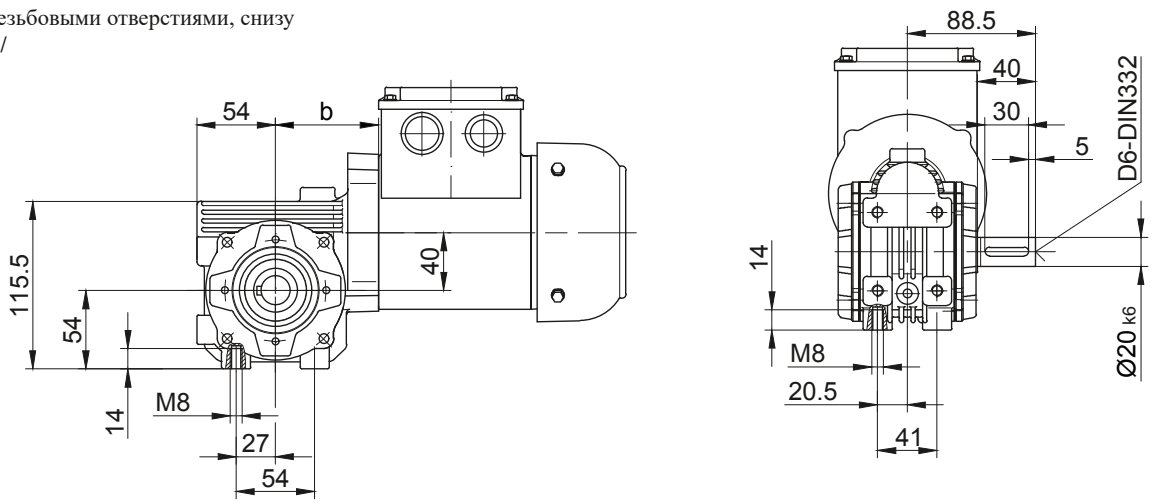

Лапа с резьбовыми отверстиями, снизу
Код -1.U/

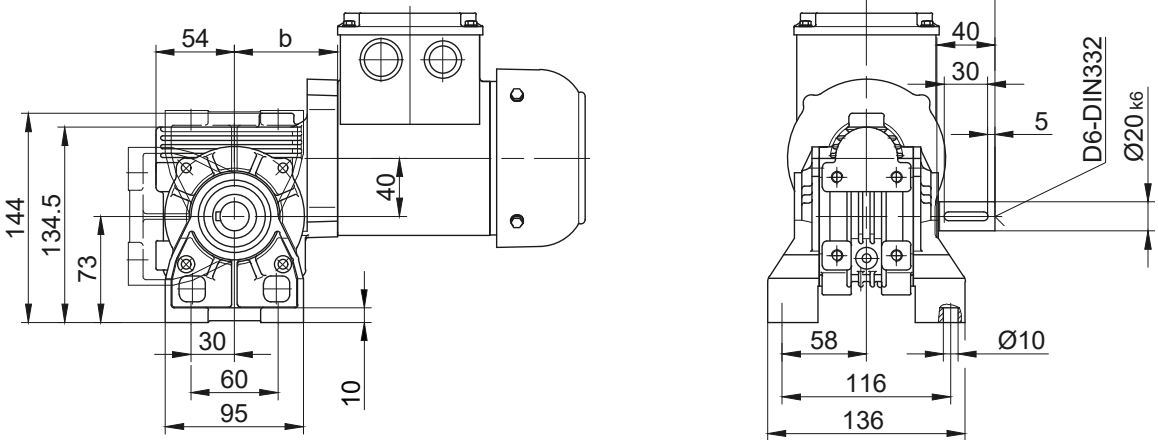

** не для D..08.. с карданным валом (код -.1, -.2, -3., -.7, -.8, -.9)

В отдельных случаях размеры могут отличаться от указанных на чертеже. Сгенерируйте 3D- и 2D-геометрию для конкретного привода на сайте www.BauerCat.com.

Червячные мотор-редукторы серии BS

Габаритный чертёж - Стандарт

BS04

Фланец со сквозными отверстиями

Код -3.V/

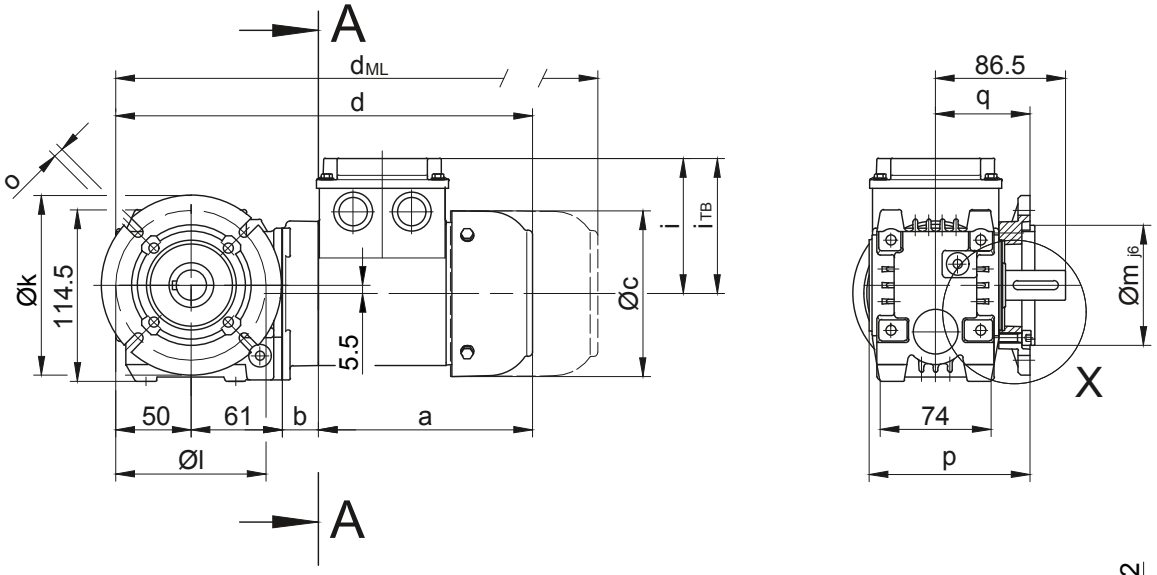

Код -.4/

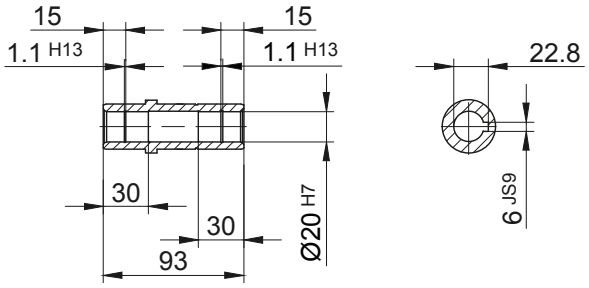

Код -.1/

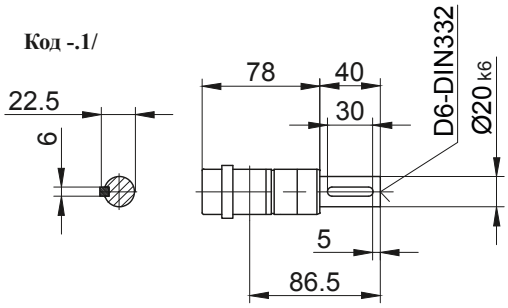

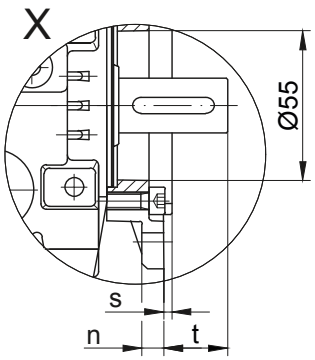

Код -.3/

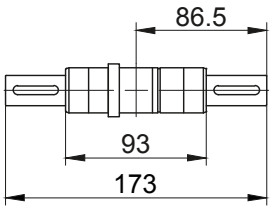

стандартный

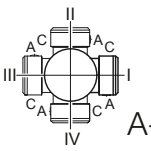

A-A

Размеры фланца										
Тип	Дизайн	k	l	m	n	o	p	q	s	t
BS04	Code -3.V/	120	100	80	8	6,6	107,5	63	3	23,5
Размеры в миллиметрах (мм)										

Тип	a	b	c	d	i	Исполнение с навесным оборудованием двигателя				
						i_{TB}	Тормоз	Энкодер	Тормоз с энкодером	Стопор обратного хода
							d_{ML}	d_{ML}	d_{ML}	d_{ML}
BS04-../D04.A.	142,5	24	110,5	277,5	90	112	321	365	408,5	-
BS04-../D..05.A.	170,5	26	123	307,5	101	117	349,5	410	447,5	-
BS04-../D..06.A.	170,5	26	123	307,5	99	119	349,5	410	447,5	-
BS04-../D..07.A.	190,5	26	123	327,5	99	119	369,5	430	467,5	-
Размеры в миллиметрах (мм)										

В отдельных случаях размеры могут отличаться от указанных на чертеже. Сгенерируйте 3D- и 2D-геометрию для конкретного привода на сайте www.BauerCat.com.

BS04

С моментным рычагом, спереди
Код -5.V/

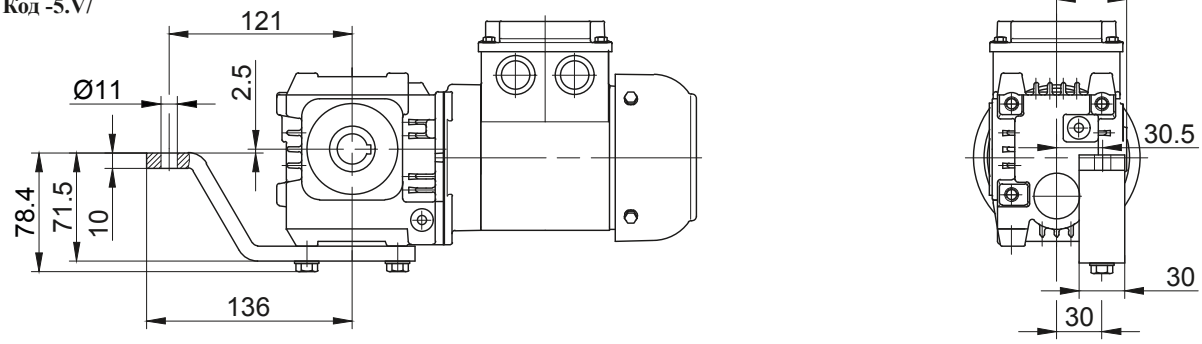

Фланец со сквозными отверстиями
Код -7.V/

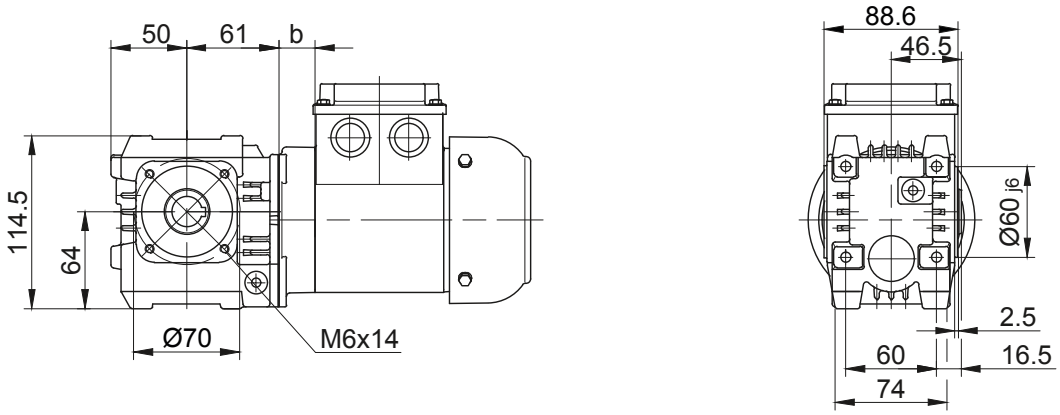

Лапа с резьбовыми отверстиями, снизу
Код -6.U/

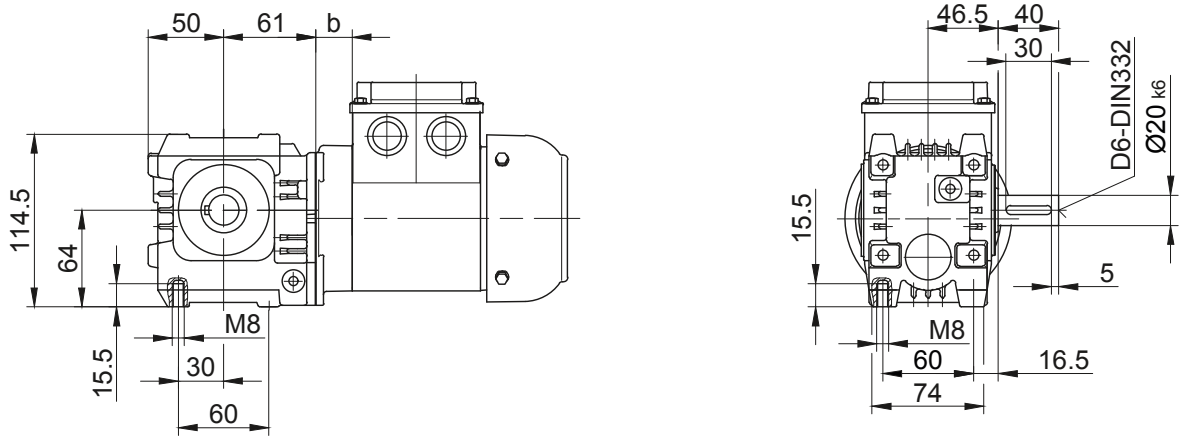

Лапа с резьбовыми отверстиями, снизу
Код -1.U/

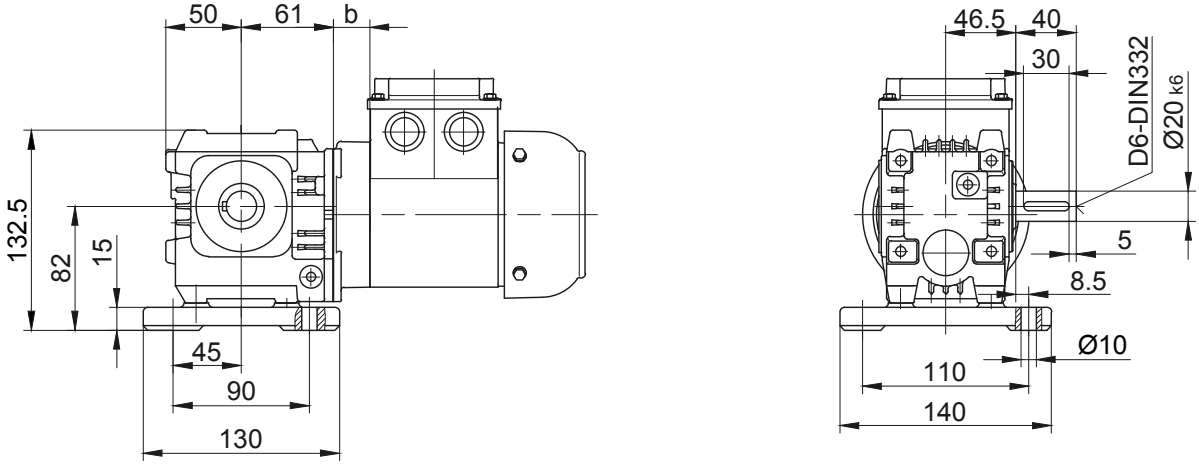

В отдельных случаях размеры могут отличаться от указанных на чертеже. Сгенерируйте 3D- и 2D-геометрию для конкретного привода на сайте www.BauerCat.com.

Червячные мотор-редукторы серии BS

Габаритный чертёж - Стандарт

BS06

Фланец со сквозными отверстиями

Код -3.V/
(Код -4.V/)

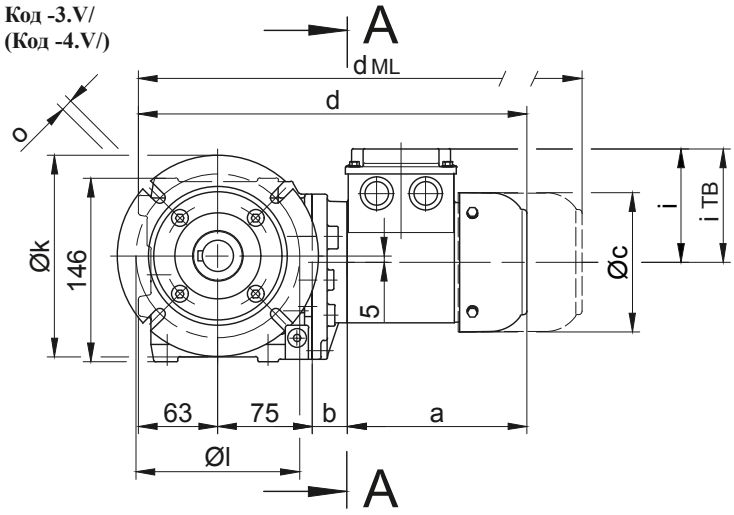

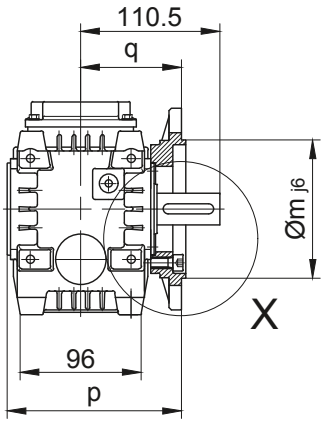

Код -.4/
Стандартный

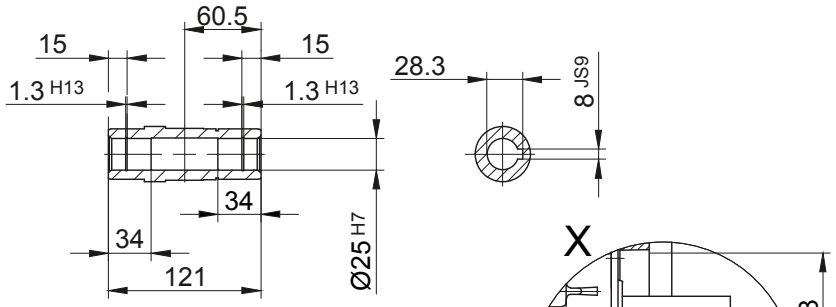

Код -.1/

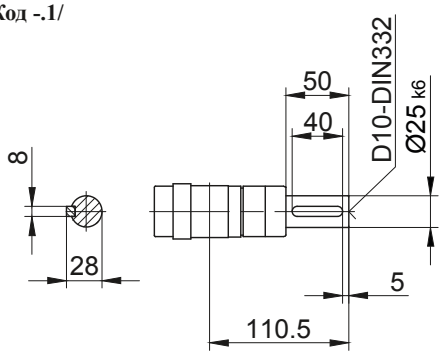

Код -.4/K20

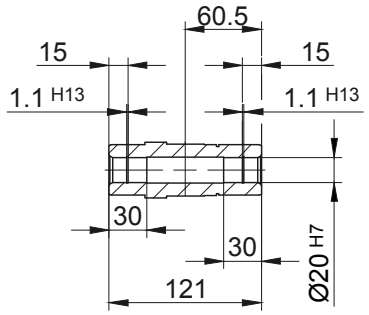

Код -.3/

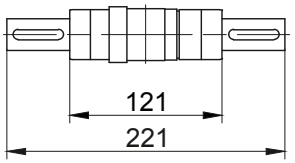

стандартный

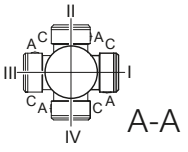

Размеры фланца										
Тип	Дизайн	k	l	m	n	o	p	q	s	t
BS06..	Code -3.V/	140	115	95	10	9	138,3	80	3	30,5
BS06..	Code -4.V/	160	130	110	10	9	138,3	80	3,5	30,5
Размеры в миллиметрах (мм)										

Тип	a	b	c	d	i	Исполнение с навесным оборудованием двигателя				
						i_{TB}	Тормоз	Энкодер	Тормоз с энкодером	Стопор обратного хода
							d_{ML}	d_{ML}	d_{ML}	d_{ML}
BS06-../D04.A.	142,5	28	110,5	308,5	90	112	352	396	439,5	-
BS06-../D..05.A.	170,5	30	123	338,5	101	117	380,5	441	478,5	-
BS06-../D..06.A.	170,5	30	123	338,5	99	119	380,5	441	478,5	-
BS06-../D..07.A.	190,5	30	123	358,5	99	119	400,5	461	498,5	-
BS06-../D..08.A.	199,5	74	156	411,5	114,5	136,5	477,5	523,5	585	477,5
BS06-../D..08.B.	229,5	74	156	441,5	114,5	136,5	507,5	553,5	614,5	507,5
Размеры в миллиметрах (мм)										

В отдельных случаях размеры могут отличаться от указанных на чертеже. Сгенерируйте 3D- и 2D-геометрию для конкретного привода на сайте www.BauerCat.com.

BS06

С моментным рычагом, спереди
Код -5.V/

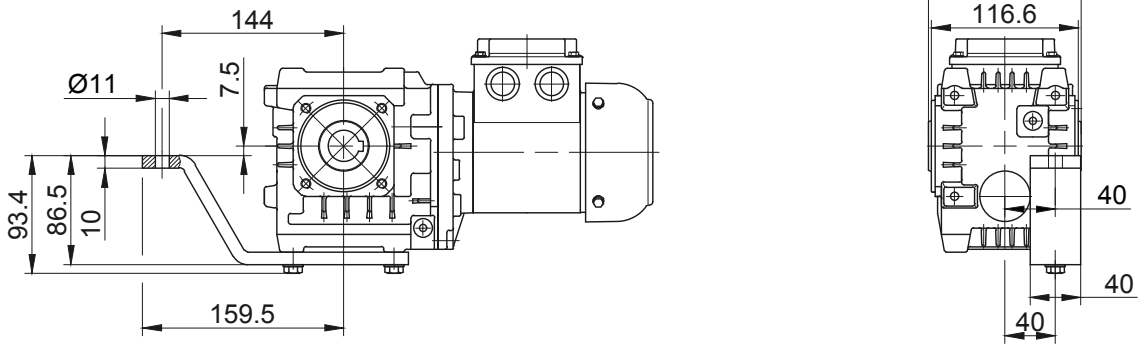

Фланец со сквозными отверстиями
Код -7.V/

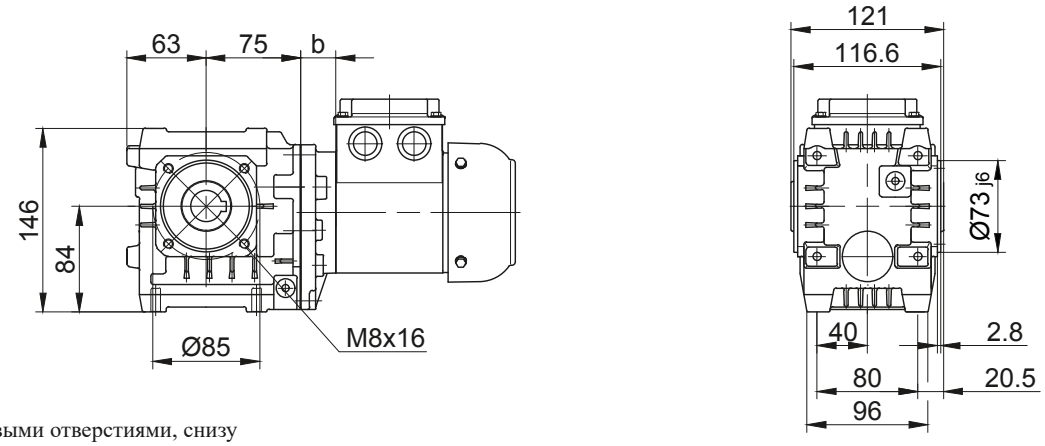

Лапа с резьбовыми отверстиями, снизу
Код -6.U/

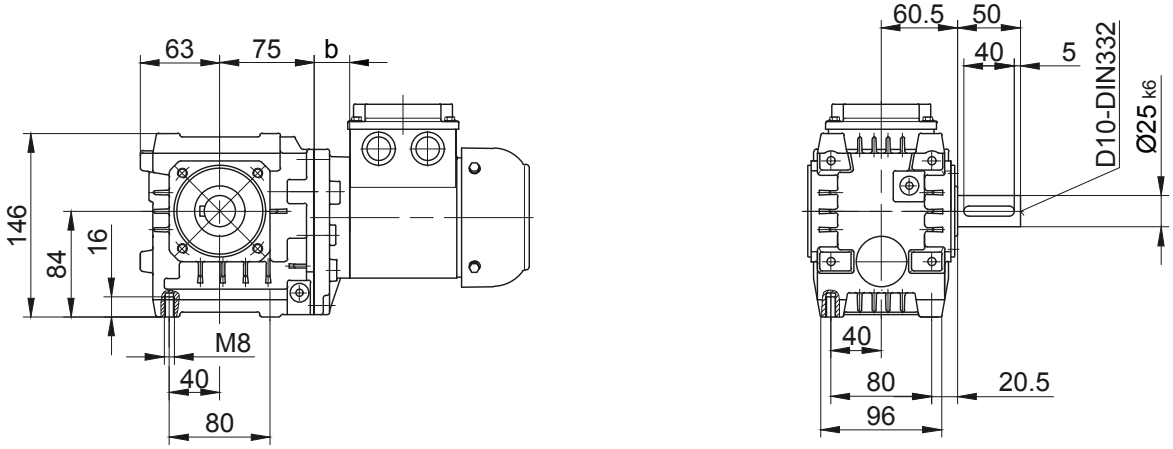

Лапа с резьбовыми отверстиями, снизу
Код -1.U/

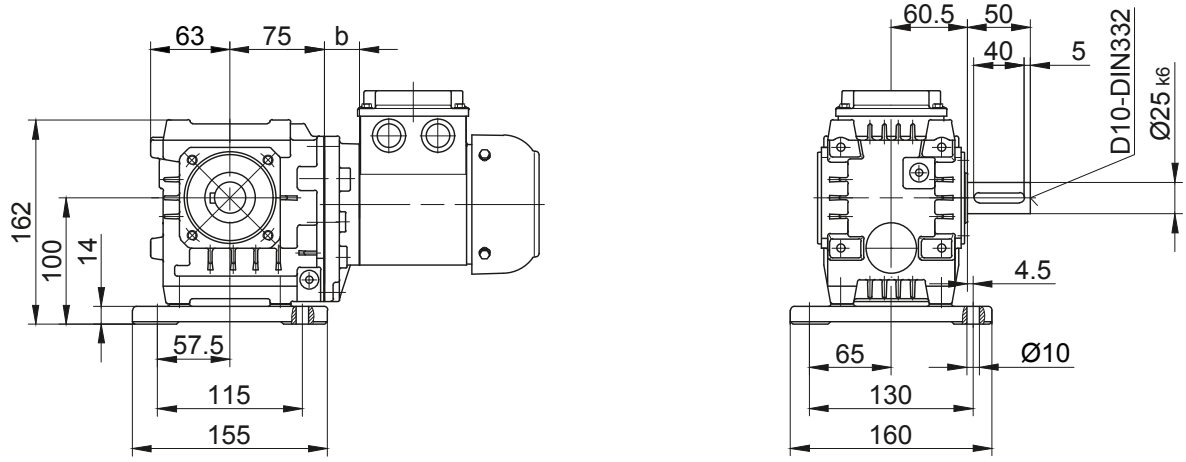

В отдельных случаях размеры могут отличаться от указанных на чертеже. Сгенерируйте 3D- и 2D-геометрию для конкретного привода на сайте www.BauerCat.com.

Червячные мотор-редукторы серии BS

Габаритный чертёж - Стандарт

BS10-BS10Z

Фланец со сквозными отверстиями

Код -3.V/

(Код -2.V/)

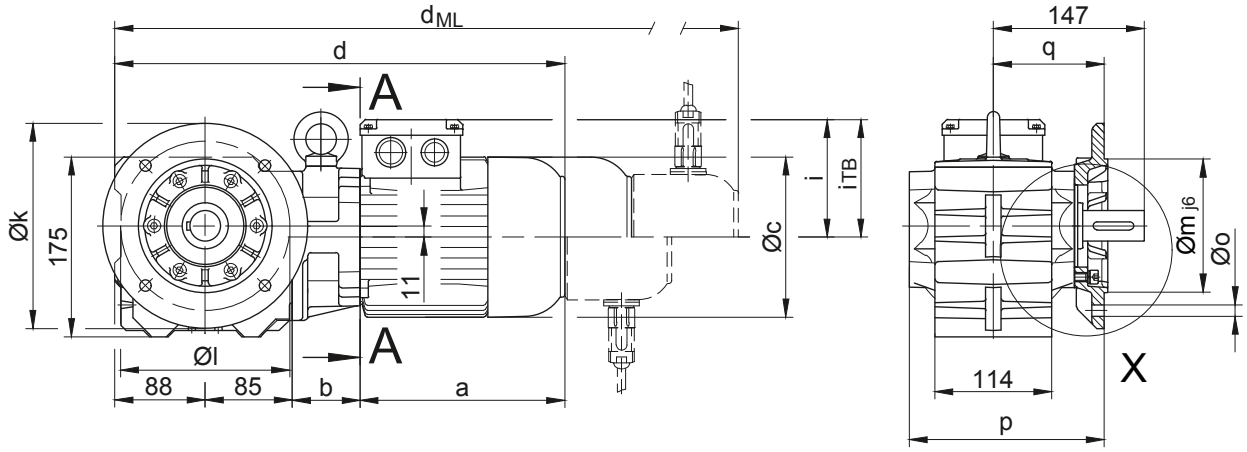

Код -.4/

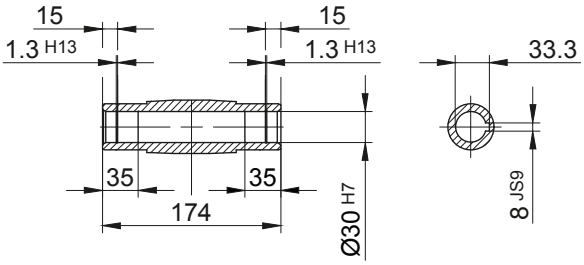

Код -.1/

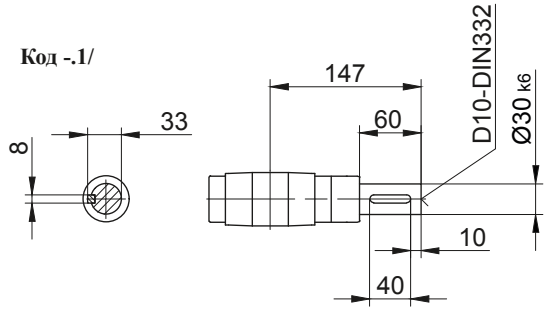

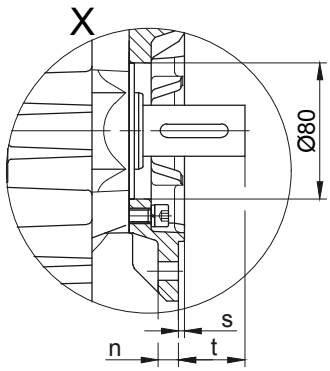

Код -.5/

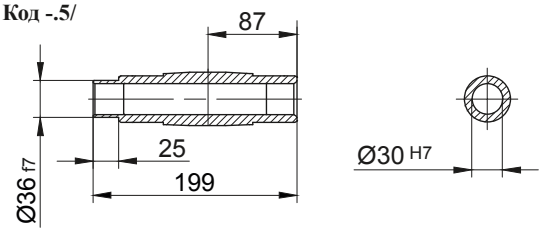

Код -.3/

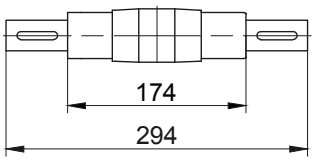

стандартный

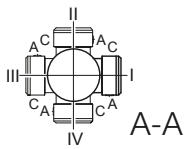

Размеры фланца										
Тип	Дизайн	k	l	m	n	o	p	q	s	t
BS10..	Code -3.V/	200	165	130	12	11	190	108	3,5	39
BS10..	Code -2.V/	160	130	110	10	9	183	101	3,5	46
Размеры в миллиметрах (мм)										

Тип	a	b	c	d	i	Исполнение с навесным оборудованием двигателя				
						i_{TB}	Тормоз	Энкодер	Тормоз с энкодером	Стопор обратного хода
							d_{ML}	d_{ML}	d_{ML}	d_{ML}
BS10Z-../D04.A.	142,5	86	110,5	401,5	90	112	445	489	532,5	-
BS10-../D..05.A.	170,5	62	123	405,5	101	117	447,5	508	545,5	-
BS10Z-../D..05.A.	170,5	88	123	431,5	101	117	473,5	534	571,5	-
BS10-../D..06.A.	170,5	62	123	405,5	99	119	447,5	508	545,5	-
BS10Z-../D..06.A.	170,5	88	123	431,5	99	119	473,5	534	571,5	-
BS10-../D..07.A.	190,5	62	123	425,5	99	119	467,5	528	565,5	-
BS10Z-../D..07.A.	190,5	88	123	451,5	99	119	493,5	554	591,5	-
BS10-../D..08.A.	199,5	66	156	438,5	114,5	136,5	504,5	550,5	612	504,5
BS10Z-../D..08.A.	199,5	132	156	504,5	114,5	136,5	570,5	616,5	678	570,5
BS10-../D..08.B.	229,5	66	156	468,5	114,5	136,5	534,5	580,5	641,5	534,5
BS10Z-../D..08.B.	229,5	132	156	534,5	114,5	136,5	600,5	646,5	707,5	600,5
BS10-../D..09.A.	250,5	80,5	176	504	124	157	597	611,5	701	597
BS10-../D..09.B.	308,5	80,5	176	562	124	157	655	669	759	655
Размеры в миллиметрах (мм)										

В отдельных случаях размеры могут отличаться от указанных на чертеже. Сгенерируйте 3D- и 2D-геометрию для конкретного привода на сайте www.BauerCat.com.

BS10-BS10Z

С моментным рычагом, спереди
Код -5.V/

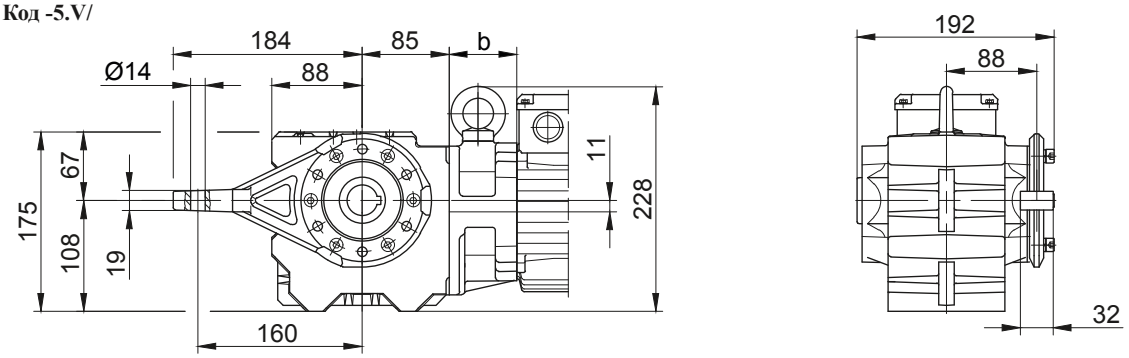

Фланец со сквозными отверстиями
Код -7.V/

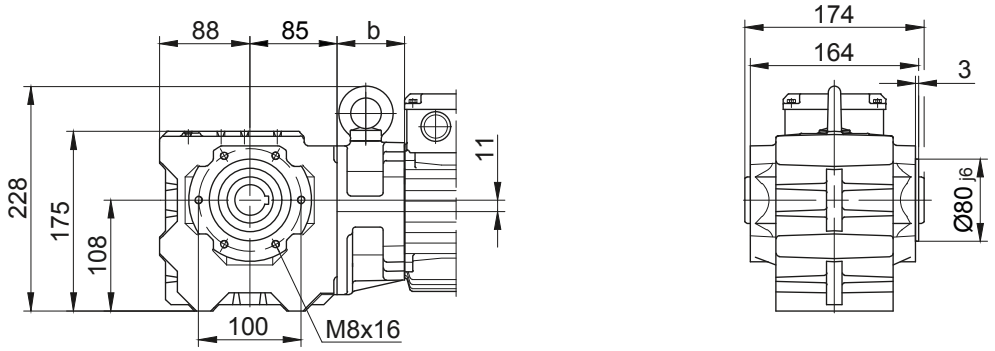

Лапа с резьбовыми отверстиями, снизу
Код -6.U/

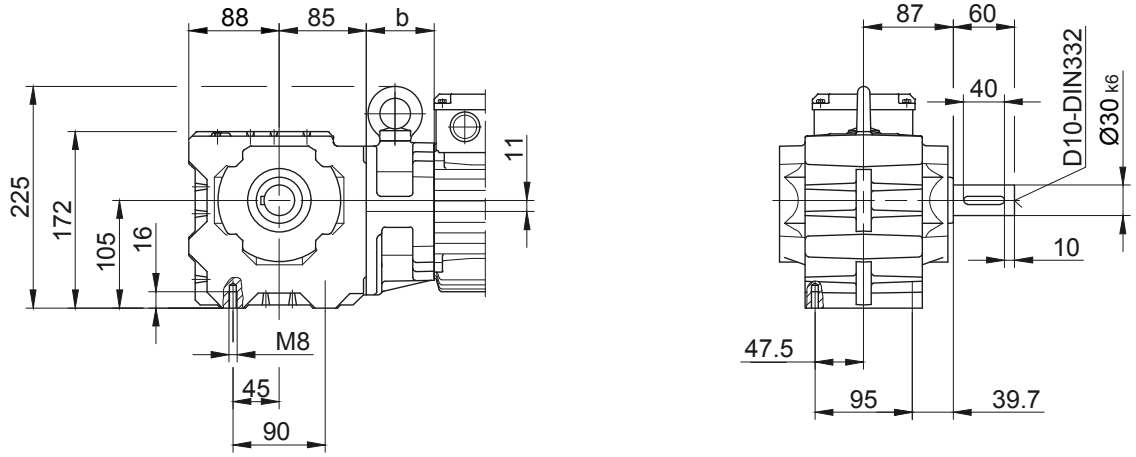

Лапа с резьбовыми отверстиями, снизу
Код -1.U/

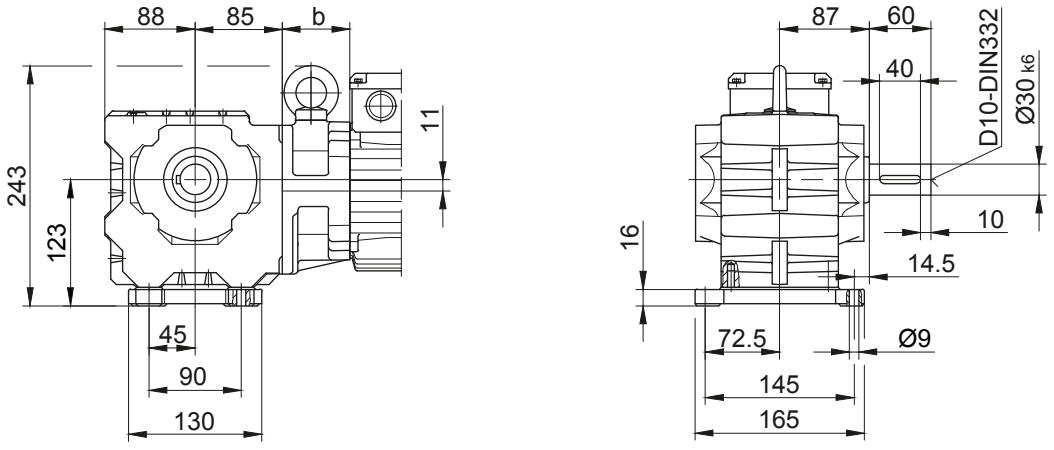

В отдельных случаях размеры могут отличаться от указанных на чертеже. Сгенерируйте 3D- и 2D-геометрию для конкретного привода на сайте www.BauerCat.com.

Червячные мотор-редукторы серии BS

Габаритный чертёж - Стандарт

BS20-BS20Z

Фланец со сквозными отверстиями

Код -3.V/
(Код -2.V/)
(Код -4.V/)

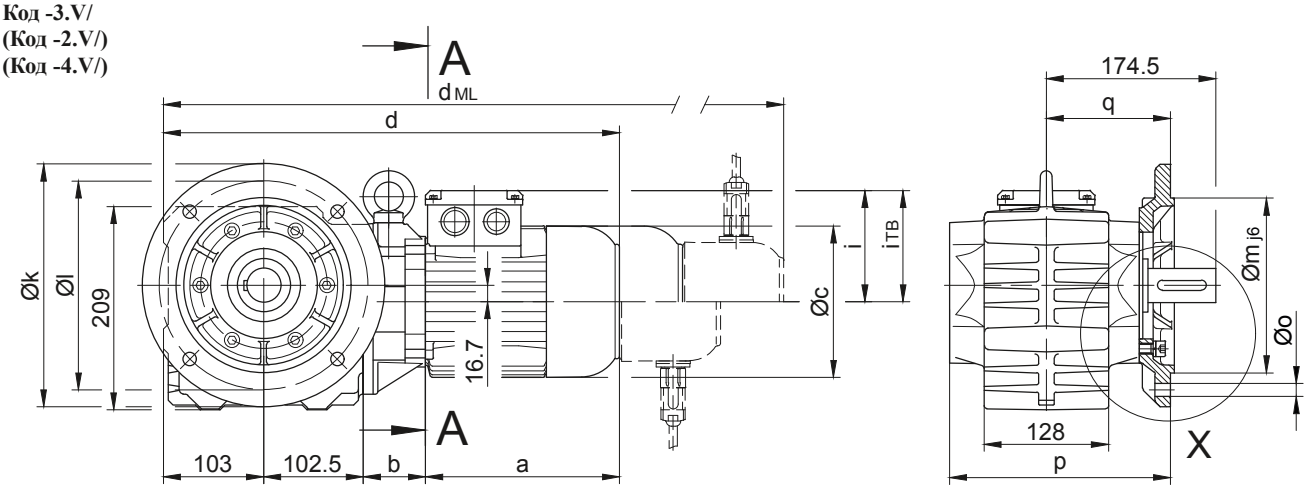

Код -.4/

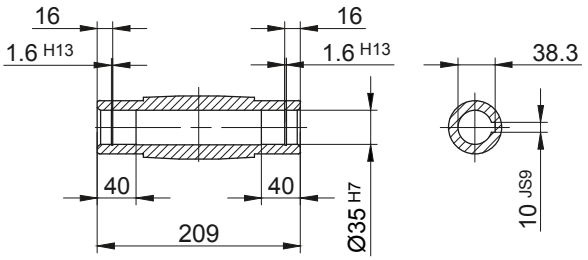

Код -.1/

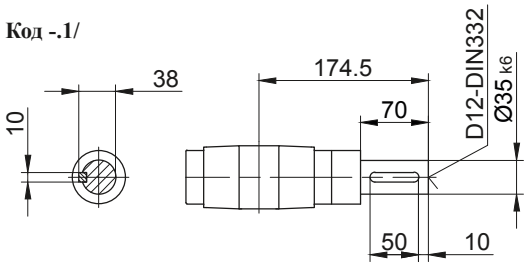

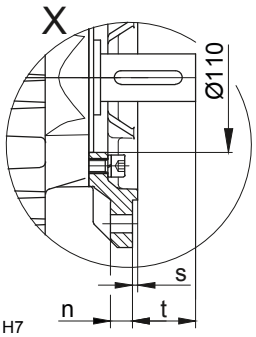

Код -.5/

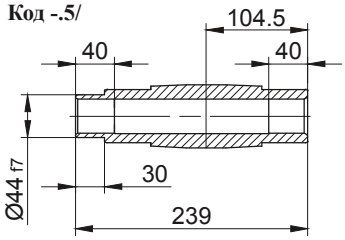

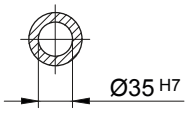

Код -.3/

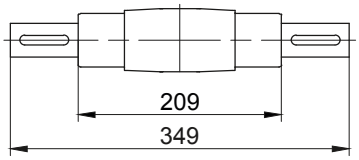

13

Размеры фланца										
Тип	Дизайн	k	l	m	n	o	p	q	s	t
BS20..	Code -3.V/	250	215	180	16	13,5	227,5	128	4	46,5
BS20..	Code -2.V/	200	165	130	12	11	224,5	125	3,5	49,5
BS20..	Code -4.V/	300	265	230	20	13,5	233,5	134	4	40,5
Размеры в миллиметрах (мм)										

стандартный

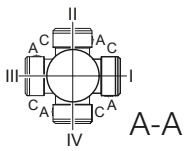

Тип	a	b	c	d	i	Исполнение с навесным оборудованием двигателя				
						i_{TB}	Тормоз	Энкодер	Тормоз с энкодером	Стопор обратного хода
							d_{ML}	d_{ML}	d_{ML}	d_{ML}
BS20Z-../D04.A.	142,5	100	110,5	448	90	112	491,5	535,5	579	-
BS20-../D..05.A.	170,5	60	123	436	101	117	478	538,5	576	-
BS20Z-../D..05.A.	170,5	102	123	478	101	117	520	580,5	618	-
BS20-../D..06.A.	170,5	60	123	436	99	119	478	538,5	576	-
BS20Z-../D..06.A.	170,5	102	123	478	99	119	520	580,5	618	-
BS20-../D..07.A.	190,5	60	123	456	99	119	498	558,5	596	-
BS20Z-../D..07.A.	190,5	102	123	498	99	119	540	600,5	638	-
BS20-../D..08.A.	199,5	64	156	469	114,5	136,5	535	581	642,5	535
BS20Z-../D..08.A.	199,5	146	156	551	114,5	136,5	617	663	724,5	617
BS20-../D..08.B.	229,5	64	156	499	114,5	136,5	565	611	672	565
BS20Z-../D..08.B.	229,5	146	156	581	114,5	136,5	647	693	754	647
BS20-../D..09.A.	250,5	78,5	176	534,5	124	157	627,5	642	731,5	627,5
BS20-../D..09.B.	308,5	78,5	176	592,5	124	157	685,5	699,5	789,5	685,5
Размеры в миллиметрах (мм)										

В отдельных случаях размеры могут отличаться от указанных на чертеже. Сгенерируйте 3D- и 2D-геометрию для конкретного привода на сайте www.BauerCat.com.

BS20-BS20Z

С моментным рычагом, спереди
Код -5.V/

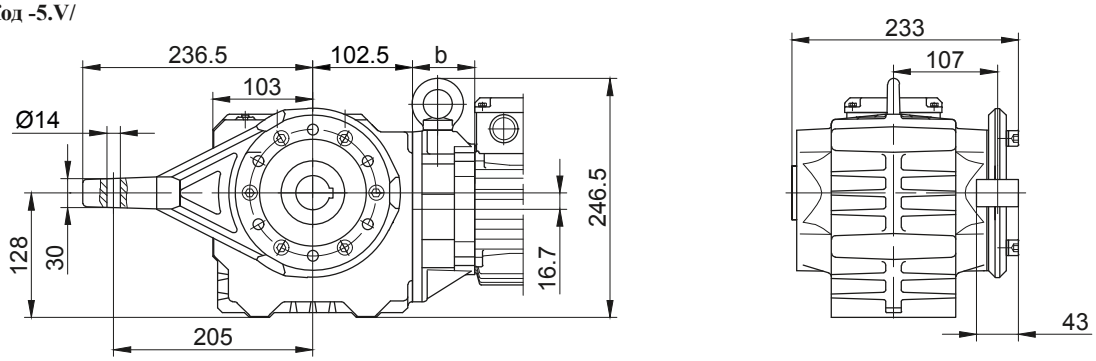

Фланец со сквозными отверстиями
Код -7.V/

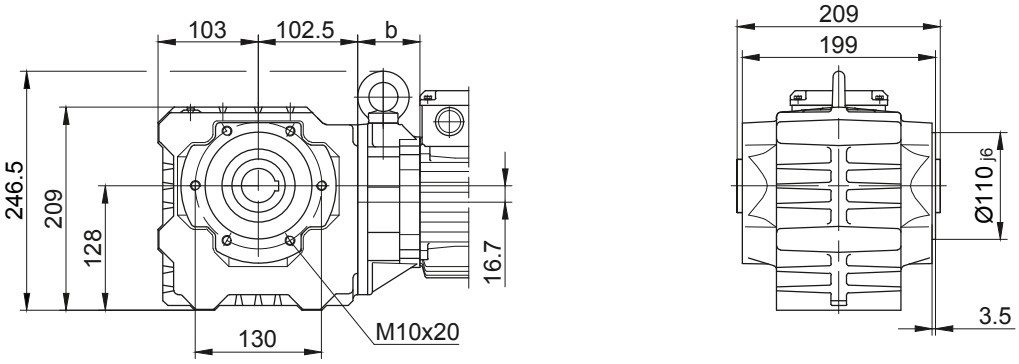

Лапа с резьбовыми отверстиями, снизу
Код -6.U/

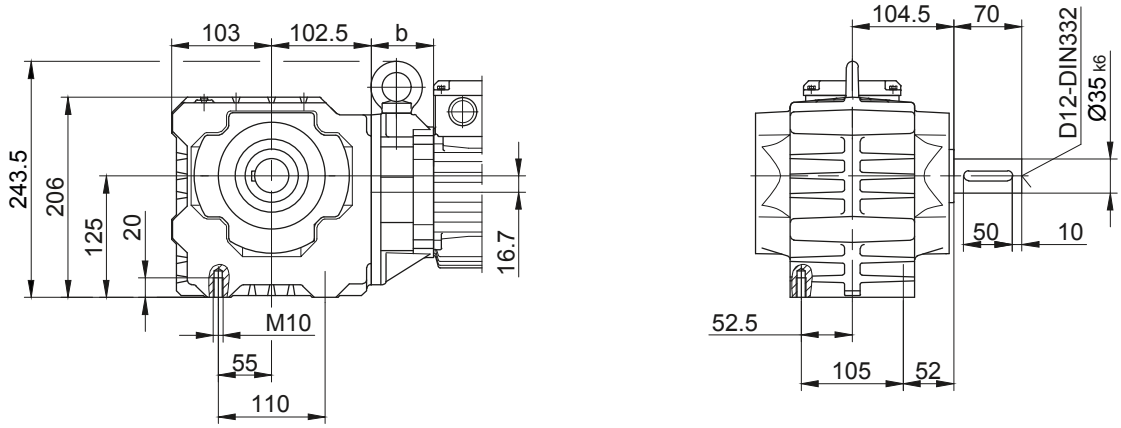

Лапа с резьбовыми отверстиями, снизу
Код -1.U/

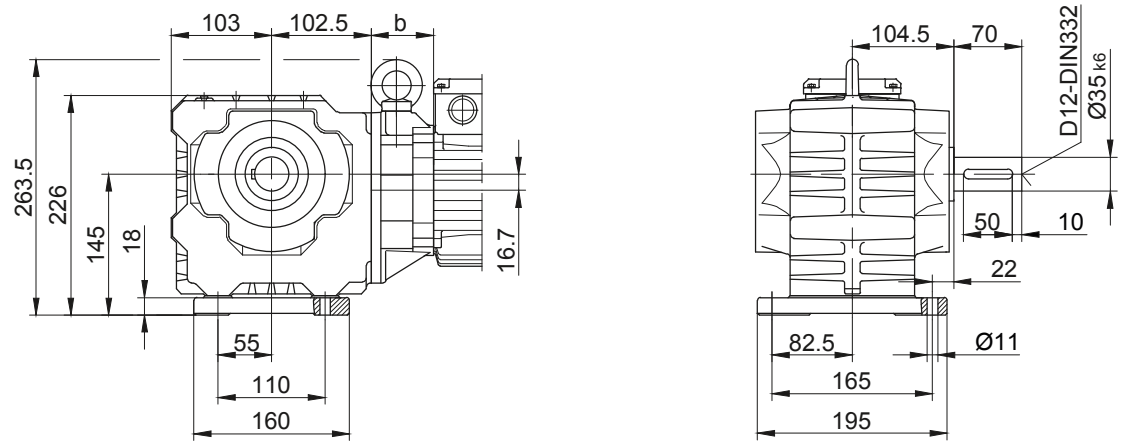

В отдельных случаях размеры могут отличаться от указанных на чертеже. Сгенерируйте 3D- и 2D-геометрию для конкретного привода на сайте www.BauerCat.com.

Червячные мотор-редукторы серии BS

Габаритный чертёж - Стандарт

BS30-BS30Z

Фланец со сквозными отверстиями

Код -3.V/
(Код -4.V/)

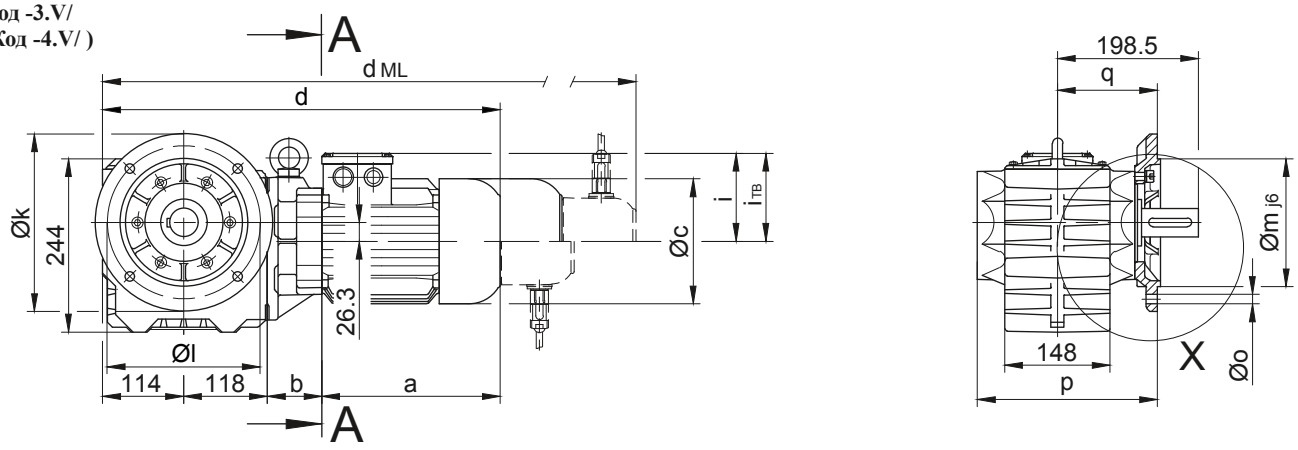

Код -.4/

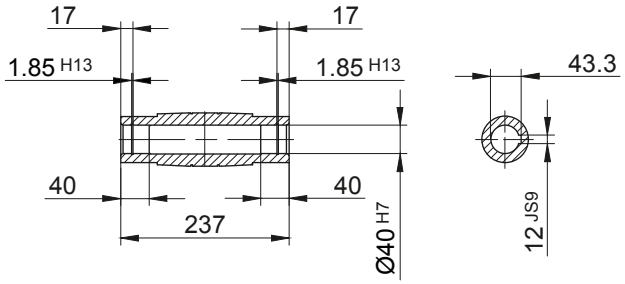

Код -.1/

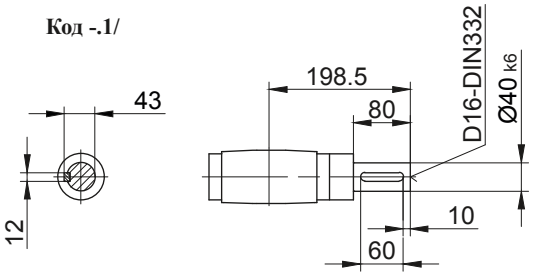

Код -.5/

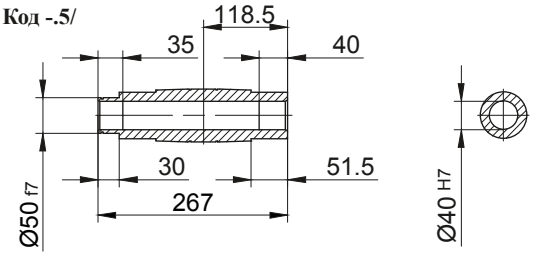

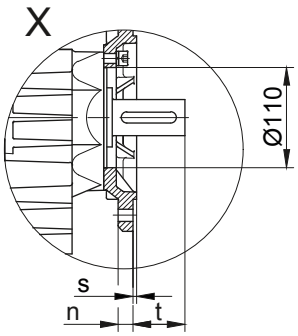

Код -.3/

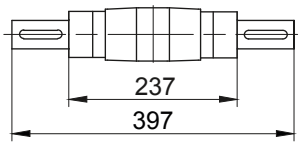

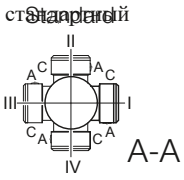

13

Размеры фланца										
Тип	Дизайн	k	l	m	n	o	p	q	s	t
BS30..	Code -3.V/	250	215	180	16	13,5	253,5	141	4	57,5
BS30..	Code -4.V/	300	265	230	20	13,5	259,5	147	4	51,5
Размеры в миллиметрах (мм)										

Тип	a	b	c	d	i	Исполнение с навесным оборудованием двигателя				
						$i_{ТВ}$	Тормоз	Энкодер	Тормоз с энкодером	Стопор обратного хода
							d_{ML}	d_{ML}	d_{ML}	d_{ML}
BS30-../D..05.A.	170,5	58	123	460,5	101	117	502,5	563	600,5	-
BS30Z-../D..05.A.	170,5	133,5	123	536	101	117	578	638,5	676	-
BS30-../D..06.A.	170,5	58	123	460,5	99	119	502,5	563	600,5	-
BS30Z-../D..06.A.	170,5	133,5	123	536	99	119	578	638,5	676	-
BS30-../D..07.A.	190,5	58	123	480,5	99	119	522,5	583	620,5	-
BS30Z-../D..07.A.	190,5	133,5	123	556	99	119	598	658,5	696	-
BS30-../D..08.A.	199,5	62	156	493,5	114,5	136,5	559,5	605,5	667	559,5
BS30Z-../D..08.A.	199,5	137,5	156	569	114,5	136,5	635	681	742,5	635
BS30-../D..08.B.	229,5	62	156	523,5	114,5	136,5	589,5	635,5	696,5	589,5
BS30Z-../D..08.B.	229,5	137,5	156	599	114,5	136,5	665	711	772	665
BS30-../D..09.A.	250,5	76,5	176	559	124	157	652	666,5	756	652
BS30Z-../D..09.A.	250,5	152	176	634,5	124	157	727,5	742	831,5	727,5
BS30-../D..09.B.	308,5	76,5	176	617	124	157	710	724	814	710
BS30Z-../D..09.B.	308,5	152	176	692,5	124	157	785,5	799,5	889,5	785,5
BS30-../D..11.A.	319	83	218	634	165	176	732	741,5	834	732
BS30-../D..11.B.	387	83	218	702	165	176	798	809,5	902	798
Размеры в миллиметрах (мм)										

В отдельных случаях размеры могут отличаться от указанных на чертеже. Сгенерируйте 3D- и 2D-геометрию для конкретного привода на сайте www.BauerCat.com.

BS30-BS30Z

С моментным рычагом, спереди
Код -5.V/

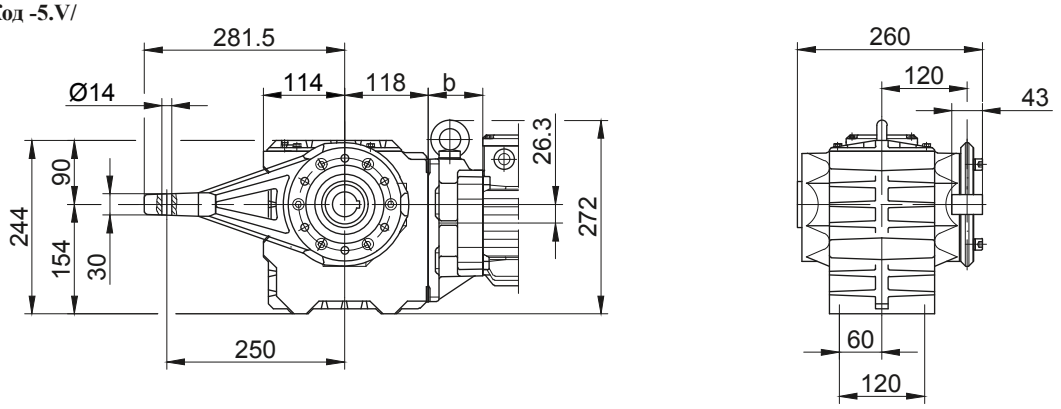

Фланец со сквозными отверстиями
Код -7.V/

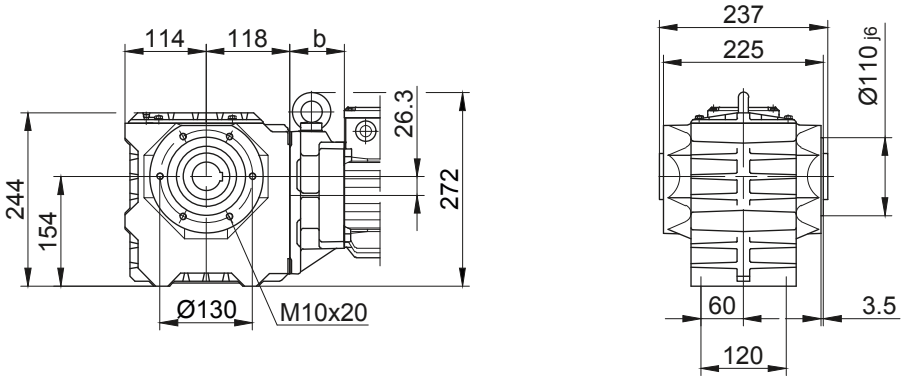

Лапа с резьбовыми отверстиями, снизу
Код -6.U/

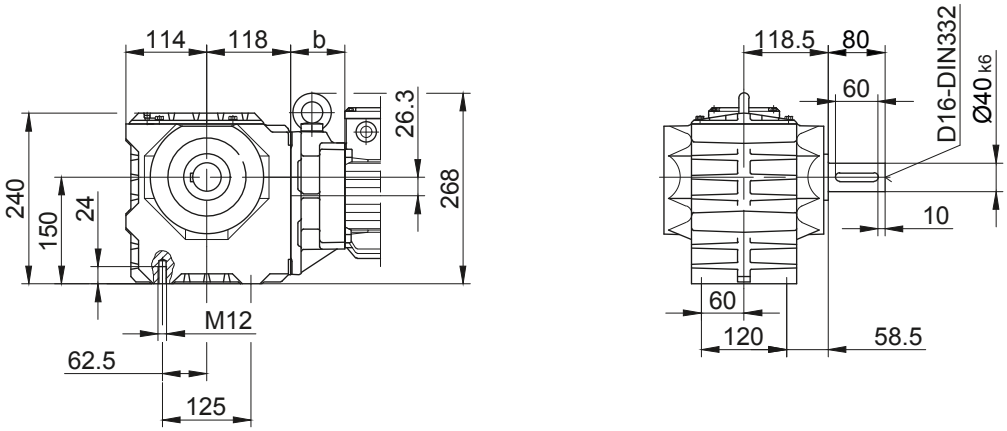

Лапа с резьбовыми отверстиями, снизу
Код -1.U/

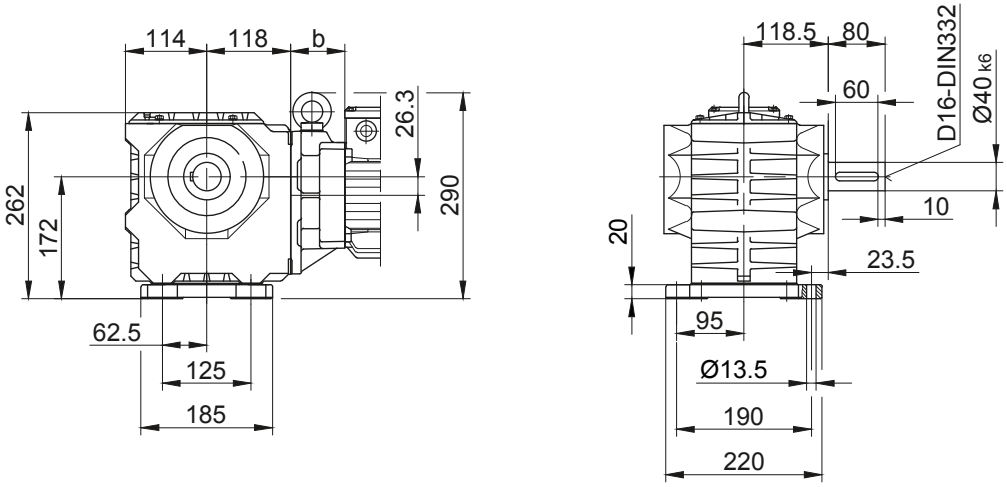

В отдельных случаях размеры могут отличаться от указанных на чертеже. Сгенерируйте 3D- и 2D-геометрию для конкретного привода на сайте www.BauerCat.com.

Червячные мотор-редукторы серии BS

Габаритный чертёж - Стандарт

BS40-BS40Z

Фланец со сквозными отверстиями

Код -3.V/

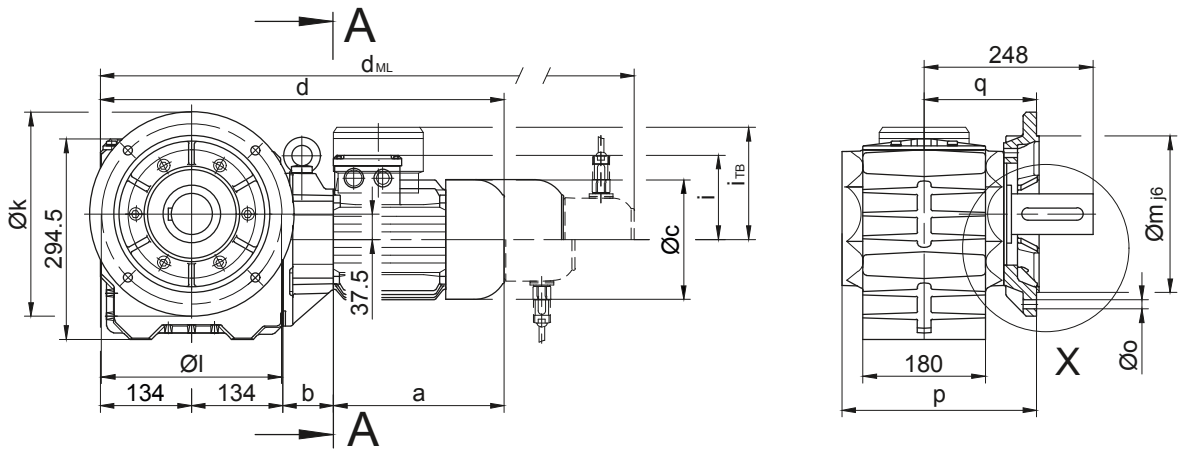

Код -.4/

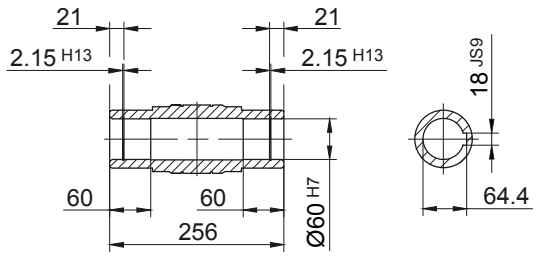

Код -.1/

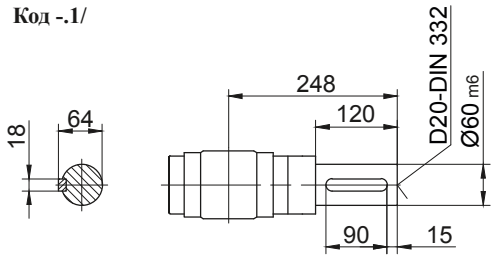

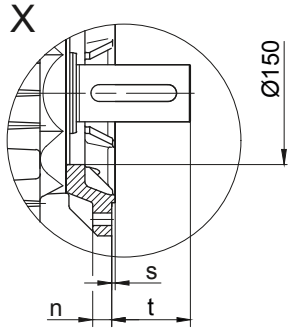

Код -.5/

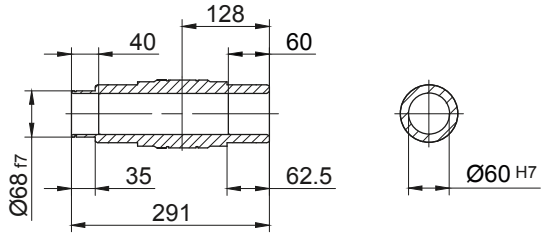

Код -.3/

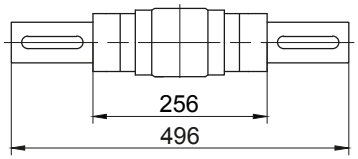

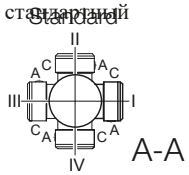

Размеры фланца										
Тип	Дизайн	k	l	m	n	o	p	q	s	t
BS40..	Code -3.V/	300	265	230	20	13,5	286	165	4	83
Размеры в миллиметрах (мм)										

Тип	a	b	c	d	i	Исполнение с навесным оборудованием двигателя				
						$i_{ТВ}$	Тормоз	Энкодер	Тормоз с энкодером	Стопор обратного хода
							d_{ML}	d_{ML}	d_{ML}	d_{ML}
BS40Z-../D..05.A.	170,5	138,5	123	577	101	117	619	679,5	717	-
BS40Z-../D..06.A.	170,5	138,5	123	577	99	119	619	679,5	717	-
BS40Z-../D..07.A.	190,5	138,5	123	597	99	119	639	699,5	737	-
BS40-../D..08.A.	199,5	60	156	527,5	114,5	136,5	593,5	639,5	701	593,5
BS40Z-../D..08.A.	199,5	142,5	156	610	114,5	136,5	676	722	783,5	676
BS40-../D..08.B.	229,5	60	156	557,5	114,5	136,5	623,5	669,5	730,5	623,5
BS40Z-../D..08.B.	229,5	142,5	156	640	114,5	136,5	706	752	813	706
BS40-../D..09.A.	250,5	74,5	176	593	124	157	686	700,5	790	686
BS40Z-../D..09.A.	250,5	157	176	675,5	124	157	768,5	783	872,5	768,5
BS40-../D..09.B.	308,5	74,5	176	651	124	157	744	758	848	744
BS40Z-../D..09.B.	308,5	157	176	733,5	124	157	826,5	840,5	930,5	826,5
BS40-../D..11.A.	319	81	218	668	165	176	766	775,5	868	766
BS40-../D..11.B.	387	81	218	736	165	176	832	843,5	936	832
Размеры в миллиметрах (мм)										

В отдельных случаях размеры могут отличаться от указанных на чертеже. Сгенерируйте 3D- и 2D-геометрию для конкретного привода на сайте www.BauerCat.com.

BS40-BS40Z

С моментным рычагом, спереди
Код -5.V/

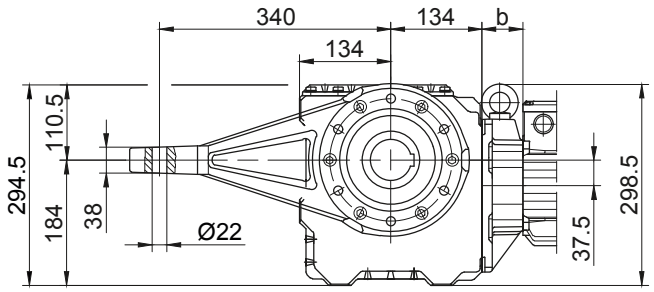

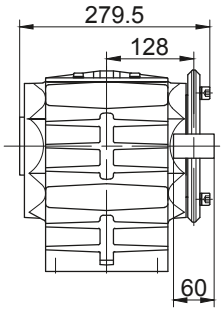

Фланец со сквозными отверстиями
Код -7.V/

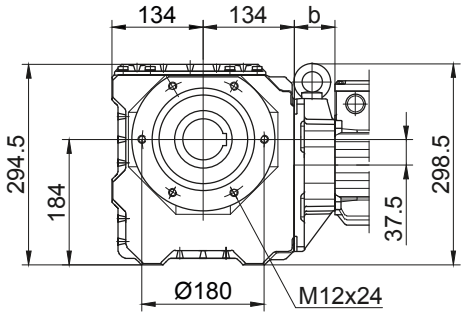

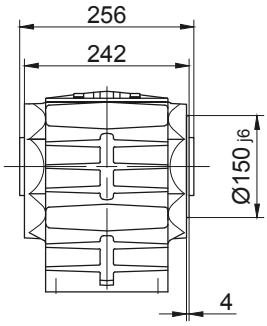

Лапа с резьбовыми отверстиями, снизу
Код -6.U/

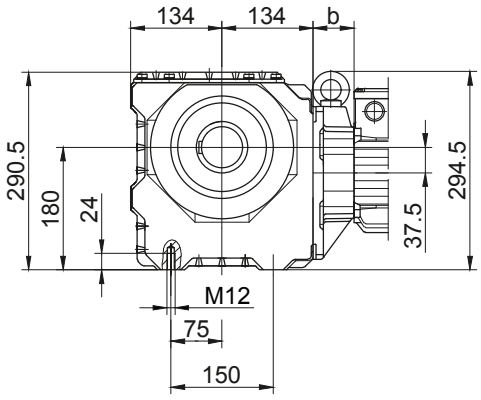

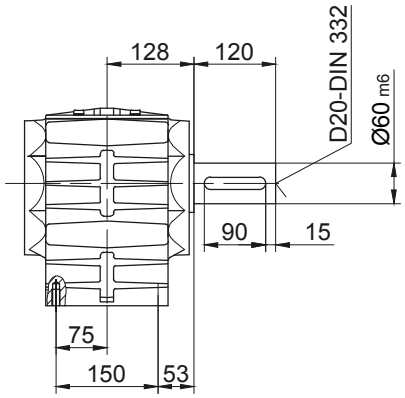

Лапа с резьбовыми отверстиями, снизу
Код -1.U/

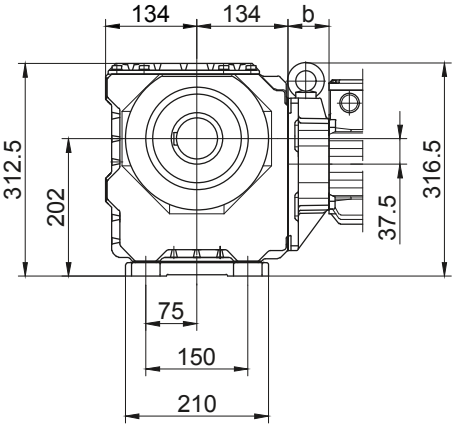

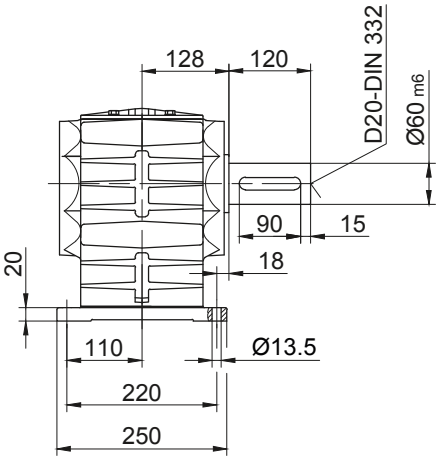

В отдельных случаях размеры могут отличаться от указанных на чертеже. Сгенерируйте 3D- и 2D-геометрию для конкретного привода на сайте www.BauerCat.com.

Червячные мотор-редукторы серии BS

Габаритный чертёж - Двойной редуктор

BS06G04

Фланец со сквозными отверстиями

Код -3.V/
(Код -4.V/)

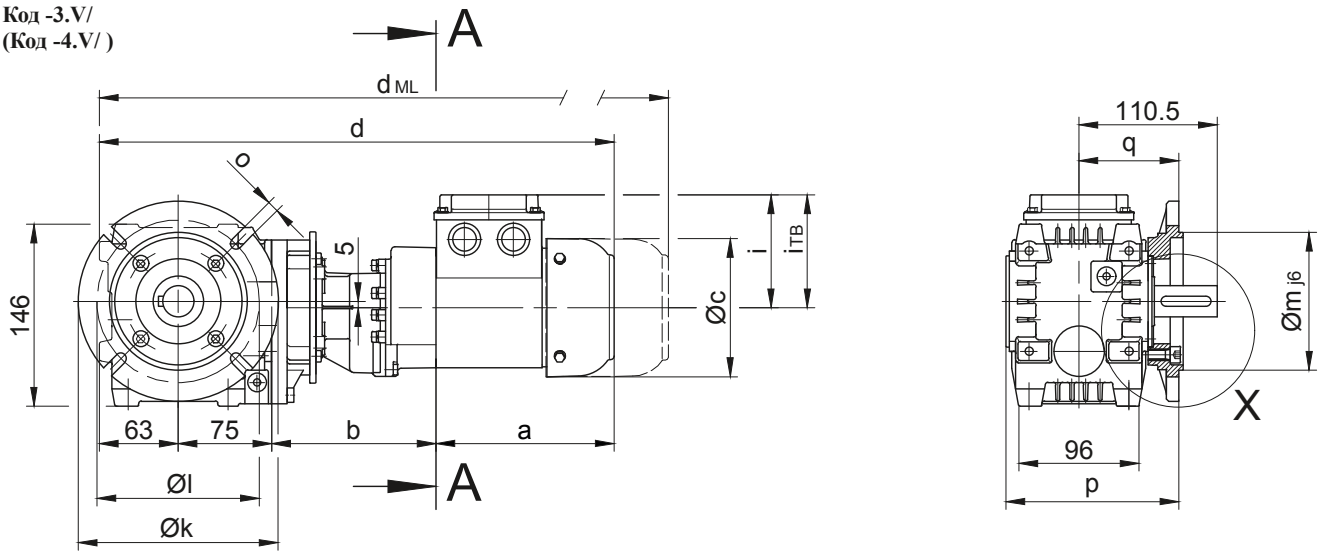

Код -.4/
Стандартный

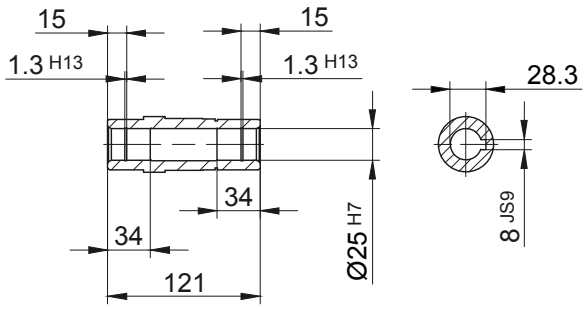

Код -.1/

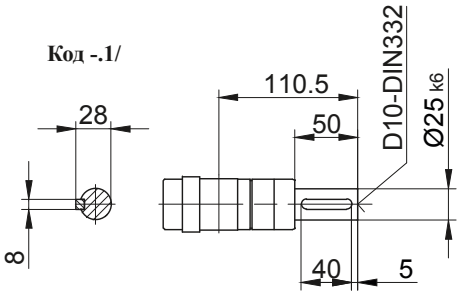

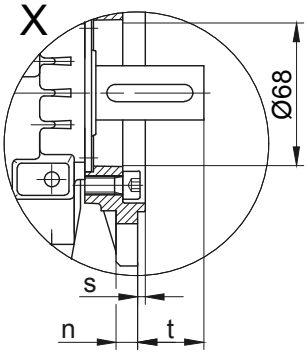

Код -.4/K20

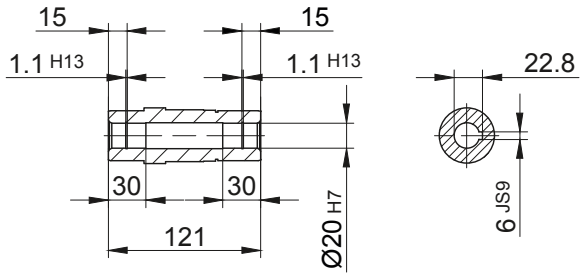

Код -.3/

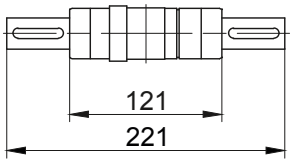

стандартный

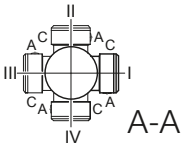

Размеры фланца										
Тип	Дизайн	k	l	m	n	o	p	q	s	t
BS06..	Code -3.V/	140	115	95	10	9	138,3	80	3	30,5
BS06..	Code -4.V/	160	130	110	10	9	138,3	80	3,5	30,5
Размеры в миллиметрах (мм)										

Тип	a	b	c	d	i	Исполнение с навесным оборудованием двигателя				
						i_{TB}	Тормоз	Энкодер	Тормоз с энкодером	Стопор обратного хода
							d_{ML}	d_{ML}	d_{ML}	d_{ML}
BS06G04-../D04.A.	142,5	131	110,5	411,5	90	112	455	499	542,5	-
Размеры в миллиметрах (мм)										

В отдельных случаях размеры могут отличаться от указанных на чертеже. Сгенерируйте 3D- и 2D-геометрию для конкретного привода на сайте www.BauerCat.com.

BS06G04

С моментным рычагом, спереди
Код -5.V/

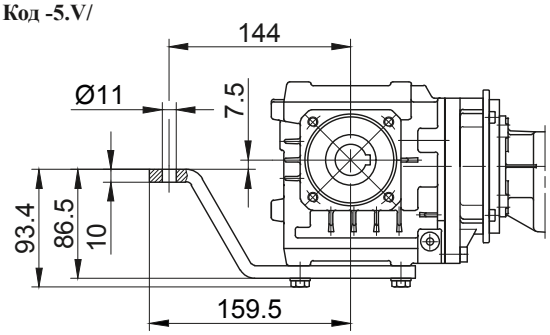

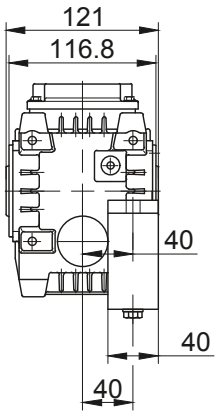

Фланец со сквозными отверстиями
Код -7.V/

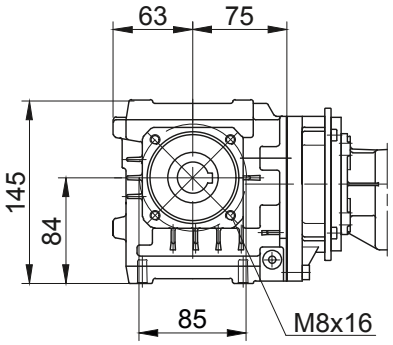

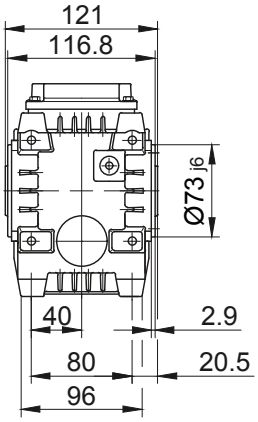

Лапа с резьбовыми отверстиями, снизу
Код -6.U/

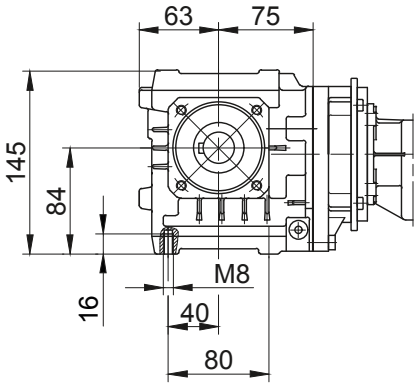

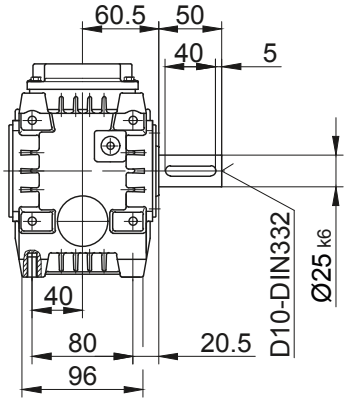

Лапа с резьбовыми отверстиями, снизу
Код -1.U/

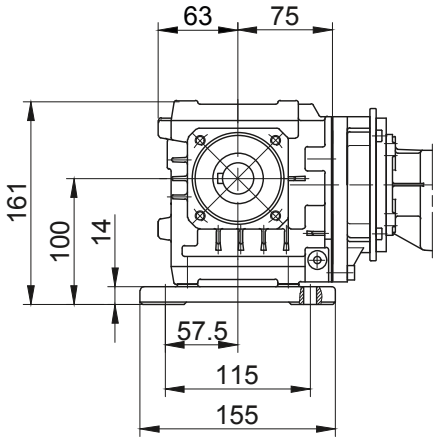

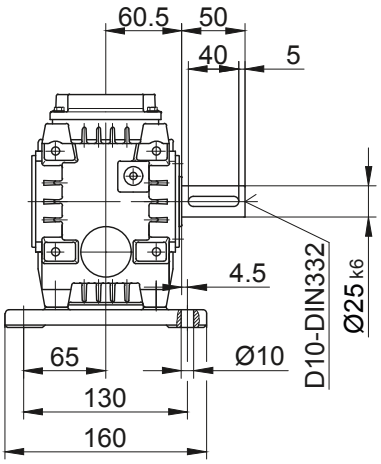

13

В отдельных случаях размеры могут отличаться от указанных на чертеже. Сгенерируйте 3D- и 2D-геометрию для конкретного привода на сайте www.BauerCat.com.

Червячные мотор-редукторы серии BS

Габаритный чертёж - Двойной редуктор

BS10G06

Фланец со сквозными отверстиями

Код -3.V/
(Код -2.V/)

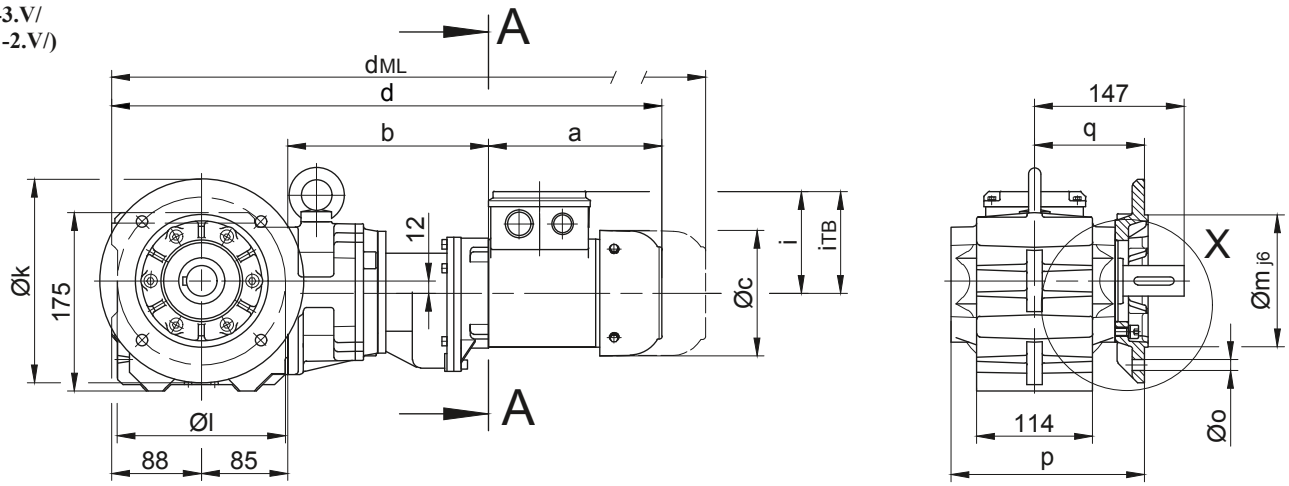

Код -.4/

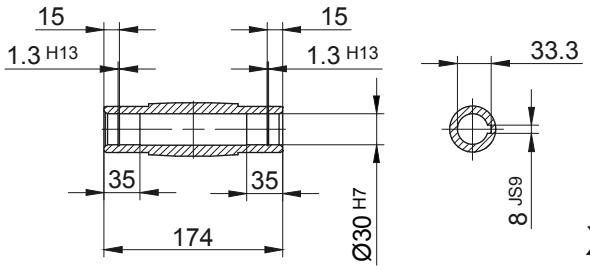

Код -.1/

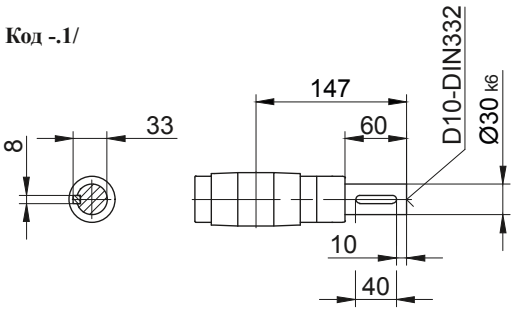

Код -.5/

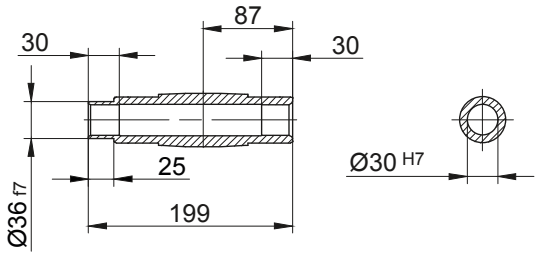

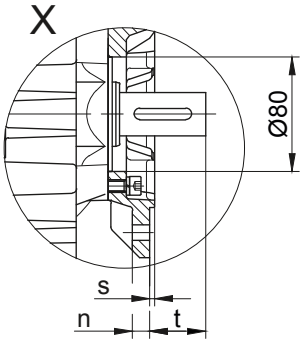

Код -.3/

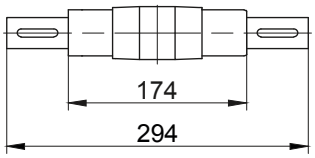

стандартный

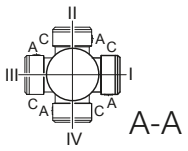

Размеры фланца										
Тип	Дизайн	k	l	m	n	o	p	q	s	t
BS10..	Code -3.V/	200	165	130	12	11	190	108	3,5	39
BS10..	Code -2.V/	160	130	110	10	9	183	101	3,5	46
Размеры в миллиметрах (мм)										

Тип	a	b	c	d	i	Исполнение с навесным оборудованием двигателя				
						$i_{ТВ}$	Тормоз	Энкодер	Тормоз с энкодером	Стопор обратного хода
							d_{ML}	d_{ML}	d_{ML}	d_{ML}
BS10G06-../D04.A.	142,5	195	110,5	510,5	90	112	554	598	641,5	-
BS10G06-../D..05.A.	170,5	197	123	540,5	101	117	582,5	643	680,5	-
BS10G06-../D..06.A.	170,5	197	123	540,5	99	119	582,5	643	680,5	-
BS10G06-../D..07.A.	190,5	197	123	560,5	99	119	602,5	663	700,5	-
BS10G06-../D..08.A.	199,5	241	156	613,5	114,5	136,5	679,5	725,5	787	679,5
BS10G06-../D..08.B.	229,5	241	156	643,5	114,5	136,5	709,5	755,5	816,5	709,5
Размеры в миллиметрах (мм)										

В отдельных случаях размеры могут отличаться от указанных на чертеже. Сгенерируйте 3D- и 2D-геометрию для конкретного привода на сайте www.BauerCat.com.

BS10G06

С моментным рычагом, спереди

Код -5.V/

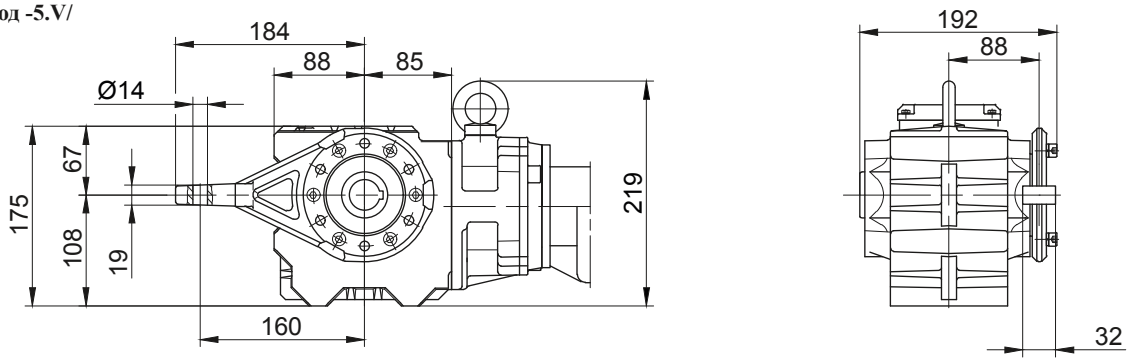

Фланец со сквозными отверстиями

Код -7.V/

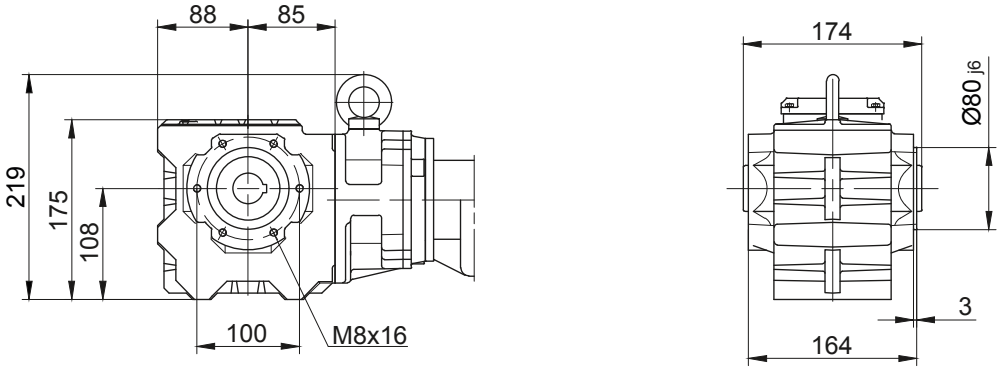

Лапа с резьбовыми отверстиями, снизу

Код -6.U/

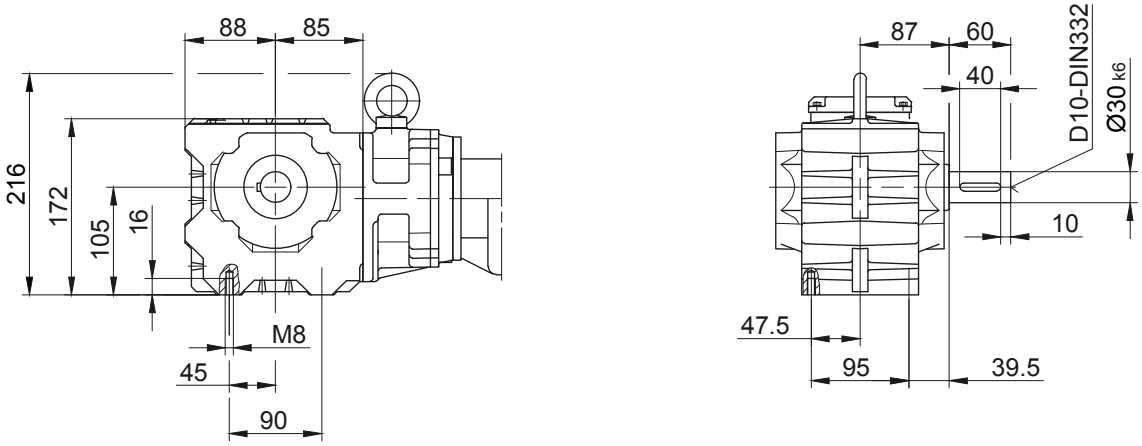

Лапа с резьбовыми отверстиями, снизу

Код -1.U/

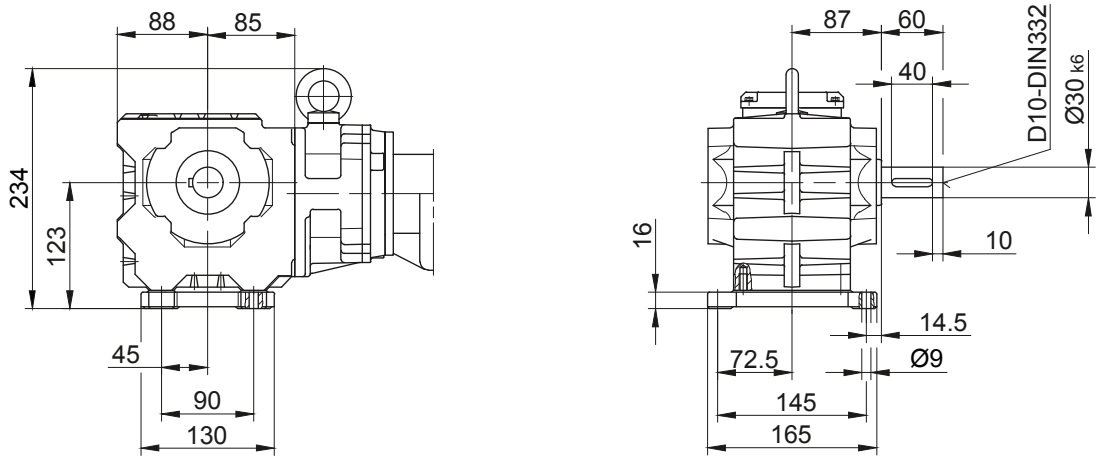

В отдельных случаях размеры могут отличаться от указанных на чертеже. Сгенерируйте 3D- и 2D-геометрию для конкретного привода на сайте www.BauerCat.com.

Червячные мотор-редукторы серии BS

Габаритный чертёж - Двойной редуктор

BS20G06

Фланец со сквозными отверстиями

Код -3.V/

(Код -4.V/)

(Код -2.V/)

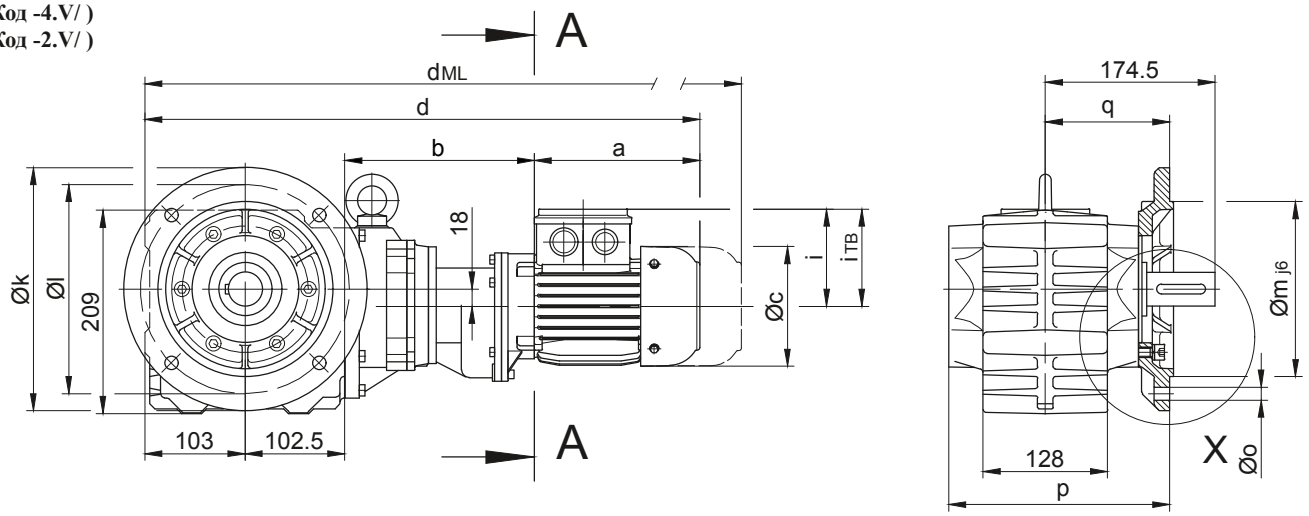

Код -.4/

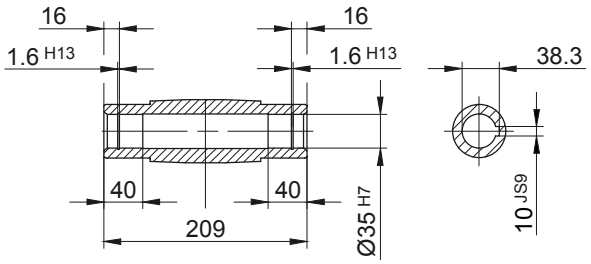

Код -.1/

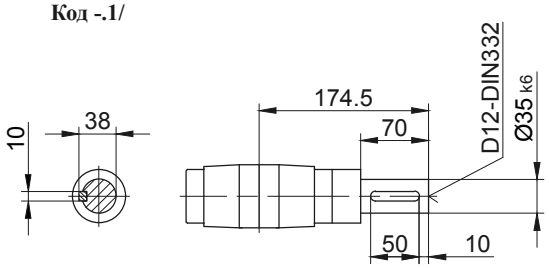

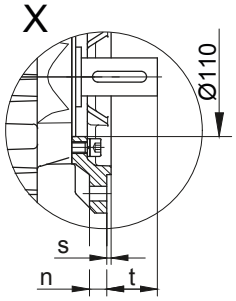

Код -.5/

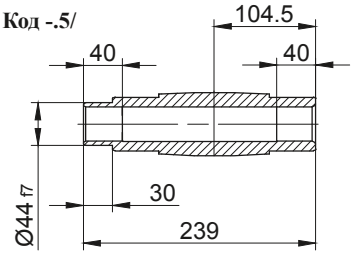

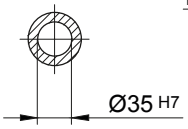

Код -.3/

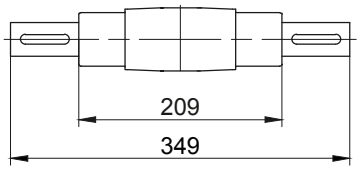

стандартный

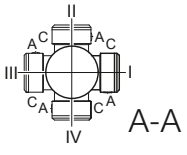

Размеры фланца										
Тип	Дизайн	k	l	m	n	o	p	q	s	t
BS20..	Code -3.V/	250	215	180	16	13,5	227,5	128	4	46,5
BS20..	Code -2.V/	200	165	130	12	11	224,5	125	3,5	49,5
BS20..	Code -4.V/	300	265	230	20	13,5	233,5	134	4	40,5
Размеры в миллиметрах (мм)										

Тип	a	b	c	d	i	Исполнение с навесным оборудованием двигателя				
						$i_{ТВ}$	Тормоз	Энкодер	Тормоз с энкодером	Стопор обратного хода
							d_{ML}	d_{ML}	d_{ML}	d_{ML}
BS20G06-../D04.A.	142,5	193	110,5	541	90	112	584,5	628,5	672	-
BS20G06-../D..05.A.	170,5	195	123	571	101	117	613	673,5	711	-
BS20G06-../D..06.A.	170,5	195	123	571	99	119	613	673,5	711	-
BS20G06-../D..07.A.	190,5	195	123	591	99	119	633	693,5	731	-
BS20G06-../D..08.A.	199,5	239	156	644	114,5	136,5	710	756	817,5	710
BS20G06-../D..08.B.	229,5	239	156	674	114,5	136,5	740	786	847	740
Размеры в миллиметрах (мм)										

В отдельных случаях размеры могут отличаться от указанных на чертеже. Сгенерируйте 3D- и 2D-геометрию для конкретного привода на сайте www.BauerCat.com.

BS20G06

С моментным рычагом, спереди

Код -5.V/

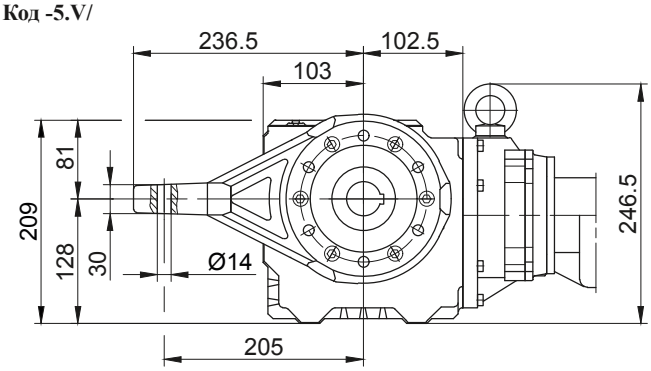

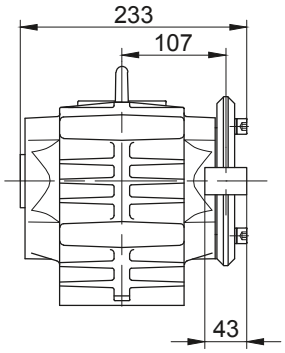

Фланец со сквозными отверстиями

Код -7.V/

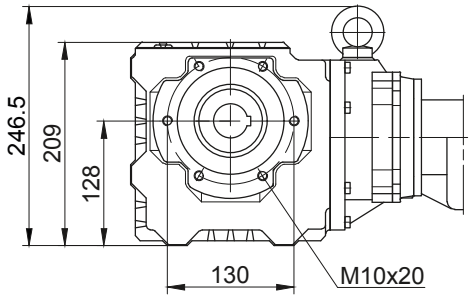

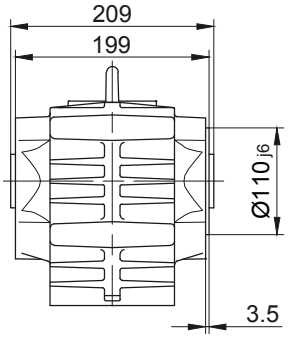

Лапа с резьбовыми отверстиями, снизу

Код -6.U/

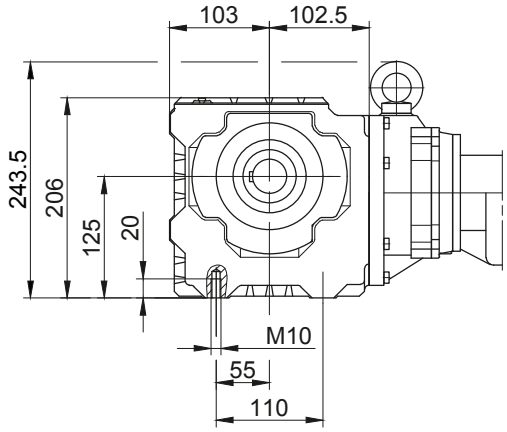

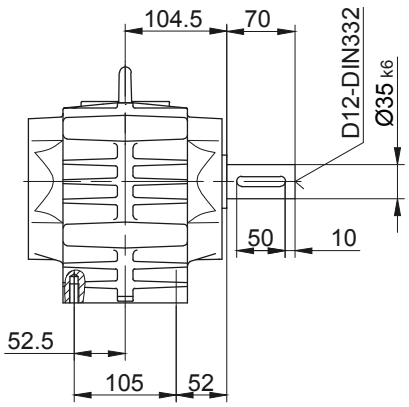

Лапа с резьбовыми отверстиями, снизу

Код -1.U/

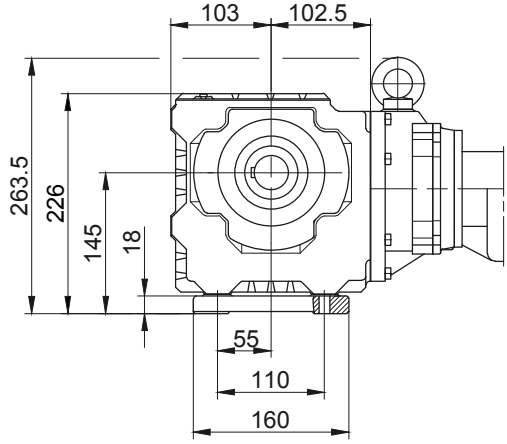

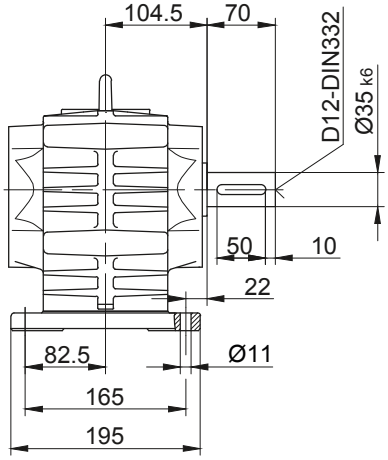

В отдельных случаях размеры могут отличаться от указанных на чертеже. Сгенерируйте 3D- и 2D-геометрию для конкретного привода на сайте www.BauerCat.com.

Червячные мотор-редукторы серии BS

Габаритный чертёж - Двойной редуктор

BS30G06

Фланец со сквозными отверстиями

Код -3.V/
(Код -4.V/)

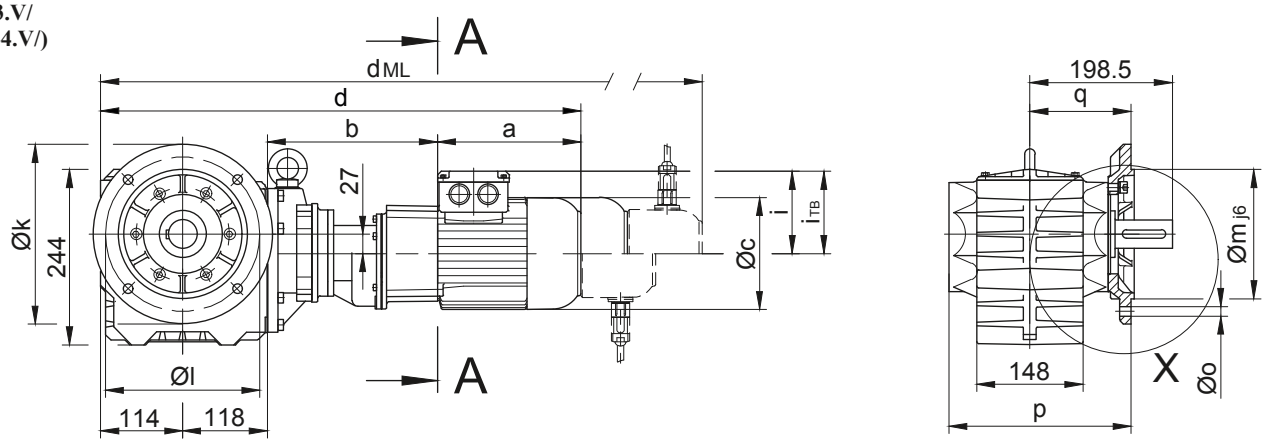

Код -.4/

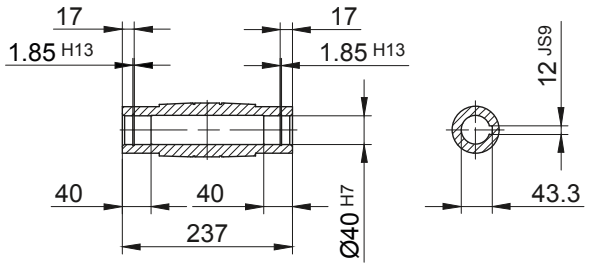

Код -.1/

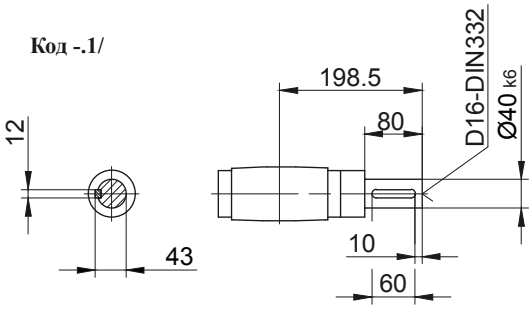

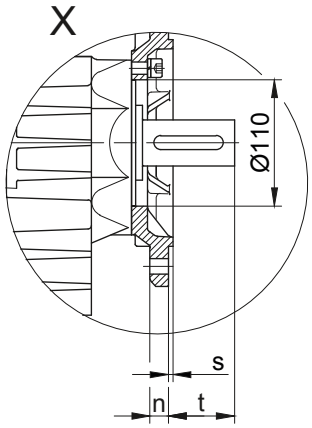

Код -.5/

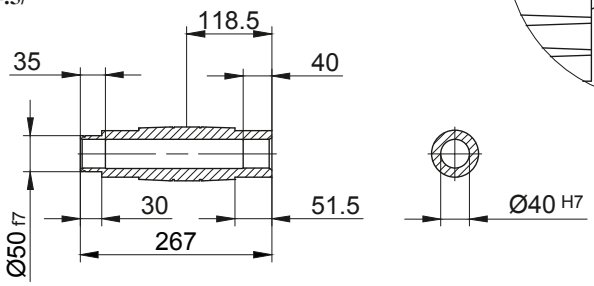

Код -.3/

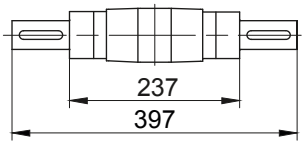

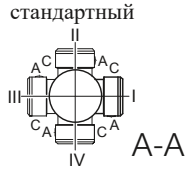

Размеры фланца										
Тип	Дизайн	k	l	m	n	o	p	q	s	t
BS30..	Code -3.V/	250	215	180	16	13,5	253,5	141	4	57,5
BS30..	Code -4.V/	300	265	230	20	13,5	259,5	147	4	51,5
Размеры в миллиметрах (мм)										

Тип	a	b	c	d	i	Исполнение с навесным оборудованием двигателя				
						i_{TB}	Тормоз	Энкодер	Тормоз с энкодером	Стопор обратного хода
							d_{ML}	d_{ML}	d_{ML}	d_{ML}
BS30G06-../D04.A.	142,5	191	110,5	565,5	90	112	609	653	696,5	-
BS30G06-../D..05.A.	170,5	193	123	595,5	101	117	637,5	698	735,5	-
BS30G06-../D..06.A.	170,5	193	123	595,5	99	119	637,5	698	735,5	-
BS30G06-../D..07.A.	190,5	193	123	615,5	99	119	657,5	718	755,5	-
BS30G06-../D..08.A.	199,5	237	156	668,5	114,5	136,5	734,5	780,5	842	734,5
BS30G06-../D..08.B.	229,5	237	156	698,5	114,5	136,5	764,5	810,5	871,5	764,5
Размеры в миллиметрах (мм)										

В отдельных случаях размеры могут отличаться от указанных на чертеже. Сгенерируйте 3D- и 2D-геометрию для конкретного привода на сайте www.BauerCat.com.

BS30G06

С моментным рычагом, спереди
Код -5.V/

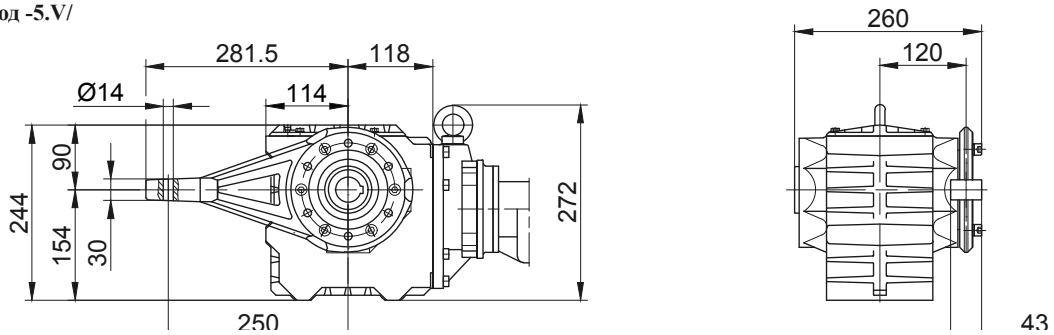

Фланец со сквозными отверстиями
Код -7.V/

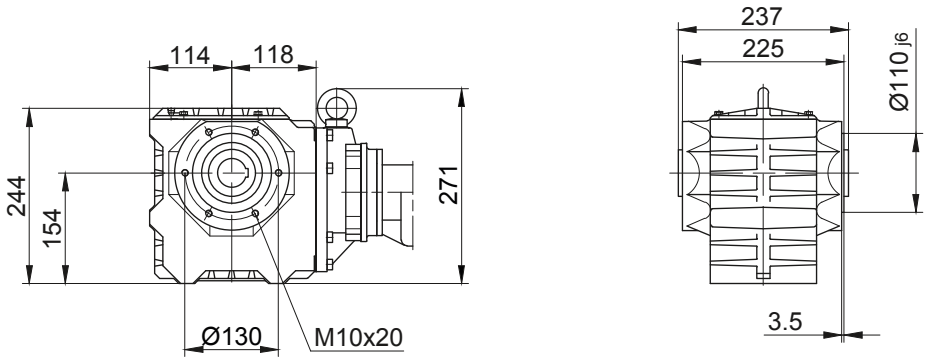

Лапа с резьбовыми отверстиями, снизу
Код -6.U/

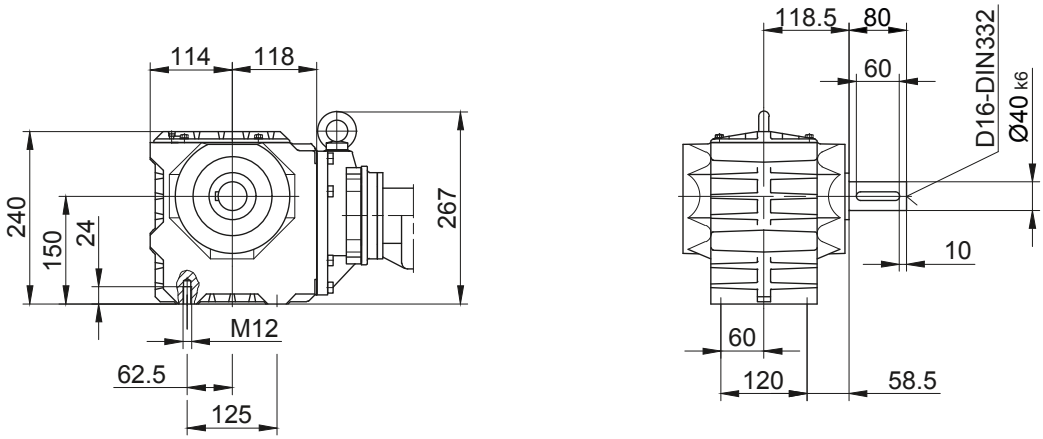

Лапа с резьбовыми отверстиями, снизу
Код -1.U/

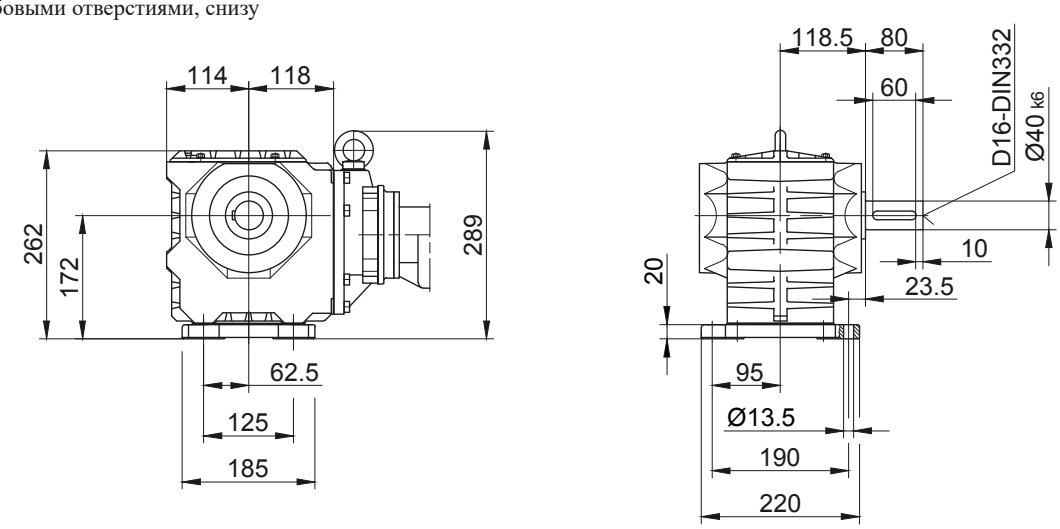

В отдельных случаях размеры могут отличаться от указанных на чертеже. Сгенерируйте 3D- и 2D-геометрию для конкретного привода на сайте www.BauerCat.com.

Червячные мотор-редукторы серии BS

Габаритный чертёж - Двойной редуктор

BS40G10

Фланец со сквозными отверстиями

Код -3.V/

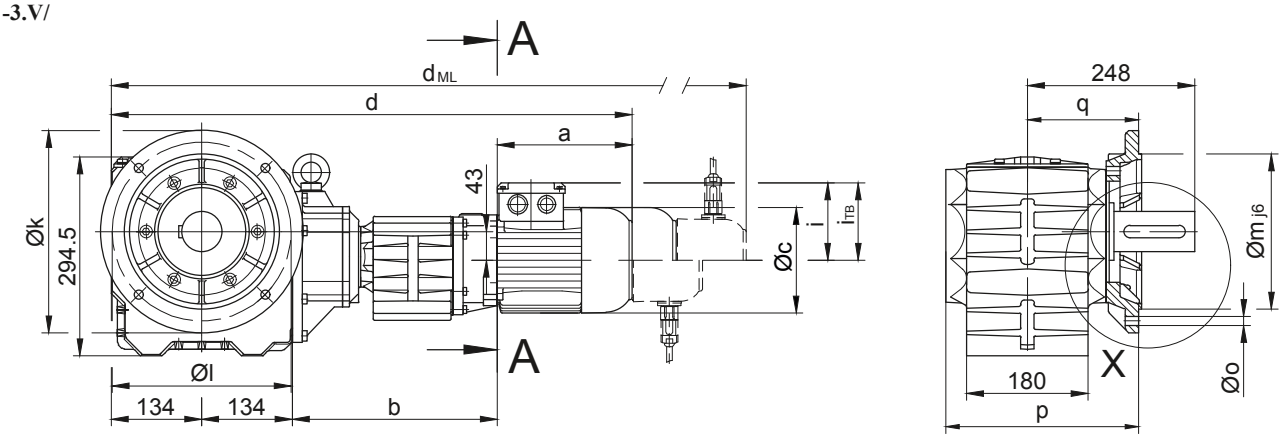

Код -.4/

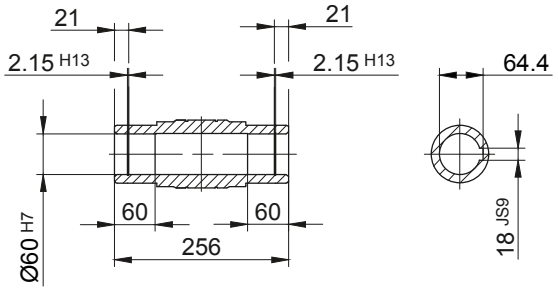

Код -.1/

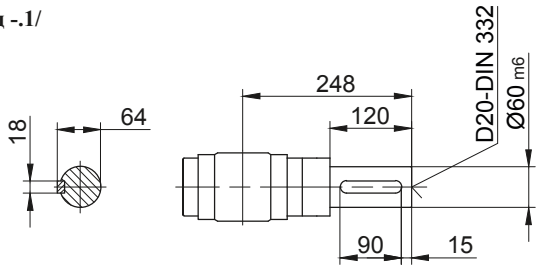

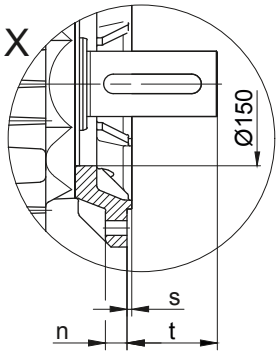

Код -.5/

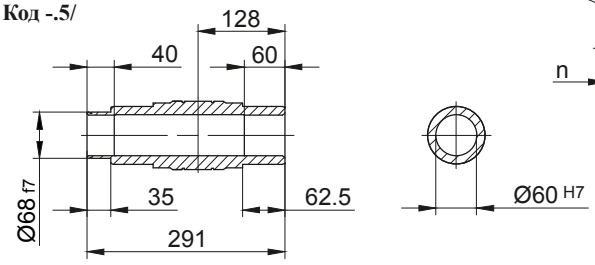

Код -.3/

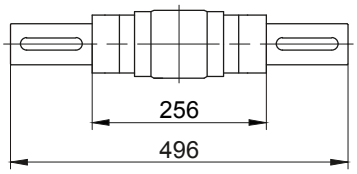

стандартный

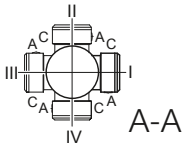

Размеры фланца										
Тип	Дизайн	k	l	m	n	o	p	q	s	t
BS40..	Code -3.V/	300	265	230	20	13,5	286	165	4	83
Размеры в миллиметрах (мм)										

Тип	a	b	c	d	i	Исполнение с навесным оборудованием двигателя				
						i_{TB}	Тормоз	Энкодер	Тормоз с энкодером	Стопор обратного хода
							d_{ML}	d_{ML}	d_{ML}	d_{ML}
BS40G10-../D..05.A.	170,5	300	123	738,5	101	117	780,5	841	878,5	-
BS40G10-../D..06.A.	170,5	300	123	738,5	99	119	780,5	841	878,5	-
BS40G10-../D..07.A.	190,5	300	123	758,5	99	119	800,5	861	898,5	-
BS40G10-../D..08.A.	199,5	304	156	771,5	114,5	136,5	837,5	883,5	945	837,5
BS40G10-../D..08.B.	229,5	304	156	801,5	114,5	136,5	867,5	913,5	974,5	867,5
BS40G10-../D..09.A.	250,5	318,5	176	837	124	157	930	944,5	1034	930
BS40G10-../D..09.B.	308,5	318,5	176	895	124	157	988	1002	1092	988
Размеры в миллиметрах (мм)										

В отдельных случаях размеры могут отличаться от указанных на чертеже. Сгенерируйте 3D- и 2D-геометрию для конкретного привода на сайте www.BauerCat.com.

BS40G10

С моментным рычагом, спереди
Код -5.V/

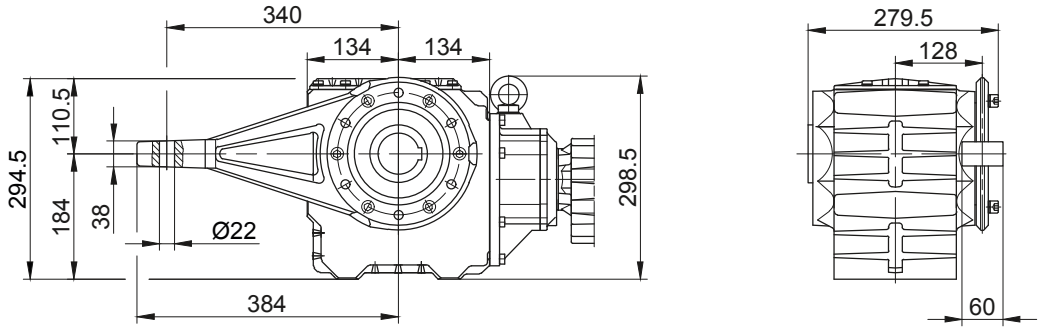

Фланец со сквозными отверстиями
Код -7.V/

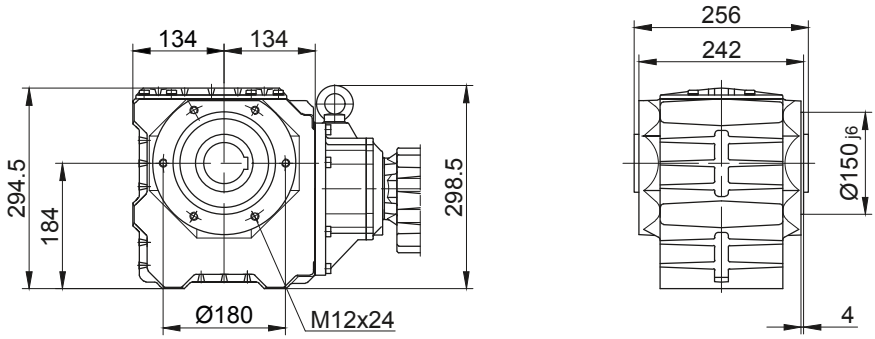

Лапа с резьбовыми отверстиями, снизу
Код -6.U/

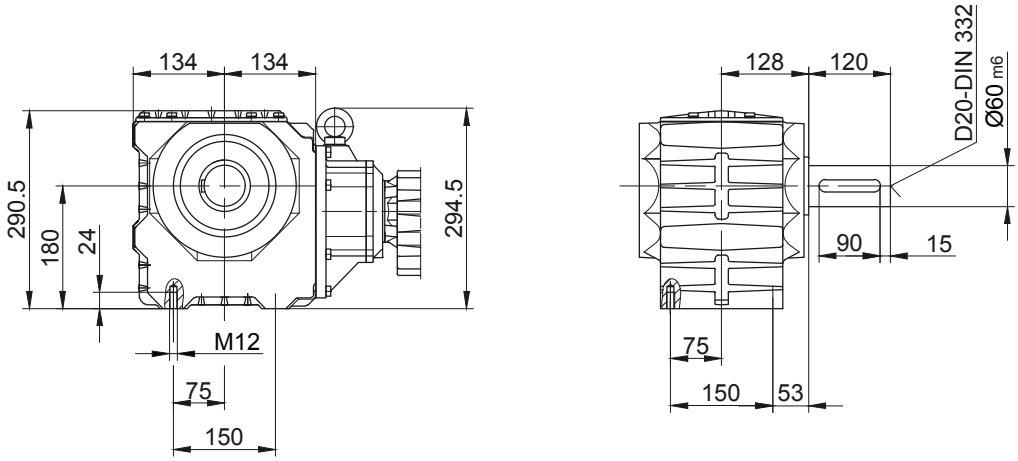

Лапа с резьбовыми отверстиями, снизу
Код -1.U/

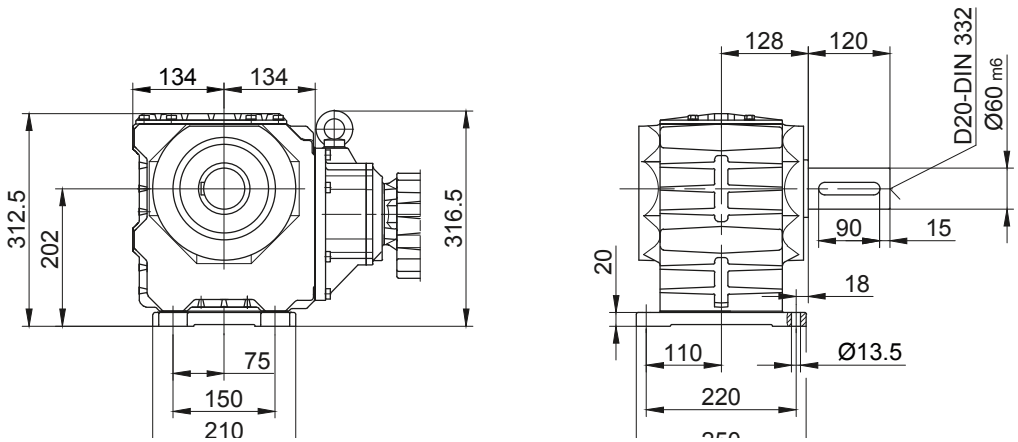

В отдельных случаях размеры могут отличаться от указанных на чертеже. Сгенерируйте 3D- и 2D-геометрию для конкретного привода на сайте www.BauerCat.com.

Стяжная муфта (SSV)

(**Код** BS10-.5A/...)

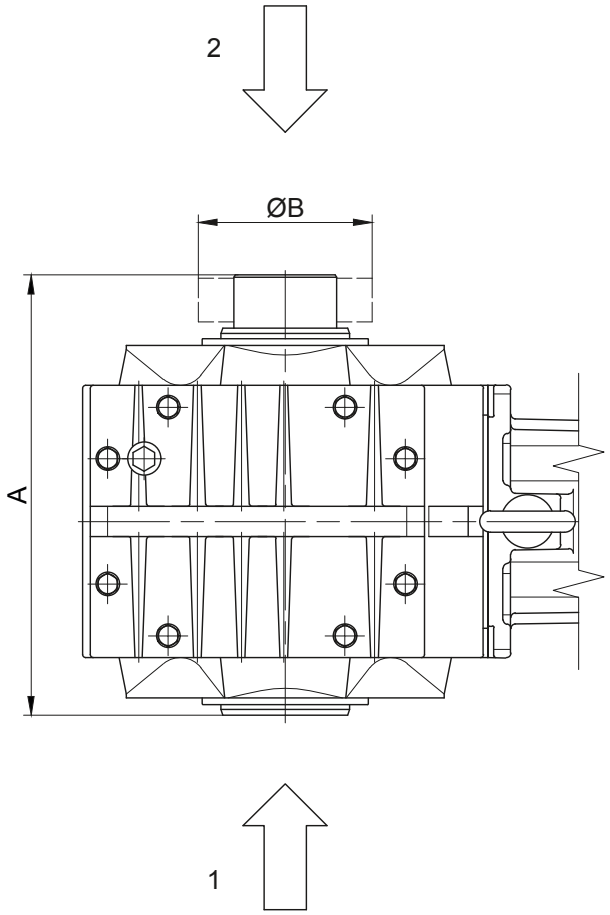

1 Передняя часть редуктора (V)
2 Задняя часть редуктора (H)

Тип	SSV Ringfeder	SSV STÜWE	A	B
BS10	RfN 4161 036x072	HSD 36-22x36	199	72
BS20	RfN 4161 044x080	HSD 44-22x44	239	80
BS30	RfN 4161 050x090	HSD 50-22x50	267	90
BS40	RfN 4161 062x110	HSD 68-22x68	291	115
Размеры в миллиметрах (мм)				

В отдельных случаях размеры могут отличаться от указанных на чертеже. Сгенерируйте 3D- и 2D-геометрию для конкретного привода на сайте www.BauerCat.com.

Стяжная муфта с крышкой (SSV)

(**Код** BS10-.5A/...)

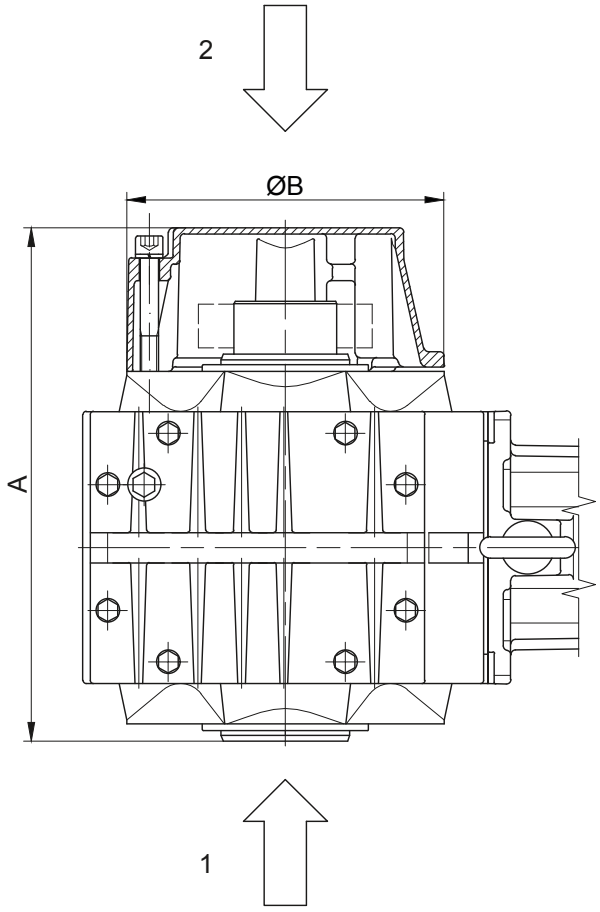

1 Передняя часть редуктора (V)
2 Задняя часть редуктора (H)

Тип	SSV Ringfeder	SSV STÜWE	A	B
BS10	RfN 4161 036x072	HSD 36-22x36	221	120
BS20	RfN 4161 044x080	HSD 44-22x44	286	160
BS30	RfN 4161 050x090	HSD 50-22x50	313	160
BS40	RfN 4161 062x110	HSD 68-22x68	340	210
Размеры в миллиметрах (мм)				

В отдельных случаях размеры могут отличаться от указанных на чертеже. Сгенерируйте 3D- и 2D-геометрию для конкретного привода на сайте www.BauerCat.com.

Червячные мотор-редукторы серии BS

Дополнительный габаритный чертеж

Резиновые буферы для моментного рычага

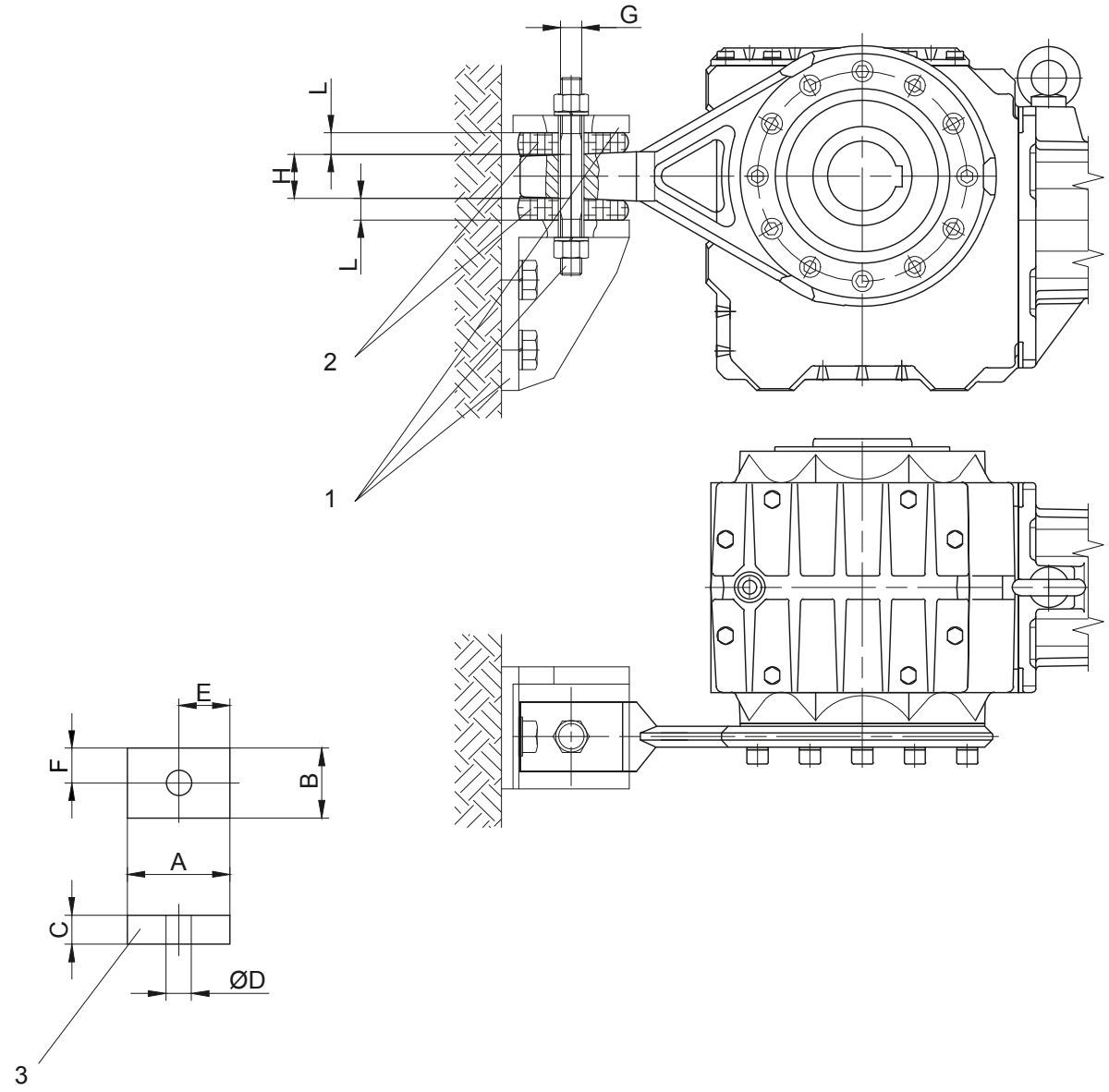

13

1 Не входят в объем поставки
2 Резиновый буфер, предварительно напряженный
3 резиновый буфер - только на BS03-BS40
G макс. диаметр винтов

Материал: Натуральный каучук
Твердость 50, по Шору - A

Размеры поперечного отверстия:
См. габаритный чертеж соответствующего редуктора

Редуктор	Положение	A	B	C	D	E	F	G	H	L
BS02	-	-	-	-	-	-	-	M8	6	-
BS03	0	30	30	12	12	15	15	M8	10	10,5
BS04	0	30	30	12	12	15	15	M8	10	10,5
BS06	0	30	30	12	12	15	15	M10	10	10
BS10	1	48	32	15	14	24	16	M10	19	13
BS20	2	63	43	20	14	31,5	21,5	M10	30	17,5
BS30	2	63	43	20	14	31,5	21,5	M10	30	17
BS40	3	88	60	25	22	44	30	M18	38	22
Размеры в миллиметрах (мм)										

В отдельных случаях размеры могут отличаться от указанных на чертеже. Сгенерируйте 3D- и 2D-геометрию для конкретного привода на сайте www.BauerCat.com.

Положения моментного рычага

BS02 / BS03

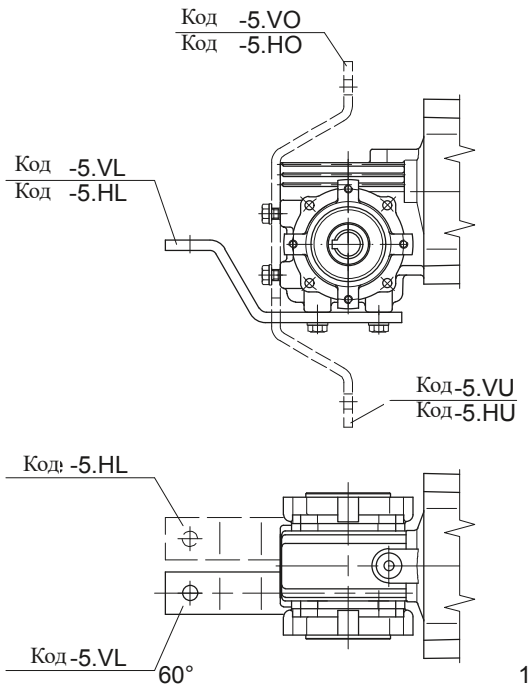

BS04 / BS06

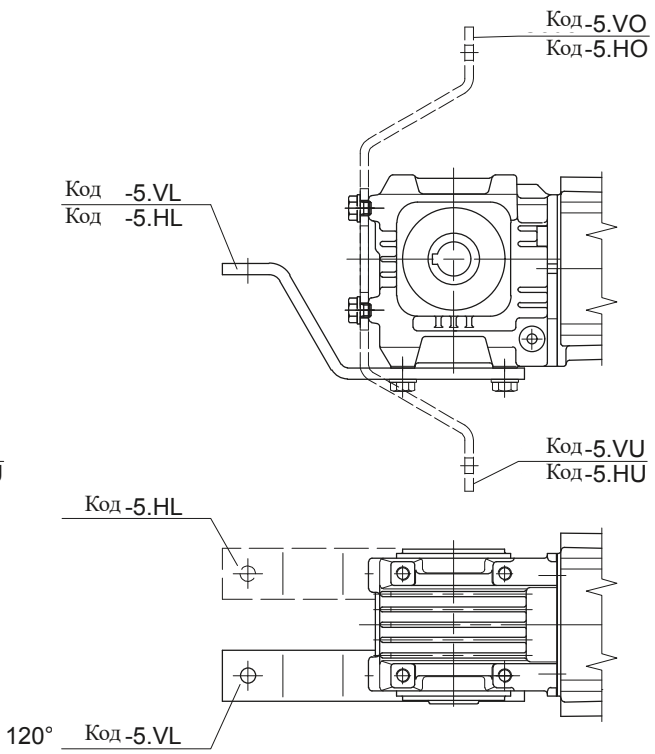

BS10 - BS40

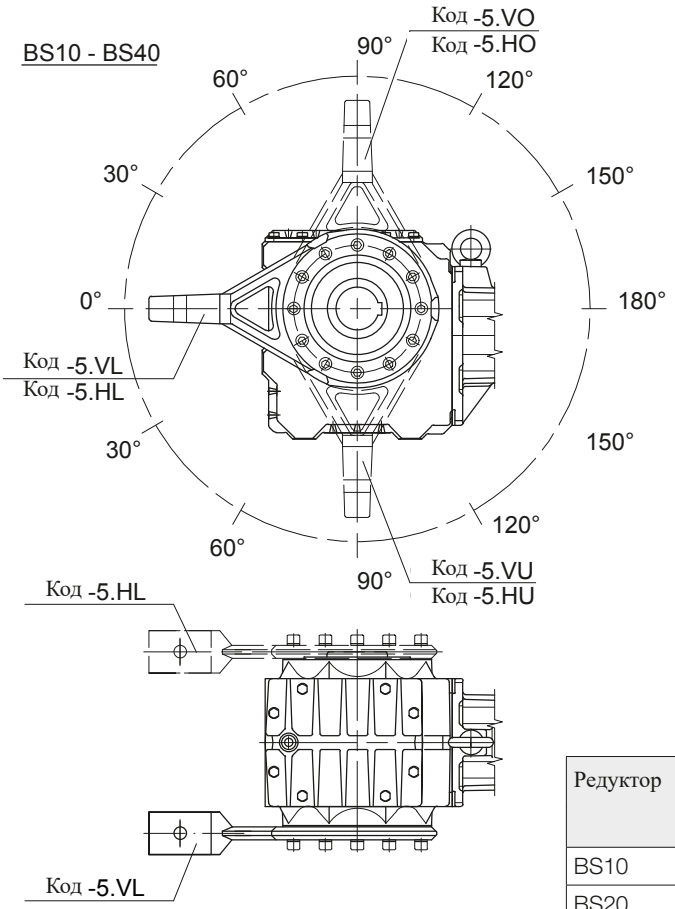

Редуктор	Позиция						
	VL/HL	VO/HO/VU/HU					VR/HR
BS10	0°	30°	60°	90°	120°	150°	-
BS20	0°	30°	60°	90°	120°	150°	-
BS30	0°	30°	60°	90°	120°	150°	-
BS40	0°	30°	60°	90°	120°	150°	-

В отдельных случаях размеры могут отличаться от указанных на чертеже. Сгенерируйте 3D- и 2D-геометрию для конкретного привода на сайте www.BauerCat.com.

Червячные мотор-редукторы серии BS

Дополнительный габаритный чертеж

Лапа с резьбовыми отверстиями, слева

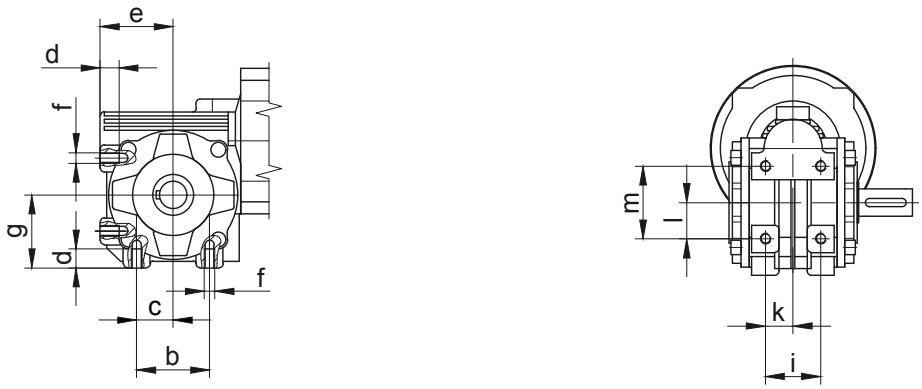

Тип	a	b	c	d	e	f	g	-	i	k	l	m
BS02	-	36	18	10	40	M6	40	-	32	16	18	36
BS03	-	54	27	14	54	M8	54	-	41	20,5	27	54

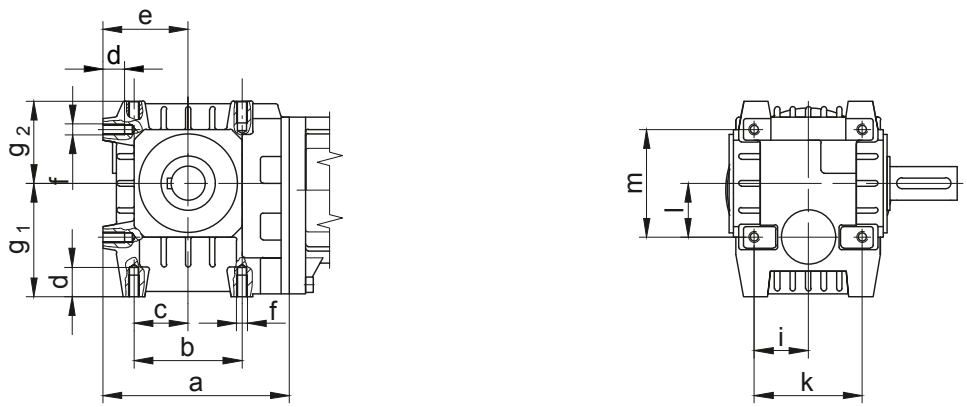

Тип	a	b	c	d	e	f	g1	g2	i	k	l	m
BS04	111	60	30	15,5	50	M8	64	49,5	30	60	30	60
BS06	138	80	40	16	63	M8	84	61	40	80	40	80

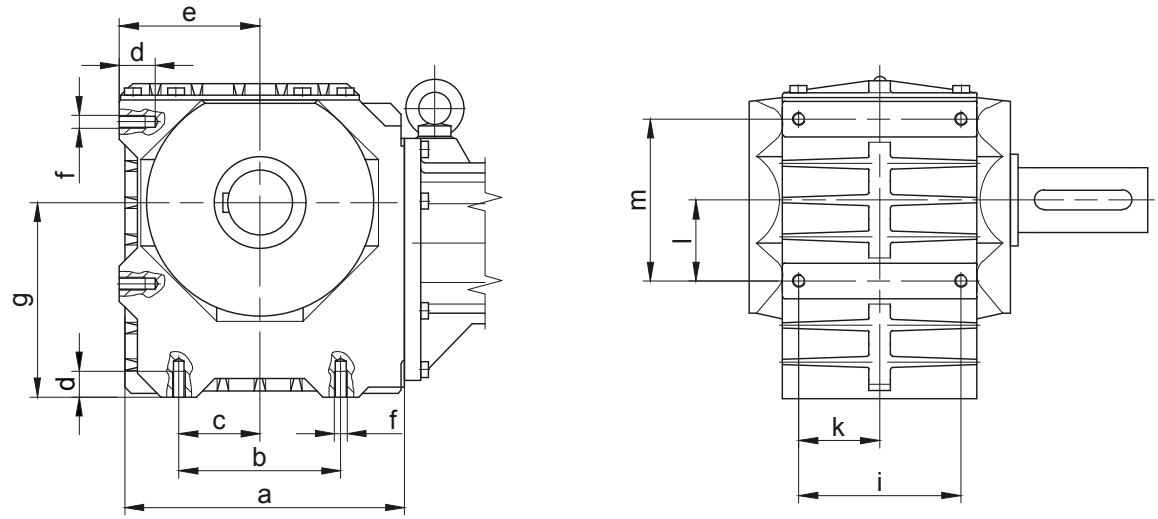

Тип	a	b	c	d	e	f	g	-	i	k	l	m
BS10-BS10Z	170	90	45	16	85	M8	105	-	95	47,5	45	90
BS20-BS20Z	202,5	110	55	20	100	M10	125	-	105	52,5	55	110
BS30-BS30Z	228	125	62,5	24	110	M12	150	-	120	60	62,5	125
BS40-BS40Z	264	150	75	24	130	M12	180	-	150	75	75	150

В отдельных случаях размеры могут отличаться от указанных на чертеже. Сгенерируйте 3D- и 2D-геометрию для конкретного привода на сайте www.BauerCat.com.

Лапа со сквозными отверстиями, слева

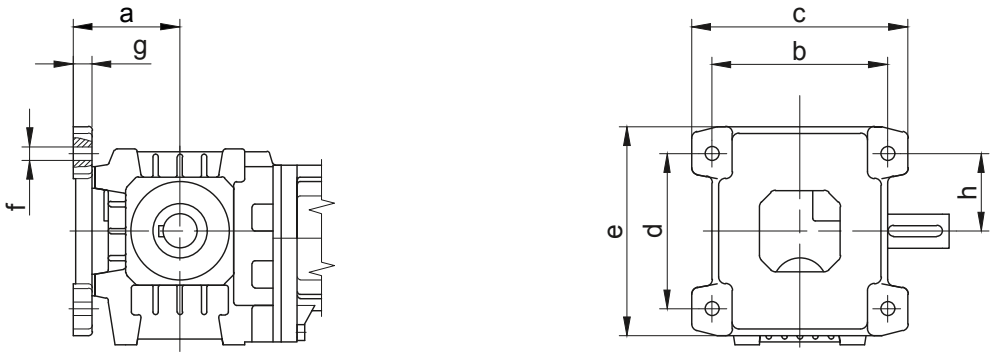

Тип	a	b	c	d	e	f	g	h
BS04	68	110	140	90	130	10	15	45
BS06	79	130	160	115	155	10	14	57,5

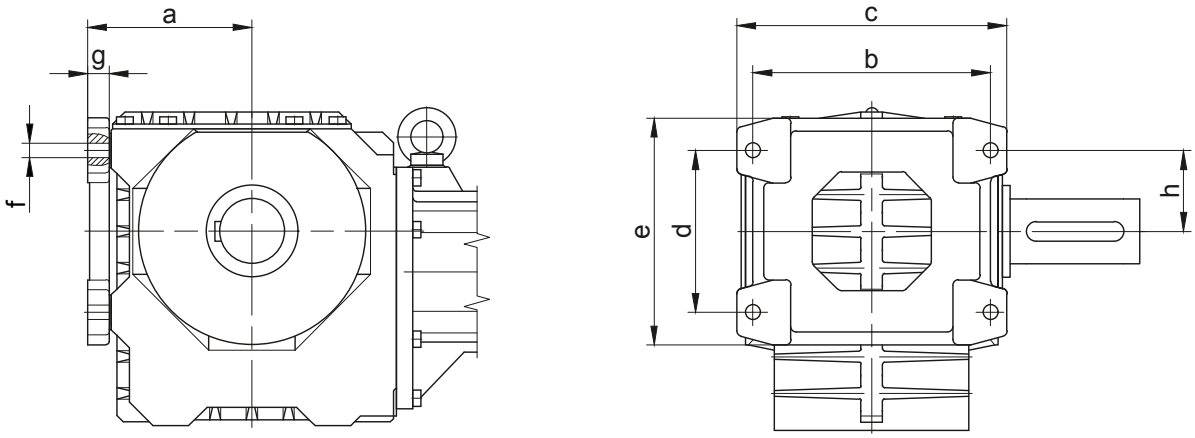

Тип	a	b	c	d	e	f	g	h
BS10-BS10Z	103	145	165	90	130	Ø9	16	72,5
BS20-BS20Z	120	165	195	110	160	Ø11	18	55
BS30-BS30Z	132	190	220	125	185	Ø13,5	20	62,5
BS40-BS40Z	152	220	250	150	210	Ø13,5	20	75

В отдельных случаях размеры могут отличаться от указанных на чертеже. Сгенерируйте 3D- и 2D-геометрию для конкретного привода на сайте www.BauerCat.com.

Червячные мотор-редукторы серии BS

Дополнительный габаритный чертеж

Приспособления для монтажа и удержания редуктора с полым валом

Положение 1 Вал

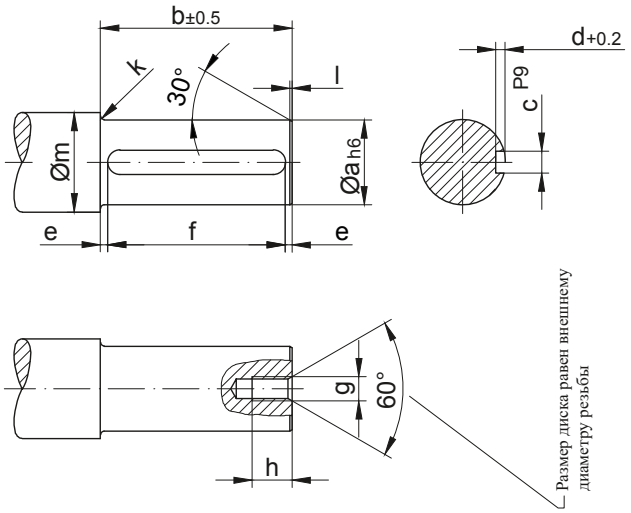

* Положение 2 Шайба

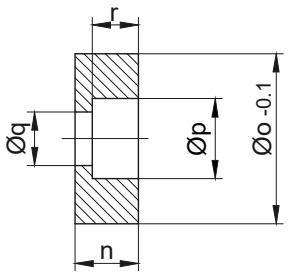

Материал: сталь, прочность на разрыв ≥ 470 Н/мм²

Тип	Размеры (мм)															
	Положение 1 Вал											Положение 2 Шайба				
	a	b	c	d	e	f	g	h	k	l	m	n	o	p	q	r
BS03	20	75	6	3,5	6	$63^{+0,3}$	M6	16	2	1,5	28	13,5	19,8	11	6,6	6,5
BS04	20	71	6	3,5	7,5	$56^{+0,3}$	M6	16	2	1,5	28	13,5	19,8	11	6,6	6,5
BS06	25	99	8	4	9,5	$80^{+0,3}$	M8	18	2,5	1,5	33	13,5	24,8	15	9	8,5
BS10	30	152	8	4	6	$140^{+0,5}$	M10	20	3	1,5	38	15	29,8	18	11	10
BS20	35	186	10	5	13	$160^{+0,5}$	M10	20	3	1,5	43	16	34,8	18	11	10
BS30	40	212	12	5	6	$200^{+0,5}$	M12	22	3	2	48	18	39,8	20	13,5	12
BS40	60	227	18	7	13,5	$200^{+0,5}$	M20	38	3,5	2	68	24	59,8	33	22	18

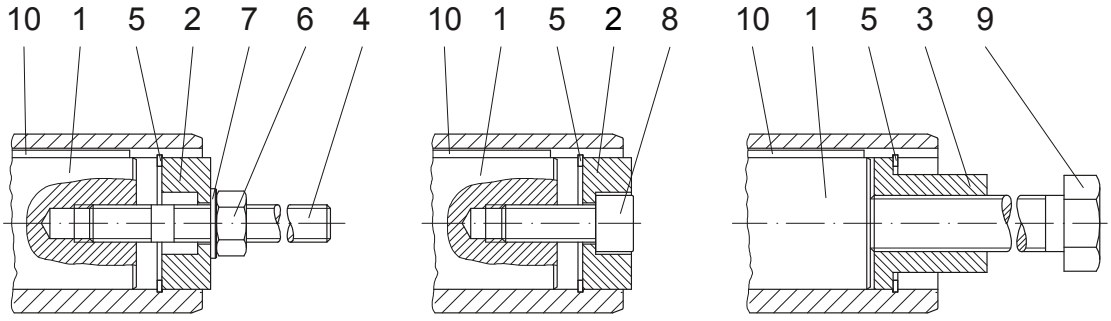

Монтаж Удержание Демонтаж

Изображенные детали требуются для выполнения монтажа. ТОЛЬКО детали, отмеченные звездочкой (á),входят в комплект принадлежностей для монтажных работ. Для защиты болта поз. 8 от проворачивания используйте дополнительные меры!

В отдельных случаях размеры могут отличаться от указанных на чертеже. Сгенерируйте 3D- и 2D-геометрию для конкретного привода на сайте www.BauerCat.com.

Приспособления для монтажа и удержания редуктора с полым валом

Положение 3 Втулка

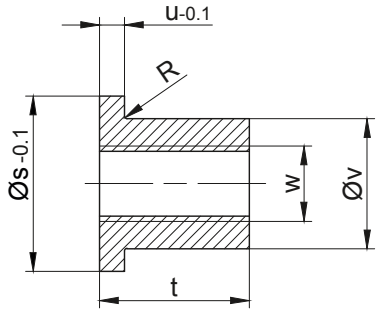

Материал: сталь, прочность на разрыв ≥ 470 Н/мм²

* Положение 4 Шпилька с резьбовыми отверстиями

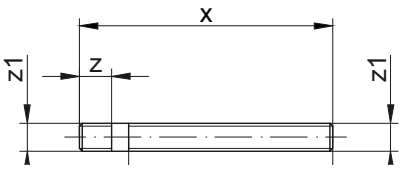

Материал: сталь, прочность на разрыв ≥ 1000 Н/мм² Резьба накатанная

Тип	Размеры (мм)										* Стопорное кольцо DIN 472	Шестигранная гайка DIN 394-8	Шайба DIN 125-St	Винт с цилиндрической головкой DIN 912-8.8	Момент подтягивания (Нм)	Шестигранный винт DIN EN 24017-8.8	Призматическая шпонка DIN 6885 Ширина/высота/длина
	Положение 3 Втулка						Положение 4 Шпилька с резьбовыми отверстиями										
	s	t	u	v	w	R	x	y	z	z1	Поз.5	Поз.6	Поз.7	Поз.8		Поз.9	Поз.10
BS03	19,8	24	5	11	M8	-	120	90	18	M6	20x1,0	M6	6,4	M6x25	5	M8x110	A 8x7x63
BS04	19,8	24	5	11	M8	-	120	90	18	M6	20x1,0	M6	6,4	M6x25		M8x110	A 8x7x56
BS06	19,8	24	5	15,4	M12	0,8	150	120	20	M8	25x1,2	M8	8,4	M8x30		M12x140	A 8x7x80
BS10	29,8	28	5	19,8	M14	0,8	210	175	23	M10	30x1,2	M10	10,5	M10x30	8	M14x190	A 8x7x140
BS20	34,9	28	5	23	M14	-	250	215	23	M10	35x1,5	M10	10,5	M10x35		M14x230	A 10x8x160
BS30	39,9	40	6	27,7	M20	0,8	280	240	28	M12	40x1,75	M12	13	M12x35	16	M20x270	A 12x8x200
BS40	59,8	60	6	44	M30	-	320	260	45	M20	60x2,0	M20	21	M20x50	42	M30x310	A 18x11x200

Изображенные детали требуются для выполнения монтажа. ТОЛЬКО детали, отмеченные звездочкой (á),входят в комплект принадлежностей для монтажных работ. Для защиты болта поз. 8 от проворачивания используйте дополнительные меры!

Дополнительное оснащение

Тип	Монтажный инструмент "Холдинг"
BS03	Id.Nr. 4104013
BS04	Id.Nr. 4104013
BS06	Id.Nr. 4103921
BS10	Id.Nr. 4103939
BS20	Id.Nr. 4103947
BS30	Id.Nr. 4103955
BS40	Id.Nr. 4103971

В отдельных случаях размеры могут отличаться от указанных на чертеже. Сгенерируйте 3D- и 2D-геометрию для конкретного привода на сайте www.BauerCat.com.

Защитный колпак вала (VK)

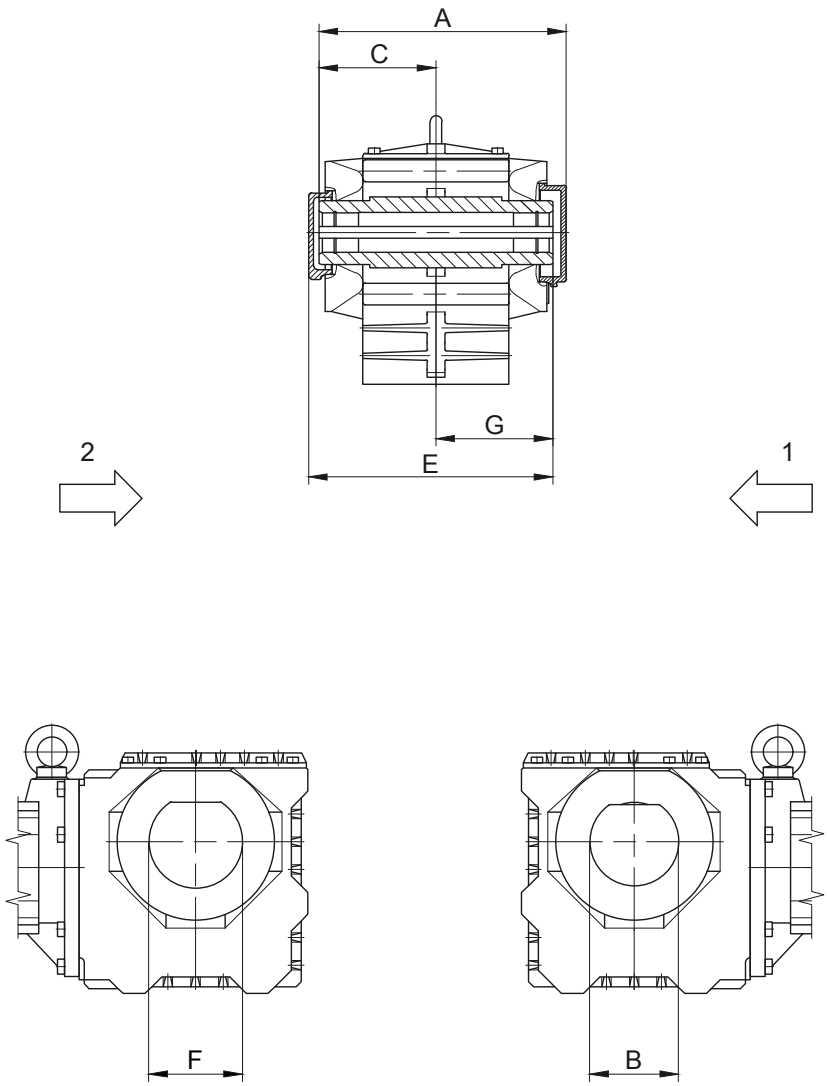

1 Передняя часть редуктора (V)
2 Задняя часть редуктора (H)

Задняя крышка (H)			
Тип	A	B	C
BS10	186	68	87
BS30	250,5	100	132
BS40	276	130	128
Размеры в миллиметрах (мм)			

Уплотнительный колпачок ПЕРЕДНИЙ (V)			
Тип	E	F	G
BS20	221	78	104,5
Размеры в миллиметрах (мм)			

В отдельных случаях размеры могут отличаться от указанных на чертеже. Сгенерируйте 3D- и 2D-геометрию для конкретного привода на сайте www.BauerCat.com.

Защитная крышка вала (VD)

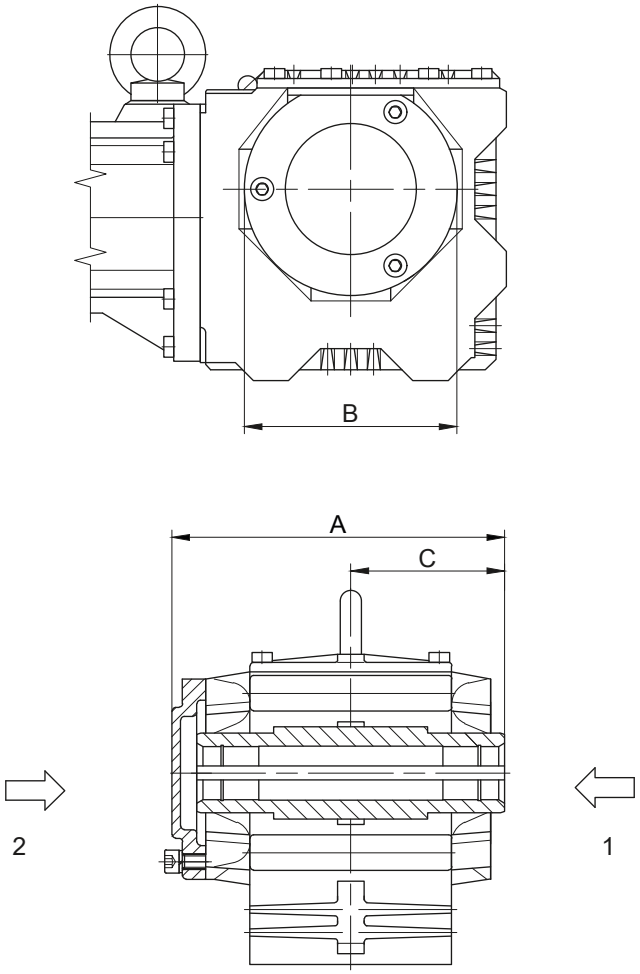

1 Передняя часть редуктора (V)
2 Задняя часть редуктора (H)

Тип	A	B	C
BS04	99,5	68	46,5
BS06	128,5	81	60,5
BS10	185	Ø120	87
BS20	224,5	Ø160	104,5
BS30	251,5	Ø160	118,5
BS40	275	Ø210	128
Размеры в миллиметрах (мм)			

В отдельных случаях размеры могут отличаться от указанных на чертеже. Сгенерируйте 3D- и 2D-геометрию для конкретного привода на сайте www.BauerCat.com.

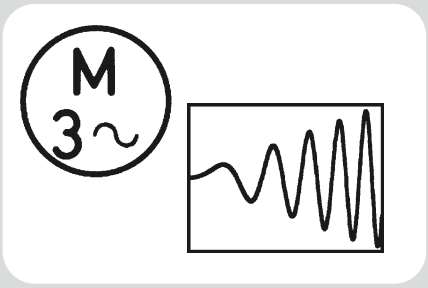

14

Двигатели

Общая информация ... **679**
Директива 2009/125/EC ... 679
Постановление (ЕС) 2019/1781 ... 680
Значения крутящего момента ... 682
Напряжение сети ... 682
Частота сети ... 683
Фирменная табличка ... 683
Клеммная коробка ... 683
Подключение электродвигателей ... 684
Подключение односкоростных двигателей ... 685
Подключение односкоростных двигателей с тепловой защитой двигателя ... 686
Подключение двигателей с переключением числа полюсов по схеме Даландера (Δ/YY или Y/YY) ... 687
Подключение двигателей с переключением числа полюсов с двумя отдельными обмотками (Y/Y или Δ/Δ) ... 688
Штекерный разъем для подключения двигателей ... 689
Защита двигателя ... 690
Термисторы / (PTC) ... 690
Термостаты ... 691
Датчики KTY ... 692
Датчики PT100 ... 693
Изоляция ... 694
IP - классы защиты ... 694
Определение степени защиты, обеспечиваемой корпусами для электрооборудования ... 694
Скорость вращения выходного вала ... 695
Режимы эксплуатации согласно стандарту DIN EN 60034 ... **696**
Общие сведения ... 696
Продолжительный режим S1 ... 696
Кратковременный режим S2 ... 696
Повторно-кратковременный периодический режим S3 ... 697
Повторно-кратковременный периодический режим с пусками S4 ... 698
Повторно-кратковременный периодический режим с электрическим торможением S5 ... 699
Непрерывный периодический режим S6 ... 700
Непрерывный периодический режим с электрическим торможением S7 ... 700
Непрерывный периодический режим с взаимозависимыми изменениями нагрузки и частоты вращения S8 ... 701
Режим с непериодическими изменениями нагрузки и частоты вращения S9 ... 701
Режим с дискретными постоянными нагрузками и частотами вращения S10 ... 702
Эксплуатация с преобразователем частоты ... **703**
Рекомендации по выполнению расчетов ... 703
Увеличение крутящего момента при сокращении продолжительности включения ... 703
Увеличение крутящего момента с помощью принудительной вентиляции ... 703
Функция экономии энергии ... 704
Режим динамического торможения ... 704
Рекомендации по эксплуатации преобразователей частоты других производителей ... 704
Технические параметры ... **705**
Технические параметры двигателей на 50 Гц ... **705**
4-полюсные двигатели IE1 для непрерывной работы S1, частота сети 50 Гц ... 705
4-полюсные двигатели IE2 для непрерывной работы S1, частота сети 50 Гц ... 706
4-полюсные двигатели IE3 для непрерывной работы S1, частота сети 50 Гц ... 707
4-полюсные двигатели для повторно-кратковременного режима работы S3/S6-75 %, частота сети 50 Гц ... 708
4-полюсные двигатели для повторно-кратковременного режима работы S3/S6, частота сети 50 Гц ... 709 ▶

◀ 4/2-полюсные двигатели Δ/YY для длительного режима S1, частота сети 50 Гц 710
8/4-полюсные двигатели Δ/YY для длительного режима S1, частота сети 50 Гц 711
8/2-полюсные двигатели Y/Y для повторно-кратковременного режима работы S3-25/75 %, частота сети 50 Гц 712
12/2-полюсные двигатели Y/Y для повторно-кратковременного режима работы S3-25/75 %, частота сети 50 Гц 713
Технические параметры двигателей на 60 Гц 714
4-полюсные двигатели класса IE1 для долговременного режима S1, частота сети 60 Гц 714
4-полюсные двигатели класса IE2 для долговременного режима S1, частота сети 60 Гц 715
4-полюсные двигатели IE3 для непрерывной работы S1, частота сети 60 Гц 716
4-полюсные двигатели для повторно-кратковременного режима работы S3/S6-75 %, частота сети 60 Гц 717
4-полюсные двигатели для повторно-кратковременного режима работы S3/S6, частота сети 60 Гц 718
4/2-полюсные двигатели Δ/YY для работы в режиме S1, частота сети 60 Гц 719
8/4-полюсные двигатели Δ/YY для работы в режиме S1, частота сети 60 Гц 720
8/2-полюсные двигатели Y/Y для повторно-кратковременного режима работы S3-25/75 %, частота сети 60 Гц 721
12/2-полюсные двигатели Y/Y для повторно-кратковременного режима работы S3-25/75 %, частота сети 60 Гц 722
Эксплуатация с преобразователем частоты, 50 Гц 724
IE1 Крутящий момент двигателя при диапазоне настройки 5 Гц - 70 Гц, сетевая частота 50 Гц 724
IE1 Крутящий момент двигателя при диапазоне настройки 5 Гц - 100 Гц, сетевая частота 50 Гц 725
IE1 Крутящий момент двигателя при диапазоне настройки 5 Гц - 70 Гц, сетевая частота 50 Гц 726
IE2 Крутящий момент двигателя при диапазоне настройки 5 Гц - 100 Гц, сетевая частота 50 Гц 727
IE3 Крутящий момент двигателя в диапазоне настройки 5 Гц - 70 Гц, частота сети 50 Гц 728
IE3 Крутящий момент двигателя в диапазоне настройки 5 Гц - 100 Гц, частота сети 50 Гц 729
Эксплуатация с преобразователем частоты, 60 Гц 730
IE1 Крутящий момент двигателя в диапазоне регулировки 6 Гц - 84 Гц, частота сети 60 Гц 730
IE1 Крутящий момент двигателя в диапазоне регулировки 6 Гц - 120 Гц, частота сети 60 Гц 731
IE2 Крутящий момент двигателя в диапазоне регулировки 5 Гц - 80 Гц, частота сети 60 Гц 732
IE2 Крутящий момент двигателя в диапазоне регулировки 5 Гц - 120 Гц, частота сети 60 Гц 733
IE3 Крутящий момент двигателя в диапазоне настройки 5 Гц - 80 Гц, частота сети 60 Гц 734
IE3 Крутящий момент двигателя в диапазоне настройки 5 Гц - 120 Гц, частота сети 60 Гц 735

Директива 2009/125/EC

Директива Европарламента и Совета Европы 2009/125/EC, изданная в 2009 году, регламентирует требования к экологически ответственному проектированию важных для энергопотребления продуктов (ErP). В ноябре 2009 года она заменила директиву 2005/32/EC, определявшую рамочные условия для установления требований по экологичности дизайна энергопотребляющий продуктов (EuP). Изменение не влияет на уже принятые для реализации директивы меры.

Директива по экологичности конструкции важных для энергопотребления продуктов преследует несколько целей:

1.) **Окружающую среду**
Эта цель должна быть достигнута путем документирования и маркировки продуктов, издания инструкций по контролю и формулирования отдельных требований в перечне мер по реализации директивы. Поскольку рассматривается полный жизненный цикл продукта, эти меры должны быть приняты уже на этапе его разработки.

2.) **Защита климата**
Содействие достижению целей ЕС по защите климата. Эта цель может быть достигнута путем снижения энергопотребления и выбросов парниковых газов в процессе производства, эксплуатации и утилизации энергопотребляющих продуктов.

3.) **Гармонизированное законодательство**
Директива создает рамки для общеевропейского регулирования требований по экологичному дизайну. Это позволит устранить барьеры в торговле, создаваемые различием национальных норм регулирования. Эта цель может быть достигнута путем принятия обязательных для исполнения мер по реализации в рамках всего Европейского Союза, и защиты свободного движения товаров от принимаемых в дальнейшем нормативных актов стран участниц.

Какие двигатели исключены из правил?

- Двигатели, предназначенные для работы с полным погружением в жидкую среду.
- Двигатели, полностью интегрированные в продукт (например, редуктор, насос, вентилятор или компрессор), энергетическая эффективность которых не может быть измерена независимо от этого продукта
- Предназначенные для работы на высоте более 4000 метров над уровнем моря
- Эксплуатируемые при температуре окружающей среды выше 60 °C
- Эксплуатируемые при температуре окружающей среды ниже - 30 °C (любой двигатель) или при температуре окружающей среды ниже 0 °C (двигатель с воздушным охлаждением)
- В потенциально взрывоопасных атмосферах, как это определено Директивой 94/9/ EC
- Тормозные двигатели

Пример:

Постановление (EC) 2019/1781

Создание основы для установления требований к экодизайну для электродвигателей и регуляторов скорости в соответствии с Директивой 2009/125/EC

Действительно с: 01.07.2021 г.
- Частотный преобразователь 0,12 - 1000 кВт: IE2
- 3-фазные двигатели 0,12 < 0,75 кВт/2,4, 6 или 8 полюсов: IE2 (Исключение: Ex eb (DXE))
- 3-фазные двигатели 0,75 - 1000 кВт/2,4, 6 или 8 полюсов: IE3 (Исключение: Ex eb (DXE)

ВНИМАНИЕ:
Тормозные двигатели больше не освобождаются!!!
IE2 для работы с преобразователем частоты больше не разрешается!!!

Действительно с: 01.07.2023 г.
- 1-фазные двигатели ≥ 0,12 кВт: IE2
- Двигатели Ex eb (DXE) ≥ 0,12 кВт: IE2
- 3-фазные двигатели 75 кВт - 200 кВт 2, 4 или 6 полюсов: IE4
- (За исключением: тормозного двигателя и всех взрывозащищенных двигателей).

Область применения
Асинхронные двигатели без угольных щеток, коммутаторов, контактных колец или электрических соединений с ротором, предназначенные для работы при синусоидальном напряжении частотой 50 Гц, 60 Гц или 50/60 Гц и имеющие следующие характеристики
- 2-, 4-, 6- и 8-полюсные двигатели
- Номинальная мощность PN от 0,12 кВт до 1000 кВт
- Номинальное напряжение UN свыше 50 В до 1000 В включительно.
- Предназначенные для работы в непрерывном режиме (S1, S3 ≥ 80 % ED, S6 ≥ 80 % ED) и для работы в режиме непосредственно от сети.

Какие двигатели исключены из правил?

- Двигатели, предназначенные для работы с полным погружением в жидкую среду.
- Двигатели, полностью интегрированные в продукт (например: редуктор, насос, вентилятор или компрессор), энергетическая эффективность которых не может быть измерена независимо от этого продукта.
- Двигатели со встроенным преобразователем частоты (компактные приводы), энергоэффективность которых не может быть проверена независимо от преобразователя частоты.
- Специально разработанные и предназначенные исключительно для следующих условий эксплуатации:
  - Предназначенные для работы на высоте более 4000 метров над уровнем моря
  - Эксплуатируемые при температуре окружающей среды выше 60 °C
  - Эксплуатируемые при температуре окружающей среды ниже -30 °C
- Двигатели со встроенным тормозом, который является неотъемлемой частью внутренней конструкции двигателя и не может быть снят или подключен от отдельного источника питания при проведении испытаний эффективности двигателя.
- Двигатели, специально разработанные для обеспечения безопасности ядерных установок, в соответствии со статьей 3 Директивы Совета 2009/71/EURATOM.
- Двигатели с механическими коммутаторами
- Полностью закрытые невентилируемые двигатели с самоохлаждением (TENV)
- Двигатели из согласованного перечня этих двух сроков 01.07.2021 или 01.07.2023, которые были поставлены на рынок до этих сроков, могут быть поставлены на рынок в качестве замены 1:1 до 30.06.2029 и могут быть специально реализованы как таковые.
- Многоскоростные двигатели, т.е. двигатели с переключением полюсов.
- Двигатели, специально разработанные для электрических транспортных средств.
- Двигатели в портативном оборудовании, вес которого во время работы удерживается рукой.
- Двигатели в портативном переносном оборудовании, которые перемещаются во время работы
- Двигатели в беспроводных устройствах или устройствах, работающих от аккумулятора
- Двигатели для подземной добычи (шахты)

Метод определения КПД двигателя в соответствии с МЭК 60034-2-1

Прямое измерение мощностей на входе и выходе
Суммирование потерь, определение добавочных потерь по остаточным потерям
Низкая погрешность измерений

Мотор-редукторы переменного тока Bauer поставляются со специально сконструированными асинхронными двигателями. Эта конструкция обеспечивает максимальную надежность в эксплуатации при высоком начальном пусковом моменте и минимальном пусковом токе.

Механическая характеристика практически не имеет провалов. Значения крутящего момента согласованы с требованиями и условиями применения мотор-редуктора. Более подробную информацию смотрите на «www.bauergears.com».

Значения крутящего момента

Значения крутящего момента, указанные в таблицах подбора, и возникающие на рабочем валу действительны для непрерывного режима работы (S1-100%) при максимальной температуре окружающей среды 40 °C и высоте установки до 1000м над уровнем моря. Приводы для более высокой температуры окружающей среды или для установки на большей высоте поставляются по запросу. Коэффициенты полезного действия редукторов, которые ниже обычных значений для прямозубых цилиндрических передач, учтены в значениях крутящего момента, приведенных в таблицах подбора.

Напряжение сети

Двигатели Bauer в стандартной комплектации поставляются для следующих параметров сети переменного тока:

Типоразмер двигателя	Стандартное напряжение
D..04LA4 - D..09X.4	220 В Δ/380 В Y 50 Гц
0,06 - 2,2 кВт	230 В Δ/**400 В Y 50 Гц***
	240 В Δ/415 В Y 50 Гц**
	440 В Y/60 Гц
	460 В Y/60 Гц
с D..11SA4	220 В Δ/380 В Y 50 Гц
с 3,0 кВт	230 В Δ/400 В Y 50 Гц
	240 В Δ/415 В Y 50 Гц**
	440 В Y/60 Гц
	460 В Y/60 Гц
	380 В Δ/660 В Y 50 Гц
	400 В Δ/690 В Y**50 Гц***
	415 В Δ/50 Гц**
	440 В Δ/60 Гц
	460 В Δ/ 60 Гц

*= Напряжение, рекомендованное IEC 38 (Международная электротехническая комиссия) во всем мире и CENELEC (Европейский комитет по стандартизации в области электротехники).
**= требуется класс изоляции F

Двигатели для эксплуатации с другими параметрами сети поставляются по заказу за дополнительную плату.

Если нет иных требований, двигатели для эксплуатации с преобразователем частоты с частотой сети 50 или 60 Гц, для снижения шума и нагрузки на обмотку поставляются с обмотками, соединенными в звезду (Y).

Если не указано иное, для номинального напряжения действителен допуск +/-5 % в соответствии с IEC 60034-1.

Двигатели начиная с D..04.. по D..18.. в 4-полюсном варианте исполнения при использовании с номинальным подключением к сети (400 В, 50 Гц) могут эксплуатироваться с допуском +/-10 % и классом изоляции F.

Частота сети

Все двигатели доступны для сетей 50 Гц или 60 Гц с одинаковой мощностью. Модели с повышенной мощностью - по запросу.

Фирменная табличка

Мотор-редукторы Bauer серийно поставляются с фирменной табличкой, устойчивой к коррозии. Стандартная фирменная табличка выполнена из специальной пластмассы, проверенной в течение многих лет практического использования, и одобрена Федеральным физико-техническим управлением для использования в агрессивных зонах.

Клеммная коробка

Кабельные вводы для двигателей с тормозом и без могут выполняться в клеммной коробке со стороны A или C

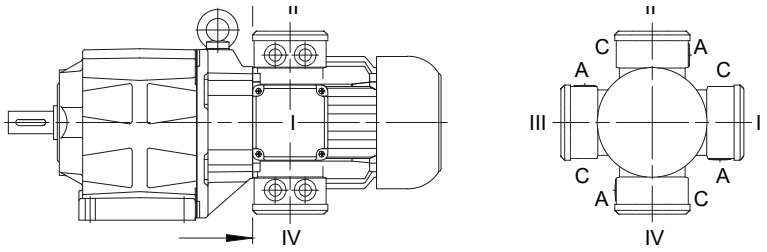

Стандартное положение клеммной коробки указано на габаритных чертежах мотор-редукторов (см. главы 10, 11, 12, 13). По желанию клеммная коробка может быть установлена в одном из трех других положений, если этого потребуют пространственные условия по месту установки. Четыре возможных положения - это смещение на 90° вокруг оси двигателя (габаритный чертеж и обозначение клеммной коробки в стандартном исполнении - см. главу 16 «Клеммная коробка в стандартном исполнении»).

Литые клеммные коробки (KAG) в стандартном исполнении поставляются с выбиваемыми метрическими отверстиями для кабельного ввода. Привинчивающиеся коробки (TB1...4) в стандартном исполнении имеют метрическую резьбу под кабельные вводы, закрытую пластиковой заглушкой.

Подключение электродвигателей

Подключение мотор-редукторов занимает много времени и требует затрат, которыми не следует пренебрегать, как при вводе в эксплуатацию, так и в случае выполнения технического обслуживания. Эти издержки существенно снижаются при использовании мотор-редукторов BAUER, так как со стандартными двигателями вместо обычной клеммной колодки по умолчанию поставляются зажимы CAGE CLAMP®.

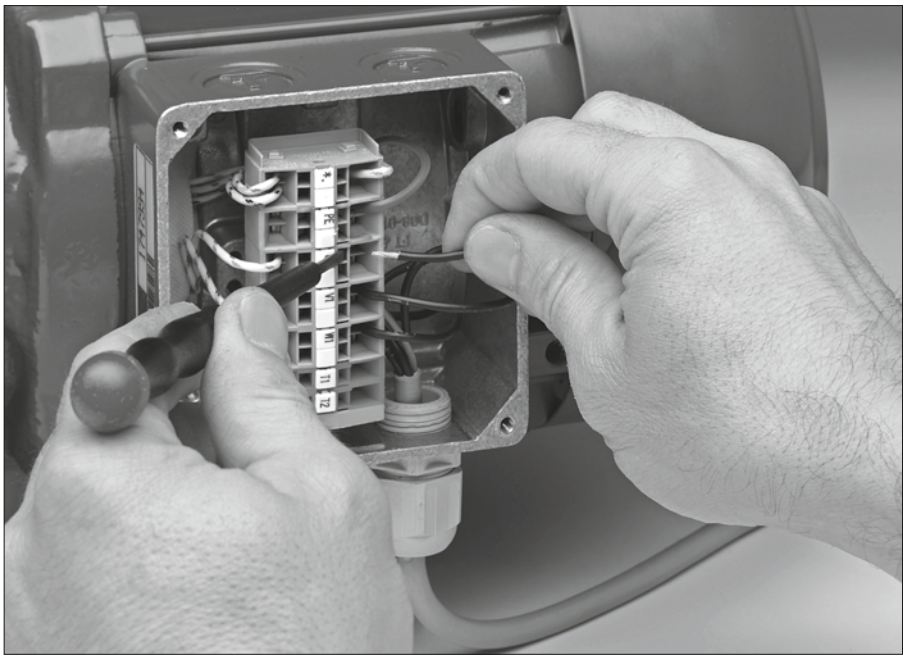

Какие преимущества вы получаете?

Экономия времени при подключении
Официальные замеры времени подтвердили, что при подключении кабеля с помощью зажима CAGE CLAMP® экономия времени по сравнению со стандартным резьбовым зажимом составляет до 75 %. По сравнению с использованием для подключения мотор-редуктора посредством резьбового болта экономия времени будет еще больше.

Простота обращения
Удобный доступ: нажатие пружины зажима CAGE CLAMP® и ввод кабеля производится фронтально, т.е. в поле зрения электромонтера.

Сечение подключаемого кабеля
Подходит для любого медного провода от 0,5 мм^2 до 25 мм^2.

Экономия издержек на материалы и инструменты
- Отпадает необходимость использования гильз, кабельных наконечников и шайб
- Инструменты, например, клещи для опрессовки, больше не требуются
- Опасность случайного перетягивания при закручивании и срыва болтов клеммника, и, как следствие, необходимость приобретения нового клеммника уходят в прошлое
- Отпадает необходимость в поиске упавших гаек и гроверных шайб для болтов клеммника или приобретении новых

Надежная защита от вибрации и ударов
Вибрация и удары не приводят ни к повреждению подключенного провода, ни к размыканию контакта. Соединение не требует обслуживания.

Виды проводов
С помощью зажима CAGE CLAMP® можно закреплять тонкопроволочные, многожильные и одножильные медные провода.

Подключение односкоростных двигателей

Стандартное подключение трехфазных двигателей при помощи зажима CAGE CLAMP®.
D..04 - D..09

Подключение мотор-редуктора с помощью зажима Cage Clamp

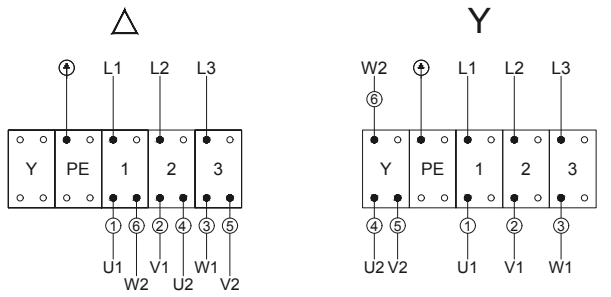

	IEC/EN 60034-8	NEMA MG 1	Цвет
Подключение к сети	L1 L2 L3	L1 L2 L3	
Обмотка двигателя	U1 V1 W1 U2 V2 W2	T1 T2 T3 T4 T5 T6	черный синий коричневый желтый красный фиолетовый
Δ	Переключение на низкое номинальное напряжение (например 230 В)		
Y	Переключение на высокое номинальное напряжение (например 400 В)		

D..11 - D..18

Подключение мотор-редуктора с помощью зажима Cage Clamp

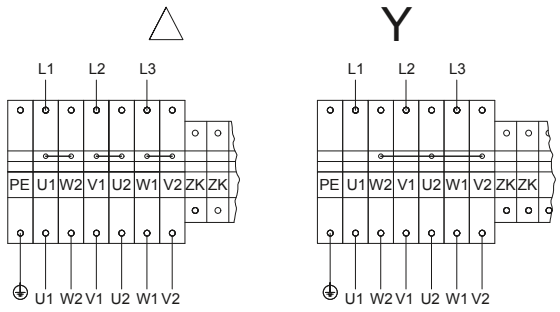

	IEC/EN 60034-8	NEMA MG 1	Цвет
Подключение к сети	L1 L2 L3	L1 L2 L3	
Обмотка двигателя	U1 V1 W1 U2 V2 W2	T1 T2 T3 T4 T5 T6	черный синий коричневый желтый красный фиолетовый
Δ	Переключение на низкое номинальное напряжение (например 230 В)		
Y	Переключение на высокое номинальное напряжение (например 400 В)		
ZK	Разъемы для дополнительных подключений		

Подключение односкоростных двигателей с тепловой защитой двигателя

Стандартное подключение трехфазных двигателей с тепловой защитой при помощи зажима CAGE CLAMP®.

D..04.. - D..09..

Трехфазный двигатель и подключение тепловой защиты посредством от CAGE CLAMP

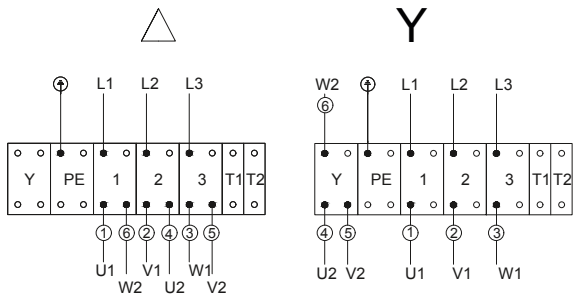

	IEC/EN 60034-8	NEMA MG 1	Цвет
Подключение к сети	L1 L2 L3	L1 L2 L3	
Обмотка двигателя	U1 V1 W1 U2 V2 W2	T1 T2 T3 T4 T5 T6	черный синий коричневый желтый красный фиолетовый
Δ	Переключение на низкое номинальное напряжение (например 230 В)		
Y	Переключение на высокое номинальное напряжение (например 400 В)		
T1 T2	Тепловая защита двигателя		

D..11 - D..18

Подключение мотор-редуктора с помощью зажима Cage Clamp

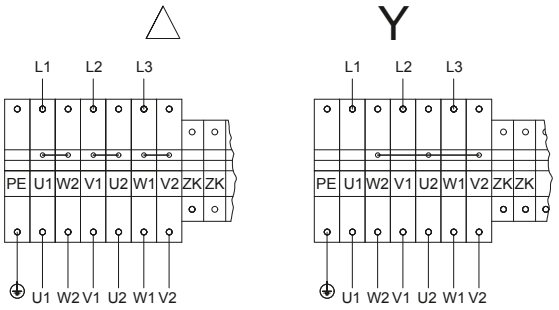

	IEC/EN 60034-8	NEMA MG 1	Цвет
Подключение к сети	L1 L2 L3	L1 L2 L3	
Обмотка двигателя	U1 V1 W1 U2 V2 W2	T1 T2 T3 T4 T5 T6	черный синий коричневый желтый красный фиолетовый
Δ	Переключение на низкое номинальное напряжение (например 230 В)		
Y	Переключение на высокое номинальное напряжение (например 400 В)		
ZK	Разъемы для дополнительных подключений		

Подключение двигателей с переключением числа полюсов по схеме Даландера (Δ/YY или Y/YY)

Стандартное подключение трехфазных двигателей при помощи зажима CAGE CLAMP®.
D..04.. - D..09..

Двигатель с 2 частотами вращения, Схема Даландера D/YY или Y/YY
(T1-T2, дополнительная тепловая защита двигателя)

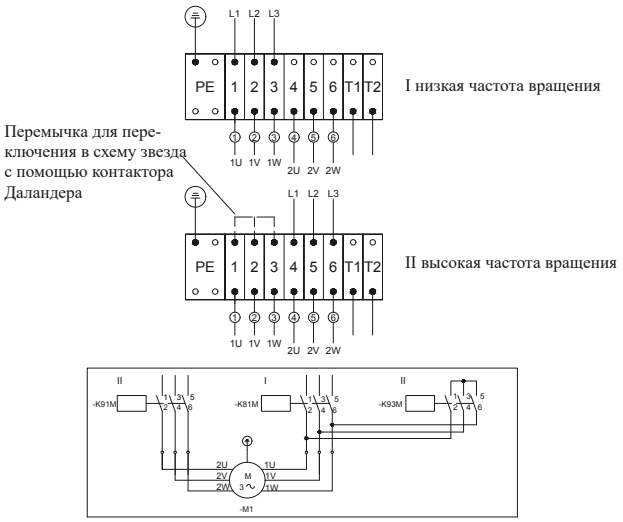

	IEC/EN 60034-8	NEMA MG 1	Цвет
Подключение к сети	L1	L1	
	L2	L2	
	L3	L3	
Обмотка двигателя	1U	T1	черный
	1V	T2	синий
	1W	T3	коричневый
	2U	T5	желтый
	2V	T6	красный
	2W	T4	фиолетовый
I	Низкая частота вращения		
II	Высокая частота вращения		

D..11 ....D..18.

Подключение мотор-редуктора с помощью зажима Cage Clamp
Двигатель с изменением числа полюсов; Схема Даландера Δ/YY

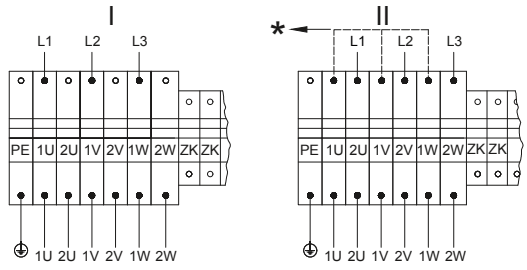

	IEC/EN 60034-8	NEMA MG 1	Цвет
Подключение к сети	L1	L1	
	L2	L2	
	L3	L3	
Обмотка двигателя	1U	T1	черный
	1V	T2	синий
	1W	T3	коричневый
	2U	T4	желтый
	2V	T5	красный
	2W	T6	фиолетовый
I	Низкая частота вращения		
II	Высокая частота вращения		
ZK	Разъемы для дополнительных подключений		
*	Соединение схемы Даландера в звезду		

Подключение двигателей с переключением числа полюсов с двумя отдельными обмотками (Y/Y или Δ/Δ)

Стандартное подключение трехфазных двигателей с тепловой защитой при помощи зажима CAGE CLAMP®.

D..04.. - D..09..

Изменение полюсов двигателя
2 скорости, 2 обмотки: Y/Y или Δ/Δ
(T1-T2, дополнительная тепловая защита двигателя)

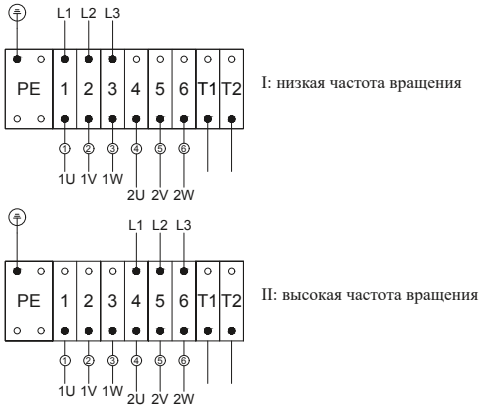

	IEC/EN 60034-8	NEMA MG 1	Цвет
Подключение к сети	L1	L1	
	L2	L2	
	L3	L3	
Обмотка двигателя	1U	T1	черный
	1V	T2	синий
	1W	T3	коричневый
	2U	T11	желтый
	2V	T12	красный
	2W	T13	фиолетовый
I	Низкая частота вращения		
II	Высокая частота вращения		
T1 T2	Тепловая защита двигателя		

D..11.. - D..18..

Подключение мотор-редуктора с помощью зажима Cage Clamp
Изменение полюсов двигателя 2 скорости, 2 обмотки; Y/Y или Δ/ Δ

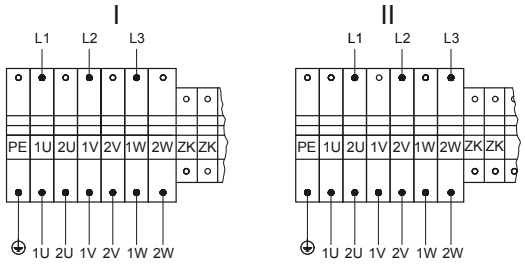

	IEC/EN 60034-8	NEMA MG 1	Цвет
Подключение к сети	L1	L1	
	L2	L2	
	L3	L3	
Обмотка двигателя	1U	T1	черный
	1V	T2	синий
	1W	T3	коричневый
	2U	T4	желтый
	2V	T5	красный
	2W	T6	фиолетовый
I	Низкая частота вращения		
II	Высокая частота вращения		
ZK	Разъемы для дополнительных подключений		

Штекерный разъем для подключения двигателей

Двигатели Bauer типоразмеров с D..06.. по D..16.. могут поставляться со штекерным разъемом для подключения. Корпус со штекерами в стандартной комплектации устанавливается сбоку на клеммной коробке в направлении кожуха вентилятора. Такая компоновка сводит к минимуму выступание, вызываемое штекером.

Конструкция разъема состоит из корпуса, штекерного разъема и крышки. По желанию за дополнительную плату поставляется также коробка с вводами. Назначение контактов штекеров - по запросу (габаритный чертеж - см. главу 16 «Клеммная коробка со штекерными разъемами»)

Поставляется также вариант исполнения с зажимом при помощи одной скобы в соответствии с инструкцией DESINA Союза немецких станкостроителей (VDW).

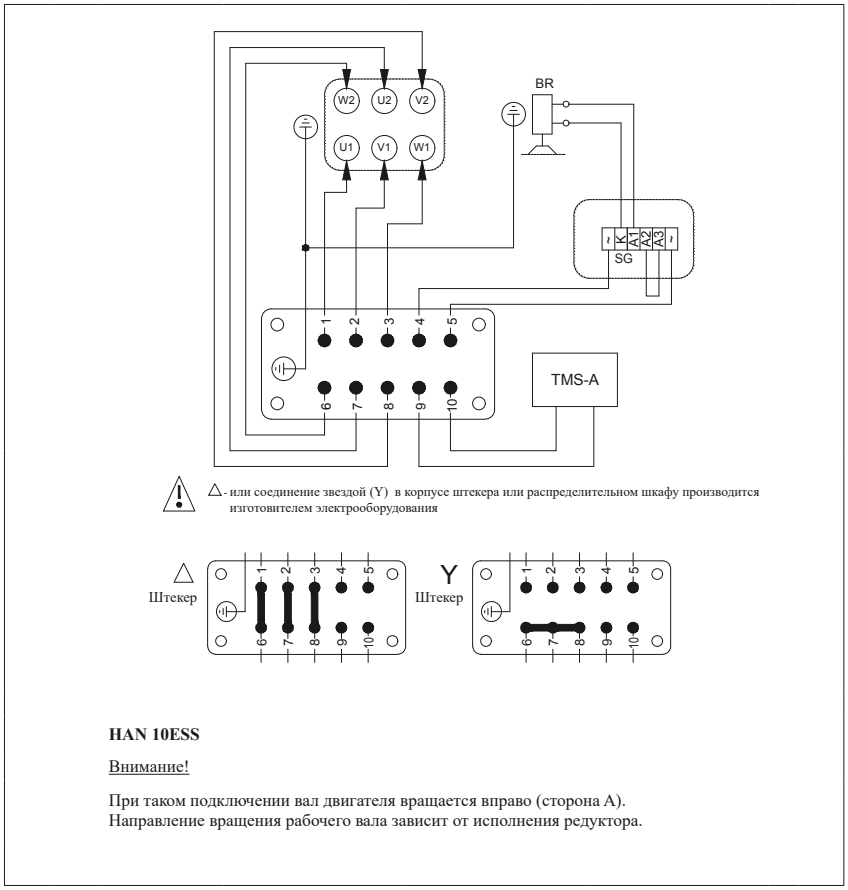

HAN 10ESS

Внимание!

При таком подключении вал двигателя вращается вправо (сторона A).
Направление вращения рабочего вала зависит от исполнения редуктора.

Альтернативно двигатели могут поставляться с круглым штекером, который монтируется на заводе в стандартную клеммную коробку и также подходит для подключения тормозов, термисторов и термостатов. Дополнительная информация - по запросу.

Двигатели Bauer, начиная с D..08.. с навесным тормозом, доступны для заказа со штекерным разъемом для подключения тормоза. Благодаря этому, замена тормоза на месте может быть проведена значительно быстрее.

Защита двигателя

Для защиты двигателя в распределительном устройстве необходимо установить один автомат или одно тепловое реле на каждый мотор-редуктор. Значения номинального тока двигателей, необходимые для их подбора, указываются в подтверждении заказа. При особых режимах эксплуатации (кратковременный или повторно-кратковременный режим работы, частые включения, сильные колебания напряжения или недостаточное охлаждение), а также при эксплуатации с преобразователем частоты в качестве дополнительной защиты настоятельно рекомендуется тепловая защита обмотки.

Термисторы / (PTC)

Термисторы/терморезисторы с положительным температурным коэффициентом - это термочувствительные резисторы, которые вмонтированы в каждую фазу обмотки и в сочетании с соответствующим защитным выключателем или преобразователем частоты переменного тока служат для защиты двигателя при быстром повышении температуры. Необходимое контрольное устройство не входит в комплект поставки. Принцип действия: Термисторы/терморезисторы с положительным температурным коэффициентом устроены так, что их сопротивление возрастает даже при быстром нагревании и при определенной температуре (температуре аварийного отключения) достигает определенного коэффициента сопротивления. При достижении этого значения срабатывает пусковое устройство, включающее предупредительный сигнал или что-то подобное, чтобы предотвратить перегрев двигателя. Характеристики соответствуют DIN 44081 и “Mark A“ согласно IEC 34- 11-2. Термисторы/терморезисторы с положительным температурным коэффициентом доступны для всех типов двигателей за дополнительную плату.

Термическая защита двигателя с помощью термисторов PTC

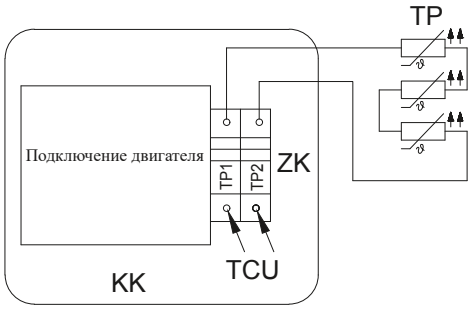

KK	Клеммная коробка двигателя
ZK	Разъемы для дополнительных подключений
TP	Термисторы PTC
TCU	Подключение тепловой защиты защиты EN 60947 Максимально допустимое проверочное напряжение термистора 2,5 В DC в случае Ex (взрывозащищенного исполнения) необходим сертификат PTB 3.53-PTC A

Расположение разъемов для дополнительных подключений зависит от типоразмера и конструкции двигателя.

Термостаты

Биметаллические выключатели применяются для независимого, но более медленного контроля температуры и интегрированы в каждую ветвь обмотки двигателя.
Параметры биметаллической пластины подобраны таким образом, что при повышении температуры, при строго определенном значении температуры она резко меняет форму с выпуклой на вогнутую и отводит контакт в вертикальной плоскости от контактной пластины. Теперь контакт разомкнут (нормально закрытый), или замкнут (нормально открытый). Только после существенного изменения температуры биметаллическая пластина самостоятельно возвращается в исходное положение. Контакт снова замкнут (нормально закрытый), или разомкнут (нормально открытый). Термостаты доступны для всех типов двигателей за дополнительную плату. По техническим причинам это исполнение не рекомендуется использовать для двигателей большого размера (от D..11.. до D..18..).

Тепловая защита двигателя с термостатом (нормально закрытый)

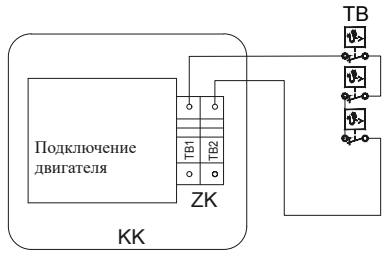

KK	Клеммная коробка двигателя
ZK	Разъемы для дополнительных подключений
TB	Термостаты нормально закрытые, макс. напряжение 250 В AC, 1,6 A

Расположение дополнительных контактов зависит от типоразмера и конструкции двигателя

Тепловая защита двигателя с термостатом (без контакта)

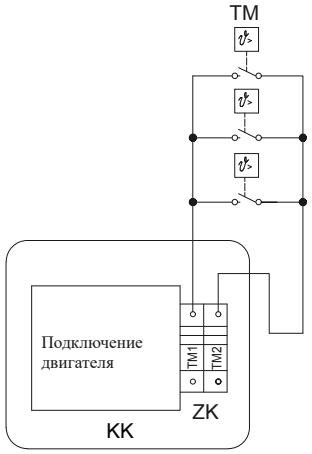

KK	Клеммная коробка двигателя
ZK	Разъемы для дополнительных подключений
TB	Термостаты нормально открытые, макс. напряжение 250 В AC, 1,6 A

Расположение дополнительных контактов зависит от типоразмера и конструкции двигателя

Датчики KTY

Изолированный с помощью термоусадочной трубки датчик KTY служит для измерения температуры и контроля критических температур на поверхностях и внутри двигателей и машин. В тяжелых условиях промышленного применения датчик может применяться повсюду, где требуются точные измерения с помощью датчика. Датчик KTY доступен для всех типов двигателей за дополнительную плату.

Тип 84-130SH: устанавливается на двигатели, которые преимущественно эксплуатируются с преобразователями частоты фирмы Siemens.

Принцип действия: датчик KTY представляет собой зависимый от температуры компонент. Когда температура возрастает, сопротивление датчика KTY тоже увеличивается. Его характеристика в диапазоне измерения практически линейная; номинальное сопротивление Rном (при T=100 °C) составляет от 970 до 1030 Ом.

Датчик температуры-сопротивления KTY84-130SH

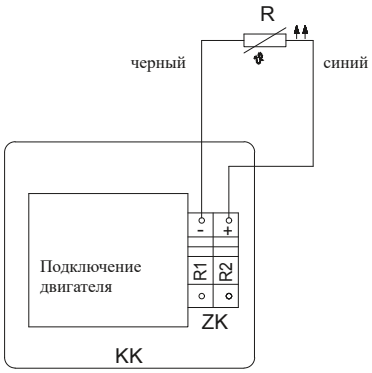

KK	Клеммная коробка двигателя
ZK	Разъемы для дополнительных подключений
R	Датчик температуры сопротивления

Расположение разъемов для дополнительных подключений зависит от типоразмера и конструкции двигателя.

Датчики PT100

Во многих отраслях промышленности необходим точный контроль температуры двигателей. Датчик PT100 отличается высокой точностью, коротким временем отклика и долговременной стабильностью, а также возможностью применения в широком температурном диапазоне. Датчики PT100 доступен для всех типов двигателей за дополнительную плату.

Технические характеристики:
Номинальное сопротивление: 100 Ом при 0 °C Характеристики сопротивления регламентируются стандартом DIN EN 60751.

Датчик температуры-сопротивления PT 100

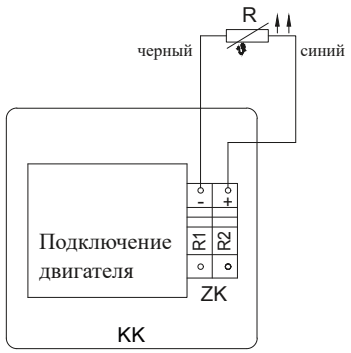

KK	Клеммная коробка двигателя
ZK	Разъемы для дополнительных подключений
R	Датчик температуры-сопротивления

Расположение разъемов для дополнительных подключений зависит от типоразмера и конструкции двигателя

Изоляция

Мотор-редукторы типоразмеров D..04.., D..05.., D..06.., D..08.., D..09S и D..09L, приведенные в таблицах подбора в этом каталоге, стандартно имеют класс изоляции B. По желанию заказчика, исполнение с классом изоляции F доступно за дополнительную плату. Двигатели D..07.. и начиная с D..09XA4 (2,2 кВт) до D..18XA4 (30 кВт), а также все многоскоростные двигатели стандартно изготавливаются с классом изоляции F. Класс изоляции F обеспечивает многостороннюю защиту обмотки от высокой влажности, кислотных газов и прочих атмосферных воздействий, одновременно делая её ударопрочной и более устойчивой к воздействию высоких температур.

IP - классы защиты

Двигатели Bauer начиная с типоразмера D..06.. стандартно изготавливаются с классом защиты IP65. Двигатели типоразмеров D..04.. и D..05.. имеют гладкий корпус с классом защиты IP54. Более высокие классы защиты IP могут быть предоставлены по запросу.

Определение степени защиты, обеспечиваемой корпусами для электрооборудования

Первый IP - номер кода в соответствии с DIN EN 60529					Второй IP - номер кода в соответствии с DIN EN 60529		
	Защита от проникновения внешних твердых предметов		Защита людей от доступа к опасным частям с помощью			Защита от проникновения влаги или воды	
4	Диаметр ≥ 1,0 мм		Провод		4	Водянные брызги	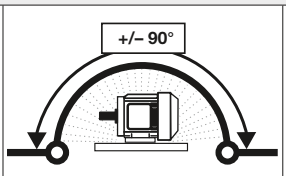 0,07 л/мин на одну насадку 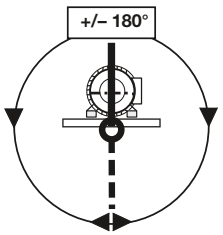
5	Защищённый от пыли	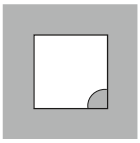			5	Действие струи	qv = 12,5 л/мин p ~ 0,3 бар t = 1 мин/м² > 3 мин 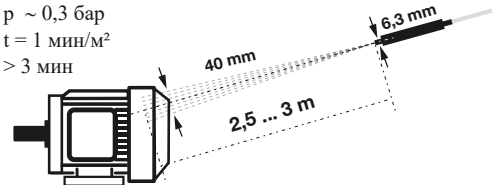
6	Непроницаемый для пыли	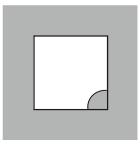			6	Сильное действие струи	qv = 100 л/мин p ~ 1 бар t = 1 мин/м2 > 3 мин 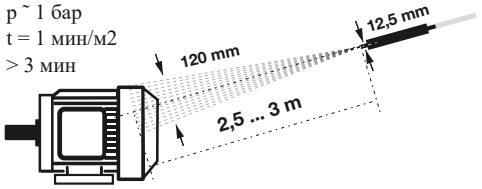
					7	Временное погружение	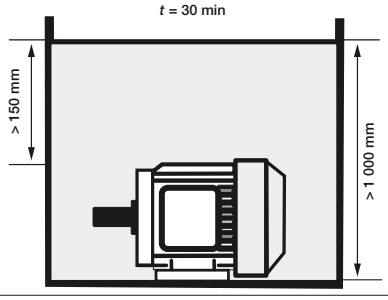

Первый IP - номер кода в соответствии с DIN EN 60529		Второй IP - номер кода в соответствии с DIN EN 60529		
	Защита от проникновения твердых инородных тел / Защита людей от доступа к опасным частям с помощью		Защита от проникновения влаги или воды	
		8	Постоянное погружение	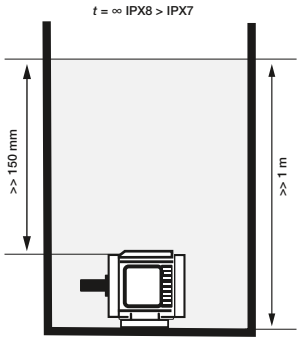 x = 5 м (стандарт) или по договоренности
		9 (9K= DIN 40050-9)	Высокое давление и высокая температура воды	Корпус >= 250 мм t = 1 мин /м² > 3 мин Температура воды (80 +-5) °C 15 л/мин, 100 бар Расстояние (175 +- 25) мм 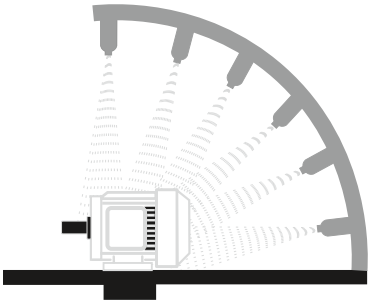

Скорость вращения выходного вала

Значения номинальной частоты вращения, указанные в таблицах подбора, являются ориентировочными значениями для нагрузки при номинальной мощности. Значения могут меняться в зависимости от степени нагрузки и нагрева (особенно у двигателей малых типоразмеров).
Более низкое число оборотов возможно при использовании комбинированных редукторов, поставляемых по запросу.

Режимы эксплуатации согласно стандарту DIN EN 60034

Общие сведения

За исключением специальных приводов (например, грузоподъемное оборудование) перечисленные в списке двигатели всегда рассчитаны на продолжительный режим работы. Если привод эксплуатируется с высокой частотой включений/выключений, то это может потребовать выбора двигателя увеличенного типоразмера в специальном исполнении, и напротив, при ярко выраженном кратковременном режиме работы часто можно выбрать модель меньшего типоразмера. **В связи с этим, технически необходимо или экономически выгодно уведомлять производителя двигателя о любом отличном от продолжительного режиме работы**.

Продолжительный режим S1

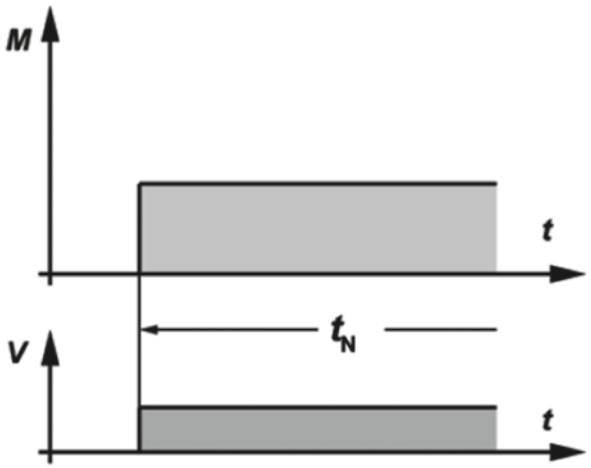

При номинальной нагрузке достигается постоянная температура, которая не увеличивается и при более продолжительной эксплуатации. Оборудование может непрерывно работать при номинальной нагрузке, без превышения максимально допустимой температуры.

Кратковременный режим S2

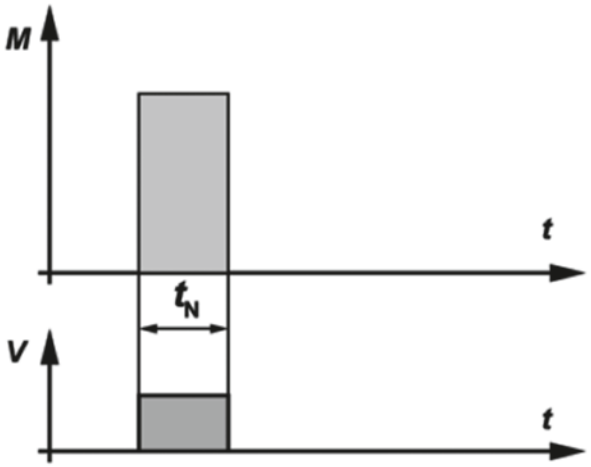

Продолжительность эксплуатации при номинальной нагрузке (t_N), по сравнению с последующим периодом покоя, мала. Нормирована продолжительность эксплуатации в 10, 30, 60 и 90 минут. В течение этого времени оборудование может работать под номинальной нагрузкой без превышения допустимой температуры.

Пример: S2 - 60 мин

Повторно-кратковременный периодический режим S3

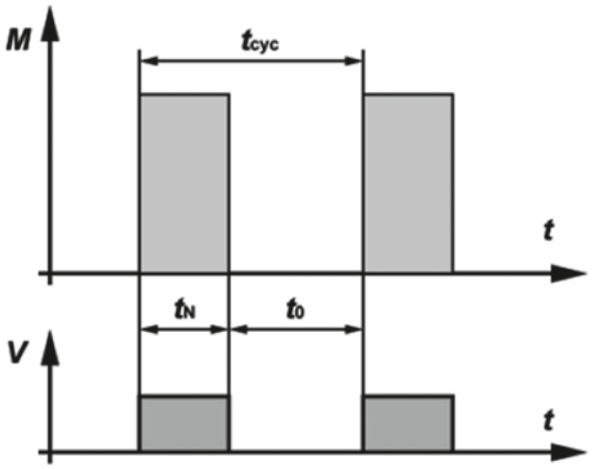

Режим S3 представляет собой последовательность идентичных циклов, каждый из которых включает время эксплуатации при постоянной нагрузке (tN) и время простоя (t0) с отключенным питанием обмоток. При этом пусковой ток не оказывает заметного влияния на превышение температуры. Продолжительность эксплуатации под номинальной нагрузкой и последующая пауза непродолжительны. Оборудование может работать под нагрузкой только в течение периода, определяемого коэффициентом циклической продолжительности включения (ED) в процентах от общего времени цикла (tcyc).
Нормированная продолжительность включения: 15, 25, 40 или 60 %. Продолжительность цикла составляет 10 минут, если не установлено иное.

Периодический режим означает, что в течение цикла установившийся температурный режим не достигается.

Коэффициент циклической продолжительности включения можно определить следующим образом:

$$ED = \frac{t_N}{t_{cyc}} \times 100\% = \frac{t_N}{t_N + t_0} \times 100\%$$

Пример: S3 - 25%

Повторно-кратковременный периодический режим с пусками **S4**

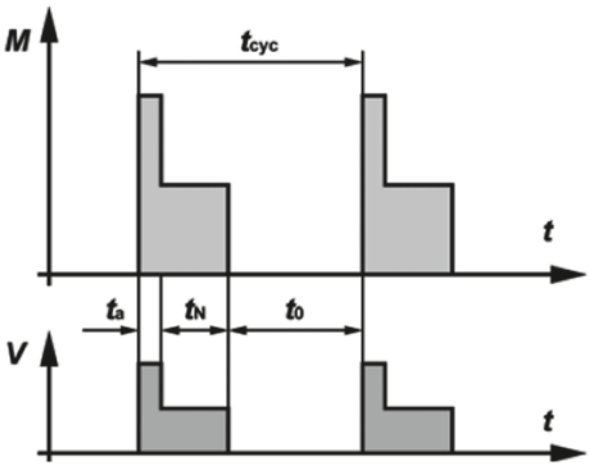

Режим S4 представляет собой последовательность идентичных циклов, каждый из которых включает относительно длинный пуск (разгон), время работы с постоянной нагрузкой и время простоя с отключенным питанием обмоток.

Продолжительность эксплуатации под номинальной нагрузкой и последующая пауза непродолжительны. Оборудование может работать под нагрузкой только в течение периода, определяемого коэффициентом циклической продолжительности включения (ED) в процентах от общего времени цикла (tcyc).

Нормированная продолжительность включения: 15, 20, 40 или 60 %. Продолжительность цикла составляет 10 минут, если не установлено иное.

Нагрузочный цикл соответствует режиму S3, только учитывается дополнительный нагрев во время пуска (ta).

Коэффициент циклической продолжительности включения можно определить следующим образом:

$$ED = \frac{(t_a + t_N)}{t_{cyc}} \times 100\% = \frac{t_a + t_N}{t_a + t_N + t_0} \times 100\%$$

Пример: S4 — 25 % $J_M = 0{,}15$ кг·м²

Повторно-кратковременный периодический режим с электрическим торможением S5

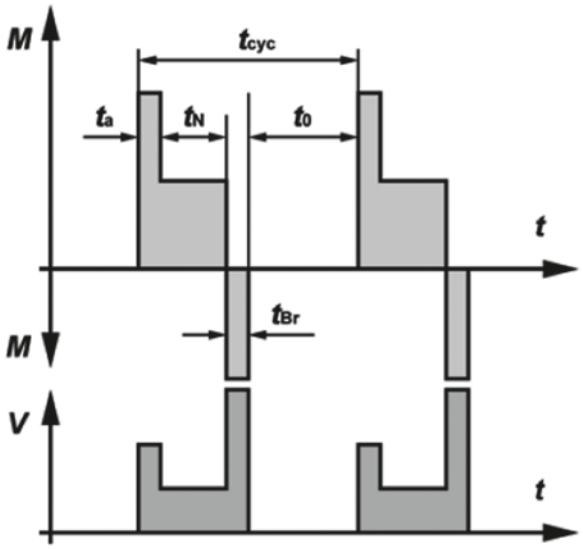

Режим S5 представляет собой последовательность идентичных циклов, каждый из которых состоит из времени пуска, времени работы с постоянной нагрузкой, времени быстрого электрического торможения и периода простоя с отключенным питанием обмоток.
Продолжительность эксплуатации под номинальной нагрузкой и последующая пауза непродолжительны. Оборудование может работать под нагрузкой только в течение периода, определяемого коэффициентом циклической продолжительности включения (ED) в процентах от общего времени цикла (tcyc).
Нормированная продолжительность включения: 15, 20, 40 или 60 %.
Продолжительность цикла составляет 10 минут, если не установлено иное.

Нагрузочный цикл соответствует режиму S3, только учитывается дополнительный нагрев во время пуска (ta) и во время замедления (tBr).

Коэффициент циклической продолжительности включения можно определить следующим образом:

$$ED = \frac{(t_a + t_N + t_{Br})}{t_{cyc}} \times 100\% = \frac{t_a + t_N + t_{Br}}{t_a + t_N + t_{Br} + t_0} \times 100\%$$

Пример: S5 - 25%, $J_M = 0{,}15$ кг·м², $J_{ext} = 0{,}7$ кг·м²
(J_M - момент инерции двигателя / J_{ext} - момент инерции нагрузки)

Непрерывный периодический режим S6

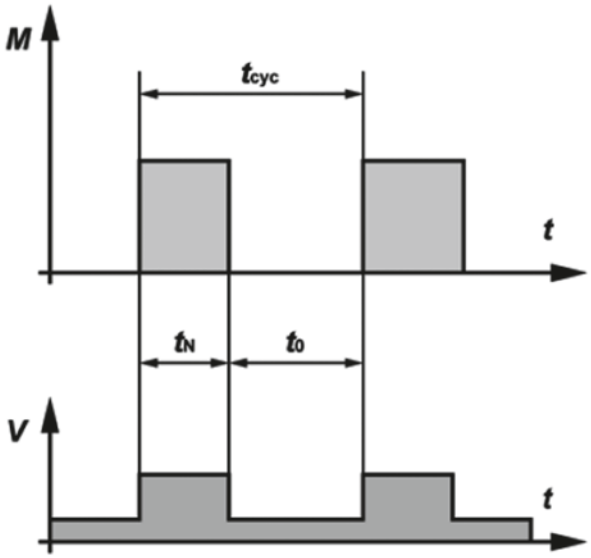

Этот режим соответствует режиму S3, однако в периоды отсутствия нагрузки оборудование остается включенным. Оно работает в режиме холостого хода. Коэффициент циклической продолжительности включения и общее время цикла указываются аналогично режиму S3.

Коэффициент циклической продолжительности включения можно определить следующим образом:

$$ED = \frac{t_N}{t_{cyc}} \times 100\% = \frac{t_N}{t_N + t_0} \times 100\%$$

Пример: S6 - 40%

Непрерывный периодический режим с электрическим торможением S7

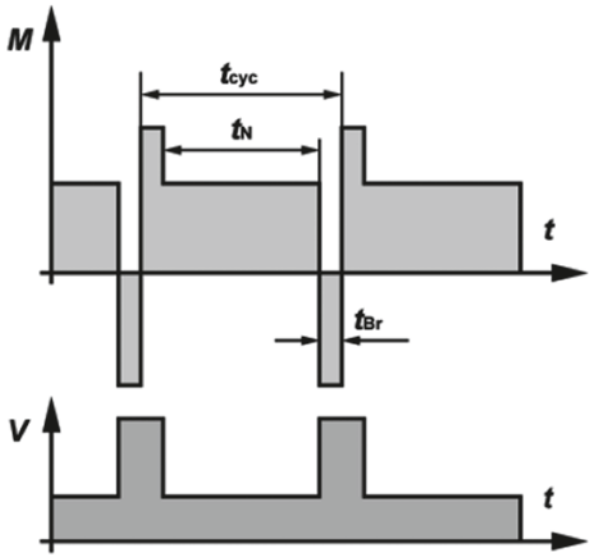

Оборудование запускается, работает под нагрузкой, затем затормаживается электрически, например путем подвода постоянного тока. Затем она снова немедленно разгоняется. В таком режиме оборудование может работать непрерывно, если указанные моменты инерции двигателя J_M и нагрузки J_{Ext}, а также продолжительность цикла не превышаются. Если продолжительность цикла не указана, она принимается равной 10 минутам.
Коэффициент циклической продолжительности включения равен единице: ED = 1

Пример: S7 - $J_M = 0{,}4$ кг·м² $J_{ext} = 7{,}5$ кг·м²
(J_M - момент инерции двигателя / J_{ext} - момент инерции нагрузки)

Непрерывный периодический режим с взаимозависимыми изменениями нагрузки и частоты вращения S8

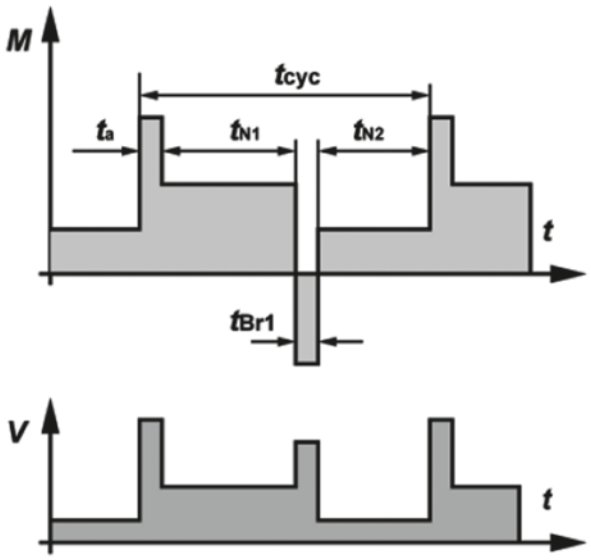

Оборудование постоянно работает под меняющейся нагрузкой и с часто меняющейся частотой вращения. Таким образом оборудование может работать непрерывно, если для каждой частоты вращения не превышаются указанные значения (моменты инерции J_M и J_{Ext}, продолжительность цикла (если он отличается от 10 минут), номинальная мощность и коэффициент циклической продолжительности включения. В случае момента инерции 1 кг·м2 противодействие ускорению двигателя аналогично действию тела массой 1 кг, находящегося на расстоянии 1 м от оси вращения).

Коэффициент циклической продолжительности включения можно определить следующим образом:

$$ED = \frac{t_a + t_{N1}}{t_{cyc}} \times 100\% = \frac{t_{Br} + t_{N2}}{t_{cyc}} \times 100\%$$

Пример: S8 - $J_M = 0{,}5$ кг·м² $J_{ext} = 6$ кг·м²
(J_M - момент инерции двигателя / J_{ext} - момент инерции нагрузки)

Режим с непериодическими изменениями нагрузки и частоты вращения S9

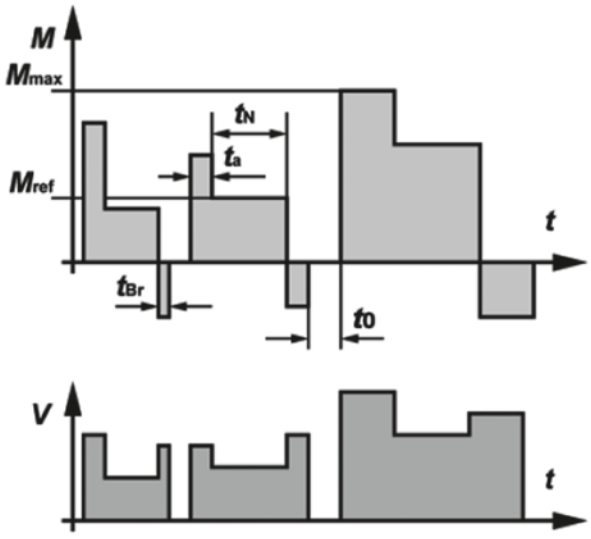

S9 представляет собой режим, при котором нагрузка и частота вращения в пределах рабочего диапазона изменяются по непериодическому закону. При этом часто возникают перегрузки, которые могут значительно превышать базовую нагрузку.
Для этого режима эксплуатации выбирается постоянная нагрузка в соответствии с режимом S1 в качестве базового значения M_{ref}, для определения перегрузки.

Режим с дискретными постоянными нагрузками и частотами вращения S10

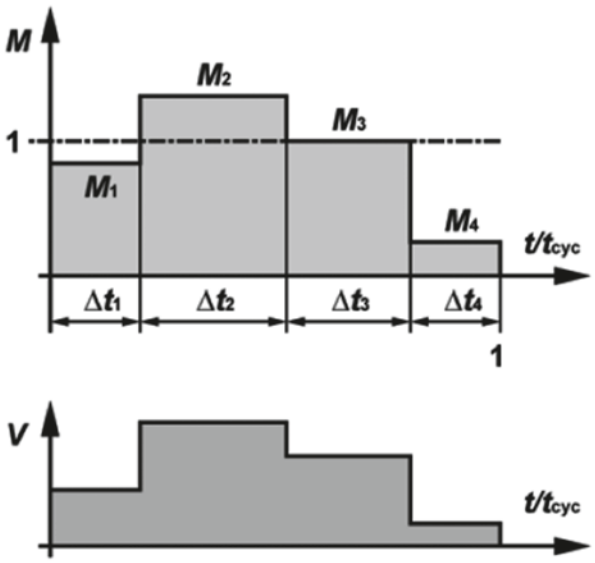

S10 представляет собой режим эксплуатации, содержащий не более четырех отдельных значений нагрузки и, если возможно, частот вращения, где каждая отдельная нагрузка поддерживается в течение времени, достаточного для достижения оборудованием установившегося температурного режима. Минимальная нагрузка в пределах рабочего цикла может равняться нулю (режим холостого хода или простой с отключенным питанием обмоток).
Соответствующее обозначение состоит из индекса S10, дополненного безразмерным коэффициентом p/Dt (p - соответствующая нагрузка в долях базовой нагрузки и Dt - dhtvz ее действия в долях продолжительности полного цикла нагрузки, а также безразмерным коэффициентом TL - относительная величина ожидаемого термического ресурса системы изоляции. Базовым значением для ожидаемого термического ресурса служит ожидаемый термический ресурс при номинальной мощности, и с допустимыми предельными значениями превышения температуры в соответствии с продолжительным режимом S1. Для времени простоя с отключенным питанием обмоток нагрузка должна помечаться буквой r.

Пример: S10 p/Δt = 1,1/0,4, 1/0,3, 0,9/0,2, r/0,1, TL = 0,6

Данные, указанные в таблице, действительны для мотор-редукторов Bauer при эксплуатации с преобразователем частоты. Указанные в таблицах крутящие моменты могут быть получены при соответствующей частоте в продолжительном режиме работы (S1 = коэффициент продолжительности включения 100 %).

Рекомендации по выполнению расчетов

При нагрузках, требующих постоянного момента во всем диапазоне скоростей вращения, например, в подъемных механизмах и транспортерах, при выборе двигателя необходимо ориентироваться на момент, необходимый при самой низкой рабочей частоте вращения. Кроме того, следует учитывать возможное уменьшение момента вращения в области ослабления поля.

Для нагрузок, требующих квадратичных моментов в диапазоне скоростей вращения, например, для насосов и вентиляторов, при выборе двигателя необходимо ориентироваться на момент, необходимый при максимальной рабочей частоте вращения. Ослабление поля не допускается.

Мощность двигателя зависит от частоты. Ее можно приблизительно рассчитать на основе крутящего момента M в Нм, частоты 50 или 60 Гц, частоты вращения n и частоты f в Гц с помощью формулы

$P = M \times n / 9550 \times f/50$
или
$P = M \times n / 9550 \times f/60$ (результат в кВт).

Если использовать преобразователь частоты в сочетании с генератором импульсов, то при остановке в качестве удерживающего момента развивается полный номинальный момент 50 Гц или 60 Гц (при длительном удержании требуется независимый вентилятор). Однако, во многих случаях для точного удержания в определенном положении, а также в целях безопасности , не следует отказываться от установки механического тормоза.

Настоятельно рекомендуется использовать термисторы для тепловой защиты обмотки двигателя при эксплуатации с преобразователем частоты (поставляются за дополнительную плату для двигателей всех типоразмеров).

Увеличение крутящего момента при сокращении продолжительности включения

При сокращении продолжительности включения крутящий момент в нижнем диапазоне частот (до переходной частоты ослабления поля) увеличивается на коэффициенты, указанные в следующей таблице:

Продолжительность включения	Момент двигателя при сокращении продолжительности включения	Увеличение требуемого тока (приблизительное значение)
100 %	-	-
60 %	1,15 x S1- момент	1,15 x S1- ток
40 %	1,30 x S1- момент	1,30 x S1- ток
25 %	1,45 x S1- момент	1,45 x S1- ток
15 %	1,60 x S1- момент	1,60 x S1- ток

Это, в свою очередь, означает, что кратковременная перегрузка с коэффициентом 1,6, например, при старте с низкой частотой вращения, является допустимой. Увеличение крутящего момента в диапазоне ослабления поля путем сокращения коэффициента продолжительности включения возможно только при определенных условиях. Момент 1,6 x S1, как правило, не достигается.

Увеличение крутящего момента с помощью принудительной вентиляции

При использовании независимого вентилятора не нужно уменьшать крутящий момент S1 в нижнем диапазоне частот (ниже 30 Гц), так как двигатель с принудительной вентиляцией может создавать номинальный момент 50 или 60 Гц во всем диапазоне частот до переходной частоты ослабления поля.

За счет комбинации принудительной вентиляции и уменьшения коэффициента продолжительности включения при использовании высококачественного преобразователя частоты можно получить момент 160% при 50 Гц или 60 Гц от состояния покоя до переходной частоты ослабления поля.

Принудительная вентиляция (FV) поставляется только начиная с типоразмера двигателя D..08.. (см. главу 16 «Двигатель с независимым вентилятором»). Во многих случаях, выбрав двигатель большего типоразмера без принудительной вентиляции, удается найти более экономичное решение.

Функция экономии энергии

Высококачественные преобразователи частоты снижают напряжение при работе в режиме частичной нагрузки, чтобы снизить ток двигателя и тем самым повысить КПД. Эта функция преобразователя повторяет принцип действия “энергосберегающих устройств”, предлагаемых на рынке.

Режим динамического торможения

При использовании, например, в подъемных приводах, требуется режим динамического торможения (тормозящий момент). С помощью преобразователей частоты значения крутящих моментов двигателя, указанные в таблицах, могут быть достигнуты также в режиме динамического торможения. Увеличение моментов при уменьшении коэффициента продолжительности включения допускается также и в режиме динамического торможения.

Рекомендации по эксплуатации преобразователей частоты других производителей

Предполагается, что преобразователь частоты вырабатывает ток двигателя без гармонических составляющих. Гармонические колебания, создаваемые некоторыми преобразователями частоты старого образца, приводят к дополнительным потерям и тем самым уменьшают допустимый момент во всем диапазоне частот примерно на 10 %. Кроме того, существует опасность повреждения редуктора за счет возникающих колебаний.

Эксплуатация при частоте ниже 5 Гц без генератора импульсов возможна только при использовании преобразователей частоты с современными способами регулирования. При использовании преобразователей частоты не оснащенных функцией регулирования частоты и напряжения в зависимости от нагрузки, из-за увеличения потребления тока двигателем необходимо уменьшить крутящий момент на частотах ниже 10 Гц (примерно), особенно при использовании небольших двигателей (D..04..-D..09..) и даже при использовании внешнего вентилятора или снижении коэффициента продолжительности включения. Режим динамического торможения возможен только при определенных условиях.

Технические параметры двигателей на 50 Гц

50 Hz

4-полюсные двигатели IE1 для непрерывной работы S1, частота сети 50 Гц

P_N кВт	Тип	n_N об/мин	M_N Нм	I_N (400В) А	Схема подключения	cosφ	η (100%-нагрузка) %	η (75%-нагрузка) %	η (50%-нагрузка) %	I_A/I_N	M_A/M_N	M_S/M_N	M_K/M_N	Jrot кгм²	Тормоз
0,03	D04LA4	1350	0,21	0,20	Y	0,60	-	-	-	2,2	2,6	2,6	3,0	0,000175	
0,04	D04LA4	1350	0,28	0,20	Y	0,60	-	-	-	2,2	2,0	2,0	2,3	0,000175	
0,06	D04LA4	1350	0,42	0,30	Y	0,60	-	-	-	2,3	2,1	2,1	2,4	0,000175	E003
0,09	D04LA4	1350	0,63	0,45	Y	0,69	-	-	-	2,5	2,2	2,2	2,6	0,000175	
0,11	D04LA4	1350	0,78	0,45	Y	0,68	-	-	-	2,2	1,9	1,9	2	0,000175	
0,06	D05LA4	1350	0,42	0,35	Y	0,72	-	-	-	3,7	3,7	3,5	3,7	0,000295	E003
0,09	D05LA4	1350	0,63	0,38	Y	0,70	-	-	-	3,9	3,0	2,8	3,0	0,000295	
0,06	D06LA4	1350	0,42	0,35	Y	0,72	-	-	-	3,7	3,7	3,5	3,7	0,000295	
0,09	D06LA4	1350	0,63	0,38	Y	0,70	-	-	-	3,9	3,0	2,8	3,0	0,000295	
0,12	DSE04LA4	1350	0,87	0,45	Y	0,72	53,4	51,4	43,2	2,3	1,7	1,4	1,8	0,000175	
0,18	DSE05LA4	1350	1,28	0,63	Y	0,66	63	61,7	54,9	3,4	2,2	2,2	2,4	0,000295	
0,2	DSE05LA4	1350	1,42	0,66	Y	0,71	61,6	61,7	54,9	3,3	2	2	2,2	0,000295	E003
0,25	DSE05LA4	1350	1,75	0,87	Y	0,68	61,5	58,8	54	2,6	2	2	2,1	0,000295	
0,18	DSE06LA4	1350	1,28	0,63	Y	0,65	63,5	61,7	53,1	3,1	2,4	2,3	2,5	0,000295	
0,2	DSE06LA4	1350	1,42	0,65	Y	0,7	62,5	61,7	53,1	3,3	2	2	2,2	0,000295	
0,25	DSE06LA4	1350	1,75	0,87	Y	0,68	61,5	58,8	51,4	2,6	2	2	2,1	0,000295	
0,37	DSE07LA4	1350	2,6	1,15	Y	0,71	66	65,2	59,7	3	2,2	2,1	2,2	0,000385	E003 E004
0,55	DSE08MA4	1400	3,75	1,45	Y	0,72	75,4	75,2	72,0	4,2	2,1	2,0	2,4	0,00115	
0,75	DSE08LA4	1400	5,1	1,95	Y	0,76	75,6	76,2	72,7	4,6	2,0	2,0	2,4	0,00150	ES(X)010 EH(X)010 EH(X)027
1,1	DSE08XA4	1400	7,5	2,8	Y	0,75	75,5	76,8	73,5	3,7	2,0	1,8	2,2	0,00170	
1,1	DSE09SA4	1420	7,5	2,6	Y	0,76	80,0	80	77,5	4,9	2,5	2,2	2,8	0,00245	
1,5	DSE09LA4	1420	10,1	3,5	Y	0,76	80,7	80,9	79,5	5,0	2,5	2,3	2,9	0,00320	ES(X)010 ES(X)027 EH(X)027 EH(X)040
2,2	DSE09XA4	1420	15	4,9	Y	0,81	80,5	81,1	80,4	4,5	2,3	2,2	2,6	0,00380	
3	DSE11SA4	1420	20	6,4	D	0,80	84,4	85,0	83,8	5,9	2,7	2,5	3,2	0,00810	
4	DSE11MA4	1420	27	8,4	D	0,83	84,0	84,9	84,2	5,5	2,8	2,4	3,0	0,01050	ES(X)027 ES(X)040 ES(X)070 EH(X)070 EH(X)125
5,5	DSE11LA4	1420	37	11,3	D	0,83	85,8	86,2	85,4	6,3	2,8	2,6	3,2	0,014	
7,5	DSE13MA4	1440	50	15,3	D	0,81	87,5	87,8	87,1	6,2	2,8	2,5	3,2	0,029	
7,5	DSE13MA4	1440	50	15,3	D	0,81	87,5	87,8	87,1	6,2	2,8	2,5	3,2	0,029	ES(X)040 ES(X)070 ES(X)125 EH(X)200
9,5	DSE13LA4	1440	63	19,2	D	0,82	87,1	87,5	87,5	6,0	2,9	2,6	3	0,03450	
11	DSE16MB4	1460	72	22,6	D	0,81	87,7	88,0	87,3	6,0	2,5	2,1	2,7	0,05700	
15	DSE16LB4	1460	98	29,5	D	0,83	88,9	89,2	88,9	6,1	2,5	2,1	2,8	0,07600	ES(X)125 ES(X)200 EH(X)400 ZS(X)300
18,5	DSE16XB4	1460	121	37,5	D	0,81	89,3	89,9	88,5	6,1	2,6	2,2	2,8	0,08700	
22	DSE18LB4	1460	144	41,5	D	0,85	90,7	91,0	90,5	6,8	3,0	2,5	2,8	0,16000	ES(X)250 EH(X)400 ZS(X)500
30	DSE18XB4	1460	196	56	D	0,85	90,9	91,2	90,8	6,8	3,1	2,4	2,8	0,19500	

P_N	Номинальная мощность при частоте
n_N	Ориентировочное значение номинальной частоты вращения на валу ротора при частоте
M_N	Номинальный крутящий момент на валу ротора
I_N	Номинальный ток (ток может быть преобразован в требуемое специальное напряжение в обратном соотношении напряжений)
cosφ	Коэффициент мощности
η	Эффективность при различных нагрузках
I_A/I_N	Относительный начальный пусковой ток
M_A/M_N	Относительный начальный пусковой момент
M_S/M_N	Относительный минимальный момент при разгоне
M_K/M_N	Относительный момент опрокидывания
J_{rot}	Момент инерции массы ротора
Тормоз	Рекомендуемый стандартный тормоз для обычного использования (см. главу "Навесное оборудование двигателей-Габаритные чертежи")

Параметры обмотки двигателей в стандартном исполнении для 400 В / 50 Гц.

Более подробную информацию см. на „www.bauergears.com“.

Технические параметры двигателей на 50 Гц

50 Hz

4-полюсные двигатели IE2 для непрерывной работы S1, частота сети 50 Гц

P_N кВт	Тип	n_N об/мин	M_N Нм	I_N (400В) А	Схема подключения	cosφ	η (100% - нагрузка) %	η (75% -нагрузка) %	η (50% -нагрузка) %	I_A/I_N	M_A/M_N	M_S/M_N	M_K/M_N	Jrot кгм²	Тормоз
0,12	DHE05LA4	1390	0,82	0,39	Y	0,67	66,1	64,6	58,3	3,3	2,3	2,3	2,5	0,000295	E003
0,12	DHE06LA4	1385	0,83	0,39	Y	0,67	65,9	64,1	57,7	3,3	2,3	2,3	2,5	0,000295	
0,18	DHE05LA4	1375	1,25	0,57	Y	0,67	68,3	67,3	61,9	3,4	2,6	2,5	2,6	0,000295	
0,18	DHE06LA4	1370	1,25	0,58	Y	0,67	68	67	61,4	3,3	2,5	2,5	2,6	0,000295	
0,25	DHE07LA4	1375	1,74	0,76	Y	0,68	69,4	68,7	63,6	3,5	2,7	2,6	2,7	0,000385	E003 E004
0,3	DHE07LA4	1360	2,1	0,9	Y	0,67	70,8	70,5	66	3,5	2,8	2,7	2,7	0,000385	
0,37	DHE08MA4	1430	2,4	1,1	Y	0,65	75,9	74,6	69,6	4,5	2,5	2,4	3	0,00115	ES(X)010 EH(X)010 EH(X)027
0,55	DHE08LA4	1415	3,7	1,38	Y	0,74	78,1	78,9	76,2	4,5	2,3	2,1	2,6	0,0015	
0,75	DHE08XA4	1420	5,0	1,88	Y	0,72	79,7	80,0	77,4	4,7	2,3	2,2	2,7	0,00170	
0,75	DHE09SA4	1440	5,0	1,8	Y	0,73	81,6	81,0	77,4	5,9	3,1	2,7	3,5	0,00245	ES(X)010 ES(X)027 EH(X)027 EH(X)040
1,1	DHE09LA4	1440	7,3	2,5	Y	0,75	82,7	82,3	79,8	5,9	2,9	2,7	3,4	0,0032	
1,5	DHE09XA4	1440	10,0	3,3	Y	0,78	83,2	82,8	79,5	5,6	3,0	2,9	3,3	0,0038	
2,2	DHE09XB4	1420	14,8	4,7	Y	0,79	84,5	85,2	83,9	6,0	3,1	2,5	3,3	0,0049	
2,2	DHE11SA4	1440	14,5	4,6	Y	0,80	86,2	86,0	84,7	7,0	3,1	2,8	3,6	0,0081	ES(X)027 ES(X)040 ES(X)070 EH(X)070 EH(X)125
3	DHE11MA4	1440	20	6,3	D	0,8	86,5	86,5	84,7	6,7	3,4	2,8	3,7	0,0105	
4	DHE11LA4	1440	26,5	8,4	D	0,79	87,5	87	85,3	7,6	3,6	3,3	4,2	0,014	
5,5	DHE11LB4	1450	36	11	D	0,82	88,1	88,5	87,4	7,9	3,3	2,9	3,8	0,017	
5,5	DHE13MA4	1460	36	11,0	D	0,81	88,9	88,9	87,6	7,2	3,2	2,9	3,6	0,0290	ES(X)040 ES(X)070 ES(X)125 EH(X)200
7,5	DHE13LA4	1460	49	15,1	D	0,81	88,9	89,2	87,9	7,0	3,3	3,0	3,5	0,0345	
9,5	DHE16MB4	1470	62	19,7	D	0,78	89,4	89,4	86,5	6,8	2,9	2,5	3,2	0,057	ES(X)125 ES(X)200 EH(X)400 ZS(X)300
11	DHE16LB4	1470	71	22,5	D	0,78	90,3	90,0	88,3	7,9	3,5	2,9	3,8	0,076	
15	DHE16XB4	1470	97	31	D	0,77	90,6	90,8	88,8	7,2	3,2	2,8	3,5	0,087	
18,5	DHE18LB4	1470	120	35	D	0,83	91,5	91,7	90,0	7,9	3,6	3,0	3,3	0,160	ES(X)250 EH(X)400 ZS(X)500
22	DHE18XB4	1470	142	43,5	D	0,80	92,0	91,6	89,6	8,7	4,2	3,3	3,9	0,195	

P_N	Номинальная мощность при частоте
n_N	Ориентировочное значение номинальной частоты вращения на валу ротора при частоте
M_N	Номинальный крутящий момент на валу ротора
I_N	Номинальный ток (ток может быть преобразован в требуемое специальное напряжение в обратном соотношении напряжений)
cosφ	Коэффициент мощности
η	Эффективность при различных нагрузках
I_A/I_N	Относительный начальный пусковой ток
M_A/M_N	Относительный начальный пусковой момент
M_S/M_N	Относительный минимальный момент при разгоне
M_K/M_N	Относительный момент опрокидывания
J_{rot}	Момент инерции массы ротора
Тормоз	Рекомендуемый стандартный тормоз для обычного использования (см. главу "Навесное оборудование двигателей-Габаритные чертежи")

Параметры обмотки двигателей в стандартном исполнении для 400 В / 50 Гц.

Все двигатели пригодны для использования в диапазоне напряжения 380...420 В или 400 В +/-10 %, если имеют исполнение с классом нагревостойкости F.

Внимание: Значения тока, коэффициента мощности и вращающего момента изменяются при отклонении напряжения от 400 В.

Более подробную информацию см. на „www.bauergears.com“.

Технические параметры двигателей на 50 Гц

50 Hz

4-полюсные двигатели IE3 для непрерывной работы S1, частота сети 50 Гц

P_N кВт	Тип	n_N об/мин	M_N Нм	I_N (400В) A	Схема подключения	cosφ	η (100%-нагрузка) %	η (75%-нагрузка) %	η (50%-нагрузка) %	I_A/I_N	M_A/M_N	M_S/M_N	M_K/M_N	J_{rot} кгм²	Тормоз
0,12	DPE05LA4	1405	0,82	0,4	Y	0,62	69,3	67,1	60,5	3,8	3	3	3,1	0,000295	E003
0,12	DPE06LA4	1400	0,82	0,41	Y	0,63	68,8	66,4	59,9	3,7	3	3	3,1	0,000295	E003
0,18	DPE07LA4	1400	1,23	0,56	Y	0,65	70,8	69,3	63,9	3,9	3,1	3	3,1	0,000385	E003, E004
0,25	DPE08MA4	1440	1,66	0,71	Y	0,66	77,7	76,4	71,8	4,9	2,6	2,5	3,1	0,00115	ES(X)010 EH(X)010/027
0,37	DPE08LA4	1445	2,45	1,03	Y	0,64	79,9	78,8	74,3	5,5	3,2	3	3,6	0,0015	
0,55	DPE08XA4	1430	3,65	1,4	Y	0,7	81,2	81	77,9	5,3	2,9	2,7	3,2	0,0017	
0,75	DPE08XB4	1425	5	1,86	Y	0,71	82,5	83,1	81,3	5,3	3,1	2,8	3,3	0,002	
0,75	DPE09LA4	1440	5	1,67	Y	0,79	82,7	82,5	79,1	6,6	3,4	3	3,6	0,0032	ES(X)010/027 EH(X)027/040
1,1	DPE09XA4	1440	7,3	2,4	Y	0,78	84,4	84,3	81,9	6,7	3,4	3,1	3,7	0,0038	
1,5	DPE09XB4	1435	10	3,25	Y	0,79	85,5	86,1	84,5	6,5	3,2	3	3,6	0,0049	
2,2	DPE09XB4C	1450	14,5	4,7	Y	0,77	86,8	87,4	85,9	6,7	2,6	2,4	3,6	0,0069	
2,2	DPE11MA4	1450	14,5	4,6	Y	0,8	87,1	87,2	85,2	7,3	3,2	2,7	3,9	0,0105	ES(X)027/040/070 EH(X)/070/125
3	DPE11LA4	1455	19,7	6,2	D	0,8	87,7	87,6	85,5	8,3	3,7	3	4,4	0,014	
4	DPE11LB4	1450	26,5	7,8	D	0,83	89,4	90,3	89,5	7,8	3,3	2,6	4	0,017	
5,5	DPE11LB4C	1465	36	11	D	0,8	90	89,4	88	8,2	2,7	2,4	4	0,022	
4	DPE13MA4	1465	26	8	D	0,82	88,9	90,6	89,7	7,4	3,3	2,6	3,5	0,029	ES(X)040/070/125 EH(X)200
5,5	DPE13LA4	1465	36	11,5	D	0,77	90,2	90,3	89	8,1	3,7	3	4,2	0,0345	
7,5	DPE13XA4	1460	49	15,2	D	0,79	90,5	91,2	90,5	7,6	3,6	3,3	3,9	0,04	
9,5	DPE16LB4	1475	61	19,1	D	0,78	91,9	92,2	91,4	8,3	3,6	2,8	3,7	0,0755	ES(X)125/200 EH(X)400 ZS(X)300
11	DPE16LB4	1475	71	22	D	0,78	91,6	92,2	91,4	7,7	3,4	2,8	3,5	0,0755	
15	DPE16XB4	1475	97	30,5	D	0,78	92,2	92,6	91,8	8,3	3,8	3,1	3,9	0,097	
18,5	DPE18LB4	1480	119	35,5	D	0,81	93,3	93,6	92,7	9	4,3	3,5	4	0,17	ES(X)250 EH(X)400 ZS(X)500
22	DPE18XB4	1475	142	41,5	D	0,82	93,3	93,8	93,5	8,7	4,2	3,4	3,7	0,195	
30	DPE20XA4	1480	194	53,5	D	0,87	94,1	94,6	94,4	8,6	3,1	2,6	3,5	0,3888	ES(X)250 ZS(X)500
37	DPE22MA4	1480	239	69	D	0,83	94	94,3	94	8,8	3,3	3	3,8	0,4318	ES(X)250 ZS(X)500

P_N	Номинальная мощность при частоте
n_N	Ориентировочное значение номинальной частоты вращения на валу ротора при частоте
M_N	Номинальный крутящий момент на валу ротора
I_N	Номинальный ток (ток может быть преобразован в требуемое специальное напряжение в обратном соотношении напряжений)
cosφ	Коэффициент мощности
η	Эффективность при различных нагрузках
I_A/I_N	Относительный начальный пусковой ток
M_A/M_N	Относительный начальный пусковой момент
M_S/M_N	Относительный минимальный момент при разгоне
M_K/M_N	Относительный момент опрокидывания
J_{rot}	Момент инерции массы ротора
Тормоз	Рекомендуемый стандартный тормоз для обычного использования (см. главу "Навесное оборудование двигателей-Габаритные чертежи")

Параметры обмотки двигателей в стандартном исполнении для 400 В / 50 Гц.

Все двигатели пригодны для использования в диапазоне напряжения 380...420 В или 400 В +/-10 %, если имеют исполнение с классом нагревостойкости F.

Внимание! Значения тока, коэффициента мощности и вращающего момента изменяются при отклонении напряжения от 400 В.

Более подробную информацию см. на „www.bauergears.com“.

Технические параметры двигателей на 50 Гц

50 Hz

4-полюсные двигатели для повторно-кратковременного режима работы S3/S6-75 %, частота сети 50 Гц

P_N кВт	Тип	n_N об/мин	M_N Нм	I_N (400В) A	Схема подключения	cosφ	I_A/I_N	M_A/M_N	M_S/M_N	M_K/M_N	J_{rot} кгм²	Тормоз
0,75	DSE08MA4	1320	5,4	2	Y	0,81	2,9	1,5	1,4	1,7	0,00115	ES(X)010
0,9	DSE08LA4	1350	6,3	2,3	Y	0,79	3,4	1,6	1,6	2	0,0015	
1,25	DSE08XA4	1350	8,8	3,1	Y	0,8	3,3	1,6	1,6	1,9	0,0017	
1,65	DSE09SA4	1370	11,5	3,7	Y	0,86	3,5	1,6	1,5	1,8	0,00245	ES(X)010 ES(X)027
2,2	DSE09LA4	1370	15,5	5	Y	0,86	3,6	1,7	1,6	2	0,0032	
2,5	DSE09XA4	1370	17,3	5,5	Y	0,84	4	2	1,9	2,3	0,0038	
3,7	DSE11SA4	1400	25	7,8	D	0,85	4,1	2,2	2	2,6	0,0081	ES(X)027 ES(X)040 ES(X)070
5	DSE11MA4	1380	34	10,3	D	0,86	4,4	2,2	1,9	2,4	0,0105	
6,6	DSE11LA4	1400	44	13,5	D	0,86	4,8	2,4	2,1	2,7	0,014	
9,5	DSE13MA4	1420	63	19	D	0,85	5	2,2	2	2,5	0,029	ES(X)040 ES(X)070 ES(X)125
11	DSE13LA4	1430	73	22	D	0,84	5,3	2,5	2,3	2,6	0,0345	
13,5	DSE16MB4	1450	90	27,5	D	0,83	4,8	2	1,7	2,2	0,057	ES(X)125 ES(X)200 ZS(X)300
18,5	DSE16LB4	1450	123	36,5	D	0,85	5	2	1,7	2,2	0,076	
20	DSE16XB4	1450	132	40	D	0,82	5,7	2,3	2	2,6	0,087	
27	DSE18LB4	1450	180	52	D	0,86	5,4	2,5	2	2,2	0,16	ES(X)250 ZS(X)500
33	DSE18XB4	1450	215	63	D	0,86	5,4	2,8	2,2	2,6	0,195	

P_N	Номинальная мощность при частоте
n_N	Ориентировочное значение номинальной частоты вращения на валу ротора при частоте
M_N	Номинальный крутящий момент на валу ротора
I_N	Номинальный ток (ток может быть преобразован в требуемое специальное напряжение в обратном соотношении напряжений)
cosφ	Коэффициент мощности
η	Эффективность при различных нагрузках
I_A/I_N	Относительный начальный пусковой ток
M_A/M_N	Относительный начальный пусковой момент
M_S/M_N	Относительный минимальный момент при разгоне
M_K/M_N	Относительный момент опрокидывания
J_{rot}	Момент инерции массы ротора
Тормоз	Рекомендуемый стандартный тормоз для обычного использования (см. главу "Навесное оборудование двигателей-Габаритные чертежи")

Параметры обмотки двигателей в стандартном исполнении для 400 В / 50 Гц.

Более подробную информацию см. на „www.bauergears.com“.

Технические параметры двигателей на 50 Гц

50 Hz

4-полюсные двигатели для повторно-кратковременного режима работы S3/S6, частота сети 50 Гц

P_N кВт	ED	Тип	n_N об/мин	M_N Нм	I_N (400В) А	Схема подключения	cosφ	I_A/I_N	M_A/M_N	M_S/M_N	M_K/M_N	J_{rot} кгм²
0,15	15%	D04LA4	1350	1,05	0,6	Y	0,77	2	1,6	1,5	1,6	0,000175
0,3	15%	D05LA4	1350	2,1	0,98	Y	0,75	2,6	1,9	1,8	1,9	0,000295
0,3	60%	D06LA4	1350	2,1	0,98	Y	0,75	2,6	1,9	1,8	1,9	0,000295
0,55	60%	D07LA4	1350	3,9	1,95	Y	0,86	3,4	1,6	1,5	1,6	0,000385
0,75	60%	D08MA4	1400	5,1	2	Y	0,81	3,4	1,6	1,4	1,7	0,00115
1,1	60%	D08LA4	1400	7,5	2,8	Y	0,82	3,3	1,5	1,4	1,7	0,0015
1,5	60%	D09SA4	1400	10,2	3,6	Y	0,84	3,9	1,7	1,5	2	0,00245
2,2	60%	D09LA4	1400	15	5	Y	0,86	3,9	1,6	1,5	1,9	0,0032
3	60%	D09XA4	1400	20	6,8	Y	0,86	3,4	1,7	1,6	1,9	0,0038
4	60%	D11SA4	1420	26,5	8,9	Δ	0,85	4	1,6	1,4	2	0,0081
5,5	60%	D11MA4	1420	37	11,7	Δ	0,87	4,3	1,5	1,5	2	0,0105
7,5	60%	D11LA4	1420	50	16	Δ	0,87	4,3	1,8	1,7	2,1	0,014
9,5	60%	D13MA4	1420	64	19	Δ	0,87	4,9	1,9	1,6	2,2	0,029
11	60%	D13LA4	1420	72	22	Δ	0,84	5,5	2,4	2,1	2,5	0,0345
13,5	60%	D16MB4	1460	88	28	Δ	0,84	5,6	2,1	1,6	2	0,057
18,5	60%	D16LB4	1460	121	38	Δ	0,84	5,1	1,9	1,6	2,1	0,076
22	60%	D16XB4	1460	144	46	Δ	0,84	5,4	2,1	1,3	2	0,087
30	60%	D18LB4	1460	196	58	Δ	0,89	4,5	1,8	1,5	1,7	0,16
37	60%	D18XB4	1460	240	74	Δ	0,85	5,5	2,5	2	2,3	0,195

P_N	Номинальная мощность при частоте
ED	Коэффициент циклической продолжительности включения
n_N	Ориентировочное значение номинальной частоты вращения на валу ротора при частоте
M_N	Номинальный крутящий момент на валу ротора
I_N	Номинальный ток (ток может быть преобразован в требуемое специальное напряжение в обратном соотношении напряжений)
cosφ	Коэффициент мощности
I_A/I_N	Относительный начальный пусковой ток
M_A/M_N	Относительный начальный пусковой момент
M_S/M_N	Относительный минимальный момент при разгоне
M_K/M_N	Относительный момент опрокидывания
J_{rot}	Момент инерции массы ротора

Параметры обмотки двигателей в стандартном исполнении для 400 В / 50 Гц.

Более подробную информацию см. на „www.bauergears.com“.

Двигатели

Технические параметры

Технические параметры двигателей на 50 Гц

50 Hz

4/2-полюсные двигатели Δ/YY для длительного режима S1, частота сети 50 Гц

P_N кВт	Тип	n_N об/мин	M_N Нм	I_N (400В) А	cosφ	I_A/I_N	M_A/M_N	M_S/M_N	M_K/M_N	J_{rot} кгм^2
0,03/0,06	D04LA42	1350/2700	0,210/0,210	0,230/0,250	0,56/0,67	2,2/3,1	3,4/3,1	3,4/3,1	3,6/3,3	0,000175
0,04/0,08	D04LA42	1350/2700	0,280/0,280	0,250/0,280	0,60/0,75	2,0/2,8	3,0/2,1	3,0/2,1	3,3/2,2	0,000175
0,06/0,12	D05LA42	1350/2700	0,420/0,420	0,450/0,450	0,50/0,75	2,8/3,3	3,1/2,0	3,0/1,9	3,8/2,6	0,000295
0,08/0,16	D05LA42	1350/2700	0,56/0,56	0,50/0,50	0,55/0,75	2,8/3,3	3,1/1,8	2,7/1,7	3,4/2,3	0,000295
0,06/0,12	D06LA42	1350/2700	0,420/0,420	0,450/0,450	0,50/0,75	2,8/3,3	3,1/2,0	3,0/1,9	3,8/2,6	0,000295
0,08/0,16	D06LA42	1350/2700	0,56/0,56	0,50/0,50	0,55/0,75	2,8/3,3	2,8/1,8	2,7/1,7	3,4/2,3	0,000295
0,11/0,22	D06LA42	1350/2700	0,77/0,77	0,68/0,68	0,55/0,75	2,8/3,3	2,8/1,8	2,7/1,7	3,4/2,3	0,000295
0,16/0,32	D06LA42	1350/2700	1,13/1,13	0,90/0,90	0,57/0,80	2,8/3,3	2,6/1,7	2,5/1,6	3,1/2,1	0,000295
0,2/0,4	D07LA42	1400/2800	1,35/1,37	1,10/1,15	0,58/0,81	2,9/3,6	2,8/1,6	2,7/1,4	3,0/2,0	0,000385
0,28/0,56	D08MA42	1400/2800	1,90/1,90	1,20/1,75	0,61/0,81	3,4/2,9	2,3/1,5	2,3/1,4	3,0/1,9	0,00115
0,4/0,8	D08LA42	1400/2800	2,7/2,7	1,53/1,91	0,62/0,90	4,7/5,1	2,7/1,8	2,4/1,7	3,1/2,1	0,0015
0,5/1,0	D09SA42	1400/2800	3,4/3,4	1,65/2,4	0,71/0,91	5,1/4,5	2,9/1,9	2,9/1,9	3,6/2,4	0,00245
0,7/1,4	D09SA42	1400/2800	4,8/4,8	2,1/3,3	0,71/0,93	4,7/4,1	2,5/1,6	2,5/1,6	3,1/2,0	0,00245
1,0/2,0	D09LA42	1400/2800	6,8/6,8	2,9/4,7	0,72/0,94	4,7/4,1	2,5/1,6	2,5/1,6	3,1/2,0	0,0032
1,2/2,4	D09XA42	1400/2800	8,2/8,1	3,8/5,7	0,65/0,87	6,2/3,0	2,5/1,8	2,5/1,8	3,1/2,3	0,0038
1,4/2,8	D11SA42	1420/2840	9,4/9,4	3,6/6,2	0,74/0,90	6,4/4,5	3,0/1,7	2,6/1,5	4,1/2,8	0,0081
2,0/4,0	D11MA42	1420/2840	13,5/13,4	5,5/9,1	0,70/0,90	6,7/5,4	3,1/2,1	2,7/1,6	3,7/2,5	0,0105
2,5/5,0	D11LA42	1420/2840	16,8/16,8	5,5/10	0,79/0,92	5,6/4,6	2,8/1,8	2,7/1,7	3,7/2,6	0,014
3,5/7,0	D13MA42	1420/2840	23/23	8,2/14,8	0,76/0,91	6,8/5,2	3,4/2,0	2,8/1,8	3,8/2,7	0,029
4,5/9,0	D13LA42	1420/2840	30,2/30	10,5/19	0,76/0,91	6,8/5,5	3,2/1,9	2,6/1,7	3,5/2,5	0,0345
5,5/11	D16MB42	1460/2920	36/36	13,4/24	0,73/0,91	6,7/5,2	2,8/1,7	2,2/1,2	3,2/2,3	0,057
7,0/14	D16LB42	1460/2920	45/45	15,5/28,5	0,78/0,92	7,2/5,5	3,1/2,1	2,5/1,4	3,3/2,6	0,076
9,0/18	D16XB42	1460/2920	58/58	19,1/36,5	0,79/0,92	7,9/5,8	2,8/1,8	2,2/1,2	3,1/2,2	0,087
12,5/25	D18LB42	1460/2920	81/81	28,5/49,5	0,77/0,89	8,5/7,0	3,9/2,8	3,3/1,9	3,8/3,0	0,16
16/32	D18XB42	1460/2920	104/104	38,5/66	0,77/0,89	7,8/6,5	3,7/2,6	3,1/1,8	3,6/2,8	0,195

P_N	Номинальная мощность при частоте
n_N	Ориентировочное значение номинальной частоты вращения на валу ротора при частоте
M_N	Номинальный крутящий момент на валу ротора
I_N	Номинальный ток (ток может быть преобразован в требуемое специальное напряжение в обратном соотношении напряжений)
cosφ	Коэффициент мощности
I_A/I_N	Относительный начальный пусковой ток
M_A/M_N	Относительный начальный пусковой момент
M_S/M_N	Относительный минимальный момент при разгоне
M_K/M_N	Относительный момент опрокидывания
J_{rot}	Момент инерции массы ротора

Параметры обмотки двигателей в стандартном исполнении для 400 В / 50 Гц.

Более подробную информацию см. на „www.bauergears.com“.

Технические параметры двигателей на 50 Гц

50 Hz

8/4-полюсные двигатели Δ/YY для длительного режима S1, частота сети 50 Гц

P_N	Тип	n_N	M_N	I_N (400В)	cosφ	I_A/I_N	M_A/M_N	M_S/M_N	M_K/M_N	Jrot
кВт		об/мин	Нм	A						кгм²
0,03/0,06	D05LA84	680/1350	0,410/0,420	0,300/0,280	0,52/0,71	1,6/2,6	2,7/1,9	1,6/1,7	1,6/1,7	0,000295
0,03/0,06	D06LA84	680/1350	0,410/0,420	0,300/0,280	0,52/0,71	1,6/2,6	2,7/1,9	1,6/1,7	1,6/1,7	0,000295
0,04/0,08	D06LA84	680/1350	0,54/0,56	0,480/0,400	0,52/0,66	1,4/2,2	2,6/2,1	1,6/1,7	1,6/1,7	0,000295
0,06/0,12	D07LA84	680/1350	0,84/0,85	0,70/0,60	0,52/0,66	1,7/2,8	3,2/1,7	3,2/1,5	3,3/2,1	0,000385
0,06/0,12	D08LA84	700/1400	0,81/0,81	0,50/0,50	0,61/0,83	2,8/3,7	3,1/2,3	3,1/2,3	3,7/3,1	0,0025
0,08/0,16	D08LA84	700/1400	1,08/1,09	0,62/0,62	0,61/0,83	2,8/3,7	3,0/2,2	3,0/2,2	3,5/3,0	0,0025
0,11/0,22	D08LA84	700/1400	1,49/1,5	0,80/0,80	0,61/0,83	2,8/3,7	2,8/2,1	2,8/2,1	3,3/2,8	0,0025
0,14/0,28	D08LA84	700/1400	1,90/1,91	1,00/1,00	0,61/0,83	2,8/3,7	2,8/2,1	2,8/2,1	3,3/2,8	0,0025
0,2/0,4	D08LA84	700/1400	2,7/2,7	1,10/1,30	0,55/0,77	2,8/3,7	2,3/1,7	2,3/1,7	2,7/2,3	0,0025
0,25/0,5	D09XC84	700/1400	3,3/3,3	1,40/1,40	0,48/0,77	2,9/5,0	2,7/2,0	2,7/2,1	3,1/2,7	0,006
0,28/0,56	D09XC84	700/1400	3,8/3,8	1,40/1,50	0,57/0,80	2,9/4,9	2,4/1,8	2,4/1,9	2,8/2,4	0,006
0,4/0,8	D09XC84	700/1400	5,4/5,4	1,95/2,4	0,55/0,79	2,8/4,2	2,3/1,7	2,3/1,8	2,7/2,3	0,006
0,5/1,0	D09XC84	700/1400	6,8/6,8	2,4/2,6	0,55/0,81	2,6/4,0	2,2/1,6	2,2/1,6	2,5/2,2	0,006
0,8/1,6	D11LC84	710/1420	10,7/10,7	3,0/4,2	0,63/0,88	3,5/4,3	2,2/1,9	2,2/1,7	2,8/2,7	0,0215
1,1/2,2	D11LC84	710/1420	14,7/14,7	4,0/5,0	0,58/0,85	3,9/5,7	2,3/2,1	2,3/1,7	2,7/2,5	0,0215
1,6/3,2	D11LC84	710/1420	21,5/21,5	6,0/7,6	0,59/0,84	3,7/5,1	2,2/1,8	2,1/1,5	2,6/2,3	0,0215
2,2/4,4	D13LC84	710/1420	29/29	7,2/9,5	0,60/0,87	4,3/5,4	2,1/1,7	2,1/1,4	2,9/2,8	0,046
2,8/5,6	D13LC84	710/1420	37,5/37,5	9,4/12,3	0,60/0,86	4,3/5,4	2,1/1,7	2,1/1,4	2,9/2,8	0,046
3,5/7,0	D16MB84	730/1460	45,8/45,5	13,9/15,6	0,59/0,84	3,3/4,9	2,1/1,8	1,8/1,4	2,1/2,2	0,057
5,0/10	D16LB84	730/1460	65/65	17,5/20,5	0,57/0,87	3,6/5,6	2,1/1,8	1,9/1,4	2,1/2,2	0,076
7,0/14	D16XB84	730/1460	91/91	24,5/29	0,60/0,84	3,3/5,2	2,1/1,9	2,0/1,6	2,1/2,4	0,087
8,0/16	D18LB84	730/1460	105/104	24/32,5	0,60/0,86	3,7/5,5	2,2/2,2	1,8/1,8	1,9/2,1	0,16
44105	D18XB84	730/1460	130/130	30/41	0,60/0,86	3,7/5,5	2,2/2,2	1,8/1,8	1,9/2,1	0,195

P_N	Номинальная мощность при частоте
n_N	Ориентировочное значение номинальной частоты вращения на валу ротора при частоте
M_N	Номинальный крутящий момент на валу ротора
I_N	Номинальный ток (ток может быть преобразован в требуемое специальное напряжение в обратном соотношении напряжений)
cosφ	Коэффициент мощности
I_A/I_N	Относительный начальный пусковой ток
M_A/M_N	Относительный начальный пусковой момент
M_S/M_N	Относительный минимальный момент при разгоне
M_K/M_N	Относительный момент опрокидывания
J_{rot}	Момент инерции массы ротора

Параметры обмотки двигателей в стандартном исполнении для 400 В / 50 Гц.

Более подробную информацию см. на „www.bauergears.com“.

Двигатели

Технические параметры

Технические параметры двигателей на 50 Гц

50 Hz

8/2-полюсные двигатели Y/Y для повторно-кратковременного режима работы S3-25/75 %, частота сети 50 Гц

P_N кВт	ED	Тип	n_N об/мин	M_N Нм	I_N (400В) A	cosφ	I_A/I_N	M_A/M_N	M_S/M_N	M_K/M_N	J_{rot} кгм²
0,04/0,16	25/75 %	D05LA82	680/2700	0,56/0,56	0,400/0,80	0,63/0,75	1,6/3,2	1,9/2,2	1,9/2,1	2,0/2,3	0,000295
0,05/0,20	25/75 %	D06LA82	680/2700	0,70/0,70	0,51/1,02	0,63/0,75	1,4/2,8	1,7/2,0	1,7/1,9	1,8/2,1	0,000295
0,063/0,25	25/75 %	D07LA82	650/2840	0,87/0,87	0,60/1,20	0,69/0,62	1,4/2,6	1,6/1,4	1,6/1,4	1,8/2,7	0,000385
0,071/0,28	25/75 %	D07LA82	650/2840	0,99/0,98	0,65/1,40	0,69/0,68	1,4/2,6	1,5/1,3	1,5/1,3	1,7/2,6	0,000385
0,063/0,25	25/75 %	D08LA82	700/2800	0,85/0,85	0,55/0,70	0,55/0,87	2,8/4,0	2,4/2,6	2,4/2,5	2,8/3,0	0,0015
0,09/0,36	25/75 %	D08LA82	700/2800	1,22/1,22	0,70/1,05	0,60/0,92	2,9/4,5	2,0/2,6	2,0/2,5	2,4/2,9	0,0015
0,12/0,5	25/75 %	D08LA82	700/2800	1,70/1,70	0,95/1,43	0,60/0,92	2,9/4,5	2,0/2,6	2,0/2,5	2,4/2,9	0,0015
0,16/0,63	25/75 %	D08LA82	700/2800	2,1/2,1	1,20/1,45	0,63/0,90	2,0/4,6	1,8/2,1	1,8/2,0	2,2/2,4	0,0015
0,25/1,0	25/75 %	D09XA82	700/2800	3,4/3,4	1,30/2,3	0,62/0,90	2,2/5,2	1,9/2,3	1,9/2,3	2,0/2,6	0,0038
0,36/1,4	25/75 %	D09XA82	700/2800	4,9/4,8	2,1/3,3	0,57/0,87	2,0/4,5	1,9/2,1	1,9/2,1	2,0/2,4	0,0038
0,45/1,8	25/75 %	D09XA82	700/2800	6,1/6,1	2,4/4,3	0,65/0,89	2,0/4,3	1,7/2,0	1,7/2,0	2,0/2,5	0,0038
0,56/2,2	25/75 %	D11LA82	710/2840	7,5/7,3	2,3/4,7	0,60/0,94	3,2/4,9	1,9/2,9	1,9/2,4	2,2/2,9	0,014
0,71/2,8	25/75 %	D11LA82	710/2840	9,5/9,4	2,8/5,6	0,58/0,94	2,5/4,7	1,9/2,3	1,9/2,0	2,1/2,4	0,014
0,90/3,6	25/75 %	D11LA82	710/2840	12,1/12,1	3,5/7,9	0,58/0,94	2,5/4,5	1,8/2,0	1,8/1,8	2,0/2,1	0,014
1,10/4,5	25/75 %	D13LA82	710/2840	14,7/15,1	4,0/10,1	0,59/0,90	2,8/5,4	1,8/2,5	1,8/1,8	2,3/2,7	0,0345
1,25/5,0	25/75 %	D13LA82	710/2840	16,8/16,8	4,5/11,5	0,59/0,88	2,9/5,4	1,6/2,3	1,6/1,8	2,1/2,7	0,0345
1,6/6,3	25/75 %	D16XB82	730/2920	20/20,5	7,6/13,5	0,48/0,88	3,6/6,5	2,4/3,0	2,2/2,1	2,7/3,0	0,087
2,0/8,0	25/75 %	D16XB82	730/2920	25,5/26	9,5/17	0,50/0,89	3,6/6,1	2,4/3,0	2,1/2,0	2,7/3,0	0,087
2,8/11	25/75 %	D16XB82	730/2920	36,6/36	11,5/24	0,53/0,91	3,0/5,9	1,8/2,9	1,6/2,0	1,9/2,8	0,087
3,6/14	25/75 %	D18XB82	730/2920	47/45,5	13,6/30,5	0,55/0,91	3,3/4,9	1,7/2,2	1,6/1,5	2,1/2,4	0,195
4,0/16	25/75 %	D18XB82	730/2920	52/52	15,1/34,5	0,55/0,91	3,3/4,9	1,7/2,2	1,6/1,5	2,1/2,4	0,195
5,0/20	25/75 %	D18XB82	730/2920	65/65	18,8/43	0,55/0,91	3,3/4,9	1,7/2,2	1,6/1,5	2,1/2,4	0,195

P_N	Номинальная мощность при частоте
ED	Коэффициент циклической продолжительности включения
n_N	Ориентировочное значение номинальной частоты вращения на валу ротора при частоте
M_N	Номинальный крутящий момент на валу ротора
I_N	Номинальный ток (ток может быть преобразован в требуемое специальное напряжение в обратном соотношении напряжений)
cosφ	Коэффициент мощности
I_A/I_N	Относительный начальный пусковой ток
M_A/M_N	Относительный начальный пусковой момент
M_S/M_N	Относительный минимальный момент при разгоне
M_K/M_N	Относительный момент опрокидывания
J_{rot}	Момент инерции массы ротора

Параметры обмотки двигателей в стандартном исполнении для 400 В / 50 Гц.

Более подробную информацию см. на „www.bauergears.com“.

Технические параметры двигателей на 50 Гц

50 Hz

12/2-полюсные двигатели Y/Y для повторно-кратковременного режима работы S3-25/75 %, частота сети 50 Гц

P_N кВт	ED	Тип	nN об/мин	M_N Нм	I_N (400В) A	cosφ	I_A/I_N	M_A/M_N	M_S/M_N	M_K/M_N	Jrot кгм²
0,045/0,28	25/75 %	D08LA122	470/2800	0,92/0,95	0,55/0,86	0,70/0,90	1,4/4,5	1,9/2,4	1,9/2,4	1,9/2,7	0,0015
0,063/0,4	25/75 %	D08LA122	470/2800	1,29/1,36	0,66/1,10	0,70/0,90	1,4/4,5	1,7/2,2	1,7/2,2	1,7/2,4	0,0015
0,09/0,56	25/75 %	D08LA122	470/2800	1,85/1,91	1,00/1,45	0,63/0,89	1,4/4,1	1,7/2,1	1,7/2,3	1,8/2,4	0,0015
0,11/0,71	25/75 %	D09XA122	470/2800	2,3/2,4	1,05/1,60	0,59/0,88	1,5/5,5	1,7/2,7	1,7/2,6	1,8/3,3	0,0038
0,16/1,0	25/75 %	D09XA122	470/2800	3,2/3,4	1,70/2,4	0,62/0,89	1,5/5,5	1,8/2,6	1,8/2,5	1,8/3,3	0,0038
0,20/1,25	25/75 %	D09XA122	470/2800	4,1/4,2	2,0/3,0	0,62/0,89	1,5/5,0	1,7/2,4	1,7/2,3	1,7/3,1	0,0038
0,25/1,6	25/75 %	D11LA122	470/2840	5,1/5,3	2,3/3,4	0,53/0,95	1,6/4,9	1,7/2,6	1,7/2,4	2,0/2,8	0,014
0,32/2,0	25/75 %	D11LA122	470/2840	6,5/6,7	2,9/4,0	0,53/0,94	1,6/4,7	1,7/2,5	1,7/2,2	2,0/2,7	0,014
0,45/2,8	25/75 %	D11LA122	470/2840	9,2/9,4	4,5/5,6	0,52/0,94	1,6/4,7	1,5/2,3	1,5/2,0	1,8/2,4	0,014
0,63/4,0	25/75 %	D13LA122	470/2840	12,9/13,4	4,1/8,6	0,45/0,95	1,6/5,6	1,6/2,4	1,6/1,8	1,8/2,7	0,0345
0,80/5,0	25/75 %	D13LA122	470/2840	16,3/16,8	6,3/11,3	0,41/0,92	1,7/5,3	1,5/2,7	1,5/1,9	2,0/2,9	0,0345
1,0/6,3	25/75 %	D16XB122	490/2920	19,6/20	8,0/13,4	0,35/0,90	2,2/6,3	1,9/2,7	1,9/1,7	2,4/2,8	0,087
1,25/8,0	25/75 %	D16XB122	490/2920	24,5/26	9,9/16,9	0,35/0,90	2,2/6,3	1,9/2,7	1,9/1,7	2,4/2,8	0,087
1,6/10	25/75 %	D16XB122	490/2920	30,5/32	10,5/21	0,40/0,92	1,9/5,4	1,6/2,4	1,6/1,4	2,1/2,4	0,087
2,4/14	25/75 %	D18XB122	490/2920	47/45	16,6/31	0,39/0,91	1,8/4,3	1,6/2,6	1,7/2,0	1,9/2,6	0,195
2,5/16	60/60 %	D18XB122	490/2920	49/52	15,5/31	0,46/0,92	1,8/5,4	1,6/2,5	1,4/1,5	1,6/2,6	0,195
2,8/18	10/40 %	D18XB122	490/2920	55/58	19,3/39,5	0,39/0,91	1,8/4,3	1,6/2,6	1,7/2,0	1,9/2,6	0,195

P_N	Номинальная мощность при частоте
ED	Коэффициент циклической продолжительности включения
n_N	Ориентировочное значение номинальной частоты вращения на валу ротора при частоте
M_N	Номинальный крутящий момент на валу ротора
I_N	Номинальный ток (ток может быть преобразован в требуемое специальное напряжение в обратном соотношении напряжений)
cosφ	Коэффициент мощности
I_A/I_N	Относительный начальный пусковой ток
M_A/M_N	Относительный начальный пусковой момент
M_S/M_N	Относительный минимальный момент при разгоне
M_K/M_N	Относительный момент опрокидывания
J_{rot}	Момент инерции массы ротора

Параметры обмотки двигателей в стандартном исполнении для 400 В / 50 Гц.

Более подробную информацию см. на „www.bauergears.com“.

Двигатели

Технические параметры

Технические параметры двигателей на 60 Гц
4-полюсные двигатели класса IE1 для долговременного режима S1, частота сети 60 Гц

60 Hz

P_N кВт	Тип	n_N об/мин	M_N Нм	I_N (460В) A	Схема подключения	cosφ	η (100%-нагрузка) %	η (75%-нагрузка) %	η (50%-нагрузка) %	I_A/I_N	M_A/M_N	M_S/M_N	M_K/M_N	J_{rot} кгм²	Тормоз
0,03	D04LA4	1620	0,17	0,18	Y	0,60	-	-	-	2,4	2,9	2,9	3,3	0,000175	
0,04	D04LA4	1620	0,23	0,18	Y	0,60	-	-	-	2,4	2,2	2,2	2,5	0,000175	
0,06	D04LA4	1620	0,35	0,28	Y	0,60	-	-	-	2,5	2,3	2,3	2,7	0,000175	E003
0,09	D04LA4	1620	0,52	0,40	Y	0,69	-	-	-	2,7	2,4	2,4	2,9	0,000175	
0,11	D04LA4	1620	0,64	0,42	Y	0,58	-	-	-	2,7	2,4	2,4	2,7	0,000175	
0,12	D04LA4	1620	0,7	0,42	Y	0,73	-	-	-	2,5	1,9	1,9	2,1	0,000175	
0,06	D05LA4	1620	0,35	0,32	Y	0,72	-	-	-	4,1	4,1	3,8	4,1	0,000295	
0,09	D05LA4	1620	0,52	0,35	Y	0,70	-	-	-	4,3	3,3	3,1	3,3	0,000295	
0,12	D05LA4	1620	0,7	0,38	Y	0,73	-	-	-	3,7	2,4	2,3	2,4	0,000295	E003
0,18	D05LA4	1620	1,06	0,58	Y	0,70	-	-	-	3,7	2,5	2,4	2,6	0,000295	
0,25	D05LA4	1620	1,45	0,80	Y	0,69	-	-	-	3,6	2,5	2,4	2,5	0,000295	
0,06	D06LA4	1620	0,35	0,32	Y	0,72	-	-	-	4,1	4,1	3,8	4,1	0,000295	
0,09	D06LA4	1620	0,52	0,35	Y	0,70	-	-	-	4,3	3,3	3,1	3,3	0,000295	
0,12	D06LA4	1620	0,7	0,38	Y	0,73	-	-	-	3,7	2,4	2,3	2,4	0,000295	E003
0,18	D06LA4	1620	1,06	0,58	Y	0,70	-	-	-	3,7	2,5	2,4	2,6	0,000295	
0,25	D06LA4	1620	1,45	0,80	Y	0,69	-	-	-	3,6	2,5	2,4	2,5	0,000295	
0,3	D07LA4	1620	1,76	1,20	Y	0,60	-	-	-	3,0	3,0	3,0	3,1	0,000385	E003 E004
0,37	D07LA4	1620	2,1	1,26	Y	0,66	-	-	-	2,8	2,4	2,4	2,4	0,000385	
0,55	DSE08MA4	1720	3,1	1,28	Y	0,72	75,4	75,2	73,0	4,6	2,3	2,2	2,7	0,00115	
0,75	DSE08LA4	1720	4,15	1,75	Y	0,69	78,2	77,0	72,7	4,8	2,5	2,4	2,9	0,00150	ES(X)010 EH(X)010 EH(X)027
1,1	DSE08XA4	1720	6,2	2,4	Y	0,71	79,0	77,0	73,0	4,1	2,2	2,0	2,4	0,00170	
1,1	DSE09SA4	1740	6,05	2,3	Y	0,72	83,6	82,6	79,2	6,5	3,6	3,3	4,0	0,00245	
1,5	DSE09LA4	1740	8,25	3,1	Y	0,72	84,2	83,5	80,4	6,5	3,4	3,1	4,0	0,00320	ES(X)010 ES(X)027 EH(X)027 EH(X)040
2,2	DSE09XA4	1720	12,2	4,3	Y	0,76	84,9	85,0	83,0	6,2	3,3	3,0	3,6	0,00380	
3	DSE11SA4	1740	16,4	5,5	D	0,78	86,7	86,6	84,4	6,9	3,0	2,7	3,8	0,00810	
4	DSE11MA4	1740	21,9	7,2	D	0,81	86,2	86,4	84,9	6,9	3,3	2,7	3,7	0,01050	ES(X)027 ES(X)040 ES(X)070 EH(X)070 EH(X)125
5,5	DSE11LA4	1740	30,2	9,7	D	0,81	87,7	87,8	86	7,6	3,3	2,9	4	0,014	
7,5	DSE13MA4	1760	41	13,3	D	0,8	89,1	89,1	87,6	7,6	3,4	2,9	3,6	0,029	ES(X)040 ES(X)070 ES(X)125 EH(X)200
9,5	DSE13LA4	1760	52	16,6	D	0,81	88,4	88,7	87,5	7,3	3,4	2,9	3,4	0,0345	
11	DSE16MB4	1760	59	19,3	D	0,80	88,7	88,8	87,5	6,9	2,9	2,2	3,0	0,05700	
15	DSE16LB4	1760	81	25,3	D	0,83	89,6	89,8	88,8	6,7	2,7	2,3	3,1	0,07600	ES(X)125 ES(X)200 EH(X)400 ZS(X)300
18,5	DSE16XB4	1760	100	32	D	0,81	90,5	89,7	88,7	6,7	2,8	2,4	3,1	0,08700	
22	DSE18LB4	1760	120	36	D	0,85	91,1	91,2	89,9	7,4	3,3	2,7	3,1	0,16000	ES(X)250 EH(X)400 ZS(X)500
30	DSE18XB4	1760	162	49	D	0,83	91,8	91,8	90,8	7,4	3,4	2,6	3,1	0,19500	

14

P_N	Номинальная мощность при частоте
n_N	Ориентировочное значение номинальной частоты вращения на валу ротора при частоте
M_N	Номинальный крутящий момент на валу ротора
I_N	Номинальный ток (ток может быть преобразован в требуемое специальное напряжение в обратном соотношении напряжений)
cosφ	Коэффициент мощности
η	Эффективность при различных нагрузках
I_A/I_N	Относительный начальный пусковой ток
M_A/M_N	Относительный начальный пусковой момент
M_S/M_N	Относительный минимальный момент при разгоне
M_K/M_N	Относительный момент опрокидывания
J_{rot}	Момент инерции массы ротора
Тормоз	Рекомендуемый стандартный тормоз для обычного использования (см. главу "Навесное оборудование двигателей-Габаритные чертежи")

Параметры обмотки двигателей в стандартном исполнении для 460 В / 60 Гц.

Более подробную информацию см. в разделе «www.bauergears.com».

Технические параметры двигателей на 60 Гц

60 Hz

4-полюсные двигатели класса IE2 для долговременного режима S1, частота сети 60 Гц

P_N кВт	тип	n_N об/мин	M_N Нм	I_N (460 В) А	Схема подключения	cosφ	η (100%-нагрузка) %	η (75%-нагрузка) %	η (50%-нагрузка) %	I_A/I_N	M_A/M_N	M_S/M_N	M_K/M_N	J_{rot} кгм²	Тормоз
0,12	DHE05LA4	1710	0,67	0,36	Y	0,61	68,8	65,8	58,9	4	2,8	2,8	3,2	0,000295	E003
0,12	DHE06LA4	1710	0,67	0,36	Y	0,6	68,4	65,4	58,1	3,9	2,8	2,8	3,3	0,000295	
0,18	DHE05LA4	1700	1,01	0,52	Y	0,61	71,6	69,3	63,1	4	3,2	3,1	3,3	0,000295	
0,18	DHE06LA4	1700	1,01	0,53	Y	0,6	71,2	68,8	62,4	3,9	3,2	3,1	3,3	0,000295	
0,25	DHE07LA4	1700	1,4	0,7	Y	0,62	72,6	70,3	64,6	4,2	3,4	3,2	3,5	0,000385	E003 E004
0,3	DHE07LA4	1690	1,7	0,82	Y	0,62	74,6	73	67,6	4,2	3,5	3,3	3,5	0,000385	
0,37	DHE08MA4	1745	2	0,99	Y	0,6	77,8	75,7	70,1	5,9	2,9	2,7	3,6	0,00115	ES(X)010 EH(X)010 EH(X)027
0,55	DHE08LA4	1730	3	1,23	Y	0,69	80,5	79,9	76,3	5,4	2,7	2,4	3,2	0,0015	
0,75	DHE08XA4	1720	4,1	1,60	Y	0,72	82,5	81,0	78,0	5,1	2,5	2,4	3,0	0,0017	
0,75	DHE09SA4	1740	4,1	1,60	Y	0,70	83,7	82,4	78,3	7,3	3,4	3,0	4,0	0,00245	ES(X)010 ES(X)027 EH(X)027 EH(X)040
1,1	DHE09LA4	1740	6,0	2,25	Y	0,73	84,8	83,8	80,4	7,3	3,6	3,3	4,3	0,0032	
1,5	DHE09XA4	1740	8,2	2,95	Y	0,74	85,8	85,2	82,5	7,2	3,7	3,5	4,3	0,0038	
2,2	DHE09XB4	1740	12,1	4,1	Y	0,77	87,5	87,1	85,2	7,5	3,4	3,1	4,0	0,0049	
2,2	DHE11SA4	1760	12	4,0	Y	0,78	87,7	87,2	84,1	8,3	3,5	3,1	4,3	0,0081	ES(X)027 ES(X)040 ES(X)070 EH(X)070 EH(X)125
3	DHE11MA4	1760	16,5	5,5	D	0,78	87,6	87,2	83,9	7,9	3,9	3,1	4,4	0,0105	
4	DHE11LA4	1760	21,5	7,3	D	0,77	88,3	87,5	84,6	9,3	4,1	3,6	4,9	0,014	
5,5	DHE11LB4	1750	30	9,6	D	0,8	89,5	89,2	87,4	9,1	3,6	3,2	4,5	0,017	
5,5	DHE13MA4	1760	30	9,7	D	0,80	89,7	89,3	87,1	8,5	3,8	3,3	4	0,029	ES(X)040 ES(X)070 ES(X)125 EH(X)200
7,5	DHE13LA4	1760	40,5	13,2	D	0,8	89,6	89,2	87,2	8,2	3,9	3,4	4	0,0345	
9,5	DHE16LB4	1760	51	16,5	D	0,79	91,4	90,1	89,7	9,1	3,7	3,2	4,1	0,076	ES(X)125 ES(X)200 EH(X)400 ZS(X)300
11	DHE16LB4	1780	59	19,6	D	0,78	91,0	90,5	88,0	8,7	3,8	3,2	4,2	0,076	
15	DHE16XB4	1780	81	27	D	0,77	91,0	90,8	88,6	7,9	3,8	3,4	4,2	0,087	
18,5	DHE18LB4	1780	100	31	D	0,82	92,5	91,2	89,1	8,7	3,9	3,3	3,6	0,16	ES(X)250 EH(X)400 ZS(X)500
22	DHE18XB4	1780	118	38,5	D	0,79	92,5	92,0	89,0	9,5	4,6	3,6	4,3	0,195	

P_N	Номинальная мощность при частоте
n_N	Ориентировочное значение номинальной частоты вращения на валу ротора при частоте
M_N	Номинальный крутящий момент на валу ротора
I_N	Номинальный ток (ток может быть преобразован в требуемое специальное напряжение в обратном соотношении напряжений)
cosφ	Коэффициент мощности
η	Эффективность при различных нагрузках
I_A/I_N	Относительный начальный пусковой ток
M_A/M_N	Относительный начальный пусковой момент
M_S/M_N	Относительный минимальный момент при разгоне
M_K/M_N	Относительный момент опрокидывания
J_{rot}	Момент инерции массы ротора
Тормоз	Рекомендуемый стандартный тормоз для обычного использования (см. главу "Навесное оборудование двигателей-Габаритные чертежи")

Параметры обмотки двигателей в стандартном исполнении для 460 В / 60 Гц.

Все двигатели пригодны для использования в диапазоне напряжения 440...480 В или 460 В +/-10 %, если имеют исполнение с классом нагревостойкости F.

Внимание: Значения тока, коэффициента мощности и вращающего момента изменяются при отклонении напряжения от 460 В.

Более подробную информацию см. в разделе «www.bauergears.com».

Технические параметры двигателей на 60 Гц

60 Hz

4-полюсные двигатели IE3 для непрерывной работы S1, частота сети 60 Гц

PN кВт	Тип	n_N об/мин	M_N Нм	I_N (460 В) А	Схема подключения	cosφ	η (100%-нагрузка) %	η (75%-нагрузка) %	η (50%-нагрузка) %	I_A/I_N	M_A/M_N	M_S/M_N	M_K/M_N	J_{ot} кгм^2	Тормоз
0,12	DPE05LA4	1715	0,67	0,37	Y	0,57	71,4	68,2	61	4,4	3,7	3,6	3,9	0,000295	E003
0,12	DPE06LA4	1715	0,67	0,37	Y	0,57	70,8	67,4	60,3	4,4	3,7	3,6	3,9	0,000295	E003
0,18	DPE07LA4	1715	1	0,52	Y	0,6	73,1	70,5	64,2	4,7	3,8	3,6	3,9	0,000385	E003, E004
0,25	DPE08MA4	1745	1,37	0,65	Y	0,63	78,2	76,2	70,9	5,5	3	2,7	3,7	0,00115	ES(X)010 EH(X)010/027
0,37	DPE08LA4	1750	2	0,94	Y	0,6	81,5	79,4	74,3	6,3	3,6	3,3	4,3	0,0015	
0,55	DPE08XA4	1740	3	1,25	Y	0,67	82,9	81,7	77,9	6,2	3,4	3	3,9	0,0017	
0,75	DPE08XB4	1735	4,15	1,67	Y	0,67	85	84,6	81,7	6,4	3,6	3,1	4	0,002	
0,75	DPE09LA4	1750	4,1	1,45	Y	0,76	83,9	82,6	78,9	7,7	3,7	3,4	4,2	0,0032	ES(X)010/027 EH(X)027/040
1,1	DPE09XB4	1755	6	2,2	Y	0,73	87,4	86,4	83,5	8,7	4,2	3,8	5	0,0049	
1,5	DPE09XB4	1745	8,2	2,9	Y	0,76	87,1	86,8	84,4	7,6	3,6	3,4	4,3	0,0049	
2,2	DPE11LB4	1760	11,9	3,7	Y	0,83	90,3	90	88,3	9,5	3,7	3,2	4,5	0,017	ES(X)027/040/070 EH(X)070/125
3	DPE11LB4	1760	16,3	5,2	D	0,81	90,7	90,5	88,9	9	3,8	3,3	4,6	0,017	
4	DPE11LB4	1760	21,7	6,9	D	0,81	90,5	90,5	89,5	9,3	3,7	3	4,7	0,017	
4	DPE13MA4	1770	21,6	7	D	0,8	89,6	89,1	86,9	8,5	3,7	2,7	4,1	0,029	ES(X)040/070/125 EH(X)200
5,5	DPE13XA4	1770	29,5	9,5	D	0,79	91,8	91,8	90,4	9	4,4	3,1	4,2	0,04	
7,5	DPE13XA4	1765	40,5	13,2	D	0,77	91,8	91,9	90,6	8,5	3,7	3	4,1	0,04	
9,5	DPE16LB4	1780	51	16,7	D	0,77	92,5	92,3	90,8	8,7	3,5	2,1	3,5	0,0755	ES(X)125/200 EH(X)400 ZS(X)300
11	DPE16LB4	1780	59	19,3	D	0,77	92,5	92,6	91,2	8	3,3	2	3,3	0,0755	
15	DPE16XB4	1780	80,5	26,2	D	0,77	93,3	93,1	92	8,8	3,7	2,3	3,6	0,097	
18,5	DPE18LB4	1780	99	31	D	0,8	93,8	93,7	92,6	9,6	4,3	2,7	3,7	0,17	ES(X)250 EH(X)400 ZS(X)500
22	DPE18XB4	1780	118	36,5	D	0,81	93,8	93,9	93,2	9,1	3,9	2,4	3,2	0,195	
30	DPE20XA4	1785	160	46,5	D	0,86	94,8	94,9	94,4	9,5	3,4	2,9	3,9	0,3888	ES(X)250 ZS(X)500
37	DPE22MA4	1780	198	60	D	0,82	94,8	94,8	94,2	9,7	3,7	3,3	4,2	0,4318	ES(X)250 ZS(X)500

P_N	Номинальная мощность при частоте
n_N	Ориентировочное значение номинальной частоты вращения на валу ротора при частоте
M_N	Номинальный крутящий момент на валу ротора
I_N	Номинальный ток (ток может быть преобразован в требуемое специальное напряжение в обратном соотношении напряжений)
cosφ	Коэффициент мощности
η	Эффективность при различных нагрузках
I_A/I_N	Относительный начальный пусковой ток
M_A/M_N	Относительный начальный пусковой момент
M_S/M_N	Относительный минимальный момент при разгоне
M_K/M_N	Относительный момент опрокидывания
J_{rot}	Момент инерции массы ротора
Тормоз	Рекомендуемый стандартный тормоз для обычного использования (см. главу "Навесное оборудование двигателей-Габаритные чертежи")

Параметры обмотки двигателей в стандартном исполнении для 460 В / 60 Гц.

Все двигатели пригодны для использования в диапазоне напряжения 440...480 В или 460 В +/-10 %, если имеют исполнение с классом нагревостойкости F.

Внимание: Значения тока, коэффициента мощности и вращающего момента изменяются при отклонении напряжения от 460 В.

Более подробную информацию см. в разделе «www.bauergears.com».

Технические параметры двигателей на 60 Гц

60 Hz

4-полюсные двигатели для повторно-кратковременного режима работы S3/S6-75 %, частота сети 60 Гц

P_N кВт	Тип	n_N об/мин	M_N Нм	I_N (460 В) А	Схема подключения	cosφ	I_A/I_N	M_A/M_N	M_S/M_N	M_K/M_N	J_{rot} кгм²	Тормоз
0,9	DSE08MA4	1620	5,4	2,1	Y	0,81	3,2	1,6	1,5	1,9	0,00115	ES(X)010
1,1	DSE08LA4	1660	6,3	2,4	Y	0,79	3,6	1,6	1,6	1,9	0,0015	
1,5	DSE08XA4	1660	8,4	3,1	Y	0,81	3,6	1,6	1,5	1,8	0,0017	
2	DSE09SA4	1660	11,5	3,8	Y	0,86	4,2	1,8	1,6	2	0,00245	ES(X)010 ES(X)027
2,6	DSE09LA4	1660	15,3	5	Y	0,86	4,3	1,9	1,8	2,2	0,0032	
3	DSE09XA4	1680	17	5,5	Y	0,83	4,8	2,4	2,2	2,6	0,0038	
4,5	DSE11SA4	1700	25	7,8	D	0,85	4,9	2	1,8	2,5	0,0081	ES(X)027 ES(X)040 ES(X)070
6	DSE11MA4	1700	34	10,5	D	0,86	4,7	2,2	1,8	2,4	0,0105	
7,5	DSE11LA4	1720	41,5	12,7	D	0,86	5,8	2,4	2,1	2,9	0,014	
11	DSE13MA4	1730	63	19	D	0,85	5,3	2,2	2	2,4	0,029	ES(X)040 ES(X)070 ES(X)125
13,5	DSE13LA4	1730	71	25	D	0,84	5,4	2,4	2	2,4	0,0345	
15	DSE16MB4	1750	82	26	D	0,83	4,9	2,2	1,6	2,2	0,057	ES(X)125 ES(X)200 ZS(X)300
22	DSE16LB4	1750	123	37	D	0,86	5	1,8	1,6	2,1	0,076	
24	DSE16XB4	1750	131	41	D	0,84	5,2	2,1	1,9	2,4	0,087	
33	DSE18LB4	1750	180	53	D	0,87	5,4	2,2	1,8	2	0,16	ES(X)250 ZS(X)500
37	DSE18XB4	1760	205	60	D	0,86	5,4	2,7	2,1	2,5	0,195	

P_N	Номинальная мощность при частоте
n_N	Ориентировочное значение номинальной частоты вращения на валу ротора при частоте
M_N	Номинальный крутящий момент на валу ротора
I_N	Номинальный ток (ток может быть преобразован в требуемое специальное напряжение в обратном соотношении напряжений)
cosφ	Коэффициент мощности
I_A/I_N	Относительный начальный пусковой ток
M_A/M_N	Относительный начальный пусковой момент
M_S/M_N	Относительный минимальный момент при разгоне
M_K/M_N	Относительный момент опрокидывания
J_{rot}	Момент инерции массы ротора
Тормоз	Рекомендуемый стандартный тормоз для обычного использования (см. главу "Навесное оборудование двигателей-Габаритные чертежи")

Параметры обмотки двигателей в стандартном исполнении для 460 В / 60 Гц.

Более подробную информацию см. в разделе «www.bauergears.com».

Технические параметры двигателей на 60 Гц

60 Hz

4-полюсные двигатели для повторно-кратковременного режима работы S3/S6, частота сети 60 Гц

P_N кВт	ED	Тип	n_N об/мин	M_N Нм	I_N (460 В) А	Схема подключения	cosφ	I_A/I_N	M_A/M_N	M_S/M_N	M_K/M_N	J_{rot} кгм²
0,15	15%	D04LA4	1620	0,87	0,56	Y	0,77	2,2	1,8	1,7	1,8	0,000175
0,3	15%	D05LA4	1620	1,75	0,9	Y	0,75	2,8	2,1	2	2,1	0,000295
0,3	60%	D06LA4	1620	1,75	0,9	Y	0,75	2,8	2,1	2	2,1	0,000295
0,55	60%	D07LA4	1620	3,2	1,78	Y	0,86	3,7	1,8	1,6	1,8	0,000385
0,75	60%	D08MA4	1680	4,2	1,84	Y	0,81	3,7	1,8	1,5	1,9	0,00115
1,1	60%	D08LA4	1680	6,2	2,5	Y	0,82	3,6	1,6	1,5	1,9	0,0015
1,5	60%	D09SA4	1680	8,5	3,3	Y	0,84	4,3	1,9	1,6	2,2	0,00245
2,2	60%	D09LA4	1680	12,5	4,5	Y	0,86	4,3	1,8	1,6	2,1	0,0032
3	60%	D09XA4	1680	16,6	6,2	Y	0,86	3,7	1,9	1,8	2,1	0,0038
4	60%	D11SA4	1710	22	8,1	Δ	0,85	4,4	1,8	1,5	2,2	0,0081
5,5	60%	D11MA4	1710	30,5	10,7	Δ	0,87	4,7	1,6	1,6	2,2	0,0105
7,5	60%	D11LA4	1710	41,5	14,6	Δ	0,87	5	2	1,9	2,3	0,014
9,5	60%	D13MA4	1710	53	17,3	Δ	0,87	5,4	2,1	1,8	2,4	0,029
11	60%	D13LA4	1710	60	20	Δ	0,84	6	2,6	2,3	2,7	0,0335
13,5	60%	D16MB4	1760	73	25,5	Δ	0,84	6,1	2,3	1,8	2,2	0,057
18,5	60%	D16LB4	1760	100	35	Δ	0,84	5,6	2,1	1,8	2,3	0,076
22	60%	D16XB4	1760	120	42	Δ	0,84	5,9	2,3	1,4	2,2	0,087
30	60%	D18LB4	1760	163	53	Δ	0,89	4,9	2	1,6	1,9	0,16
37	60%	D18XB4	1760	200	68	Δ	0,85	6	2,7	2,2	2,5	0,195

P_N	Номинальная мощность при частоте
ED	Коэффициент циклической продолжительности включения
n_N	Ориентировочное значение номинальной частоты вращения на валу ротора при частоте
M_N	Номинальный крутящий момент на валу ротора
I_N	Номинальный ток (ток может быть преобразован в требуемое специальное напряжение в обратном соотношении напряжений)
cosφ	Коэффициент мощности
I_A/I_N	Относительный начальный пусковой ток
M_A/M_N	Относительный начальный пусковой момент
M_S/M_N	Относительный минимальный момент при разгоне
M_K/M_N	Относительный момент опрокидывания
J_{rot}	Момент инерции массы ротора

Параметры обмотки двигателей в стандартном исполнении для 460 В / 60 Гц.

Более подробную информацию см. в разделе «www.bauergears.com».

Технические параметры двигателей на 60 Гц

60 Hz

4/2-полюсные двигатели Δ/YY для работы в режиме S1, частота сети 60 Гц

P_N кВт	Тип	n_N об/мин	M_N Нм	I_N (460 В) A	cosφ	I_A/I_N	M_A/M_N	M_S/M_N	M_K/M_N	J_{rot} кгм²
0,03/0,06	D04LA42	1620/3240	0,160/0,170	0,200/0,230	0,56/0,67	2,4/3,4	3,8/3,4	3,8/3,4	4,0/3,7	0,000175
0,04/0,08	D04LA42	1620/3240	0,230/0,230	0,230/0,260	0,60/0,75	2,2/3,1	3,3/2,3	3,3/2,3	3,7/2,4	0,000175
0,06/0,12	D05LA42	1620/3240	0,350/0,350	0,420/0,420	0,50/0,75	3,1/3,6	3,4/2,2	3,3/2,1	4,2/2,9	0,000295
0,08/0,16	D05LA42	1620/3240	0,470/0,470	0,460/0,460	0,55/0,75	3,1/3,6	3,1/2,0	3,0/1,9	3,8/2,5	0,000295
0,06/0,12	D06LA42	1620/3240	0,350/0,350	0,420/0,420	0,50/0,75	3,1/3,6	3,4/2,2	3,3/2,1	4,2/2,9	0,000295
0,08/0,16	D06LA42	1620/3240	0,470/0,470	0,46/0,460	0,55/0,75	3,1/3,6	3,1/2,0	3,0/1,9	3,8/2,5	0,000295
0,11/0,22	D06LA42	1620/3240	0,64/0,64	0,63/0,63	0,55/0,75	3,1/3,6	3,1/2,0	3,0/1,9	3,8/2,5	0,000295
0,16/0,32	D06LA42	1620/3240	0,94/0,94	0,82/0,82	0,57/0,80	3,1/3,6	2,8/1,9	2,7/1,8	3,4/2,3	0,000295
0,2/0,4	D07LA42	1680/3360	1,12/1,14	1,04/1,08	0,58/0,81	3,2/3,9	3,1/1,8	3,0/1,5	3,3/2,2	0,000385
0,28/0,56	D08MA42	1680/3360	1,58/1,58	1,10/1,60	0,61/0,81	3,7/3,2	2,5/1,7	2,5/1,5	3,3/2,1	0,00115
0,4/0,8	D08LA42	1680/3360	2,2/2,2	1,40/1,74	0,6/0,90	5,1/5,6	3,0/2,0	2,6/1,9	3,4/2,3	0,0015
0,5/1,0	D09SA42	1680/3360	2,8/2,8	1,60/2,6	0,71/0,91	5,5/4,6	3,4/2,2	3,4/2,2	4,2/2,6	0,00245
0,7/1,4	D09SA42	1680/3360	3,9/3,9	1,93/3,1	0,71/0,93	5,1/4,5	2,8/1,8	2,8/1,8	3,4/2,2	0,00245
1,0/2,0	D09LA42	1680/3360	5,6/5,6	2,8/4,3	0,72/0,94	5,1/4,5	2,8/1,8	2,8/1,8	3,4/2,2	0,0032
1,2/2,4	D09XA42	1680/3360	6,8/6,7	3,4/5,2	0,65/0,87	6,8/3,3	2,7/2,0	2,7/2,0	3,4/2,5	0,0038
1,4/2,8	D11SA42	1710/3420	7,8/7,8	3,3/5,7	0,74/0,90	7,0/4,9	3,3/1,9	2,8/1,6	4,5/3,1	0,0081
2,0/4,0	D11MA42	1710/3420	11,2/11,1	51,/8,4	0,70/0,90	7,3/5,9	3,4/2,3	3,0/1,8	4,1/2,8	0,0105
2,5/5,0	D11LA42	1710/3420	14/14	5,0/9,1	0,79/0,92	6,/5,0	3,1/2,0	3,0/1,9	4,1/2,8	0,014
3,5/7,0	D13MA42	1710/3420	19,1/19,1	7,5/13,5	0,76/0,91	7,4/5,7	3,7/2,2	3,1/2,0	4,2/3,0	0,029
4,5/9,0	D13LA42	1710/3420	25/25	9,6/17,3	0,76/0,91	7,4/6,0	3,5/2,1	2,8/1,9	3,8/2,7	0,0345
5,5/11	D16MB42	1760/3520	30/29,5	12,4/22,5	0,73/0,91	7,3/5,7	3,1/1,9	2,4/1,3	3,5/2,5	0,057
7,0/14	D16LB42	1760/3520	37,5/37,5	14,1/26	0,78/0,92	7,9/6,0	3,4/2,3	2,7/1,5	3,6/2,8	0,076
9,0/18	D16XB42	1760/3520	48,5/48,5	17,6/34	0,79/0,92	8,7/6,4	3,1/2,0	2,4/1,3	3,4/2,4	0,087
12,5/25	D18LB42	1760/3520	68/67	26,5/45,5	0,77/0,89	9,3/7,7	4,3/3,1	3,7/2,1	4,2/3,3	0,16
16/32	D18XB42	1760/3520	86/86	35/60	0,77/0,89	8,5/7,1	4,1/2,8	3,4/2,0	3,9/3,1	0,195

P_N	Номинальная мощность при частоте
n_N	Ориентировочное значение номинальной частоты вращения на валу ротора при частоте
M_N	Номинальный крутящий момент на валу ротора
I_N	Номинальный ток (ток может быть преобразован в требуемое специальное напряжение в обратном соотношении напряжений)
cosφ	Коэффициент мощности
I_A/I_N	Относительный начальный пусковой ток
M_A/M_N	Относительный начальный пусковой момент
M_S/M_N	Относительный минимальный момент при разгоне
M_K/M_N	Относительный момент опрокидывания
J_{rot}	Момент инерции массы ротора

Параметры обмотки двигателей в стандартном исполнении для 460 В / 60 Гц.

Более подробную информацию см. в разделе «www.bauergears.com».

Технические параметры двигателей на 60 Гц

60 Hz

8/4-полюсные двигатели Δ/YY для работы в режиме S1, частота сети 60 Гц

P_N кВт	Тип	n_N об/мин	M_N Нм	I_N (460 В) А	cosφ	I_A/I_N	M_A/M_N	M_S/M_N	M_K/M_N	J_{rot} кгм²
0,03/0,06	D05LA84	810/1620	0,340/0,350	0,280/0,260	0,52/0,71	1,8/2,8	3,0/2,1	1,8/1,9	1,8/1,9	0,000295
0,03/0,06	D06LA84	810/1620	0,340/0,350	0,280/0,260	0,52/0,71	1,8/2,8	3,0/2,1	1,8/1,9	1,8/1,9	0,000295
0,04/0,08	D06LA84	810/1620	0,450/0,460	0,440/0,370	0,52/0,66	1,5/2,4	2,9/2,3	1,8/1,9	1,8/1,9	0,000295
0,06/0,12	D07LA84	810/1620	0,70/0,70	0,65/0,55	0,52/0,66	1,9/3,1	3,5/1,9	3,5/1,7	3,6/2,3	0,000385
0,06/0,12	D08LA84	840/1680	0,67/0,67	0,460/0,460	0,61/0,83	3,1/4,1	3,4/2,5	3,4/2,5	3,9/3,2	0,0025
0,08/0,16	D08LA84	840/1680	0,90/0,90	0,57/0,57	0,61/0,83	3,1/4,1	3,3/2,4	3,3/2,4	3,9/3,3	0,0025
0,11/0,22	D08LA84	840/1680	1,24/1,25	0,74/0,74	0,61/0,83	3,1/4,1	3,1/2,3	3,1/2,3	3,7/3,1	0,0025
0,14/0,28	D08LA84	840/1680	1,58/1,59	0,92/0,92	0,61/0,83	3,1/4,1	3,1/2,3	3,1/2,3	3,7/3,1	0,0025
0,2/0,4	D08LA84	840/1680	2,2/2,2	1,05/1,20	0,55/0,77	3,1/4,1	2,5/1,9	2,5/1,9	3,0/2,5	0,0025
0,25/0,5	D09XC84	840/1680	2,8/2,8	1,28/1,28	0,48/0,77	3,2/5,5	3,0/2,2	3,0/2,3	3,4/3,0	0,006
0,28/0,56	D09XC84	840/1680	3,1/3,1	1,29/1,38	0,57/0,80	3,2/5,4	2,7/2,0	2,7/2,1	3,1/2,7	0,006
0,4/0,8	D09XC84	840/1680	4,5/4,5	1,80/2,2	0,55/0,79	3,1/4,6	2,5/1,9	2,5/2,0	3,0/2,5	0,006
0,5/1,0	D09XC84	840/1680	5,6/5,6	2,2/2,4	0,55/0,81	2,9/4,4	2,4/1,8	2,4/1,8	2,8/2,4	0,006
0,8/1,6	D11LC84	850/1710	8,9/8,9	2,8/3,8	0,63/0,88	3,8/4,7	2,4/2,1	2,4/1,9	3,1/3,0	0,0215
1,1/2,2	D11LC84	850/1710	12,2/12,2	3,7/4,5	0,58/0,85	4,3/6,2	2,5/2,3	2,5/1,9	3,0/2,7	0,0215
1,6/3,2	D11LC84	850/1710	17,9/17,9	5,5/7,0	0,59/0,84	4,1/5,6	2,4/2,0	2,3/1,6	2,8/2,5	0,0215
2,2/4,4	D13LC84	850/1710	24/24	6,6/8,7	0,60/0,87	4,7/5,9	2,3/1,9	2,3/1,5	3,2/3,1	0,046
2,8/5,6	D13LC84	850/1710	31/31	8,6/11,2	0,60/0,86	4,7/5,9	2,3/1,9	2,3/1,5	3,2/3,1	0,046
3,5/7,0	D16MB84	880/1760	38/38	12,7/14,2	0,59/0,84	3,6/5,4	2,3/2,0	2,0/1,5	2,3/2,4	0,057
5,0/10	D16LB84	880/1760	54/54	16,1/18,9	0,57/0,87	3,9/6,1	2,3/2,0	2,1/1,5	2,3/2,4	0,076
7,0/14	D16XB84	880/1760	76/75	22,5/26,5	0,60/0,84	3,6/5,7	2,3/2,1	2,2/1,8	2,3/2,6	0,087
8,0/16	D18LB84	880/1760	87/86	22/30	0,60/0,86	4,1/6,0	2,4/2,4	2,0/2,0	2,1/2,3	0,16
10/20	D18XB84	880/1760	108/108	27,5/37,5	0,60/0,86	4,1/6,0	2,4/2,4	2,0/2,0	2,1/2,3	0,195

P_N	Номинальная мощность при частоте
n_N	Ориентировочное значение номинальной частоты вращения на валу ротора при частоте
M_N	Номинальный крутящий момент на валу ротора
I_N	Номинальный ток (ток может быть преобразован в требуемое специальное напряжение в обратном соотношении напряжений)
cosφ	Коэффициент мощности
I_A/I_N	Относительный начальный пусковой ток
M_A/M_N	Относительный начальный пусковой момент
M_S/M_N	Относительный минимальный момент при разгоне
M_K/M_N	Относительный момент опрокидывания
J_{rot}	Момент инерции массы ротора

Параметры обмотки двигателей в стандартном исполнении для 460 В / 60 Гц.

Более подробную информацию см. в разделе «www.bauergears.com».

Технические параметры двигателей на 60 Гц

60 Hz

8/2-полюсные двигатели Y/Y для повторно-кратковременного режима работы S3-25/75 %, частота сети 60 Гц

P_N кВт	ED	Тип	n_N об/мин	M_N Нм	I_N (460 В) А	cosφ	I_A/I_N	M_A/M_N	M_S/M_N	M_K/M_N	J_{rot} кгм²
0,04/0,16	25/75 %	D05LA82	680/2700	0,56/0,56	0,400/0,80	0,63/0,75	1,6/3,2	1,9/2,2	1,9/2,1	2,0/2,3	0,000295
0,05/0,20	25/75 %	D06LA82	680/2700	0,70/0,70	0,51/1,02	0,63/0,75	1,4/2,8	1,7/2,0	1,7/1,9	1,8/2,1	0,000295
0,063/0,25	25/75 %	D07LA82	650/2840	0,87/0,87	0,60/1,20	0,69/0,62	1,4/2,6	1,6/1,4	1,6/1,4	1,8/2,7	0,000385
0,071/0,28	25/75 %	D07LA82	650/2840	0,99/0,98	0,65/1,40	0,69/0,68	1,4/2,6	1,5/1,3	1,5/1,3	1,7/2,6	0,000385
0,063/0,25	25/75 %	D08LA82	700/2800	0,85/0,85	0,55/0,70	0,55/0,87	2,8/4,0	2,4/2,6	2,4/2,5	2,8/3,0	0,0015
0,09/0,36	25/75 %	D08LA82	700/2800	1,22/1,22	0,70/1,05	0,60/0,92	2,9/4,5	2,0/2,6	2,0/2,5	2,4/2,9	0,0015
0,12/0,5	25/75 %	D08LA82	700/2800	1,70/1,70	0,95/1,43	0,60/0,92	2,9/4,5	2,0/2,6	2,0/2,5	2,4/2,9	0,0015
0,16/0,63	25/75 %	D08LA82	700/2800	2,1/2,1	1,20/1,45	0,63/0,90	2,0/4,6	1,8/2,1	1,8/2,0	2,2/2,4	0,0015
0,25/1,0	25/75 %	D09XA82	700/2800	3,4/3,4	1,30/2,3	0,62/0,90	2,2/5,2	1,9/2,3	1,9/2,3	2,0/2,6	0,0038
0,3/1,4	25/75 %	D09XA82	700/2800	4,9/4,8	2,1/3,3	0,57/0,87	2,0/4,5	1,9/2,1	1,9/2,1	2,0/2,4	0,0038
0,45/1,8	25/75 %	D09XA82	700/2800	6,1/6,1	2,4/4,3	0,65/0,89	2,0/4,3	1,7/2,0	1,7/2,0	2,0/2,5	0,0038
0,56/2,2	25/75 %	D11LA82	710/2840	7,5/7,3	2,3/4,7	0,60/0,94	3,2/4,9	1,9/2,9	1,9/2,4	2,2/2,9	0,014
0,71/2,8	25/75 %	D11LA82	710/2840	9,5/9,4	2,8/5,6	0,58/0,94	2,5/4,7	1,9/2,3	1,9/2,0	2,1/2,4	0,014
0,90/3,6	25/75 %	D11LA82	710/2840	12,1/12,1	3,5/7,9	0,58/0,94	2,5/4,5	1,8/2,0	1,8/1,8	2,0/2,1	0,014
1,10/4,5	25/75 %	D13LA82	710/2840	14,7/15,1	4,0/10,1	0,59/0,90	2,8/5,4	1,8/2,5	1,8/1,8	2,3/2,7	0,0345
1,25/5,0	25/75 %	D13LA82	710/2840	16,8/16,8	4,5/11,5	0,59/0,88	2,9/5,4	1,6/2,3	1,6/1,8	2,1/2,7	0,0345
1,6/6,3	25/75 %	D16XB82	730/2920	20/20,5	7,6/13,5	0,48/0,88	3,6/6,5	2,4/3,0	2,2/2,1	2,7/3,0	0,087
2,0/8,0	25/75 %	D16XB82	730/2920	25,5/26	9,5/17	0,50/0,89	3,6/6,1	2,4/3,0	2,1/2,0	2,7/3,0	0,087
2,8/11	25/75 %	D16XB82	730/2920	36,6/36	11,5/24	0,53/0,91	3,0/5,9	1,8/2,9	1,6/2,0	1,9/2,8	0,087
3,6/14	25/75 %	D18XB82	730/2920	47/45,5	13,6/30,5	0,55/0,91	3,3/4,9	1,7/2,2	1,6/1,5	2,1/2,4	0,195
4,0/16	25/75 %	D18XB82	730/2920	52/52	15,1/34,5	0,55/0,91	3,3/4,9	1,7/2,2	1,6/1,5	2,1/2,4	0,195
5,0/20	25/75 %	D18XB82	730/2920	65/65	18,8/43	0,55/0,91	3,3/4,9	1,7/2,2	1,6/1,5	2,1/2,4	0,195

P_N	Номинальная мощность при частоте
ED	Коэффициент циклической продолжительности включения
n_N	Ориентировочное значение номинальной частоты вращения на валу ротора при частоте
M_N	Номинальный крутящий момент на валу ротора
I_N	Номинальный ток (ток может быть преобразован в требуемое специальное напряжение в обратном соотношении напряжений)
cosφ	Коэффициент мощности
I_A/I_N	Относительный начальный пусковой ток
M_A/M_N	Относительный начальный пусковой момент
M_S/M_N	Относительный минимальный момент при разгоне
M_K/M_N	Относительный момент опрокидывания
J_{rot}	Момент инерции массы ротора

Параметры обмотки двигателей в стандартном исполнении для 460 В / 60 Гц.

Более подробную информацию см. в разделе «www.bauergears.com».

Двигатели

Технические параметры

Технические параметры двигателей на 60 Гц

60 Hz

12/2-полюсные двигатели Y/Y для повторно-кратковременного режима работы S3-25/75 %, частота сети 60 Гц

P_N кВт	ED	Тип	n_N об/мин	M_N Нм	I_N (460 В) А	cosφ	I_A/I_N	M_A/M_N	M_S/M_N	M_K/M_N	J_{rot} кгм²
0,045/0,28	25/75 %	D08LA122	560/3360	0,76/0,79	0,51/0,79	0,70/0,90	1,5/4,9	2,1/2,7	2,1/2,7	2,1/3,0	0,0015
0,063/0,40	25/75 %	D08LA122	560/3360	1,07/1,13	0,61/1,02	0,70/0,90	1,5/4,9	1,9/2,4	1,9/2,4	1,9/2,7	0,0015
0,09/0,56	25/75 %	D08LA122	560/3360	1,54/1,59	0,95/1,35	0,63/0,89	1,5/4,5	1,9/2,3	1,9/2,5	2,0/2,6	0,0015
0,11/0,71	25/75 %	D09XA122	560/3360	1,88/2,0	1,00/1,50	0,59/0,88	1,6/6,0	1,9/3,0	1,9/2,9	2,0/3,6	0,0038
0,16/1,0	25/75 %	D09XA122	560/3360	2,7/2,8	1,56/2,2	0,62/0,89	1,6/6,0	2,0/2,9	2,0/2,7	2,0/3,6	0,0038
0,2/1,25	25/75 %	D09XA122	560/3360	3,4/3,5	1,85/2,8	0,62/0,89	1,6/5,5	1,9/2,6	1,9/2,5	1,9/3,4	0,0038
0,25/1,6	25/75 %	D11LA122	560/3420	4,2/4,4	2,1/3,1	0,53/0,95	1,8/5,4	1,9/2,8	1,9/2,6	2,2/3,1	0,014
0,32/2,0	25/75 %	D11LA122	560/3420	5,4/5,5	2,7/3,6	0,53/0,94	1,8/5,1	1,9/2,7	1,9/2,4	2,2/3,0	0,014
0,45/2,8	25/75 %	D11LA122	560/3420	7,6/7,8	3,8/5,1	0,52/0,94	1,8/5,1	1,6/2,5	1,6/2,2	2,0/2,6	0,014
0,63/4,0	25/75 %	D13LA122	560/3420	10,7/11,1	3,8/7,9	0,45/0,95	1,8/6,1	1,8/2,6	1,8/2,0	2,0/3,0	0,0345
0,80/5,0	25/75 %	D13LA122	560/3420	13,5/14	5,8/10,3	0,41/0,92	1,9/5,8	1,6/3,0	1,6/2,1	2,2/3,2	0,0345
1,0/6,3	25/75 %	D16XB122	590/3520	16,3/16,6	7,3/12,2	0,35/0,90	2,4/6,9	2,1/3,0	2,1/1,9	2,6/3,1	0,087
1,25/8,0	25/75 %	D16XB122	590/3520	20/21,5	9,0/15,4	0,35/0,90	2,4/6,9	2,1/3,0	2,1/1,8	2,6/3,1	0,087
1,6/10	25/75 %	D16XB122	590/3520	25/26,5	9,6/19,1	0,40/0,92	2,1/5,9	1,8/2,6	1,8/1,5	2,3/2,6	0,087
2,4/14	25/75 %	D18XB122	590/3520	39/37,5	15,1/28,5	0,39/0,91	2,0/4,7	1,8/2,8	1,9/2,2	2,1/2,8	0,195
2,5/16	60/60 %	D18XB122	590/3520	40,5/43	14,1/28,5	0,46/0,92	2,0/5,9	1,8/2,7	1,5/1,6	1,8/2,8	0,195
2,8/18	10/40 %	D18XB122	590/3520	45,5/48	17,6/36	0,39/0,91	2,0/4,7	1,8/2,8	1,9/2,2	2,1/2,8	0,195

P_N	Номинальная мощность при частоте
ED	Коэффициент циклической продолжительности включения
n_N	Ориентировочное значение номинальной частоты вращения на валу ротора при частоте
M_N	Номинальный крутящий момент на валу ротора
I_N	Номинальный ток (ток может быть преобразован в требуемое специальное напряжение в обратном соотношении напряжений)
cosφ	Коэффициент мощности
I_A/I_N	Относительный начальный пусковой ток
M_A/M_N	Относительный начальный пусковой момент
M_S/M_N	Относительный минимальный момент при разгоне
M_K/M_N	Относительный момент опрокидывания
J_{rot}	Момент инерции массы ротора

Параметры обмотки двигателей в стандартном исполнении для 460 В / 60 Гц.

Более подробную информацию см. в разделе «www.bauergears.com».

Эксплуатация с преобразователем частоты, 50 Гц

50 Hz

IE1 Крутящий момент двигателя при диапазоне настройки 5 Гц - 70 Гц, сетевая частота 50 Гц

P_N кВт	Тип	Схема подключения	5 Гц M Нм	10 Гц M Нм	20 Гц M Нм	30 Гц M Нм	50 Гц M Нм	60 Гц M Нм	70 Гц M Нм	5 Гц I A	10 Гц I A	20 Гц I A	30 Гц I A	50 Гц I A	60 Гц I A	70 Гц I A
0,03	D04LA4	Y	0,125	0,155	0,185	0,205	0,21	0,21	0,18	0,19	0,193	0,198	0,2	0,2	0,23	0,23
0,04	D04LA4	Y	0,165	0,21	0,25	0,275	0,28	0,275	0,205	0,19	0,193	0,198	0,2	0,2	0,23	0,2
0,06	D04LA4	Y	0,25	0,315	0,375	0,41	0,42	0,42	0,32	0,29	0,295	0,3	0,3	0,3	0,34	0,305
0,09	D04LA4	Y	0,375	0,47	0,56	0,62	0,63	0,63	0,52	0,435	0,44	0,45	0,45	0,45	0,51	0,495
0,11	D04LA4	Y	0,465	0,58	0,7	0,77	0,78	0,67	0,495	0,41	0,425	0,44	0,45	0,45	0,45	0,435
0,06	D05LA4	Y	0,25	0,315	0,375	0,41	0,42	0,42	0,36	0,3	0,315	0,34	0,35	0,35	0,395	0,4
0,09	D05LA4	Y	0,375	0,47	0,56	0,62	0,63	0,63	0,54	0,355	0,365	0,375	0,38	0,38	0,43	0,43
0,06	D06LA4	Y	0,25	0,315	0,375	0,41	0,42	0,42	0,36	0,3	0,315	0,34	0,35	0,35	0,395	0,4
0,09	D06LA4	Y	0,375	0,47	0,56	0,62	0,63	0,63	0,54	0,355	0,365	0,375	0,38	0,38	0,43	0,43
0,12	DSE04LA4	Y	0,52	0,65	0,78	0,85	0,87	0,67	0,495	0,45	0,45	0,45	0,45	0,45	0,45	0,45
0,18	DSE05LA4	Y	0,76	0,96	1,15	1,26	1,28	1,28	0,97	0,6	0,61	0,63	0,63	0,63	0,72	0,64
0,2	DSE05LA4	Y	0,85	1,06	1,27	1,4	1,42	1,35	0,99	0,62	0,63	0,65	0,66	0,66	0,72	0,66
0,25	DSE05LA4	Y	1,05	1,31	1,57	1,72	1,75	1,59	1,17	0,86	0,87	0,87	0,87	0,87	0,9	0,87
0,18	DSE06LA4	Y	0,76	0,96	1,15	1,26	1,28	1,28	1,02	0,6	0,61	0,63	0,63	0,63	0,72	0,67
0,2	DSE06LA4	Y	0,85	1,06	1,27	1,4	1,42	1,35	0,99	0,61	0,63	0,64	0,65	0,65	0,71	0,65
0,25	DSE06LA4	Y	1,05	1,31	1,57	1,72	1,75	1,59	1,17	0,86	0,87	0,87	0,87	0,87	0,9	0,87
0,37	DSE07LA4	Y	1,59	1,98	2,3	2,6	2,6	2,5	1,85	1,13	1,14	1,15	1,15	1,15	1,24	1,15
0,55	DSE08MA4	Y	2,2	2,8	3,3	3,7	3,8	3,8	2,8	1,29	1,35	1,41	1,45	1,45	1,64	1,47
0,75	DSE08LA4	Y	3	3,8	4,5	5	5,1	5,1	3,9	1,7	1,79	1,89	1,95	1,95	2,2	1,97
1,1	DSE08XA4	Y	4,5	5,6	6,7	7,4	7,5	7,1	5,2	2,5	2,6	2,8	2,8	2,8	3,1	2,8
1,1	DSE09SA4	Y	4,5	5,6	6,7	7,4	7,5	7,5	6,4	2,2	2,4	2,5	2,6	2,6	3	3
1,5	DSE09LA4	Y	6	7,5	9	9,9	10,1	10,1	8,6	3	3,2	3,4	3,5	3,5	4	4
2,2	DSE09XA4	Y	9	11,2	13,5	14,8	15	15	12,4	3,9	4,2	4,7	4,9	4,9	5,6	5,4
3	DSE11SA4	Y	12	15	18	19,7	20	20	17,1	5,1	5,5	6,1	6,4	6,4	7,3	7,3
4	DSE11MA4	Y	16,2	20	24	26,5	27	27	23	6,4	7,1	7,9	8,4	8,4	9,5	9,5
5,5	DSE11LA4	Y	22	27,5	33	36,5	37	37	31,5	8,2	9,3	10,5	11,2	11,3	12,8	12,8
7,5	DSE13MA4	Y	30	37,5	45	49	50	50	42,5	11,4	12,8	14,3	15,2	15,3	17,3	17,3
9,5	DSE13LA4	Y	37,5	47	56	62	63	63	54	14,1	15,9	17,8	19,1	19,2	22	22
11	DSE16MB4	Y	43	54	64	71	72	72	61	16,3	18,4	21	22,5	22,5	25,5	25,5
15	DSE16LB4	Y	58	73	88	96	98	98	84	20,5	24	27,5	29,5	29,5	33,5	33,5
18,5	DSE16XB4	Y	72	90	108	119	121	121	103	27	30,5	34,5	37	37	42	42
22	DSE18LB4	Y	86	108	129	142	144	144	123	28	33	38	41,5	41,5	47	47
30	DSE18XB4	Y	117	147	176	193	196	196	168	39	45	52	56	56	64	64

14

P_N	Номинальная мощность
M	Допустимый момент нагрузки (S1-100 %) на вал ротора во время работы на преобразователе частоты
I	Ток нагрузки при эксплуатации с преобразователем частоты

Ослабление поля для частот свыше 50 Гц, параметры обмотки для стандартного напряжения **400 В Y / 50 Гц**, класс нагревостойкости F.

При переключении двигателей со стандартной обмоткой с соединения звездой Δ-на соединение треугольником становится возможным их использование также с преобразователем частоты с питанием от однофазной сети. При этом значения крутящего момента и частоты, указанные в приведенной выше таблице, не меняются. При выборе преобразователя частоты необходимо, однако, учитывать, что по сравнению с соединением звездой ток увеличивается на коэффициент 1,73.

Значения тока нагрузки, указанные в таблице, служат в качестве ориентировочных значений для выбора типоразмера преобразователя частоты. Если момент нагрузки меньше значений, допустимых при 30-70 Гц, и используется преобразователь высокого качества (например, преобразователь VLT(r)), ток нагрузки уменьшится. С учетом этого при определенных обстоятельствах, особенно с более крупными двигателями, можно использовать преобразователь поменьше.

Эксплуатация с преобразователем частоты, 50 Гц

50 Hz

IE1 Крутящий момент двигателя при диапазоне настройки 5 Гц - 100 Гц, сетевая частота 50 Гц

P_N kW	Тип	Схема подключения	5 Hz M Nm	8,7 Hz M Nm	10 Hz M Nm	20 Hz M Nm	87 Hz M Nm	100 Hz M Nm	5 Hz I A	8,7 Hz I A	10 Hz I A	20 Hz I A	87 Hz I A	100 Hz I A
0,03	D04LA4	D	0,125	0,15	0,155	0,185	0,21	0,21	0,33	0,335	0,335	0,345	0,35	0,38
0,04	D04LA4	D	0,165	0,2	0,21	0,25	0,28	0,28	0,33	0,335	0,335	0,345	0,35	0,38
0,06	D04LA4	D	0,25	0,3	0,315	0,375	0,42	0,42	0,51	0,51	0,51	0,52	0,52	0,57
0,09	D04LA4	D	0,375	0,45	0,47	0,56	0,63	0,63	0,76	0,76	0,77	0,78	0,78	0,86
0,11	D04LA4	D	0,465	0,56	0,58	0,7	0,78	0,73	0,71	0,73	0,73	0,76	0,78	0,81
0,06	D05LA4	D	0,25	0,3	0,315	0,375	0,42	0,42	0,52	0,54	0,55	0,59	0,61	0,67
0,09	D05LA4	D	0,375	0,45	0,47	0,56	0,63	0,63	0,62	0,63	0,63	0,65	0,66	0,73
0,09	D05LA4	D	0,375	0,45	0,47	0,56	0,63	0,63	0,62	0,63	0,63	0,65	0,66	0,73
0,06	D06LA4	D	0,25	0,3	0,315	0,375	0,42	0,42	0,52	0,54	0,55	0,59	0,61	0,67
0,09	D06LA4	D	0,375	0,45	0,47	0,56	0,63	0,63	0,62	0,63	0,63	0,65	0,66	0,73
0,12	DSE04LA4	D	0,52	0,62	0,65	0,78	0,87	0,74	0,78	0,78	0,78	0,78	0,78	0,78
0,18	DSE05LA4	D	0,76	0,92	0,96	1,15	1,28	1,28	1,04	1,06	1,06	1,08	1,1	1,2
0,2	DSE05LA4	D	0,85	1,02	1,06	1,27	1,42	1,42	1,06	1,09	1,09	1,13	1,15	1,26
0,25	DSE05LA4	D	1,05	1,25	1,31	1,57	1,75	1,73	1,49	1,5	1,5	1,51	1,51	1,65
0,18	DSE06LA4	D	0,76	0,92	0,96	1,15	1,28	1,28	1,04	1,06	1,06	1,08	1,1	1,2
0,2	DSE06LA4	D	0,85	1,02	1,06	1,27	1,42	1,42	1,06	1,08	1,08	1,11	1,13	1,24
0,25	DSE06LA4	D	1,05	1,25	1,31	1,57	1,75	1,73	1,49	1,5	1,5	1,51	1,51	1,65
0,37	DSE07LA4	D	1,59	1,9	1,98	2,3	2,6	2,6	1,95	1,96	1,97	1,98	2	2,2
0,55	DSE08MA4	D	2,2	2,7	2,8	3,3	3,8	3,8	2,2	2,4	2,4	2,5	2,6	2,8
0,75	DSE08LA4	D	3	3,6	3,8	4,5	5,1	5,1	3	3,1	3,1	3,3	3,4	3,8
1,1	DSE08XA4	D	4,5	5,4	5,6	6,7	7,5	7,5	4,3	4,5	4,5	4,7	4,9	5,4
1,1	DSE09SA4	D	4,5	5,4	5,6	6,7	7,5	7,5	3,8	4	4,1	4,4	4,5	5
1,5	DSE09LA4	D	6	7,2	7,5	9	10,1	10,1	5,1	5,4	5,4	5,8	6,1	6,7
2,2	DSE09XA4	D	9	10,7	11,2	13,5	15	15	6,8	7,3	7,4	8,1	8,5	9,4
3	DSE11SA4	D	12	14,3	15	18	20	20	8,7	9,4	9,6	10,5	11,1	12,2
4	DSE11MA4	D	16,2	19,4	20	24	27	27	11	12	12,2	13,6	14,6	16
5,5	DSE11LA4	D	22	26,5	27,5	33	37	37	14,2	15,7	16,1	18,2	19,6	21,5
7,5	DSE13MA4	D	30	36	37,5	45	50	50	19,8	22	22,5	25	27	29,5
9,5	DSE13LA4	D	37,5	45	47	56	63	63	24,5	27	27,5	31	33,5	36,5
11	DSE16MB4	D	43	51	54	64	72	72	28,5	31,5	32	36,5	39	43
15	DSE16LB4	D	58	70	73	88	98	98	35,5	40	41	47	52	57
18,5	DSE16XB4	D	72	87	90	108	121	121	46,5	52	53	60	65	71
22	DSE18LB4	D	86	103	108	129	144	144	48,5	55	57	66	72	79
30	DSE18XB4	D	117	141	147	176	196	196	67	76	78	89	97	107

P_N	Номинальная мощность
M	Допустимый момент нагрузки (S1-100 %) на вал ротора во время работы на преобразователе частоты
I	Ток нагрузки при эксплуатации с преобразователем частоты

Ослабление поля для частот свыше 87 Гц, параметры обмотки для напряжения **230 В Δ / 50 Гц** (U_{max} = 400 В Δ / 87 Гц), класс нагревостойкости F.

Значения тока нагрузки, указанные в таблице, служат в качестве ориентировочных значений для выбора типоразмера преобразователя частоты. Если момент нагрузки меньше значений, допустимых при 30-100 Гц, и используется преобразователь высокого качества, ток нагрузки уменьшится. С учетом этого при определенных обстоятельствах, особенно с более крупными двигателями, можно использовать меньший преобразователь.

Эксплуатация с преобразователем частоты, 50 Гц

50 Hz

IE1 Крутящий момент двигателя при диапазоне настройки 5 Гц - 70 Гц, сетевая частота 50 Гц

P_N кВт	Тип	Схема подключения	5 Гц M Нм	10 Гц M Нм	20 Гц M Нм	30 Гц M Нм	50 Гц M Нм	60 Гц M Нм	70 Гц M Нм	5 Гц I A	10 Гц I A	20 Гц I A	30 Гц I A	50 Гц I A	60 Гц I A	70 Гц I A
0,12	DHE05LA4	Y	0,49	0,61	0,73	0,81	0,82	0,82	0,65	0,36	0,37	0,385	0,39	0,39	0,44	0,415
0,18	DHE05LA4	Y	0,75	0,93	1,12	1,23	1,25	1,25	1,03	0,53	0,54	0,56	0,57	0,57	0,65	0,63
0,12	DHE06LA4	Y	0,495	0,62	0,74	0,81	0,83	0,83	0,66	0,36	0,37	0,385	0,39	0,39	0,44	0,415
0,18	DHE06LA4	Y	0,75	0,93	1,12	1,23	1,25	1,25	1,03	0,54	0,55	0,57	0,58	0,58	0,66	0,64
0,25	DHE07LA4	Y	1,04	1,3	1,56	1,71	1,74	1,74	1,49	0,7	0,72	0,75	0,76	0,76	0,86	0,86
0,3	DHE07LA4	Y	1,26	1,57	1,89	2	2,1	2,1	1,8	0,82	0,85	0,88	0,9	0,9	1,02	1,02
0,37	DHE08MA4	Y	1,47	1,83	2,2	2,4	2,4	2,4	2,1	0,99	1,03	1,07	1,1	1,1	1,25	1,25
0,55	DHE08LA4	Y	2,2	2,8	3,3	3,6	3,7	3,7	3	1,15	1,23	1,32	1,38	1,38	1,56	1,51
0,75	DHE08XA4	Y	3	3,8	4,5	4,9	5	5	4,2	1,6	1,7	1,81	1,88	1,88	2,2	2,2
0,75	DHE09SA4	Y	3	3,8	4,5	4,9	5	5	4,2	1,54	1,63	1,73	1,8	1,8	2,1	2,1
1,1	DHE09LA4	Y	4,3	5,4	6,5	7,2	7,3	7,3	6,2	2,1	2,2	2,5	2,6	2,6	2,9	2,9
1,5	DHE09XA4	Y	5,9	7,4	8,9	9,8	9,9	9,9	8,5	2,7	2,9	3,2	3,4	3,4	3,8	3,8
2,2	DHE09XA4C	Y	8,7	10,8	13	14,3	14,5	14,5	12,4	3,8	4,2	4,5	4,8	4,8	5,4	5,4
2,2	DHE09XB4	Y	8,8	11,1	13,3	14,6	14,8	14,8	12,6	3,7	4	4,5	4,7	4,7	5,4	5,4
2,2	DHE11SA4	Y	8,7	10,8	13	14,3	14,5	14,5	12,4	3,6	3,9	4,4	4,6	4,6	5,2	5,3
3	DHE11MA4	Y	12	15	18	19,7	20	20	17,1	4,9	5,4	5,9	6,3	6,3	7,2	7,2
4	DHE11LA4	Y	15,9	19,8	23,5	26	26,5	26,5	22,5	6,9	7,4	8	8,4	8,4	9,5	9,5
5,5	DHE11LA4C	Y	21,5	27	32	35,5	36	36	30,5	8,2	9,2	10,3	11	11	12,5	12,5
5,5	DHE11LB4	Y	21,5	27	32	35,5	36	36	30,5	8,3	9,2	10,3	11	11	12,5	12,5
5,5	DHE13MA4	Y	21,5	27	32	35,5	36	36	30,5	8,2	9,2	10,3	11	11	12,5	12,5
7,5	DHE13LA4	Y	29	36,5	44	48	49	49	42	11,2	12,6	14,1	15	15,1	17,1	17,1
9,5	DHE16MB4	Y	37	46,5	55	61	62	62	53	14,8	16,5	18,4	19,6	19,7	22,5	22,5
11	DHE16LB4	Y	42,5	53	64	70	71	71	61	17,2	19	21,5	22,5	22,5	25,5	25,5
15	DHE16XB4	Y	58	73	87	96	97	97	83	24	26,5	29,5	31	31	35	35,5
18,5	DHE18LB4	Y	72	90	108	118	120	120	102	25	28,5	32,5	35	35	39,5	40
22	DHE18XB4	Y	85	106	127	140	142	142	121	33,5	37	41	43,5	43,5	49,5	49,5

P_N	Номинальная мощность
M	Допустимый момент нагрузки (S1-100 %) на вал ротора во время работы на преобразователе частоты
I	Ток нагрузки при эксплуатации с преобразователем частоты

Ослабление поля для частот свыше 50 Гц, параметры обмотки для стандартного напряжения **400 В Y / 50 Гц**, класс нагревостойкости F.

При переключении двигателей со стандартной обмоткой с соединения звездой на соединение треугольником становится возможным их использование также с преобразователем частоты с питанием от однофазной сети. При этом значения крутящего момента и частоты, указанные в приведенной выше таблице, не меняются. При выборе преобразователя частоты необходимо, однако, учитывать, что по сравнению с соединением звездой ток увеличивается на коэффициент 1,73.

Значения тока нагрузки, указанные в таблице, служат в качестве ориентировочных значений для выбора типоразмера преобразователя частоты. Если момент нагрузки меньше значений, допустимых при 30-70 Гц, и используется преобразователь высокого качества, ток нагрузки уменьшится. С учетом этого при определенных обстоятельствах, особенно с более крупными двигателями, можно использовать меньший преобразователь.

Эксплуатация с преобразователем частоты, 50 Гц

50 Hz

IE2 Крутящий момент двигателя при диапазоне настройки 5 Гц - 100 Гц, сетевая частота 50 Гц

P_N	Тип	Схема подключения	5 Hz	8,7 Hz	10 Hz	20 Hz	87 Hz	100 Hz	5 Hz	8,7 Hz	10 Hz	20 Hz	87 Hz	100 Hz
			M	M	M	M	M	M	I	I	I	I	I	I
kW			Nm	Nm	Nm	Nm	Nm	Nm	A	A	A	A	A	A
0,12	DHE05LA4	D	0,51	0,61	0,63	0,76	0,85	0,85	0,68	0,69	0,7	0,72	0,73	0,8
0,12	DHE05LA4	D	0,49	0,59	0,61	0,73	0,82	0,82	0,62	0,64	0,64	0,67	0,68	0,75
0,18	DHE05LA4	D	0,76	0,92	0,96	1,15	1,28	1,28	0,95	0,98	0,98	1,02	1,04	1,14
0,18	DHE05LA4	D	0,75	0,89	0,93	1,12	1,25	1,25	0,91	0,93	0,94	0,97	0,99	1,09
0,12	DHE06LA4	D	0,51	0,61	0,63	0,76	0,85	0,85	0,68	0,69	0,7	0,72	0,73	0,8
0,12	DHE06LA4	D	0,495	0,59	0,62	0,74	0,83	0,83	0,62	0,64	0,64	0,67	0,68	0,75
0,18	DHE06LA4	D	0,76	0,92	0,96	1,15	1,28	1,28	0,94	0,97	0,97	1	1,03	1,13
0,18	DHE06LA4	D	0,75	0,89	0,93	1,12	1,25	1,25	0,93	0,95	0,95	0,99	1,01	1,11
0,25	DHE07LA4	D	1,05	1,25	1,31	1,57	1,75	1,75	1,22	1,25	1,26	1,32	1,36	1,49
0,25	DHE07LA4	D	1,04	1,25	1,3	1,56	1,74	1,74	1,2	1,23	1,24	1,29	1,32	1,45
0,3	DHE07LA4	D	1,26	1,51	1,57	1,89	2,1	2,1	1,42	1,46	1,47	1,52	1,56	1,71
0,37	DHE08MA4	D	1,47	1,76	1,83	2,2	2,4	2,4	1,72	1,78	1,79	1,86	1,91	2,1
0,37	DHE08MA4	D	1,47	1,76	1,83	2,2	2,4	2,4	1,72	1,77	1,78	1,86	1,91	2,1
0,55	DHE08LA4	D	2,2	2,6	2,8	3,3	3,7	3,7	1,95	2,1	2,1	2,2	2,4	2,6
0,55	DHE08LA4	D	2,2	2,6	2,8	3,3	3,7	3,7	1,99	2,1	2,2	2,3	2,4	2,7
0,75	DHE08XA4	D	3	3,6	3,8	4,5	5	5	2,8	2,9	3	3,2	3,3	3,6
0,75	DHE09SA4	D	3	3,6	3,8	4,5	5	5	2,7	2,8	2,8	3	3,2	3,5
1,1	DHE09LA4	D	4,3	5,2	5,4	6,5	7,3	7,3	3,6	3,8	3,9	4,2	4,5	4,9
1,5	DHE09XA4	D	5,9	7,1	7,4	8,9	9,9	9,9	4,6	5	5,1	5,5	5,9	6,4
2,2	DHE09XA4C	D	8,7	10,4	10,8	13	14,5	14,5	6,7	7,1	7,2	7,8	8,3	9,1
2,2	DHE09XB4	D	8,8	10,6	11,1	13,3	14,8	14,8	6,4	6,9	7	7,7	8,2	9
2,2	DHE11SA4	D	8,7	10,4	10,8	13	14,5	14,5	6,2	6,7	6,8	7,5	8	8,8
3	DHE11MA4	D	12	14,3	15	18	20	20	8,4	9,1	9,3	10,3	11	12
4	DHE11LA4	D	15,9	19	19,8	23,5	26,5	26,5	11,9	12,6	12,8	13,9	14,6	16
5,5	DHE11LA4C	D	21,5	25,5	27	32	36	36	14,2	15,6	15,9	17,8	19,1	21
5,5	DHE11LB4	D	21,5	25,5	27	32	36	36	14,3	15,6	15,9	17,8	19,1	21
5,5	DHE13MA4	D	21,5	25,5	27	32	36	36	14,1	15,5	15,8	17,7	19,1	21
7,5	DHE13LA4	D	29	35	36,5	44	49	49	19,3	21,5	22	24,5	26,5	29
9,5	DHE16MB4	D	37	44,5	46,5	55	62	62	26	28	29	32	34,5	37,5
11	DHE16LB4	D	42,5	51	53	64	71	71	30	32,5	33	36,5	39	43
15	DHE16XB4	D	58	70	73	87	97	97	41,5	45	46	51	54	59
18,5	DHE18LB4	D	72	86	90	108	120	120	43,5	48	49,5	56	61	67
22	DHE18XB4	D	85	102	106	127	142	142	58	63	64	71	76	83

P_N	Номинальная мощность
M	Допустимый момент нагрузки (S1-100 %) на вал ротора во время работы на преобразователе частоты
I	Ток нагрузки при эксплуатации с преобразователем частоты

Ослабление поля для частот свыше 87 Гц, параметры обмотки для напряжения **230 В Δ / 50 Гц** (U_{max} = 400 В Δ / 87 Гц), класс нагревостойкости F.

Значения тока нагрузки, указанные в таблице, служат в качестве ориентировочных значений для выбора типоразмера преобразователя частоты. Если момент нагрузки меньше значений, допустимых при 30-100 Гц, и используется преобразователь высокого качества, ток нагрузки уменьшится. С учетом этого при определенных обстоятельствах, особенно с более крупными двигателями, можно использовать меньший преобразователь.

Эксплуатация с преобразователем частоты, 50 Гц

50 Hz

IE3 Крутящий момент двигателя в диапазоне настройки 5 Гц - 70 Гц, частота сети 50 Гц

P кВт	Тип	Схема подключения	5 Гц M Нм	10 Гц M Нм	20 Гц M Нм	30 Гц M Нм	50 Гц M Нм	60 Гц M Нм	70 Гц M Нм	5 Гц I A	10 Гц I A	20 Гц I A	30 Гц I A	50 Гц I A	60 Гц I A	70 Гц I A
0,12	DPE05LA4	Y	0,49	0,61	0,73	0,81	0,82	0,82	0,7	0,37	0,38	0,395	0,4	0,4	0,455	0,455
0,12	DPE06LA4	Y	0,49	0,61	0,73	0,81	0,82	0,82	0,7	0,38	0,39	0,405	0,41	0,41	0,465	0,465
0,18	DPE07LA4	Y	0,73	0,92	1,1	1,21	1,23	1,23	1,05	0,52	0,53	0,55	0,56	0,56	0,64	0,64
0,25	DPE08MA4	Y	0,99	1,24	1,49	1,63	1,66	1,66	1,42	0,62	0,65	0,69	0,71	0,71	0,81	0,81
0,37	DPE08LA4	Y	1,47	1,83	2,2	2,4	2,4	2,4	2,1	0,92	0,96	1	1,03	1,03	1,17	1,17
0,55	DPE08XA4	Y	2,1	2,7	3,2	3,6	3,6	3,6	3,1	1,19	1,26	1,35	1,4	1,4	1,58	1,59
0,75	DPE08XB4	Y	3	3,8	4,5	4,9	5	5	4,2	1,57	1,67	1,78	1,85	1,86	2,1	2,2
0,75	DPE09LA4	Y	3	3,8	4,5	4,9	5	5	4,2	1,3	1,43	1,57	1,66	1,67	1,89	1,89
1,1	DPE09XA4	Y	4,3	5,4	6,5	7,2	7,3	7,3	6,2	1,9	2,1	2,3	2,4	2,4	2,8	2,8
1,5	DPE09XB4	Y	6	7,5	9	9,8	10	10	8,5	2,6	2,8	3,1	3,2	3,2	3,7	3,7
2,2	DPE09XB4C	Y	8,7	10,8	13	14,3	14,5	14,5	12,4	3,8	4,1	4,5	4,7	4,7	5,4	5,4
2,2	DPE11MA4	Y	8,7	10,8	13	14,3	14,5	14,5	12,4	3,5	3,9	4,3	4,6	4,6	5,2	5,3
3	DPE11LA4	Y	11,8	14,7	17,7	19,4	19,7	19,7	16,8	4,8	5,3	5,9	6,2	6,2	7	7,1
4	DPE11LB4	Y	15,9	19,8	23,5	26	26,5	26,5	22,5	5,7	6,4	7,3	7,8	7,8	8,8	8,9
5,5	DPE11LB4C	Y	21,5	27	32	35,5	36	36	30,5	8,3	9,2	10,3	11	11	12,5	12,5
4	DPE13MA4	Y	15,6	19,5	23	25,5	26	26	22	5,8	6,6	7,4	8	8	9,1	9,1
5,5	DPE13LA4	Y	21,5	27	32	35,5	36	36	30,5	8,9	9,8	10,8	11,5	11,5	13	13,1
7,5	DPE13XA4	Y	29	36,5	44	48	49	49	42	11,5	12,8	14,2	15,1	15,2	17,2	17,2
9,5	DPE16LB4	Y	36,5	45,5	54	60	61	61	52	14,3	16	17,8	19	19,1	22	22
11	DPE16LB4	Y	42,5	53	63	70	71	71	60	16,5	18,4	20,5	22	22	25	25
15	DPE16XB4	Y	58	72	87	95	97	97	83	23	25,5	28,5	30,5	30,5	34,5	34,5
18,5	DPE18LB4	Y	71	89	107	117	119	119	102	26	29,5	33	35,5	35,5	40,5	40,5
22	DPE18XB4	Y	85	106	127	140	142	142	121	29,5	34	38,5	41,5	41,5	47	47
30	DPE20LA4	Y	117	146	175	192	195	195	167	37,5	43	49,5	54	54	61	62
37	DPE22SA4	Y	144	180	215	235	240	240	205	43,5	51	60	65	65	74	74

P_N	Номинальная мощность
M	Допустимый момент нагрузки (S1-100 %) на вал ротора во время работы на преобразователе частоты
I	Ток нагрузки при эксплуатации с преобразователем частоты

Ослабление поля для частот свыше 50 Гц, параметры обмотки для стандартного напряжения **400 В Y / 50 Гц**, класс нагревостойкости F.

При переключении двигателей со стандартной обмоткой с соединения звездой на соединение треугольником становится возможным их использование также с преобразователем частоты с питанием от однофазной сети. При этом значения крутящего момента и частоты, указанные в приведенной выше таблице, не меняются. При выборе преобразователя частоты необходимо, однако, учитывать, что по сравнению с соединением звездой ток увеличивается на коэффициент 1,73.

Значения тока нагрузки, указанные в таблице, служат в качестве ориентировочных значений для выбора типоразмера преобразователя частоты. Если момент нагрузки меньше значений, допустимых при 30-70 Гц, и используется преобразователь высокого качества, ток нагрузки уменьшится. С учетом этого при определенных обстоятельствах, особенно с более крупными двигателями, можно использовать меньший преобразователь.

Эксплуатация с преобразователем частоты, 50 Гц

50 Hz

IE3 Крутящий момент двигателя в диапазоне настройки 5 Гц - 100 Гц, частота сети 50 Гц

P кВт	Тип	Схема подключения	5 Гц M Нм	8,7 Гц M Нм	10 Гц M Нм	20 Гц M Нм	87 Гц M Нм	100 Гц M Нм	5 Гц I A	8,7 Гц I A	10 Гц I A	20 Гц I A	87 Гц I A	100 Гц I A
0,12	DPE05LA4	D	0,49	0,59	0,61	0,73	0,82	0,82	0,64	0,66	0,66	0,68	0,7	0,76
0,12	DPE06LA4	D	0,49	0,59	0,61	0,73	0,82	0,82	0,66	0,67	0,68	0,7	0,72	0,78
0,18	DPE07LA4	D	0,73	0,88	0,92	1,1	1,23	1,23	0,89	0,91	0,92	0,95	0,97	1,07
0,25	DPE08MA4	D	0,99	1,19	1,24	1,49	1,66	1,66	1,07	1,11	1,13	1,19	1,23	1,35
0,37	DPE08LA4	D	1,47	1,76	1,83	2,2	2,4	2,4	1,59	1,64	1,66	1,73	1,79	1,96
0,55	DPE08XA4	D	2,1	2,6	2,7	3,2	3,6	3,6	2,1	2,2	2,2	2,4	2,5	2,7
0,75	DPE08XB4	D	3	3,6	3,8	4,5	5	5	2,8	2,8	2,9	3,1	3,2	3,6
0,75	DPE09LA4	D	3	3,6	3,8	4,5	5	5	2,2	2,5	2,5	2,8	2,9	3,2
1,1	DPE09XA4	D	4,3	5,2	5,4	6,5	7,3	7,3	3,3	3,6	3,6	4	4,2	4,6
1,5	DPE09XB4	D	6	7,1	7,5	9	10	10	4,4	4,8	4,9	5,3	5,7	6,2
2,2	DPE09XB4C	D	8,7	10,4	10,8	13	14,5	14,5	6,5	7	7,1	7,7	8,2	9
2,2	DPE11MA4	D	8,7	10,4	10,8	13	14,5	14,5	6,1	6,6	6,7	7,5	8	8,8
3	DPE11LA4	D	11,8	14,1	14,7	17,7	19,7	19,7	8,3	9	9,1	10,1	10,8	11,8
4	DPE11LB4	D	15,9	19	19,8	23,5	26,5	26,5	9,9	10,9	11,1	12,5	13,6	14,9
5,5	DPE11LB4C	D	21,5	25,5	27	32	36	36	14,3	15,6	15,9	17,8	19,1	21
4	DPE13MA4	D	15,6	18,7	19,5	23	26	26	10	11,1	11,4	12,8	13,9	15,2
5,5	DPE13LA4	D	21,5	25,5	27	32	36	36	15,3	16,6	16,9	18,7	20	22
7,5	DPE13XA4	D	29	35	36,5	44	49	49	19,9	22	22,5	25	26,5	29
9,5	DPE16LB4	D	36,5	43,5	45,5	54	61	61	25	27,5	28	31	33,5	36,5
11	DPE16LB4	D	42,5	51	53	63	71	71	29	31,5	32	35,5	38,5	42
15	DPE16XB4	D	58	69	72	87	97	97	40	43,5	44,5	49,5	53	58
18,5	DPE18LB4	D	71	85	89	107	119	119	45	49,5	51	57	62	68
22	DPE18XB4	D	85	102	106	127	142	142	52	57	59	67	72	79
30	DPE20LA4	D	117	140	146	175	195	195	65	73	75	86	94	103
37	DPE22SA4	D	144	172	180	215	240	240	76	86	88	103	113	124

P_N	Номинальная мощность
M	Допустимый момент нагрузки (S1-100 %) на вал ротора во время работы на преобразователе частоты
I	Ток нагрузки при эксплуатации с преобразователем частоты

Ослабление поля для частот свыше 87 Гц, параметры обмотки для напряжения **230 В Δ / 50 Гц** (U_{max} = 400 В Δ / 87 Гц), класс нагревостойкости F.

Значения тока нагрузки, указанные в таблице, служат в качестве ориентировочных значений для выбора типоразмера преобразователя частоты. Если момент нагрузки меньше значений, допустимых при 30-100 Гц, и используется преобразователь высокого качества, ток нагрузки уменьшится. С учетом этого при определенных обстоятельствах, особенно с более крупными двигателями, можно использовать меньший преобразователь.

Двигатели

Технические параметры

Эксплуатация с преобразователем частоты, 60 Гц

60 Hz

IE1 Крутящий момент двигателя в диапазоне регулировки 6 Гц - 84 Гц, частота сети 60 Гц

P_N кВт	Тип	Схема подключения	6 Гц M Нм	12 Гц M Нм	24 Гц M Нм	36 Гц M Нм	60 Гц M Нм	72 Гц M Нм	84 Гц M Нм	6 Гц I A	12 Гц I A	24 Гц I A	36 Гц I A	60 Гц I A	72 Гц I A	84 Гц I A
0,03	D04LA4	Y	0,115	0,14	0,165	0,18	0,18	0,18	0,15	0,176	0,178	0,18	0,185	0,18	0,205	0,205
0,04	D04LA4	Y	0,145	0,18	0,215	0,235	0,23	0,23	0,18	0,176	0,178	0,18	0,185	0,18	0,205	0,19
0,06	D04LA4	Y	0,22	0,275	0,325	0,355	0,35	0,35	0,3	0,275	0,275	0,28	0,29	0,28	0,32	0,32
0,09	D04LA4	Y	0,33	0,41	0,485	0,53	0,52	0,52	0,445	0,4	0,4	0,4	0,415	0,4	0,455	0,455
0,11	D04LA4	Y	0,38	0,48	0,57	0,63	0,64	0,64	0,57	0,42	0,42	0,42	0,42	0,42	0,465	0,475
0,12	D04LA4	Y	0,445	0,55	0,65	0,71	0,7	0,63	0,465	0,41	0,415	0,42	0,435	0,42	0,435	0,415
0,06	D05LA4	Y	0,22	0,275	0,325	0,355	0,35	0,35	0,3	0,28	0,295	0,315	0,33	0,32	0,365	0,365
0,09	D05LA4	Y	0,33	0,41	0,485	0,53	0,52	0,52	0,445	0,335	0,34	0,35	0,36	0,35	0,395	0,4
0,12	D05LA4	Y	0,445	0,55	0,65	0,71	0,7	0,7	0,53	0,345	0,36	0,375	0,395	0,38	0,43	0,385
0,18	D05LA4	Y	0,67	0,83	0,99	1,08	1,06	1,06	0,87	0,54	0,56	0,58	0,6	0,58	0,66	0,64
0,25	D05LA4	Y	0,92	1,14	1,36	1,48	1,45	1,45	1,15	0,78	0,79	0,8	0,83	0,8	0,91	0,85
0,06	D06LA4	Y	0,22	0,275	0,325	0,355	0,35	0,35	0,3	0,28	0,295	0,315	0,33	0,32	0,365	0,365
0,09	D06LA4	Y	0,33	0,41	0,485	0,53	0,52	0,52	0,445	0,335	0,34	0,35	0,36	0,35	0,395	0,4
0,12	D06LA4	Y	0,445	0,55	0,65	0,71	0,7	0,7	0,53	0,345	0,36	0,375	0,395	0,38	0,43	0,385
0,18	D06LA4	Y	0,67	0,83	0,99	1,08	1,06	1,06	0,87	0,54	0,56	0,58	0,6	0,58	0,66	0,64
0,25	D06LA4	Y	0,92	1,14	1,36	1,48	1,45	1,45	1,15	0,78	0,79	0,8	0,83	0,8	0,91	0,85
0,3	D07LA4	Y	1,12	1,38	1,65	1,8	1,76	1,76	1,5	1,18	1,19	1,2	1,24	1,2	1,36	1,36
0,37	D07LA4	Y	1,37	1,69	2	2,2	2,1	2,1	1,64	1,24	1,25	1,26	1,3	1,26	1,43	1,28
0,37	D08MA4	Y	1,31	1,61	1,92	2,1	2	2	1,75	0,93	0,97	1,01	1,05	1,02	1,16	1,16
0,55	DSE08MA4	Y	1,86	2,3	2,8	3	3,1	3,1	2,8	1,14	1,19	1,25	1,28	1,28	1,42	1,45
0,75	DSE08LA4	Y	2,5	3,1	3,8	4,1	4,2	4,2	3,8	1,51	1,59	1,69	1,75	1,75	1,94	1,98
1,1	DSE08XA4	Y	3,7	4,6	5,5	6,1	6,2	6,2	5,2	2,2	2,3	2,4	2,5	2,5	2,8	2,6
1,1	DSE09SA4	Y	3,6	4,5	5,4	5,9	6	6	5,4	1,96	2,1	2,2	2,3	2,3	2,6	2,6
1,5	DSE09LA4	Y	5	6,1	7,4	8,1	8,2	8,2	7,4	2,6	2,8	3	3,1	3,1	3,5	3,6
2,2	DSE09XA4	Y	7,3	9,1	10,9	12	12,2	12,2	10,9	3,5	3,8	4,1	4,3	4,3	4,8	4,9
3	DSE11SA4	Y	9,8	12,3	14,7	16,2	16,4	16,4	14,7	4,3	4,7	5,2	5,5	5,5	6,1	6,3
4	DSE11MA4	Y	13,1	16,4	19,7	21,5	21,5	21,5	19,7	5,4	6,1	6,8	7,2	7,2	8	8,2
5,5	DSE11LA4	Y	18,1	22,5	27	29,5	30	30	27	7,3	8,1	9,1	9,7	9,7	10,8	11
7,5	DSE13MA4	Y	24,5	30,5	36,5	40	41	41	36,5	10	11,1	12,4	13,2	13,3	14,8	15,1
9,5	DSE13LA4	Y	31	39	46,5	51	52	52	46,5	12,2	13,7	15,4	16,5	16,6	18,4	18,8
11	DSE16MB4	Y	35,5	44,5	53	58	59	59	53	14	15,8	17,9	19,2	19,3	21,5	22
15	DSE16LB4	Y	48,5	60	72	80	81	81	72	17,7	20,5	23,5	25,5	25,5	28,5	29
18,5	DSE16XB4	Y	60	75	90	98	100	100	90	23,5	26,5	30	32	32	35,5	36,5
22	DSE18LB4	Y	72	90	108	118	120	120	108	24,5	28,5	33	36	36	40	41
30	DSE18XB4	Y	97	121	145	160	162	162	145	34,5	39,5	45	48,5	49	55	56

P_N Номинальная мощность

M Допустимый момент нагрузки (S1-100 %) на вал ротора во время работы на преобразователе частоты

I Ток нагрузки при эксплуатации с преобразователем частоты

Ослабление поля для частот свыше 60 Гц, параметры обмотки для стандартного напряжения **460 В Y / 60 Гц**, класс нагревостойкости F.

При переключении двигателей со стандартной обмоткой с соединения звездой на соединение треугольником становится возможным их использование также с преобразователем частоты с питанием от однофазной сети. При этом значения крутящего момента и частоты, указанные в приведенной выше таблице, не меняются. При выборе преобразователя частоты необходимо, однако, учитывать, что по сравнению с соединением звездой ток увеличивается на коэффициент 1,73.

Значения тока нагрузки, указанные в таблице, служат в качестве ориентировочных значений для выбора типоразмера преобразователя частоты. Если момент нагрузки меньше значений, допустимых при 36-84 Гц, и используется преобразователь высокого качества, ток нагрузки уменьшится. С учетом этого при определенных обстоятельствах, особенно с более крупными двигателями, можно использовать меньший преобразователь.

Эксплуатация с преобразователем частоты, 60 Гц

60 Hz

IE1 Крутящий момент двигателя в диапазоне регулировки 6 Гц - 120 Гц, частота сети 60 Гц

P_N кВт	Тип	Схема подключения	6 Гц M Нм	12 Гц M Нм	24 Гц M Нм	36 Гц M Нм	104 Гц M Нм	120 Гц M Нм	6 Гц I A	12 Гц I A	24 Гц I A	36 Гц I A	104 Гц I A	120 Гц I A
0,03	D04LA4	D	0,115	0,14	0,165	0,18	0,18	0,18	0,305	0,31	0,315	0,325	0,315	0,345
0,04	D04LA4	D	0,145	0,18	0,215	0,235	0,23	0,23	0,305	0,31	0,315	0,325	0,315	0,345
0,06	D04LA4	D	0,22	0,275	0,325	0,355	0,35	0,35	0,47	0,475	0,485	0,5	0,485	0,54
0,09	D04LA4	D	0,33	0,41	0,485	0,53	0,52	0,52	0,69	0,69	0,7	0,72	0,7	0,77
0,11	D04LA4	D	0,38	0,48	0,57	0,63	0,64	0,64	0,73	0,73	0,73	0,73	0,73	0,8
0,12	D04LA4	D	0,445	0,55	0,65	0,71	0,7	0,69	0,71	0,72	0,73	0,75	0,73	0,79
0,06	D05LA4	D	0,22	0,275	0,325	0,355	0,35	0,35	0,48	0,51	0,55	0,57	0,56	0,61
0,09	D05LA4	D	0,33	0,41	0,485	0,53	0,52	0,52	0,58	0,59	0,61	0,63	0,61	0,67
0,12	D05LA4	D	0,445	0,55	0,65	0,71	0,7	0,7	0,6	0,62	0,65	0,68	0,66	0,73
0,18	D05LA4	D	0,67	0,83	0,99	1,08	1,06	1,06	0,93	0,96	1	1,04	1,01	1,11
0,25	D05LA4	D	0,92	1,14	1,36	1,48	1,45	1,45	1,34	1,36	1,38	1,43	1,39	1,53
0,06	D06LA4	D	0,22	0,275	0,325	0,355	0,35	0,35	0,48	0,51	0,55	0,57	0,56	0,61
0,09	D06LA4	D	0,33	0,41	0,485	0,53	0,52	0,52	0,58	0,59	0,61	0,63	0,61	0,67
0,12	D06LA4	D	0,445	0,55	0,65	0,71	0,7	0,7	0,6	0,62	0,65	0,68	0,66	0,73
0,18	D06LA4	D	0,67	0,83	0,99	1,08	1,06	1,06	0,93	0,96	1	1,04	1,01	1,11
0,25	D06LA4	D	0,92	1,14	1,36	1,48	1,45	1,45	1,34	1,36	1,38	1,43	1,39	1,53
0,3	D07LA4	D	1,12	1,38	1,65	1,8	1,76	1,76	2,1	2,1	2,1	2,2	2,1	2,3
0,37	D07LA4	D	1,37	1,69	2	2,2	2,1	2,1	2,2	2,2	2,2	2,2	2,2	2,4
0,37	D08MA4	D	1,31	1,61	1,92	2,1	2	2	1,6	1,67	1,74	1,82	1,77	1,95
0,55	DSE08MA4	D	1,86	2,3	2,8	3	3,1	3,1	1,97	2,1	2,2	2,2	2,2	2,5
0,75	DSE08LA4	D	2,5	3,1	3,8	4,1	4,2	4,2	2,7	2,8	3	3,1	3,1	3,4
1,1	DSE08XA4	D	3,7	4,6	5,5	6,1	6,2	6,2	3,8	4	4,2	4,2	4,2	4,7
1,1	DSE09SA4	D	3,6	4,5	5,4	5,9	6	6	3,4	3,6	3,8	4	4	4,4
1,5	DSE09LA4	D	5	6,1	7,4	8,1	8,2	8,2	4,5	4,8	5,2	5,4	5,4	6
2,2	DSE09XA4	D	7,3	9,1	10,9	12	12,2	12,2	6	6,5	7,1	7,4	7,5	8,2
3	DSE11SA4	D	9,8	12,3	14,7	16,2	16,4	16,4	7,4	8,2	9	9,5	9,6	10,5
4	DSE11MA4	D	13,1	16,4	19,7	21,5	21,5	21,5	9,4	10,5	11,7	12,4	12,5	13,8
5,5	DSE11LA4	D	18,1	22,5	27	29,5	30	30	12,6	14,1	15,7	16,7	16,9	18,5
7,5	DSE13MA4	D	24,5	30,5	36,5	40	41	41	17,2	19,3	21,5	23	23,5	25,5
9,5	DSE13LA4	D	31	39	46,5	51	52	52	21,5	24	27	28,5	29	32
11	DSE16MB4	D	35,5	44,5	53	58	59	59	24,5	27,5	31	33,5	33,5	37
15	DSE16LB4	D	48,5	60	72	80	81	81	31	35,5	40,5	43,5	44	48,5
18,5	DSE16XB4	D	60	75	90	98	100	100	40,5	45,5	52	55	56	61
22	DSE18LB4	D	72	90	108	118	120	120	42	49	57	62	63	69
30	DSE18XB4	D	97	121	145	160	162	162	59	68	78	84	85	94

P_N	Номинальная мощность
M	Допустимый момент нагрузки (S1-100 %) на вал ротора во время работы на преобразователе частоты
I	Ток нагрузки при эксплуатации с преобразователем частоты

Ослабление поля для частот свыше 87 Гц, параметры обмотки для стандартного напряжения **265 В Δ / 60 Гц** (Umax = 460 В Δ / 104 Гц), класс нагревостойкости F.

Значения тока нагрузки, указанные в таблице, служат в качестве ориентировочных значений для выбора типоразмера преобразователя частоты. Если момент нагрузки меньше значений, допустимых при 36-120 Гц, и используется преобразователь высокого качества, ток нагрузки уменьшится. С учетом этого при определенных обстоятельствах, особенно с более крупными двигателями, можно использовать меньший преобразователь.

Эксплуатация с преобразователем частоты, 60 Гц

60 Hz

IE2 Крутящий момент двигателя в диапазоне регулировки 5 Гц - 80 Гц, частота сети 60 Гц

P кВт	Тип	Схема подклю-чения	5 Гц M Нм	10 Гц M Нм	20 Гц M Нм	30 Гц M Нм	60 Гц M Нм	70 Гц M Нм	80 Гц M Нм	5 Гц I A	10 Гц I A	20 Гц I A	30 Гц I A	60 Гц I A	70 Гц I A	80 Гц I A
0,12	DHE05LA4	Y	0,4	0,5	0,6	0,66	0,67	0,67	0,6	0,335	0,345	0,355	0,36	0,36	0,4	0,41
0,18	DHE05LA4	Y	0,6	0,75	0,9	0,99	1,01	1,01	0,9	0,485	0,5	0,51	0,52	0,52	0,58	0,59
0,12	DHE06LA4	Y	0,4	0,5	0,6	0,66	0,67	0,67	0,6	0,34	0,35	0,355	0,36	0,36	0,4	0,41
0,18	DHE06LA4	Y	0,6	0,75	0,9	0,99	1,01	1,01	0,9	0,495	0,51	0,52	0,53	0,53	0,59	0,6
0,25	DHE07LA4	Y	0,84	1,05	1,26	1,38	1,4	1,4	1,26	0,65	0,67	0,69	0,7	0,7	0,78	0,8
0,3	DHE07LA4	Y	1,02	1,27	1,53	1,67	1,7	1,7	1,53	0,76	0,78	0,81	0,82	0,82	0,91	0,93
0,37	DHE08MA4	Y	1,2	1,5	1,8	1,97	2	2	1,8	0,9	0,94	0,97	0,99	0,99	1,1	1,12
0,55	DHE08LA4	Y	1,83	2,2	2,7	3	3	3	2,7	1,05	1,11	1,18	1,23	1,23	1,37	1,39
0,75	DHE08XA4	Y	2,4	3,1	3,7	4,1	4,1	4,1	3,7	1,45	1,5	1,56	1,6	1,6	1,78	1,81
0,75	DHE09SA4	Y	2,4	3,1	3,7	4,1	4,1	4,1	3,7	1,34	1,43	1,53	1,6	1,6	1,78	1,81
1,1	DHE09LA4	Y	3,6	4,5	5,4	5,9	6	6	5,4	1,85	1,99	2,2	2,2	2,2	2,5	2,6
1,5	DHE09XA4	Y	4,9	6,1	7,3	8,1	8,2	8,2	7,3	2,4	2,6	2,8	3	3	3,3	3,4
2,2	DHE09XA4C	Y	7,2	9	10,8	11,8	12	12	10,8	3,3	3,6	3,8	4	4	4,5	4,5
2,2	DHE09XB4	Y	7,2	9	10,8	11,9	12,1	12,1	10,8	3,2	3,6	3,9	4,1	4,1	4,5	4,7
2,2	DHE11SA4	Y	7,2	9	10,8	11,8	12	12	10,8	3,1	3,5	3,8	4	4	4,5	4,5
3	DHE11MA4	Y	9,9	12,3	14,8	16,2	16,5	16,5	14,8	4,2	4,7	5,2	5,5	5,5	6,1	6,3
4	DHE11LA4	Y	13	16,2	19,5	21	21,5	21,5	19,5	6,2	6,6	7	7,3	7,3	8,1	8,3
5,5	DHE11LA4C	Y	18	22,5	27	29,5	30	30	27	7,2	8	8,9	9,5	9,5	10,6	10,8
5,5	DHE11LB4	Y	18	22,5	27	29,5	30	30	27	7,5	8,2	9,1	9,6	9,6	10,7	10,9
5,5	DHE13MA4	Y	18	22,5	27	29,5	30	30	27	7,3	8,1	9,1	9,7	9,7	10,8	11
7,5	DHE13LA4	Y	24	30	36	40	40,5	40,5	36	9,9	11	12,3	13,1	13,2	14,7	15
9,5	DHE16LB4	Y	30,5	38	45,5	50	51	51	45,5	12,4	13,9	15,4	16,4	16,5	18,3	18,7
11	DHE16LB4	Y	35	44	53	58	59	59	53	15	16,6	18,4	19,5	19,6	22	22,5
15	DHE16XB4	Y	48,5	60	72	80	81	81	72	21	23	25,5	27	27	30	31
18,5	DHE18LB4	Y	60	75	90	98	100	100	90	22	25,5	29	31	31	34,5	35,5
22	DHE18XB4	Y	70	88	106	116	118	118	106	29,5	32,5	36	38,5	38,5	43	43,5

P_N	Номинальная мощность
M	Допустимый момент нагрузки (S1-100 %) на вал ротора во время работы на преобразователе частоты
I	Ток нагрузки при эксплуатации с преобразователем частоты

Ослабление поля для частот свыше 60 Гц, параметры обмотки для стандартного напряжения **460 В Y / 60 Гц**, класс нагревостойкости F.

При переключении двигателей со стандартной обмоткой с соединения звездой на соединение треугольником становится возможным их использование также с преобразователем частоты с питанием от однофазной сети. При этом значения крутящего момента и частоты, указанные в приведенной выше таблице, не меняются. При выборе преобразователя частоты необходимо, однако, учитывать, что по сравнению с соединением звездой ток увеличивается на коэффициент 1,73.

Значения тока нагрузки, указанные в таблице, служат в качестве ориентировочных значений для выбора типоразмера преобразователя частоты. Если момент нагрузки меньше значений, допустимых при 36-84 Гц, и используется преобразователь высокого качества, ток нагрузки уменьшится. С учетом этого при определенных обстоятельствах, особенно с более крупными двигателями, можно использовать меньший преобразователь.

Эксплуатация с преобразователем частоты, 60 Гц

60 Hz

IE2 Крутящий момент двигателя в диапазоне регулировки 5 Гц - 120 Гц, частота сети 60 Гц

P кВт	Тип	Схема подключения	5 Гц M Нм	10 Гц M Нм	20 Гц M Нм	30 Гц M Нм	104 Гц M Нм	120 Гц M Нм	5 Гц I A	10 Гц I A	20 Гц I A	30 Гц I A	104 Гц I A	120 Гц I A
0,12	DHE05LA4	D	0,4	0,5	0,6	0,66	0,67	0,67	0,58	0,6	0,62	0,63	0,63	0,69
0,18	DHE05LA4	D	0,6	0,75	0,9	0,99	1,01	1,01	0,84	0,86	0,89	0,9	0,91	0,99
0,12	DHE06LA4	D	0,4	0,5	0,6	0,66	0,67	0,67	0,59	0,6	0,62	0,63	0,63	0,69
0,18	DHE06LA4	D	0,6	0,75	0,9	0,99	1,01	1,01	0,86	0,88	0,91	0,92	0,92	1,01
0,25	DHE07LA4	D	0,84	1,05	1,26	1,38	1,4	1,4	1,12	1,15	1,19	1,21	1,22	1,34
0,3	DHE07LA4	D	1,02	1,27	1,53	1,67	1,7	1,7	1,3	1,35	1,39	1,42	1,43	1,57
0,37	DHE08MA4	D	1,2	1,5	1,8	1,97	2	2	1,56	1,62	1,68	1,71	1,72	1,89
0,55	DHE08LA4	D	1,83	2,2	2,7	3	3	3	1,81	1,92	2,1	2,2	2,2	2,4
0,75	DHE08XA4	D	2,4	3,1	3,7	4,1	4,1	4,1	2,6	2,6	2,7	2,8	2,8	3,1
0,75	DHE09SA4	D	2,4	3,1	3,7	4,1	4,1	4,1	2,4	2,5	2,7	2,8	2,8	3,1
1,1	DHE09LA4	D	3,6	4,5	5,4	5,9	6	6	3,2	3,5	3,8	3,9	3,9	4,3
1,5	DHE09XA4	D	4,9	6,1	7,3	8,1	8,2	8,2	4,2	4,5	4,9	5,1	5,2	5,7
2,2	DHE09XA4C	D	7,2	9	10,8	11,8	12	12	5,7	6,1	6,6	6,9	7	7,7
2,2	DHE09XB4	D	7,2	9	10,8	11,9	12,1	12,1	5,7	6,2	6,7	7,1	7,2	7,9
2,2	DHE11SA4	D	7,2	9	10,8	11,8	12	12	5,4	5,9	6,5	6,9	7	7,7
3	DHE11MA4	D	9,9	12,3	14,8	16,2	16,5	16,5	7,4	8,1	9	9,5	9,6	10,5
4	DHE11LA4	D	13	16,2	19,5	21	21,5	21,5	10,7	11,4	12,2	12,6	12,7	13,9
5,5	DHE11LA4C	D	18	22,5	27	29,5	30	30	12,4	13,8	15,4	16,4	16,5	18,1
5,5	DHE11LB4	D	18	22,5	27	29,5	30	30	12,9	14,2	15,6	16,5	16,7	18,3
5,5	DHE13MA4	D	18	22,5	27	29,5	30	30	12,6	14,1	15,7	16,7	16,9	18,5
7,5	DHE13LA4	D	24	30	36	40	40,5	40,5	17,1	19,1	21,5	23	23	25,5
9,5	DHE16LB4	D	30,5	38	45,5	50	51	51	21,5	24	27	28,5	29	31,5
11	DHE16LB4	D	35	44	53	58	59	59	26	29	32	34	34	37,5
15	DHE16XB4	D	48,5	60	72	80	81	81	36,5	40	44	46,5	47	52
18,5	DHE18LB4	D	60	75	90	98	100	100	38	43,5	49,5	54	54	60
22	DHE18XB4	D	70	88	106	116	118	118	51	56	63	67	67	74

P_N	Номинальная мощность
M	Допустимый момент нагрузки (S1-100 %) на вал ротора во время работы на преобразователе частоты
I	Ток нагрузки при эксплуатации с преобразователем частоты

Ослабление поля для частот свыше 87 Гц, параметры обмотки для стандартного напряжения **265 В Δ / 60 Гц** (Umax = 460 В Δ / 104 Гц), класс нагревостойкости F.

Значения тока нагрузки, указанные в таблице, служат в качестве ориентировочных значений для выбора типоразмера преобразователя частоты. Если момент нагрузки меньше значений, допустимых при 36-120 Гц, и используется преобразователь высокого качества, ток нагрузки уменьшится. С учетом этого при определенных обстоятельствах, особенно с более крупными двигателями, можно использовать меньший преобразователь.

Эксплуатация с преобразователем частоты, 60 Гц

60 Hz

IE3 Крутящий момент двигателя в диапазоне настройки 5 Гц - 80 Гц, частота сети 60 Гц

P кВт	Тип	Схема подключения	5 Гц M Нм	10 Гц M Нм	20 Гц M Нм	30 Гц M Нм	60 Гц M Нм	70 Гц M Нм	80 Гц M Нм	5 Гц I A	10 Гц I A	20 Гц I A	30 Гц I A	60 Гц I A	70 Гц I A	80 Гц I A
0,12	DPE05LA4	Y	0,4	0,5	0,6	0,66	0,67	0,67	0,6	0,345	0,355	0,365	0,37	0,37	0,41	0,42
0,12	DPE06LA4	Y	0,4	0,5	0,6	0,66	0,67	0,67	0,6	0,35	0,36	0,365	0,37	0,37	0,41	0,42
0,18	DPE07LA4	Y	0,6	0,75	0,9	0,98	1	1	0,9	0,48	0,495	0,51	0,52	0,52	0,58	0,59
0,25	DPE08MA4	Y	0,82	1,02	1,23	1,35	1,37	1,37	1,23	0,57	0,6	0,63	0,65	0,65	0,72	0,74
0,37	DPE08LA4	Y	1,2	1,5	1,8	1,97	2	2	1,8	0,85	0,88	0,92	0,94	0,94	1,05	1,07
0,55	DPE08XA4	Y	1,8	2,2	2,7	2,9	3	3	2,7	1,08	1,14	1,21	1,25	1,25	1,39	1,42
0,75	DPE08XB4	Y	2,4	3,1	3,7	4,1	4,1	4,1	3,7	1,43	1,51	1,61	1,67	1,67	1,85	1,89
0,75	DPE09LA4	Y	2,4	3	3,6	4	4,1	4,1	3,6	1,16	1,26	1,37	1,44	1,45	1,61	1,64
1,1	DPE09XB4	Y	3,6	4,5	5,4	5,9	6	6	5,4	1,8	1,94	2,1	2,2	2,2	2,5	2,5
1,5	DPE09XB4	Y	4,9	6,1	7,3	8,1	8,2	8,2	7,3	2,4	2,6	2,8	2,9	2,9	3,2	3,3
2,2	DPE11LB4	Y	7,1	8,9	10,7	11,7	11,9	11,9	10,7	2,8	3,1	3,5	3,7	3,7	4,1	4,2
3	DPE11LB4	Y	9,7	12,2	14,6	16,1	16,3	16,3	14,6	3,9	4,4	4,9	5,2	5,2	5,8	5,9
4	DPE11LB4	Y	13	16,2	19,5	21	21,5	21,5	19,5	5,2	5,8	6,5	6,9	6,9	7,7	7,8
4	DPE13MA4	Y	12,9	16,2	19,4	21	21,5	21,5	19,4	5,2	5,8	6,5	7	7	7,8	8
5,5	DPE13XA4	Y	17,7	22	26,5	29	29,5	29,5	26,5	7,2	8	8,9	9,5	9,5	10,6	10,8
7,5	DPE13XA4	Y	24	30	36	40	40,5	40,5	36	10,2	11,3	12,4	13,1	13,2	14,7	15
9,5	DPE16LB4	Y	30,5	38	45,5	50	51	51	45,5	12,7	14,1	15,6	16,6	16,7	18,5	18,9
11	DPE16LB4	Y	35	44	53	58	59	59	53	14,6	16,3	18,1	19,2	19,3	21,5	22
15	DPE16XB4	Y	48	60	72	79	80	80	72	19,9	22,5	24,5	26	26,5	29,5	30
18,5	DPE18LB4	Y	59	74	89	97	99	99	89	23	26	29	31	31	34,5	35,5
22	DPE18XB4	Y	70	88	106	116	118	118	106	26,5	30	34	36,5	36,5	40,5	41,5
30	DPE20LA4	Y	96	120	144	158	160	160	144	33,5	38	43,5	47	47	53	54
37	DPE22SA4	Y	120	150	180	197	200	200	180	39	45	52	56	57	63	64

P_N	Номинальная мощность
M	Допустимый момент нагрузки (S1-100 %) на вал ротора во время работы на преобразователе частоты
I	Ток нагрузки при эксплуатации с преобразователем частоты

Ослабление поля для частот свыше 60 Гц, параметры обмотки для стандартного напряжения **460 В Y / 60 Гц**, класс нагревостойкости F.

При переключении двигателей со стандартной обмоткой с соединения звездой на соединение треугольником становится возможным их использование также с преобразователем частоты с питанием от однофазной сети. При этом значения крутящего момента и частоты, указанные в приведенной выше таблице, не меняются. При выборе преобразователя частоты необходимо, однако, учитывать, что по сравнению с соединением звездой ток увеличивается на коэффициент 1,73.

Значения тока нагрузки, указанные в таблице, служат в качестве ориентировочных значений для выбора типоразмера преобразователя частоты. Если момент нагрузки меньше значений, допустимых при 36-84 Гц, и используется преобразователь высокого качества, ток нагрузки уменьшится. С учетом этого при определенных обстоятельствах, особенно с более крупными двигателями, можно использовать меньший преобразователь.

Эксплуатация с преобразователем частоты, 60 Гц

60 Hz

IE3 Крутящий момент двигателя в диапазоне настройки 5 Гц - 120 Гц, частота сети 60 Гц

P кВт	Тип	Схема подключения	5 Гц M Нм	10 Гц M Нм	20 Гц M Нм	30 Гц M Нм	104 Гц M Нм	120 Гц M Нм	5 Гц I A	10 Гц I A	20 Гц I A	30 Гц I A	104 Гц I A	120 Гц I A
0,12	DPE05LA4	D	0,4	0,5	0,6	0,66	0,67	0,67	0,6	0,62	0,63	0,64	0,65	0,71
0,12	DPE06LA4	D	0,4	0,5	0,6	0,66	0,67	0,67	0,61	0,62	0,64	0,64	0,65	0,71
0,18	DPE07LA4	D	0,6	0,75	0,9	0,98	1	1	0,83	0,86	0,89	0,9	0,91	0,99
0,25	DPE08MA4	D	0,82	1,02	1,23	1,35	1,37	1,37	0,99	1,04	1,09	1,13	1,13	1,24
0,37	DPE08LA4	D	1,2	1,5	1,8	1,97	2	2	1,47	1,52	1,59	1,63	1,63	1,79
0,55	DPE08XA4	D	1,8	2,2	2,7	2,9	3	3	1,87	1,98	2,1	2,2	2,2	2,4
0,75	DPE08XB4	D	2,4	3,1	3,7	4,1	4,1	4,1	2,5	2,7	2,8	2,9	2,9	3,2
0,75	DPE09LA4	D	2,4	3	3,6	4	4,1	4,1	2,1	2,2	2,4	2,5	2,6	2,8
1,1	DPE09XB4	D	3,6	4,5	5,4	5,9	6	6	3,2	3,4	3,7	3,8	3,8	4,2
1,5	DPE09XB4	D	4,9	6,1	7,3	8,1	8,2	8,2	4	4,4	4,8	5	5,1	5,6
2,2	DPE11LB4	D	7,1	8,9	10,7	11,7	11,9	11,9	4,7	5,3	6	6,4	6,5	7,1
3	DPE11LB4	D	9,7	12,2	14,6	16,1	16,3	16,3	6,7	7,5	8,4	9	9,1	9,9
4	DPE11LB4	D	13	16,2	19,5	21	21,5	21,5	8,9	10	11,2	11,9	12	13,2
4	DPE13MA4	D	12,9	16,2	19,4	21	21,5	21,5	8,9	10	11,3	12,1	12,2	13,4
5,5	DPE13XA4	D	17,7	22	26,5	29	29,5	29,5	12,4	13,8	15,4	16,4	16,5	18,1
7,5	DPE13XA4	D	24	30	36	40	40,5	40,5	17,6	19,5	21,5	23	23	25,5
9,5	DPE16LB4	D	30,5	38	45,5	50	51	51	22	24,5	27,5	29	29	32
11	DPE16LB4	D	35	44	53	58	59	59	25,5	28,5	31,5	33,5	33,5	37
15	DPE16XB4	D	48	60	72	79	80	80	34,5	38,5	42,5	45,5	45,5	50
18,5	DPE18LB4	D	59	74	89	97	99	99	39,5	44,5	50	54	54	60
22	DPE18XB4	D	70	88	106	116	118	118	45,5	52	59	63	64	70
30	DPE20LA4	D	96	120	144	158	160	160	58	66	75	81	82	90
37	DPE22SA4	D	120	150	180	197	200	200	67	78	90	97	98	108

P_N	Номинальная мощность
M	Допустимый момент нагрузки (S1-100 %) на вал ротора во время работы на преобразователе частоты
I	Ток нагрузки при эксплуатации с преобразователем частоты

Ослабление поля для частот свыше 87 Гц, параметры обмотки для стандартного напряжения **265 В Δ / 60 Гц** (Umax = 460 В Δ / 104 Гц), класс нагревостойкости F.

Значения тока нагрузки, указанные в таблице, служат в качестве ориентировочных значений для выбора типоразмера преобразователя частоты. Если момент нагрузки меньше значений, допустимых при 36-120 Гц, и используется преобразователь высокого качества, ток нагрузки уменьшится. С учетом этого при определенных обстоятельствах, особенно с более крупными двигателями, можно использовать меньший преобразователь.

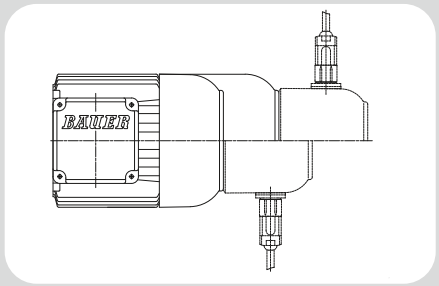

15

Навесное оборудование двигателей

Тормоза 739
Описание принципа действия 739
Описание пружинного тормоза типа ES(X) 739
Описание пружинного тормоза типа ZS(X) 740
Подбор тормоза 741
Электрическое подключение 744
Технические данные стояночных тормозов с возможностью аварийной остановки 747
Технические данные рабочих тормозов 748
Подключение 750
Подключение к цепи постоянного тока через клеммы (K) 750
Стандартный выпрямитель (S) 751
Выпрямитель для быстрого электронного отключения (E) 752
Выпрямитель для перевозбуждения и быстрого выключения (M) 753
Подключение тормоза при эксплуатации с преобразователем частоты 755
Подключение тормоза в двигателях с переключением полюсов 755
Ручной отпуск (HA, HN) 755
Взрывозащита 755
Стопор обратного хода (RR, RL) 755
Второй конец вала двигателя (ZW, ZV) 756
Защитный колпак над кожухом вентилятора (D) 756
Независимый вентилятор (FV) 756
Технические характеристики независимого вентиляторя 756
Система датчиков 757
Энкодер (G) 757
Инкрементальный энкодер 758
Описание принципа действия 758
Электрические параметры 758
Вид со стороны разъема подключения, штекерные разъемы 758
Распайка выводов 758
Абсолютный энкодер 759
Описание принципа действия 759
Интерфейс шины PROFIBUS-DP 759
Интерфейс SSI 760
Модульная система двигателей 761
Двигатель и энкодер 761
Двигатель, тормоз и энкодер 761
Двигатель и принудительная вентиляция 761

Описание принципа действия

Нажимные пружины через подвижный в осевом направлении диск якоря прижимают закрепленный призматической шпонкой с валом ротора тормозной диск к фрикционной пластине или подшипниковому щиту. Создается момент торможения.

Под воздействием постоянного напряжения, подаваемого на катушку в корпусе с магнитными полюсами, возникает сила притяжения электромагнита, под воздействием которой диск якоря, преодолевая усилие пружин, притягивается к корпусу.

Тормозной диск освобождается и тормоз разблокируется.

В зависимости от вида применения, по принципу действия различают стояночные и рабочие тормоза.

Стояночный тормоз ES.. / ZS..
Тормоз, который в стандартном режиме эксплуатации не реализует работу силы трения, а предназначен только для удержания в установленном положении, однако в аварийном случае может выполнять и функцию торможения.

Рабочий тормоз ESX.. / ZSX..
Тормоз, который в стандартном режиме эксплуатации реализует работу силы трения, то есть выполняет функцию торможения.
При использовании рабочего тормоза в качестве стояночного необходимо учитывать то обстоятельство, что величина тормозного момента меняется в пределах до -30 % (для нового состояния).

Описание пружинного тормоза типа ES(X)

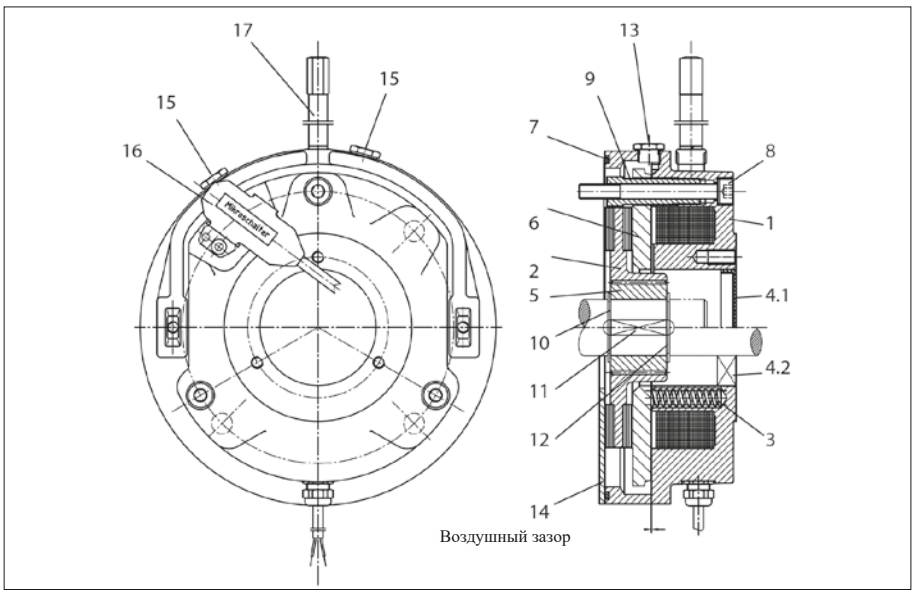

Рисунок 1. Устройство тормоза ES(X)

Конструкция тормоза ES(X)

1	Корпус электромагнита	9	Полый винт
2	Тормозной диск	10	Стопорное кольцо
3	Нажимная пружина	11	Призматическая шпонка
4.1	Уплотнительная крышка в случае тормоза закрытого типа	12	Стопорное кольцо
4.2	Манжетное уплотнение в случае сквозного вала	13	Резьбовая заглушка для контроля воздушного зазора
5	Втулка	14	Фрикционная пластина - (Только у двигателей типоразмера D..08 и D..09)
6	Нажимной диск	15	Резьбовая заглушка для контроля регулировки микровыключателя
7	Уплотнительное кольцо	16	Микровыключатель (по заказу)
8	Болт крепления с медной шайбой	17	Устройство ручного отпускания тормоза (по заказу)

Монтаж тормоза
ES и ESX: Монтаж тормоза выполняется под кожух вентилятора
EH и EHX: Монтаж тормоза выполняется на кожух вентилятора

Варианты исполнения
- С устройством ручного отпускания тормоза, без фиксатора положения или с фиксатором;
- С микровыключателем для контроля работы или износа.

Описание пружинного тормоза типа ZS(X)

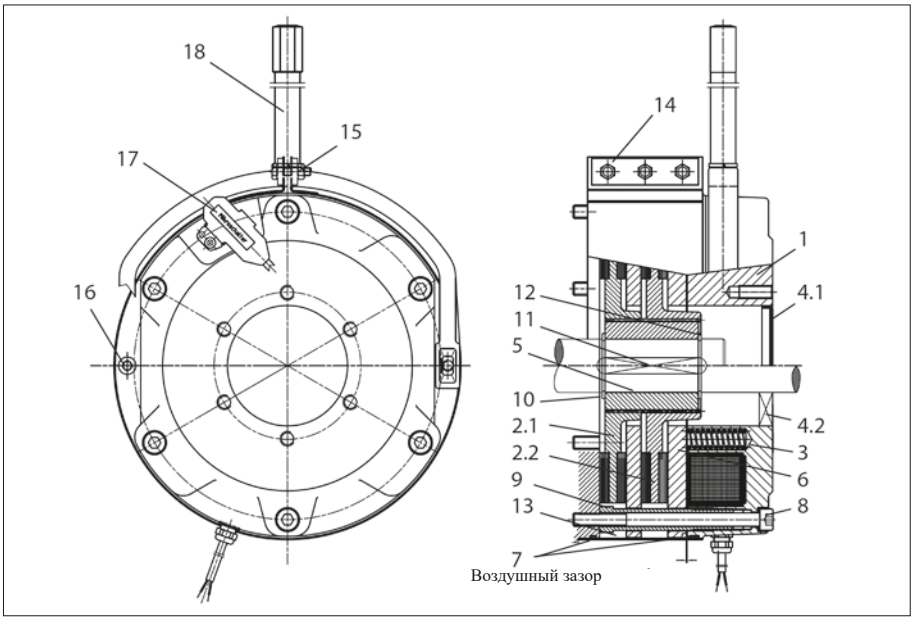

Рисунок 2. Устройство тормоза ZS(X)

Конструкция тормоза ZS(X)

1	Корпус электромагнита	9	Полый винт
2.1	Тормозной диск	10	Стопорное кольцо
2.2	Тормозной диск	11	Призматическая шпонка
3	Нажимная пружина	12	Стопорное кольцо
4.1	Уплотнительная крышка в случае тормоза закрытого типа	13	Пылезащитное кольцо
4.2	Манжетное уплотнение в случае сквозного вала	14	Болты крепления
5	Втулка	15	Пластина
6	Нажимной диск	16	Монтажный болт / монтажное приспособление
7	Уплотнительные кольца	17	Микровыключатель (по заказу)
8	Болт крепления с медной шайбой	18	Устройство ручного отпускания тормоза (по заказу)

Варианты исполнения

- С устройством ручного отпускания тормоза, без фиксатора положения или с фиксатором;
- С микровыключателем для контроля работы или износа.

Подбор тормоза

При недостаточных размерах рабочего тормоза он будет иметь повышенный износ и более короткий срок службы. При слишком больших размерах это может привести к чрезмерно высокой нагрузке на механические передаточные элементы привода.

Если специфические данные об условиях эксплуатации неизвестны, то для установок с горизонтальным приводом рекомендуется выбирать момент торможения с коэффициентом запаса прочности K = 1,0…1,5 от номинального крутящего момента двигателя.

В случае торможения для остановки тормозной момент следует выбирать равным не менее 80 % от номинального крутящего момента привода.

Номинальный момент:

$$M_{Berf} = \frac{P \times 9550}{n_2} \times K$$

M_{Berf}	Тормозной момент	[Н·м]
P	Мощность двигателя	[кВт]
n	Номинальная частота вращения вала ротора	[об/мин]

В режиме поднимания грузов, по соображениям безопасности, в качестве тормозного момента всегда следует выбирать двойное значение номинального крутящего момента двигателя.

Если момент инерции масс, частота вращения и допустимое время торможения машины известны, то тормозной момент можно рассчитать следующим образом.

Внешние моменты инерции масс

Если замедляемые тормозом массы работают с частотой, отличной от частоты вращения вала ротора, то момент инерции (Jext) на валу ротора необходимо уменьшить.

$$J_{ext'} = \frac{J_{ext1} \times n_1^2 + J_{ext2} \times n_2^2 + ... + J_{extn} \times n_n^2}{i^2}$$

или внешний момент инерции масс, уменьшается с помощью передаточного отношения редуктора до значения на валу ротора.

$$J_{ext'} = \frac{J_{ext}}{i^2}$$

J_{ext}	Общий внешний момент инерции масс [кг·м²]
$J_{ext'}$	Общий внешний момент инерции масс относительно вала ротора [кг·м²]
$J_{ext1,2}$…	Отдельные внешние моменты инерции масс [кг·м²]
i	Передаточное число редуктора
n	Частота вращения вала ротора
$n_{1,2}$…	Частоты вращения отдельных моментов инерции масс [об/мин]

Момент нагрузки при статической нагрузке

$$M_L = F \times r$$

M_L	Момент нагрузки [Н·м]
F	Сила [Н]
r	Плечо силы [м]

Тормозной момент при динамической нагрузке

Исключительно динамическая нагрузка имеет место в том случае, когда требуется замедлить маховики, валики и пр., а статический момент нагрузки пренебрежимо мал.

$$M_a = \frac{J_{ges} \times n_a}{9{,}55 \times (t_a - t_A)} = \frac{(J_{ext.} + J_{rot} + J_{Br}) \times n_a}{9{,}55 \times (t_a - t_A)}$$

J_{Bc}	Момент инерции тормоза [кг·м²]
Jrot	Момент инерции вала ротора электродвигателя [кг·м²]
M_a	Момент замедления [Н·м]
n_a	Частота вращения, начиная с которой инициируется замедление [об/мин]
t_a	Общее время замедления (с момента отключения до полной остановки привода) [с]
t_A	Время срабатывания тормоза при торможении (соответствует t_{AC} или t_{DC} в таблицах техн. данных) [с]

Динамическая и статическая нагрузка
Чистая динамическая нагрузка существует в том случае, когда требуется замедлить маховики, валики и т.д., а статический момент нагрузки пренебрежимо мал.

$M_{Berf} = (M_a \pm M_L) \times K$ причем $M_{Berf} \leq M_{Br}$ должно выполняться.

M_L Затормаживающий (+) или движущий (-) момент нагрузки [Н·м]

Работа торможения при каждом цикле торможении

Кинетическая энергия движущихся масс путем трения преобразуется в тепло.
Она равна

$$W = \frac{J_{ges} \times n^2}{182{,}5} = \frac{(J_{ext.} + J_{rot} + J_{Br}) \times n_a^{\,2}}{182{,}5}$$ причем $W \leq W_{max}$ должно выполняться.

W	Работа силы трения при каждом цикле торможении [Дж]
M_{max}	Максимально допустимая работа силы трения на каждое торможение (см. таблицу тормозов)

Допустимая по температуре работа силы трения для рабочего тормоза

При равномерной последовательности торможений, т. е. при определенной средней частоте включения тормоза в течение часа, температура увеличивается до состояния равновесия между количеством производимого и отводимого тепла. Допустимая температура, с учетом температуры окружающей среды, должна лежать в пределах, не допускающих термической перегрузки как обмотки, так и фрикционной накладки.
Торможение до полной остановки:

$$W_Z = W \times Z \leq W_{th}$$

W_{th} Максимально допустимая работа силы трения за час
W_Z Работа силы трения при Z переключений
Z Количество торможений за час

Режим подъема груза:
В режиме опускания приводной электродвигатель работает как генератор и благодаря своему тормозящему эффекту обеспечивает равномерное опускание. Если не учитывать потери при передаче момента, то при полной нагрузке привод должен тормозить с номинальным крутящим моментом. Если бы после отключения привода работал механический тормоз, момент торможения которого был бы равен номинальному крутящему моменту, то опускание продолжалось бы без замедления. Таким образом, для полной остановки требуется дополнительный тормозной момент. У тормоза с тормозным моментом, равным 200 % от номинального значения, момент, равный примерно 100 %, расходуется для «статического» торможения, а остальной момент «динамически» используется для замедления.
Если в режиме опускания (хода вниз) часть момента торможения используется для груза статически, то время проскальзывания тормоза и, таким образом, термическая нагрузка выше.

В таком случае действительно

$$W_H = \frac{M_{Br}}{M_{Br} - M_L} \times W_Z$$

W_H Работа силы трения в режиме поднимания груза за час
M_{Br} Тормозной момент тормоза

Срок службы тормоза
В результате работы силы трения при торможении тормозной диск изнашивается, что приводит к увеличению рабочего воздушного зазора. В случае превышения определенного максимально допустимого воздушного зазора магнитное поле уменьшается настолько, что силы притяжения электромагнитов больше недостаточно для отпускания тормоза. Для восстановления первоначального воздушного зазора, в зависимости от типа конструкции, требуется подрегулировать воздушный зазор или заменить тормозной диск.
Максимальное число торможений до технического обслуживания можно рассчитать следующим образом:

$$Z_L = \frac{W_L}{W}$$

Z_L Число торможений до образования предельно допустимого воздушного зазора
W_L Максимально допустимая работа силы трения до технического обслуживания, т. е. замены тормозного диска или регулировки воздушного зазора. Регулировка воздушного зазора возможна только у тормозов типа ZSX.. .

Время замедления
Чистое время торможения от начала механического торможения до полной остановки определяется замедлением при торможении.
В первую очередь в режиме подъема, но также и во всех остальных режимах следует проверять, поддерживает ли момент нагрузки торможение, или противодействует ему.

Тем самым, время замедления рассчитывается следующим образом:

$$t_a = \frac{J_{ges} \times n_a}{9{,}55 \times (M_{Br} \pm M_L)}$$

Электрическое подключение

Общие сведения

Существует два возможных варианта обеспечения питания электромагнитов постоянного тока:

1. От внешнего источника питания, например от существующей сети постоянного тока, или с помощью выпрямителя в распределительном шкафу.
2. С помощью выпрямителя, встроенного в клеммную коробку электродвигателя или тормоза. При этом питание выпрямителя может осуществляться или непосредственно от клеммника двигателя, или от сети.

Однако в следующих случаях подключать выпрямитель к клеммнику двигателя запрещается:

- При использовании двигателей с переключением полюсов и двигателей, работающих в широком диапазоне питающих напряжений;
- При эксплуатации с преобразователем частоты;
- Прочие исполнения, у которых напряжение питания двигателя не постоянное, например: эксплуатация с устройствами плавного пуска, пусковыми трансформаторами и т.д.

Отпускание тормоза

Когда к катушке возбуждения подводится номинальное напряжение, возникает ток катушки и, вместе с ним, магнитное поле возрастает по экспоненциальной функции. Только когда ток достигнет определенного значения ($I_{Отпускание\ тормоза}$), усилие пружин преодолевается, и тормоз начинает отпускаться.

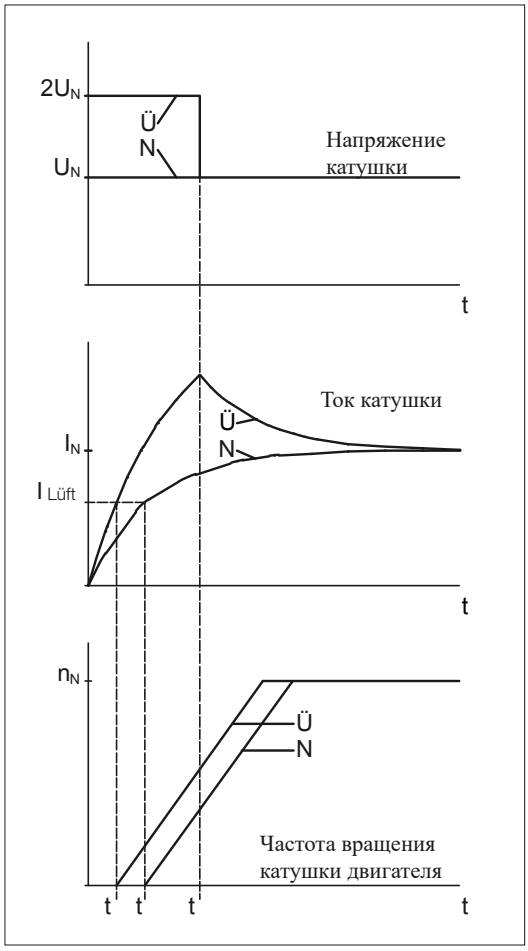

Рисунок 2. Принципиальные кривые напряжения катушки, тока катушки и частоты вращения двигателя при нормальном возбуждении (N) и перевозбуждении (Ü).
$t_Ü$: Время перевозбуждения; t_{AN}, $t_{AÜ}$: Время срабатывания при нормальном возбуждении и перевозбуждении.

В течение времени срабатывания t_A возможны две различных ситуации, при условии, что питание двигателя и тормоза осуществляется одновременно:

- Двигатель блокируется - условие: $M_A < M_L + M_{Br}$
  Двигатель проводит начальный пусковой ток и вследствие этого испытывает дополнительную термическую нагрузку.
  Этот случай отображен на рисунке 3.
- Тормоз срывается - условие: $M_A > M_L + M_{Br}$
  Тормоз подвергается термической нагрузке и при запуске, и поэтому изнашивается быстрее.

M_A: Начальный пусковой момент двигателя, M_L: Момент нагрузки, M_{Br}: Момент торможения

Таким образом, в обоих случаях двигатель и тормоз подвергаются дополнительной нагрузке. При увеличения типоразмера тормоза время отклика повышается. Поэтому сокращать время срабатывания рекомендуется в первую очередь для тормозов среднего и большого размера, а также для высоких частот переключения. Относительно простым способом сокращения времени срабатывания электрическим путем может быть
принцип «перевозбуждения». В этом случае катушка при включении на непродолжительное время запитывается напряжением, вдвое выше номинального.

Благодаря связанному с этим более резкому увеличению тока, по сравнению с «нормальным возбуждением» время срабатывания уменьшается примерно наполовину. Эта функция перевозбуждения реализована в специальном выпрямителе типа MSG.

По мере увеличения воздушного зазора ток, создающий электромагнитное поле для отпускания тормоза, увеличивается и, тем самым, увеличивается время срабатывания. Как только ток, необходимый для создания требуемой силы притяжения, превысит номинальный ток катушки, при нормальном возбуждении тормоз больше не отпускается, и предельно допустимый износ тормозного диска достигнут.

Торможение
После отключения питания катушки тормозной момент начинает действовать не сразу. Вначале энергия магнитного поля должна уменьшится настолько, чтобы усилие пружин могло преодолеть силу притяжения электромагнита. Это происходит при силе тока удержания $I_{удержания}$, которая значительно ниже силы тока, необходимого для отпускания тормоза при соответствующем воздушном зазоре.

Отключение переменного тока питания стандартного выпрямителя SG

a) Питание выпрямителя от клеммника электродвигателя (рисунок 4, кривая 1)
   Время срабатывания t_{A1}: Очень продолжительное

Причина: После отключения напряжения питания двигателя, вследствие остаточной магнитной индукции двигателя наводится медленно затухающее напряжение, которое продолжает питать выпрямитель и, таким образом, по-прежнему питать тормоз. Кроме того, магнитная энергия катушки тормоза относительно медленно гасится контуром цепи выпрямителя.

b) Отдельная цепь питания выпрямителя (рисунок 4, кривая 2)
   Время срабатывания t_{A2}: Продолжительное

Причина: После отключения напряжения питания выпрямителя магнитная энергия катушки тормоза относительно медленно гасится контуром холостого хода выпрямителя.

При размыкании цепи на стороне переменного тока в катушке возбуждения не возникает никаких сколько-нибудь заметных скачков напряжения при отключении.

Размыкание цепи постоянного тока катушки возбуждения (рисунок 4, кривая 3)

а) С помощью механического выключателя
- при независимом питании от цепи управления постоянного тока, или
- на коммутационных контактах постоянного тока (A2, A3) стандартного выпрямителя SG

Время срабатывания t_{A3}: Очень малое

Причина: Магнитная энергия катушки тормоза очень быстро гасится электрической дугой, возникающей на выключателе.

б) Электронным путем

С помощью специального вспомогательного выпрямителя типа ESG или MSG

Время срабатывания t_{A3}: Малое

Причина: Магнитная энергия катушки тормоза быстро гасится с помощью встроенного в выпрямитель варистора.

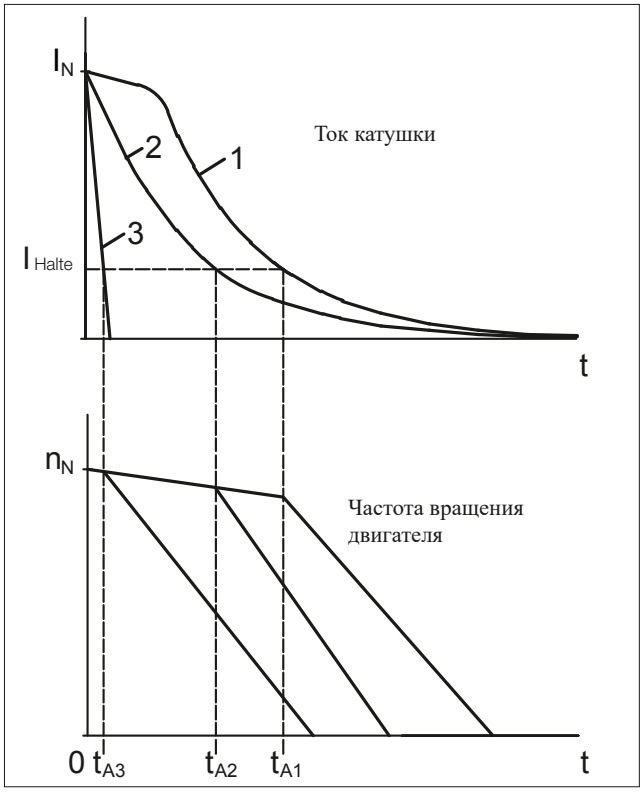

Рисунок 3. Принципиальные кривые тока катушки и частоты вращения двигателя после отключения питания со стороны цепи переменного (1, 2) и постоянного (3) тока.

При разрыве цепи питания на стороне постоянного тока катушка возбуждения вызывает пики напряжения uq, величина которых определяется следующим отношением индуктивности L катушки и скорости отключения di/dt:

$$u_q = L \cdot \frac{di}{dt}$$

Определяемая характером витков катушки индуктивность L увеличивается по мере увеличения номинального напряжения катушки. Поэтому в случае высоких напряжений катушки скачки напряжения при отключении могут стать опасно высокими. По этой причине все тормоза для напряжений выше 24 В подключаются с помощью варистора. Варистор служит только для защиты катушки возбуждения, а не в качестве защиты сопряженных электронных узлов и деталей, или устройств, от электромагнитных помех. По запросу и тормоза для напряжений, меньших или равных 24 В, также могут быть исполнены с варисторами.
Если цепь на стороне постоянного тока размыкается механическим выключателем, то возникающая электрическая дуга вызывает сильное обгорание рабочих контактов. По этой причине в таких случаях разрешается использовать только специальные контакторы постоянного тока или адаптированные контакторы переменного тока с контактами класса AC3 согласно стандарту EN 60947-4-1.

Технические данные стояночных тормозов с возможностью аварийной остановки

Указанные здесь значения максимально допустимой работы силы трения не действуют для двигателей с тормозом, предназначенных для эксплуатации во взрывоопасных зонах. См. отдельные данные в соответствующей документации по взрывозащищенным приводам.

Тип	M_{Br} [Нм]	W_{max} [10^3Дж]	W_{th} [10^3Дж]	W_L [10^6Дж]	t_A [мс]	t_{AC} [мс]	t_{DC} [мс]	P_{el} [Вт]	J [10^{-3}кгм²]
E003B9	3	1,5	-	-	35	150	15	20	0,01
E003B7	2,2	1,8	-	-	28	210	20		
E003B4	1,5	2,1	-	-	21	275	30		
E004B9	5	2,5	-	-	37	125	15	30	0,017
E004B8	4	3	-	-	30	160	18		
E004B6	2,8	3,6	-	-	23	230	26		
E004B4	2	4,1	-	-	18	290	37		
E004B2	1,4	4,8	-	-	15	340	47		
ES/EH010AX	15*	3	-	-	110	-	30	35	0,045
ES/EH010A9	10	3	-	-	60	100	15		
ES/EH010A8	8	3	-	-	55	150	20		
ES/EH010A5	5	3	-	-	45	220	20		
ES/EH010A4	4	3	-	-	30	250	20		
ES/EH010A2	2,5	3	-	-	25	350	25		
ES027AX	32*	2,5	-	-	80	-	30	50	0,172
ES/EH027A9	27	2,5	-	-	120	100	15		
ES/EH027A7	20	2,5	-	-	100	130	20		
ES/EH027A6	16	2,5	-	-	80	170	25		
ES/EH040A9	40	3,5	-	-	100	100	20	65	0,45
ES/EH040A8	34	3,5	-	-	80	200	25		
ES/EH040A7	27	3,5	-	-	70	250	30		
ES/EH070AX	90*	3,5	-	-	120	-	40	85	0,86
ES/EH070A9	70	3,5	-	-	120	150	18		
ES/EH070A8	63	3,5	-	-	120	200	20		
ES/EH070A7	50	3,5	-	-	90	220	25		
ES/EH125A9	125	4,5	-	-	170	220	25	105	1,22
ES/EH125A8	105	4,5	-	-	150	320	28		
ES/EH125A7	85	4,5	-	-	135	350	30		
ES/EH125A6	70	4,5	-	-	120	440	35		
ES125A5	57	4,5	-	-	100	600	40		
ES125A3	42	4,5	-	-	90	700	45		
ES/EH200A9**	200	8	-	-	400	150	22	105	2,85
ES/EH200A8**	150	8	-	-	280	250	35		
ES/EH200A7**	140	8	-	-	200	320	35		
ES250A9**	250	9	-	-	300	500	45	135	6,65
ES250A8**	200	9	-	-	200	960	60		
ES250A6**	150	9	-	-	160	1100	60		
ES250A5**	125	9	-	-	150	1500	90		
ES250A4**	105	9	-	-	130	1800	110		
ZS300A9**	300	8	-	-	280	220	35	75	5,7
ZS300A8**	250	8	-	-	210	380	45		
EH400A9**	400	10	-	-	300	600	60	180	19,5
EH400A7**	300	10	-	-	200	850	75		
EH400A5**	200	10	-	-	150	1400	85		
ZS500A9**	500	9	-	-	320	320	50	100	13,3
ZS500A8**	400	9	-	-	260	600	60		
*допускается только с быстродействующим выпрямителем MSG, поскольку требуется перевозбуждение ** не может комбинироваться с двигателями PMSM серии S									

Допустимое отклонение тормозного момента: -10 / +30 %
Данные для W_{th} и W_L отсутствуют, поскольку в случае стояночных тормозов при надлежащей эксплуатации работа силы трения отсутствует или незначительная.

Для вариантов исполнения с тормозным моментом, отмеченных символом *, эксплуатация которых допустима только с быстродействующим выпрямителем MSG, значения для t_A и t_{DC} действительны именно для выпрямителя MSG, т. е. t_A при перевозбуждении, а t_{DC} при размыкании цепи на стороне постоянного тока электронным способом.

В зависимости от температуры эксплуатации и допусков изготовления, фактическое время срабатывания может отличаться от приведенных здесь ориентировочных значений.

Навесное оборудование двигателей

Тормоза

Технические данные рабочих тормозов

Указанные здесь значения максимально допустимой работы силы трения не действуют для двигателей с тормозом, предназначенных для эксплуатации во взрывоопасных зонах. См. отдельные данные в соответствующей документации по взрывозащищенным приводам.

Тип	M_{Br} [Нм]	W_{max} [10^3Дж]	W_{th} [10^3 Дж]	W_L [10^6 Дж]		t_A [мс]	t_{AC} [мс]	t_{DC} [мс]	P_{el} [Вт]	J [10^{-3} кгм^2]
				без HL***	с HL***					
E003B9	3	1,5	36	55	55	35	150	15	20	0,01
E003B7	2,2	1,8	36	90	90	28	210	20		
E003B4	1,5	2,1	36	140	140	21	275	30		
E004B9	5	2,5	60	50	50	37	125	15	30	0,017
E004B8	4	3	60	100	100	30	160	18		
E004B6	2,8	3,6	60	180	180	23	230	26		
E004B4	2	4,1	60	235	235	18	290	37		
E004B2	1,4	4,8	60	310	310	15	340	47		
ESX/EHX010AX	15*	3	250	120	120	110	-	30	35	0,045
ESX/EHX010A9	10	3	250	120	120	60	100	15		
ESX/EHX010A8	8	3	250	150	150	55	150	20		
ESX/EHX010A5	5	3	250	240	240	45	220	20		
ESX/EHX010A4	4	3	250	300	240	30	250	20		
ESX/EHX010A2	2,5	3	250	390	240	25	350	25		
ESX027AX	27*	10	350	150	150	80	-	30	50	0,172
ESX/EHX027A9	22	10	350	150	150	120	100	15		
ESX/EHX027A7	16	10	350	300	300	100	130	20		
ESX/EHX027A6	13	10	350	350	350	80	170	25		
ESX/EHX040A9	32	20	450	420	420	100	100	20	65	0,45
ESX/EHX040A8	27	20	450	560	490	80	200	25		
ESX/EHX040A7	22	20	450	700	490	70	250	30		
ESX/EHX070AX	72*	28	550	700	700	120	-	40	85	0,86
ESX/EHX070A9	58	28	550	500	500	120	150	18		
ESX/EHX070A8	50	28	550	800	700	120	200	20		
ESX/EHX070A7	40	28	550	1200	700	90	220	25		
ESX/EHX125AX	100*	40	700	1900	1900	100	-	70	105	1,22
ESX/EHX125A9	85	40	700	1700	1700	150	320	28		
ESX/EHX125A8	70	40	700	1900	1700	135	350	30		
ESX/EHX125A7	58	40	700	2700	1700	120	440	35		
ESX125A5	45	40	700	3300	1700	100	600	40		
ESX125A3	34	40	700	3300	1700	90	700	45		
ESX/EHX200AX**	160*	60	850	2000	2000	105	-	70	105	2,85
ESX/EHX200A9**	120	60	850	1700	1700	280	250	35		
ESX/EHX200A8**	110	60	850	2600	2600	200	320	35		
ESX250A9**	200	84	1000	2800	2800	300	500	45	135	6,65
ESX250A8**	160	84	1000	6800	5700	200	960	60		
ESX250A6**	120	84	1000	8500	5700	160	1100	60		
ESX250A5**	100	84	1000	11000	5700	150	1500	90		
ESX250A4**	85	84	1000	11000	5700	130	1800	110		
ZSX300A9**	250	60	850	1300	1300	280	220	35	75	5,7
ZSX300A8**	200	60	850	2000	2000	210	380	45		
EHX400A9**	320	120	1100	3000	3000	300	600	60	180	19,5
EHX400A7**	240	120	1100	4800	4800	200	850	75		
EHX400A5**	160	120	1100	6000	4800	150	1400	85		
ZSX500A9**	400	84	1000	2800	2800	320	320	50	100	13,3
ZSX500A8**	320	84	1000	4000	4000	260	600	60		

* допускается только с быстродействующим выпрямителем MSG, поскольку требуется перевозбуждение

** не может комбинироваться с двигателями PMSM серии S

*** HL = ручной релиз

Допустимое отклонение момента торможения:
E003 / E004: -10 / +30 %
ESX.. / ZSX..: -20 / +30 % в приработанном состоянии. Для нового возможны отклонения до -30 % от указанного значения.

Для вариантов исполнения с тормозным моментом, отмеченных символом *, эксплуатация которых допустима только с быстродействующим выпрямителем MSG, значения для t_A и t_{DC} действительны именно для с выпрямителя MSG, т. е. t_A при перевозбуждении, а t_{DC} при размыкании цепи на стороне постоянного тока электронным способом.
Для величины W_L указаны ориентировочные значения, которые могут существенно колебаться в зависимости от соответствующего применения. Рекомендуется регулярно контролировать воздушный зазор или толщину тормозных колодок.
В зависимости от температуры эксплуатации, степени износа тормозных колодок и вследствие допусков изготовления фактическое время срабатывания может отличаться от приведенных здесь ориентировочных значений.

Условные обозначения

M_{Br}	Номинальный тормозной момент
W_{max}	Максимально допустимая работа силы трения для аварийной остановки случае применения стояночных тормозов
W_{max}	Максимально допустимая работа силы трения на каждое торможение случае применения рабочих тормозов
W_{th}	Максимально допустимая работа силы трения за час
W_L	Максимально допустимая работа силы трения до технического обслуживания, т. е. замены тормозных дисков или регулировки воздушного зазора. Регулировка воздушного зазора возможна только у тормозов типа ZSX.. .
HL	Устройство ручного отпускания тормоза
t_A	Время срабатывания при отпускании тормоза при нормальном возбуждении. При перевозбуждении с помощью быстродействующего выпрямителя MSG время срабатывания уменьшается примерно в два раза.
t_{AC}	Время срабатывания для тормозов с отключением на стороне переменного тока, т. е. размыканием цепи питания работающего отдельно стандартного выпрямителя. При питании выпрямителя от клемм подключения двигателя по причине остаточной магнитной индукции двигателя - в зависимости от размера двигателя и конфигурации обмотки - следует ожидать существенно большего времени срабатывания.
t_{DC}	Время срабатывания тормозов с размыканием цепи на стороне постоянного тока с помощью механического выключателя. При размыкании цепи на стороне постоянного тока электронным способом с помощью вспомогательного выпрямителя типа ESG или MSG время срабатывания примерно в 2-3 раза больше.
P_{el}	Мощность, потребляемая катушкой возбуждения при 20 °C. В зависимости от исполнения схемы питания катушки фактическая мощность может отличаться от приведенного здесь ориентировочного значения.
J	Момент инерции масс приводной втулки и тормозного диска(-ов)

Подключение

Тормоз подключается к электрической цепи в клеммной коробке двигателя, к клеммам или выпрямителю. Стандартные параметры подключения к сети:

380 ... 420 В 50/60 Гц (напряжение катушки тормоза 180 В постоянного тока)
220 ... 230 В 50/60 Гц (напряжение катушки тормоза 105 В постоянного тока)
24 В постоянного тока (напряжение катушки тормоза 24 В постоянного тока)

Исполнения для сети питания с другими параметрами поставляются за дополнительную плату.

Подключение к цепи постоянного тока через клеммы (К)

Тормоз должен подключаться к отдельным клеммам в клеммной коробке двигателя или клеммной коробке тормоза непосредственно к цепи постоянного тока. Стандартные параметры подключения к сети: 180, 105 и 24 В постоянного тока. Поставка тормозов, рассчитанных на другие параметры сети, возможна за дополнительную плату.

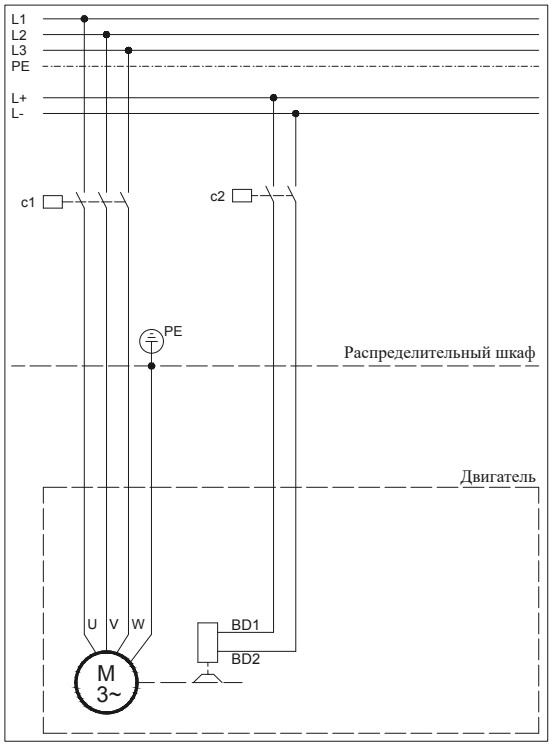

Стандартный выпрямитель (S)

Принцип действия	Однополупериодный выпрямитель с контактами для размыкания цепи на стороне постоянного тока.
Напряжение питающей сети U_1	не более 575 В переменного тока +5 %
Выходное напряжение	0,45 * U_1 В постоянного тока
Максимальный выходной ток	2,5 А, постоянный
Температура окружающей среды	-40 … +40 °C
Подключение	Пружинный зажим с нажимной кнопкой
Поперечное сечение подключаемых проводов	не более 1,5 мм² без наконечника не более 1,5 мм² с наконечником
Допуски к эксплуатации	c-CSA-us c-UL-us (только в сочетании с мотор-редукторами B2000 и тормозами серии ES(X)/ZS(X))

Такой выпрямитель обеспечивает электронное прерывание цепи тормоза со стороны постоянного тока. Для этого не требуется дополнительный кабель к выпрямителю. Время срабатывания тормоза существенно снижается по сравнению с отключением цепи со стороны переменного тока. Однако оно больше, чем при прерывании цепи постоянного тока с помощью механического выключателя. Тормоз подключается к сети переменного тока через выпрямитель с быстрым отключением в клеммной коробке двигателя или тормоза. Стандартные параметры подключения к сети: 380 ... 420 В, 50/60 Гц или 220 ... 230 В, 50/60 Гц. Другие напряжения вплоть до 460 В, поставляются за дополнительную плату.

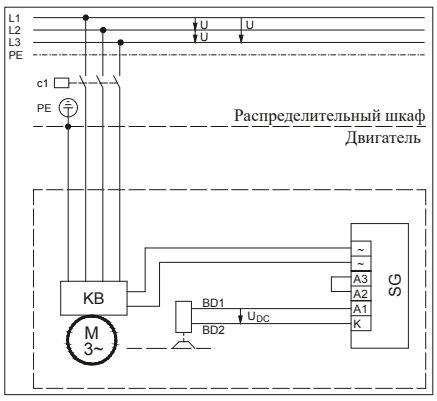

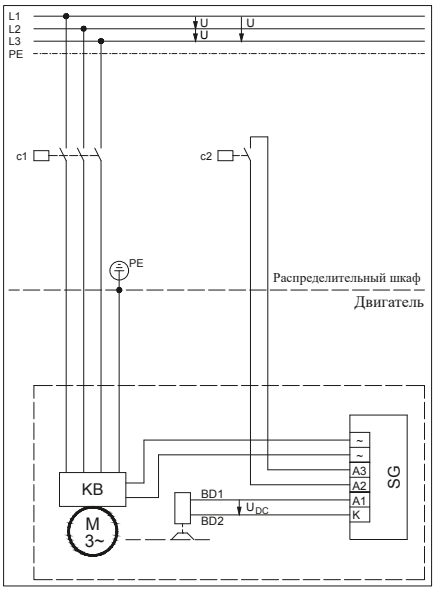

"Питание выпрямителя от клеммной кододки или зажимов Cage Clamp электродвигателя (см. раздел "Подключение выпрямителя к клеммной колодке или зажимам Cage Clamp двигателя")

Выпрямитель для быстрого электронного отключения (E)

Принцип действия	Однополупериодный выпрямитель с электронным размыканием цепи на стороне постоянного тока
Напряжение питающей сети U_1	220 - 460 В переменного тока ±5 %, 50/60 Гц
Выходное напряжение	0,45 * U_1 В постоянного тока
Максимальный выходной ток	1 А, постоянный
Температура окружающей среды	от -20 °C до 40 °C
Поперечное сечение подключаемых проводов	не более 1,5 мм²

Такой выпрямитель обеспечивает электронное прерывание цепи тормоза со стороны постоянного тока. Для этого не требуется дополнительный кабель к выпрямителю. Время срабатывания тормоза существенно снижается по сравнению с отключением цепи со стороны переменного тока. Однако оно больше, чем при прерывании цепи постоянного тока с помощью механического выключателя. Тормоз подключается к сети переменного тока через выпрямитель с быстрым отключением в клеммной коробке двигателя или тормоза. Стандартные параметры подключения к сети: 380 ... 420 В, 50/60 Гц или 220 ... 230 В, 50/60 Гц. Другие напряжения вплоть до 460 В, поставляются за дополнительную плату

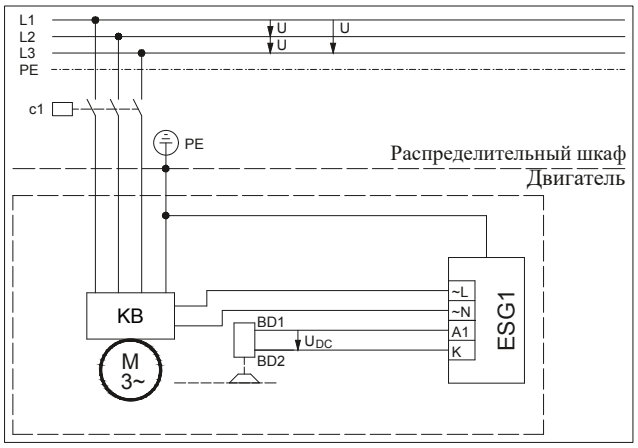

Питание выпрямителя от клеммной кододки или зажимов Cage Clamp электродвигателя (см. раздел "Подключение выпрямителя к клеммной колодке или зажимам Cage Clamp двигателя")

Выпрямитель для перевозбуждения и быстрого выключения (M)

Принцип действия	MSG 1.5.480I Однополупериодный выпрямитель с ограниченным по времени перевозбуждением и электронным размыканием цепи на стороне постоянного тока. Быстрое отключения благодаря отсутствию тока двигателя в одной фазе
Напряжение питающей сети U_1	220 - 480 В переменного тока +6/-10 %, 50/60 Гц
Выходное напряжение	0,9 * U_1 В постоянного тока в момент перевозбуждения 0,45 * U_1 В постоянного тока после перевозбуждения
Время перевозбуждения	0,3 с
Максимальный выходной ток	1,5 А, постоянный
Температура окружающей среды	от -20 °C до 40 °C
Поперечное сечение подключаемых проводов	не более 1,5 мм2
Принцип действия	MSG 1.5.500U Однополупериодный выпрямитель с ограниченным по времени перевозбуждением и электронным размыканием цепи на стороне постоянного тока. Быстрое отключения благодаря отсутствию входного напряжения
Напряжение питающей сети U_1	220 - 500 В переменного тока ±10 %, 50/60 Гц
Выходное напряжение	0,9 * U_1 В постоянного тока в момент перевозбуждения 0,45 * U_1 В постоянного тока после перевозбуждения
Время перевозбуждения	0,3 с
Максимальный выходной ток	1,5 А, постоянный
Температура окружающей среды	от -20 °C до 40 °C
Поперечное сечение подключаемых проводов	не более 1,5 мм2

При большой частоте включений двигателя, тормоз с помощью этого выпрямителя можно отпускать быстрее, в результате чего значительно уменьшается тепловая нагрузка на двигатель. Кроме того, прерывание электронным способом электрической цепи тормоза со стороны постоянного тока позволяет существенно уменьшить время срабатывания. В зависимости от конкретного случая используется модель MSG 1.5.500U (быстрое отключение при отсутствия напряжения питания) или MSG 1.5.480I (быстрое отключение при отсутствии тока двигателя в одной фазе). Напряжение питания 220 ... 480 В переменного тока.

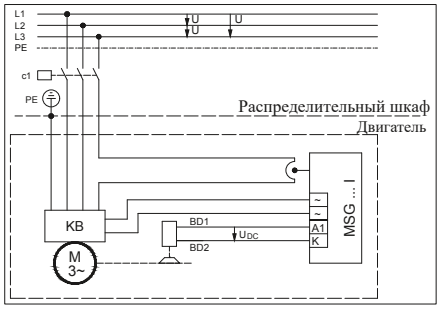

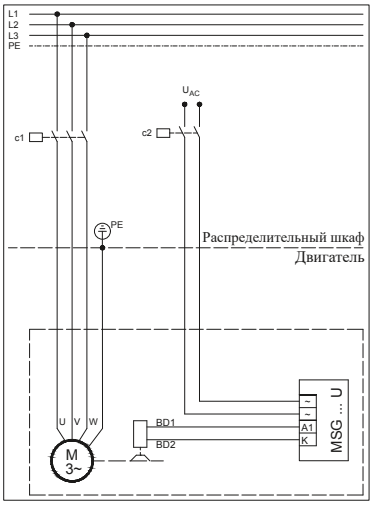

"Подключение выпрямителя к клеммной колодке или зажимам Cage Clamp двигателя"

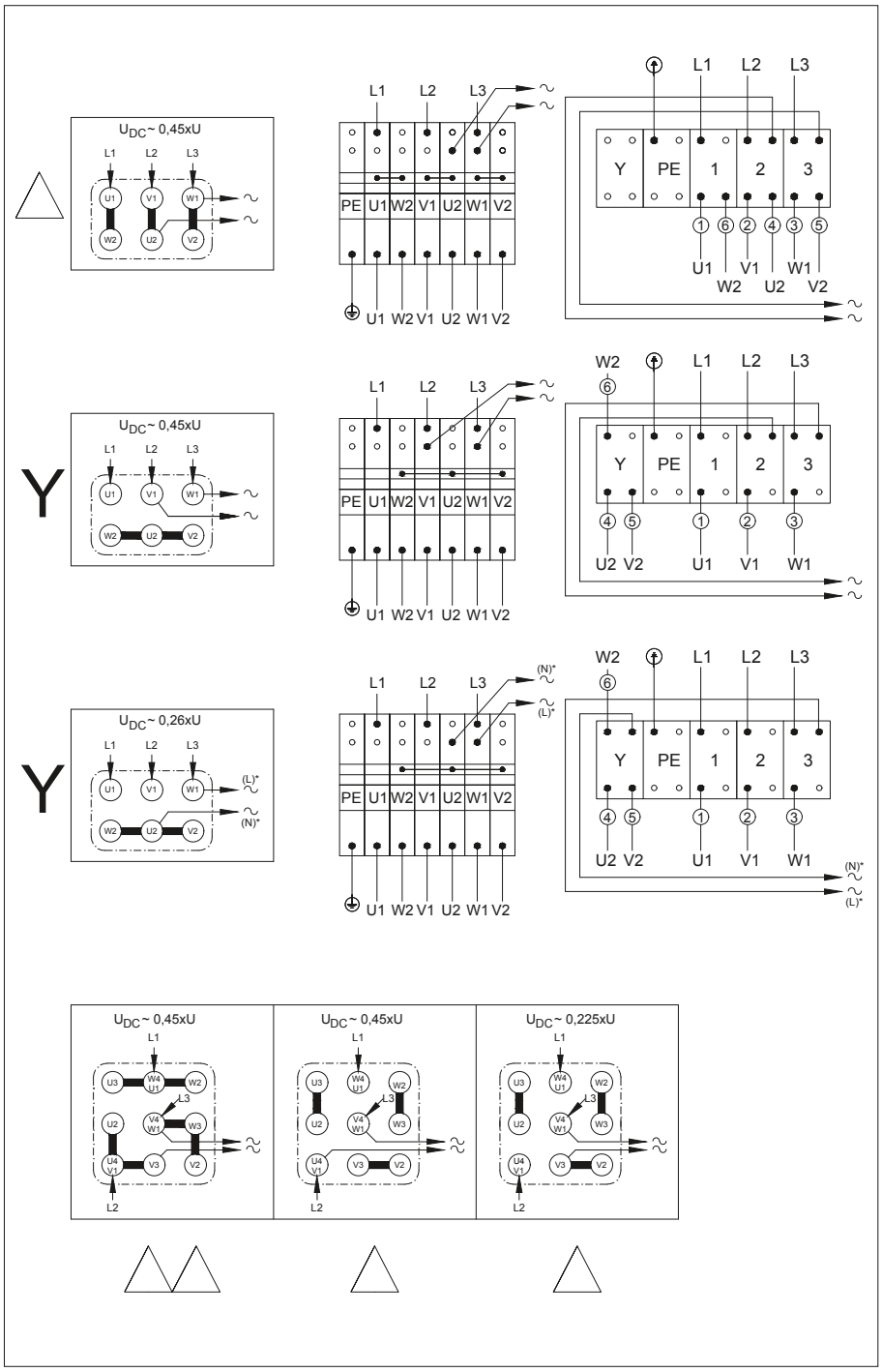

Подключение тормоза при эксплуатации с преобразователем частоты

При эксплуатации с преобразователем напряжение на клеммнике двигателя зависит от частоты. Для тормозов требуется постоянное значение напряжения, а следовательно отдельное электрическое подключение. Поэтому на заводе тормоза не подключаются к клеммам двигателя.

Подключение тормоза в двигателях с переключением полюсов

При использовании двигателей с переключением числа полюсов для тормоза требуется отдельное электрическое подключение. В таких случаях тормоз на заводе также не подключается к клеммам двигателя.

Ручной отпуск (HA, HN)

По запросу тормоза могут поставляться с механическим отпуском тормоза.
Стандартное исполнение - отпуск тормоза вручную без фиксатора (HN). Также по запросу можно заказть исполнение с устройством для ручного отпуска с фиксатором (HA).

Взрывозащита

Тормоза, используемые во взрывоопасных зонах, должны отвечать особым требованиям. В таких особых случаях следует обратиться с соответствующим запросом.

Стопор обратного хода (RR, RL)

Двигатели типоразмеров от D..08 до D..22 могут поставляться со стопором обратного хода. Направление блокировки „справа“ (RR) или „слева“ (RL) необходимо указать при составлении заказа. Направление следует определять, глядя с торцевой стороны рабочего вала или со стороны редуктора **V** (спереди) с полым валом или двусторонним цельным валом (см. главу 16, габаритный чертеж "Двигатель со стопором обратного хода").

При эксплуатации с преобразователем частоты необходимо учитывать, что бесперебойная работа стопора обратного хода обеспечивается только при частоте вращения ротора свыше 740 об/мин.

При использовании в коррозионной атмосфере, особенно при установке двигателем вниз, рекомендуется обратиться за консультацией.

Второй конец вала двигателя (ZW, ZV)

На заказ двигатели могут поставляться со вторым концом вала двигателя в исполнении ZW (вал с призматической шпонкой) или ZV (вал с четырехгранником).

С помощью этого вала при центральном приводе передается половина номинальной мощности. Допустимая радиальная нагрузка - по запросу. Защитные крышки не входят в объем поставки (см. главу 16).

Двигатели с тормозом также могут поставляться со вторым, вынесенным за тормоз, концом вала двигателя.

Защитный колпак над кожухом вентилятора (D)

При установке на открытом воздухе в случае сильного или продолжительного воздействия воды, если двигатель обращен вверх, над крышкой вентилятора рекомендуется установить защитный колпак (см. главу 16).

Для двигателей во взрывозащищенном исполнении Ex, при вертикальной конструкции использование такого защитного колпака является обязательным.

По запросу за дополнительную плату для текстильной промышленности поставляется кожух вентилятора специального исполнения. При этом варианте исполнения предотвращается забивание кожуха вентилятора текстильным волокном или ворсинками.

Независимый вентилятор (FV)

Для специальных случаев применения двигатели, в том числе с тормозом, начиная с типоразмера D08 могут поставляться с установленным независимым вентилятором (габаритный чертеж независимого вентилятора см. главу 16).

При использовании стандартных двигателей типоразмеров D..16, D..18 и двигателей с тормозами типоразмеров с D..11 по D..18 поставляемые независимые вентиляторы посавляются с байонетным креплением.

Технические характеристики:
Малое разнообразие вариантов напряжения обусловлено концепцией универсального напряжения.

Технические характеристики независимого вентиляторя

Режим работы	Размер	Диаметр вентилятора	Диапазон напряжения		Макс. допустимый ток		"Макс. потребляемая мощность"	
		[мм]	[V]		[A]		[Вт]	
			50 Гц	60 Гц	50 Гц	60 Гц	50 Гц	60 Гц
1 ~ ⊥ (Δ)	63	118	230-277	230-277	0,18	0,21	46	54
	71	132	230-277	230-277	0,18	0,21	48	56
	80	150	230-277	230-277	0,19	0,22	48	59
	90	169	220-277	220-277	0,29	0,23	59	61
	100	187	220-277	220-277	0,29	0,28	62	73
	112	210	220-277	220-277	0,27	0,36	64	88
	132	250	230-277	230-277	0,52	0,61	125	163
	160-200	300	230-277	230-277	1,05	1,52	246	390
3 ~ Y	63	118	346-525	380-575	0,09	0,08	28	29
	71	132	346-525	380-575	0,09	0,07	29	28
	80	150	346-525	380-575	0,09	0,07	33	36
	90	169	346-525	380-575	0,22	0,18	78	71
	100	187	346-525	380-575	0,21	0,18	80	80
	112	210	346-525	380-575	0,2	0,17	87	93
	132	250	346-525	380-575	0,37	0,32	160	180
	160-200	300	346-525	380-575	0,74	0,62	314	391
3 ~ Δ	63	118	200-303	220-332	0,15	0,14	28	29
	71	132	200-303	220-332	0,15	0,13	29	28
	80	150	200-303	220-332	0,16	0,13	33	36
	90	169	200-303	220-332	0,39	0,32	78	71
	100	187	200-303	220-332	0,37	0,3	80	80
	112	210	200-303	220-332	0,35	0,29	87	93
	132	250	200-303	220-332	0,64	0,55	160	180
	160-200	300	200-303	220-332	1,28	1,08	314	391

Энкодер (G)

Для особых случаев мотор-редукторы BAUER могут поставляться с установленным энкодером - как инкрементальным датчиком, так и абсолютным. Стандартный энкодер идельно подходит для использования со всеми современными преобразователями частоты.

Стандартные энкодеры Bauer начиная с типоразмера двигателя D05 (0,18 кВт) защищены защитным кожухом от механического воздействия. (Дополнительный габаритный чертеж: см. главу 16)

Особые характеристики: Стандартный инкрементальный энкодер:
- Прочное крепление
- Проверка на электромагнитную совместимость (EMC)
- Защита от включения с неправильной полярностью
- Напряжение питания 8-30 В постоянного тока
- Сигналограмма A, B и N, инвертированные входные и выходные сигналы по выбору
- Выходные сигналы HTL (TTL - по запросу)
- 1024 импульса за один оборот

Стандартный абсолютный энкодер
- Число импульсов за оборот: 8192 (13 бит)
- Число оборотов: 4096 (12 бит)
- Электронное исполнение: SSI (синхронный последовательный интерфейс)
- Вид выходного кода: код Грея
- Напряжение питания: 11 - 27 В постоянного тока
- Потери (без нагрузки): ≤3 Вт
- Выход данных: RS-422 (2-проводной)

Навесное оборудование двигателей

Инкрементальный энкодер

Описание принципа действия

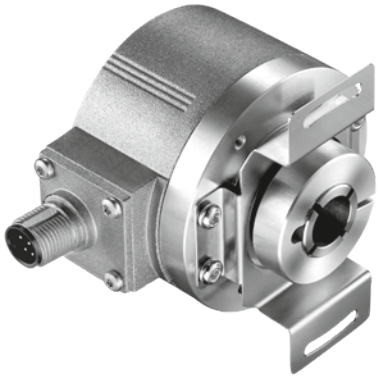

Инкрементальные датчики (импульсные датчики/энкодеры) предназначены для определения положения вала двигателя. Вращательное движение обрабатывается этим датчиком и результат обработки выдается в виде электрического сигнала. Импульсный диск, с определенной периодичностью за один оборот, регистрирует приращение угла поворота. Оптоэлектронное считывающее устройство вырабатывает сигналы и генерирует импульсы, предварительно обработанные триггерными каскадами. Число темных и светлых сегментов на импульсном диске определяет разрешение системы. Таким образом, в случае импульсного генератора, имеющего на диске 1024 штриха, за один оборот вырабатывается последовательность из 1024 импульсов.

В сочетании с преобразователем частоты доступны оптимизированные решения, например:

- Регулирование частоты вращения в широком диапазоне регулирования,
- Высокая точность регулирования частоты вращения,
- Синхронизация
- Позиционный контроль

Питающее напряжение:	8-30 В постоянного тока при HTL 5 В постоянного тока при противофазе TTL
Выходной сигнал:	HTL дорожки A, B, N, по заказу TTL
Число импульсов на оборот: 1024,	по заказу 1…65536
Класс защиты:	IP65, по заказу IP67
Температурный диапазон:	от -40 °C до +100 °C

Электрические параметры

Выходное напряжение	RS 422 (TTL-совместимый)	RS 422 (TTL-совместимый)	Противофазность	Противофазность (7272)
Питающее напряжение:	5 .. 30 В постоянного тока	5 В ±5 %	8 ... 30 В постоянного тока	5 ... 30 В постоянного тока
Потребляемый ток (без нагрузки) с инвертированием:	макс. 70 мА	макс. 70 мА	макс. 70 мА	макс. 70 мА
Допустимая нагрузка/канал: Частота импульсов:	макс. ±20 мА макс. 300 кГц	макс. ±20 мА макс. 300 кГц	макс. ±20 мА макс. 160 кГц	макс. ±20 мА макс. 160 кГц
Уровень сигнала high:	мин. 2,5 В	мин. 2,5 В	мин. UB - 3 В	мин. UB-3 В
Уровень сигнала low:	макс. 0,5 В	макс. 0,5 В	макс. 1 В	макс. 1 В

Вид со стороны разъема подключения, штекерные разъемы

Тип штекерного разъема	8-полюсный разъем M12	12-полюсный разъем M23	Разъем MIL 10-полюсный
Схема разъема	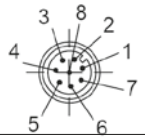	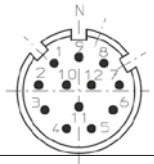	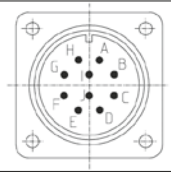
Код для заказа:	8.5000.XXX3.XXXX 8.5000.XXX4.XXXX	8.5000.XXX7.XXXX 8.5000.XXX8.XXXX	8.5000XXXY.XXXX
Подходящая 05.CMB-8181-0 ответная часть:		8.0000.5012.0000	8.0000.5062.0000

Распайка выводов

Сигнал:	0 В GND	+U_B	0 В Sens	+Ub Sens	A	A	B	B	Z	Z	Экран
M23 multifast, 12-полюсн. разъем, вывод: M12 eurofast, 8-полюсн. разъем, вывод:	10 1	12 2	11	2	5 3	6 4	8 5	1 6	3 7	4 8	1) 1)
MIL, 10-полюсн. разъем, вывод:	F	D		E	A	G	B	H	C	I	J[1])
Кабель, цвет оболочки:	БЕ-ЛЫЙ	КО-РИЧН.	СЕРЫЙ/ РОЗОВ.	КРАСН./ СИНИЙ	ЗЕЛЕ-НЫЙ	ЖЕЛ-ТЫЙ	СЕ-РЫЙ	РОЗО-ВЫЙ	СИ-НИЙ	КРАС-НЫЙ	Экран

1) Экран соединен с корпусом разъема.

Незадействованные выводы пред применением заизолировать.

Описание принципа действия

Датчики абсолютных значений (абсолютные энкодеры) регистрируют, как угловые перемещения, так и вращательные движения, и преобразуют их в электрические сигналы. В случае датчика абсолютных значений, значение координат текущей позиции доступно напрямую, в отличие от инкрементального механизма измерения (измерения приращений). Если эта система измерения абсолютных значений в выключенном состоянии будет перемещена механическим путем, после включения питания текущие координаты будут определены немедленно и напрямую. Датчики абсолютных значений, в зависимости от исполнения, могут поставляться в однооборотном и многооборотном исполнении.

Интерфейс шины PROFIBUS-DP

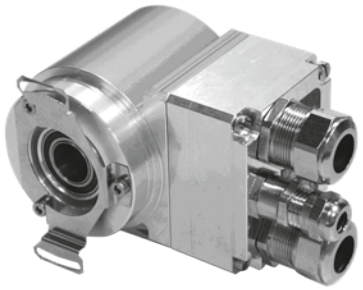

Характеристики

Питающее напряжение	11…27 В постоянного тока
Потребляемый ток (без нагрузки)	< 350 мА
Общее разрешение 1)	≤ 33 бит
Число шагов на оборот, стандартн./расширен.[1])	≤ 8.192 / ≤ 32.768
Число оборотов, стандарт./расширен. [1])	≤ 4.096 / ≤ 256.000
Profibus-DP V0	IEC 61158, IEC 61784
Профиль энкодера PNO	класс 1 и 2
- параметры1)	Переключение направления счета, функция масштабирования и т.п..
Код выдачи[1])	двоичный, код Грея, усеченный код Грея
Адресация	3…99, настраиваемая поворотным выключателем
Скорость передачи данных, бод	9,6 кбит/с…12 Мбит/с
Специальные функции TR[1])	редуктор, индикация скорости
Разрядность данных для фактического положения на шине	≤ 25 бит
Максимально допустимая частота вращения	≤ 12 000 об/мин
Нагрузка на вал	собственная масса
Долговечность подшипника	≥ 3,9 * 10^{10} оборотов при
- частоте вращения	≤ 6.000 об/мин
- рабочей температуре	≤ 60 °C
Диаметр вала, мм	10H7
Допустимое угловое ускорение	≤ 10^4 рад/$с^2$
Момент инерции	типовой 2,5 * 10^{-6} кг·$м^2$
Пусковой момент при 20 °C	типовой 2 Н·см
Масса	0,3 …0,5 кг

[1]) программируемый параметр

Условия окружающей среды

Вибростойкость по DIN EN 60068-2-6: 1996	≤ 100 м/$с^2$, синусоидальные колебания 50-2000 Гц
Ударопрочность по DIN EN 60068-2-27: 1995	≤ 1000 м/$с^2$, импульс полусинусоидальной формы 11мс
Электромагнитная совместимость	
- излучение помех, согласно DIN EN 61000-6-3: 2007	
- помехозащищенность по DIN EN 61000-6-2: 2006	
Рабочая температура	0 °C…+60 °C, по заказу -20 °C…+70 °C
Температура хранения	-30 °C…+80 °C, в сухом месте
Относительная влажность воздуха, по DIN EN 60068-3-4: 2002	98 %, без образования конденсата
Класс защиты по DIN EN 60529: 1991 [2])	IP65

[2]) действительно при навинченном ответном разъеме и/или привинченном кабеле

Абсолютный энкодер

Интерфейс SSI

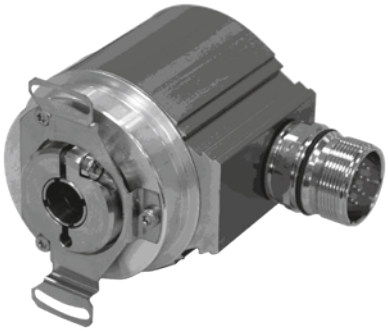

Характеристики

Питающее напряжение	11…27 В постоянного тока
Потребляемый ток (без нагрузки)	< 350 мА
Общее разрешение 1)	≤ 25 бит
Число импульсов на оборот 1)	≤ 8.192
Число оборотов, стандартное [1])	≤ 4.096
Число оборотов, расширенное [1])	≤ 256.000
SSI	Синхронный последовательный интерфейс
Вход синхронизации	оптрон
Выход данных	RS-422, 2-проводной
Тактовая частота	80 кГц – 1 МГц
Время цикла t_M	16 мкс ≤ t_M ≤ 25 мкс, типовая 20 мкс
Код выдачи[1])	двоичный, код Грея, двоично-десятичный
Формат вывода [1])	стандартный, ступенчатый, SSI+CRC, повторение последовательности в 26 бит, переменное количество битов данных
отрицательные значения[1])	знак + значение, дополнение до двух
SSI- или параллельно передаваемые специальные биты[1])	концевой выключатель, угонная скорость вращения, уведомление о направлении, уведомление о движении, сообщение об ошибке, четность
V/R [1])	Направление счета
Предустановка[1])	электронная юстировка
Логическое состояние	„0“ < + 2 В пост. тока, „1“ = напряжение питания
Максимально допустимая частота вращения	≤ 12 000 об/мин
Нагрузка на вал	Собственная масса
Долговечность подшипника	≥ 3,9 * 10^{10} оборотов при
- частоте вращения	≤ 6 000 об/мин
- рабочей температуре	≤ 60 °C
Диаметр вала, мм	10H7
Допустимое угловое ускорение	≤ 10^4 рад/с^2
Момент инерции	типовой 2,5 * 10^{-6} кг·м^2
Пусковой момент при 20 °C	типовой 2 Н·см
Масса	0,3 …0,5 кг
По заказу	
- инкрементальные сигналы, уровень RS422	K1+, K1-, K2+, K2- с 1024 или 2048 импульсами

[1]) программируемый параметр

Условия окружающей среды

Вибростойкость по DIN EN 60068-2-6: 1996	≤ 100 м/с^2, синусоидальные колебания 50-2000 Гц
Ударопрочность по DIN EN 60068-2-27: 1995	≤ 1000 м/с^2, импульс полусинусоидальной формы 11 мс
Электромагнитная совместимость	
- излучение помех, согласно DIN EN 61000-6-3: 2007	
- помехозащищенность по DIN EN 61000-6-2: 2006	
Рабочая температура	0 °C…+60 °C, по заказу -20 °C…+70 °C
Температура хранения	-30 °C…+80 °C, в сухом месте
Относительная влажность воздуха, по DIN EN 60068-3-4: 2002	98 %, без образования конденсата
Класс защиты по DIN EN 60529: 1991 2)	IP65

[2]) действительно при навинченном ответном разъеме и/или привинченном кабеле

Многооборотные датчики кроме угловых координат абсолютной точки за каждый оборот дополнительно регистрируют количество оборотов. Внутренний редуктор соединен с валом двигателя, с помощью которого определяется число оборотов. Таким образом, измеренное значение у многооборотного датчика складывается из соответствующей угловой координаты абсолютной точки и числа оборотов. Как и в случае инкрементальных энкодеров, считывание и вывод данных осуществляется через различные модули, в зависимости от интерфейса.
По заказу, для целого ряда типоразмеров двигателей возможно применение подшипников со встроенными датчиками (сенсорные подшипники). Выходной сигнал датчика позволяет, к примеру, определить направление вращения. Число возможных импульсов зависит от типоразмера. Ждем ваших заявок!

Двигатель и энкодер

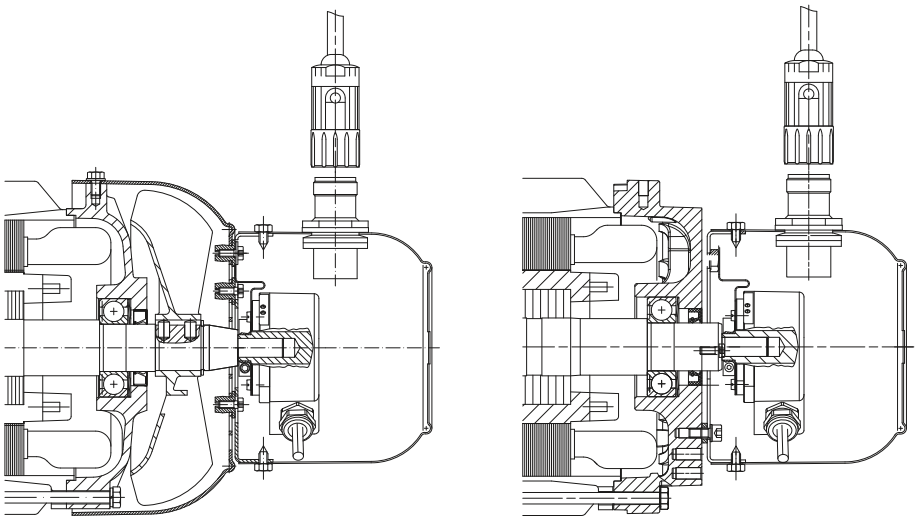

Двигатель, тормоз и энкодер

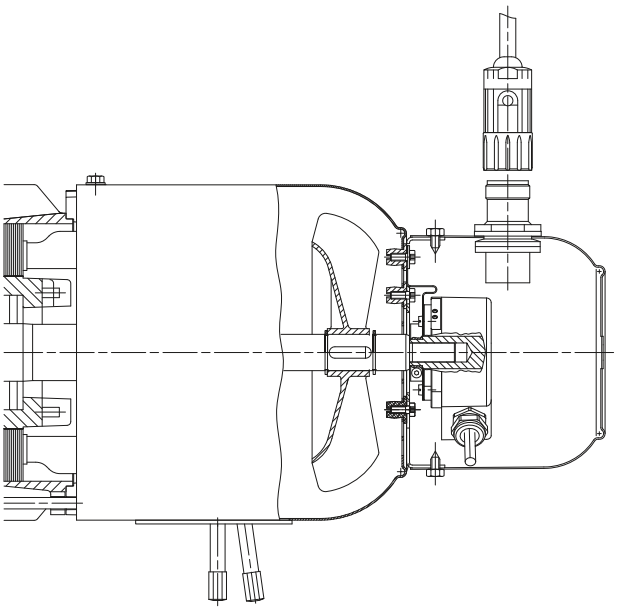

Двигатель и принудительная вентиляция

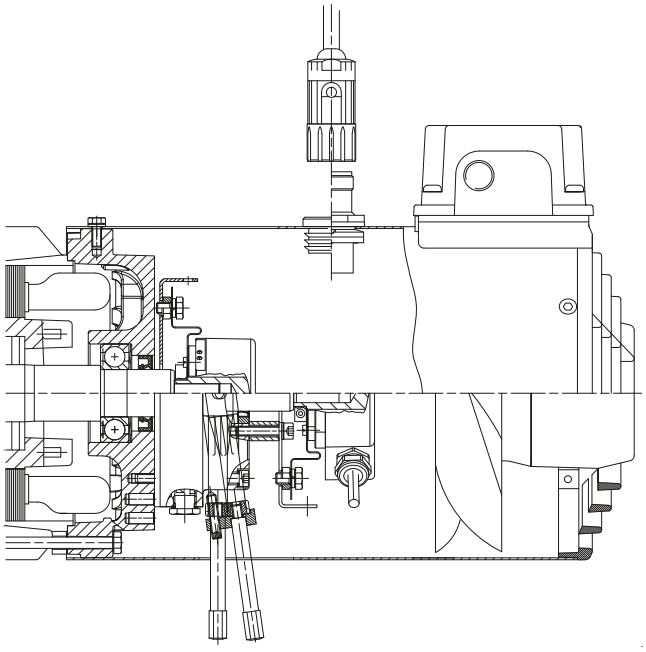

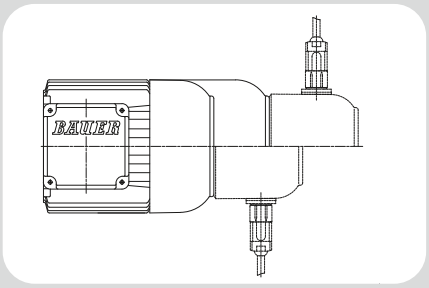

16

Навесное оборудование двигателей - Габаритные чертежи

Габаритные чертежи **765**
Клеммная коробка в стандартном исполнении 765
Клеммная коробка с винтовым креплением 766
Клеммная коробка со штекерными разъемами 767
Стандартные тормоза 768
Двигатель с „Heavy-Duty“-тормозом 769
Двигатель со стопором обратного хода 770
Двигатель со вторым концом вала 771
Двигатель с тормозом и вторым концом вала 772
Двигатель с „Heavy-Duty“ тормозом и вторым концом вала 773
Двигатель с защитным колпаком над кожухом вентилятора 774
Двигатель с независимым вентилятором 775
Двигатель с тормозом и независимым вентилятором 776
Двигатели с энкодером, с установленным внешним вентилятором 777
Двигатель с тормозом, энкодером и независимым вентилятором 778
Двигатель с энкодером 779
Двигатель с „Heavy-Duty“ энкодером 780
Двигатель с тормозом и энкодером 781
Двигатель с „Heavy-Duty“ тормозом и энкодером 782
Двигатель в исполнении IEC 783

Клеммная коробка в стандартном исполнении

D..04.. - D..11..

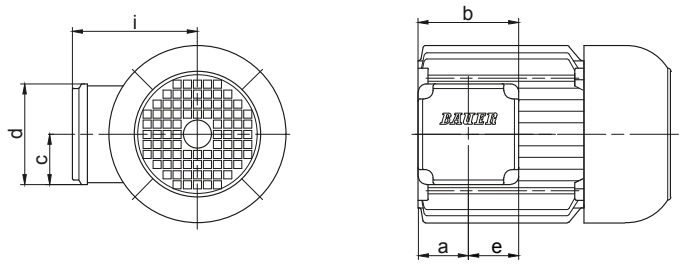

D..13..

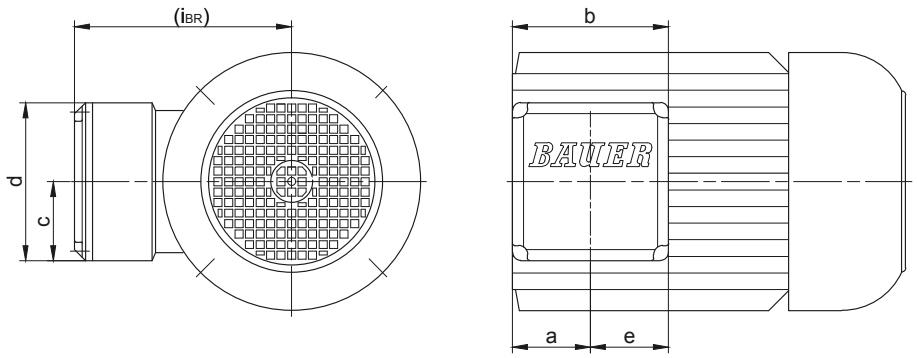

D..16..-D..22

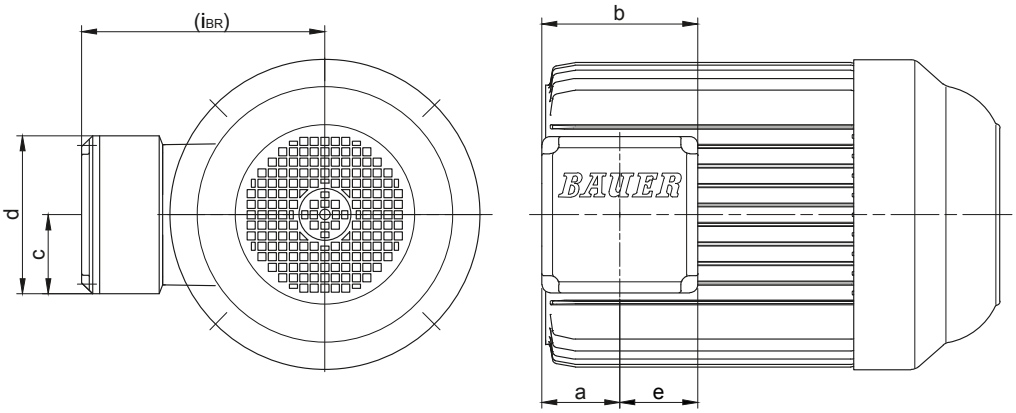

Двигатель/ Электродвигатель с тормозом	Размеры						Код	Кабельный ввод		Макс. Ширина ключа для кабельного ввода
	a	b	c	d	e	i/i_{BR}		Основной (M)	Доп. (N)	
D..04..	42,5	88	44	88	44	90	KAG1	M=2xM20x1.5	-	24
D..05..	50	100	50	100	50	100	KAG2	M=2xM25x1.5	-	29
D..06..	50	100	50	100	50	100	KAG2	M=2xM25x1.5	-	29
D..07..	50	100	50	100	50	100	KAG2	M=2xM25x1.5	-	29
D..08..	50	100	50	100	50	115	KAG2	M=2xM25x1.5	-	29
D..09..	50	100	50	100	50	124	KAG2	M=2xM25x1.5	-	29
D..11..	66,5	133	66,5	133	66,5	165	KAG3	M=2xM32x1.5	-	-
D..13..	78	156	78,5	158	78	217	TB322	M=2xM40x1.5	N=2xM25x1.5	-
D..16..	74	156	78,5	158	78	243	TB322	M=2xM40x1.5	N=2xM25x1.5	-
D..18..	94	200	100,5	201	100	288	TB422	M=2xM50x1.5	N=2xM25x1.5	-
D..20L	100	200	100,5	201	100	303,5	TB422	M=2xM50x1.5	N=2xM25x1.5	-
D..22S	100	200	100,5	201	100	303,5	TB422	M=2xM50x1.5	N=2xM25x1.5	-
D..22M	100	200	100,5	201	100	303,5	TB422	M=2xM50x1.5	N=2xM25x1.5	-
Размеры в миллиметрах (мм)										

В отдельных случаях размеры могут отличаться от указанных на чертеже. Сгенерируйте 3D- и 2D-геометрию для конкретного привода на сайте www.BauerCat.com.

Навесное оборудование двигателей

Габаритные чертежи

Клеммная коробка с винтовым креплением

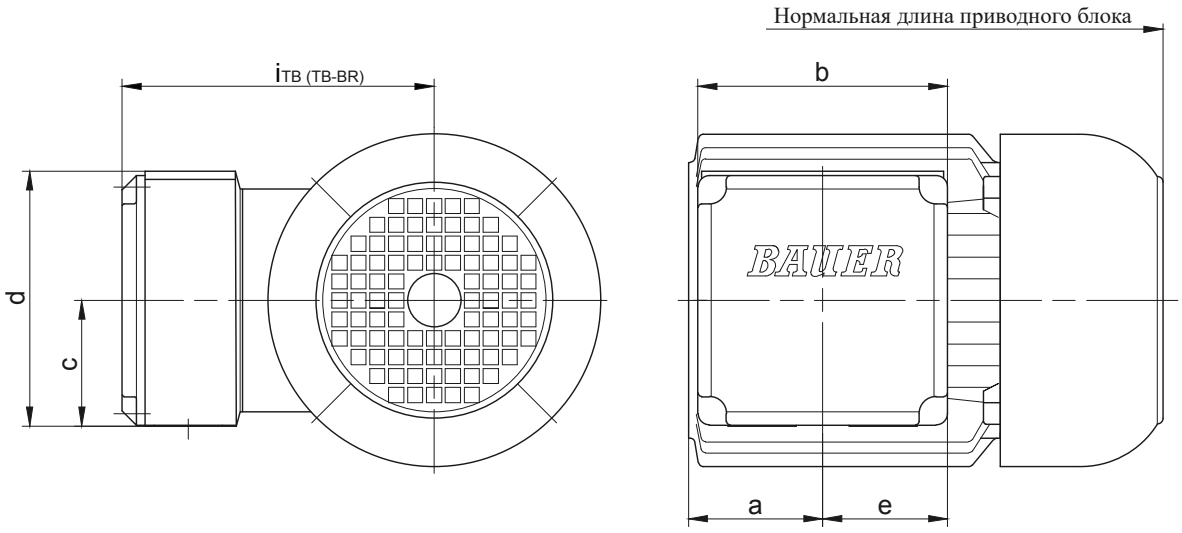

Двигатель	Размеры						Код	Исполнение кабеля	
	a	b	c	d	e	$i_{TB(TB-BR)}$		Главный (M)	Вторичный (N)
D04..	30	90	47,5	95	45	112	TB122..	M=2xM25x1,5	N=2xM20x1,5
D..05..	57	90	47,5	95	45	117	TB122..	M=2xM25x1,5	N=2xM20x1,5
D..06..	45	90	47,5	95	45	118	TB122..	M=2xM25x1,5	N=2xM20x1,5
D..07..	45	90	47,5	95	45	118	TB122..	M=2xM25x1,5	N=2xM20x1,5
D..08..	41	90	47,5	95	45	135	TB122..	M=2xM25x1,5	N=2xM20x1,5
D..09..	62	132	66	135	71,5	164	TB222..	M=2xM32x1,5	N=2xM25x1,5
D..11..	62	132	66	135	71,5	181	TB222..	M=2xM32x1,5	N=2xM25x1,5
D..13..	78	156	78	158	83,5	216	TB322..	M=2xM40x1,5	N=2xM25x1,5
D..16..	74	156	78	158	83,5	242	TB322..	M=2xM40x1,5	N=2xM25x1,5
D..18..	94	200	100	201	105,5	287	TB422..	M=2xM50x1,5	N=2xM25x1,5
Двигатель с тормозом	Размеры						Код	Исполнение кабеля	
	a	b	c	d	e	$i_{TB(TB-BR)}$		Главный (M)	Вторичный (N)
D04..	30	90	47,5	95	68	131,5	TBR122..	M=2xM25x1,5	N=1xM16x1,5
от D..05..	см. стандартный двигатель								
Размеры в миллиметрах (мм)									

В отдельных случаях размеры могут отличаться от указанных на чертеже. Сгенерируйте 3D- и 2D-геометрию для конкретного привода на сайте www.BauerCat.com.

Клеммная коробка со штекерными разъемами

Стандартное исполнение (две скобы)

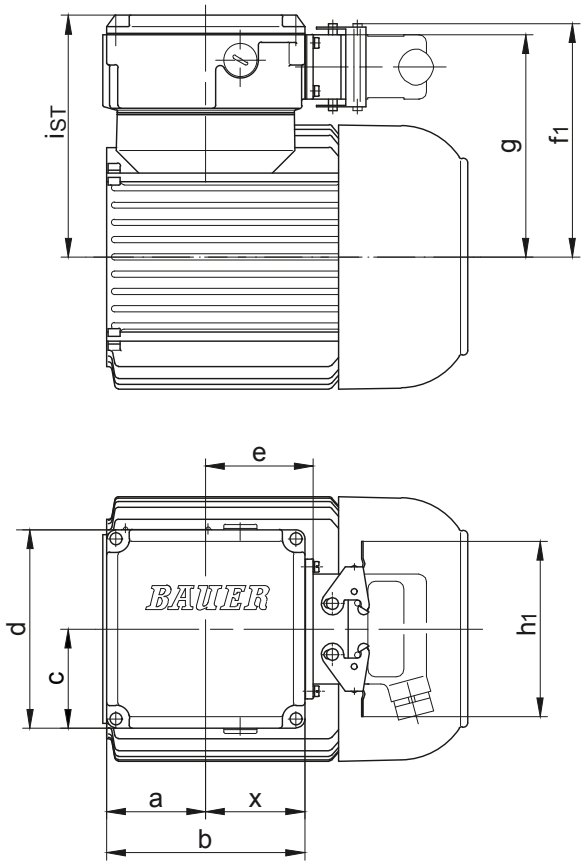

Дополнительное оснащение для Desina (одна скоба)

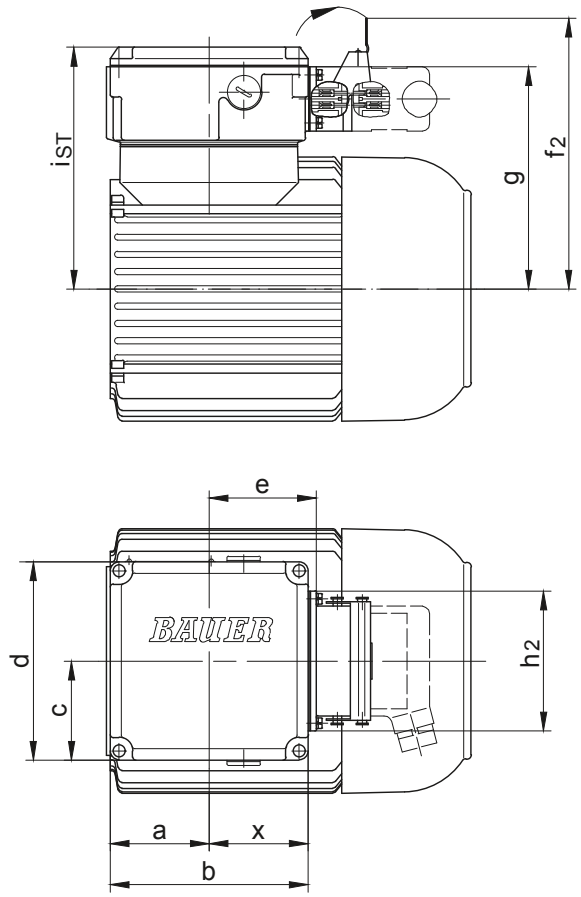

Крышка вентилятора охлаждения для D16 и D18, см. габаритный чертеж: Клеммная коробка в стандартном исполнении

Двигатель	Размер клеммной коробки	a	b	c	d	e	f_1	f_2	g	h_1	h_2	i_{ST}	x
D..04..	TBS1	30	90	52,5	106	49	118,5	147	111	117	93	124,5	46
D..05	TBS1	57	90	52,5	106	49	123,5	152	116	117	93	129,5	46
D..06	TBS1	45	90	52,5	106	49	125,5	154	118	117	93	131,5	46
D..07	TBS1	45	90	52,5	106	49	125,5	154	118	117	93	131,5	46
D..08	TBS1	45	90	52,5	106	49	143,5	172	136	117	93	149,5	46
D..09	TBS2	62	132	66	135	71,5	158,5	187	158	117	93	164	68,5
D..11	TBS2	62	132	66	135	71,5	175,5	191	166	117	93	181	68,5
D..13	TBS3	78	156	78	158	83,5	199	227,5	191,5	117	93	216	79,5
D..16	TBS3	74	156	78	158	83,5	225	253,5	225	117	93	242	79,5
D..18	TBS4	94	200	100	201	105,5	257	299	257	117	93	287	100,5
D..20L	TBS4	94	200	100	201	105,5	274	299	266,5	117	93	303,5	100,5
D..22S	TBS4	94	200	100	201	105,5	274	299	266,5	117	93	303,5	100,5
D..22M													
Размеры в миллиметрах (мм)													

В отдельных случаях размеры могут отличаться от указанных на чертеже. Сгенерируйте 3D- и 2D-геометрию для конкретного привода на сайте www.BauerCat.com.

Стандартные тормоза

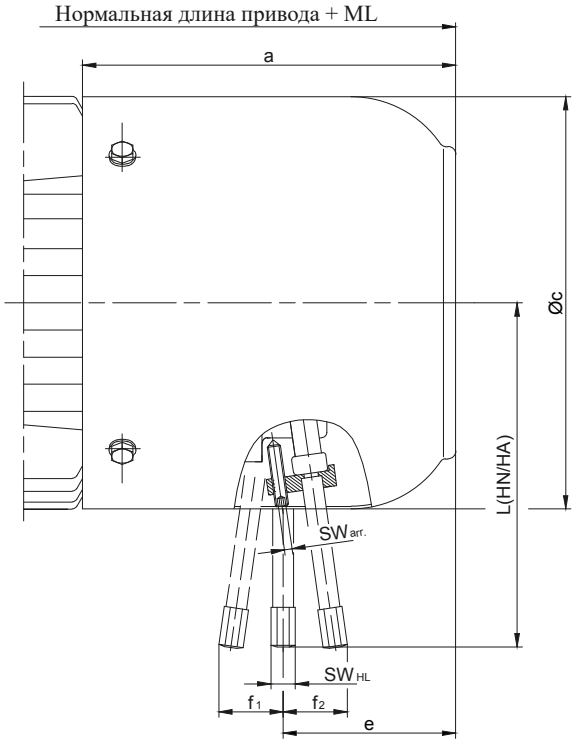

Двига-тель	Тормоз	ML (мм) Увеличенная длина,включая тормоз	Размеры (мм) a	Øc	e	f_1	f_2	L(HA/HN)	SW_{HL}	$SW_{arr.}$	Добавочный вес кг
D..04..	E003	43,5	97	110,5	58,5	20,5	24	96/102	11	11	1,0
D..05..		42	102	123	60						
D..06..					58,5						
D..07..	E003/E004										
D..08..	ES(X)010	66	141	156	68	-	29	132	8	2,5	2,6
D..09..	ES(X)010	93	173	176	99	-	29	132	8	2,5	2,7
	ES(X)027				91	-	35,5	162			4,2
D..11..	ES(X)027	98	195	218	103	-	35,5	162	8	2,5	4,5
	ES(X)040				100	-	37	172			6,3
	ES(X)070				96	-	34,5	190	12	4	8,5
D..13..	ES(X)040	111	225	258	125	-	41	202	12	4	6,5
	ES(X)070				121	-	38	225			8,5
	ES(X)125				116	-	45	223			12,5
D..16..	ES(X)125	144	290	310	148	-	48,5	244	12	4	13,5
	ES(X)200				141	-	50	256			19
	ES(X)300				112	-					22
D..18..	ES(X)250	150	339	348	153	-	58,5	286	12	4	28
	ZS(X)500				123	-			19	5	30
D..20L	ES(X)250	127,5	399	363	183	49	-	286	19	5	27,5
	ZS(X)500				152,5						
	ZS(X)800				149			313			
D..22S	ES(X)250	127,5	399	363	183	49	-	286	19	5	27,7
	ZS(X)500				152,5						
	ZS(X)800				149			313			
D..22M	ES(X)250	127,5	399	363	183	49	-	286	19	5	61,5
	ZS(X)500				152,5						
	ZS(X)800				149			313			

HA = Ручное отпускание тормоза (фиксируемое)
HN = Ручное отпускание тормоза (не фиксируемое)

В отдельных случаях размеры могут отличаться от указанных на чертеже. Сгенерируйте 3D- и 2D-геометрию для конкретного привода на сайте www.BauerCat.com.

Двигатель с „Heavy-Duty“-тормозом

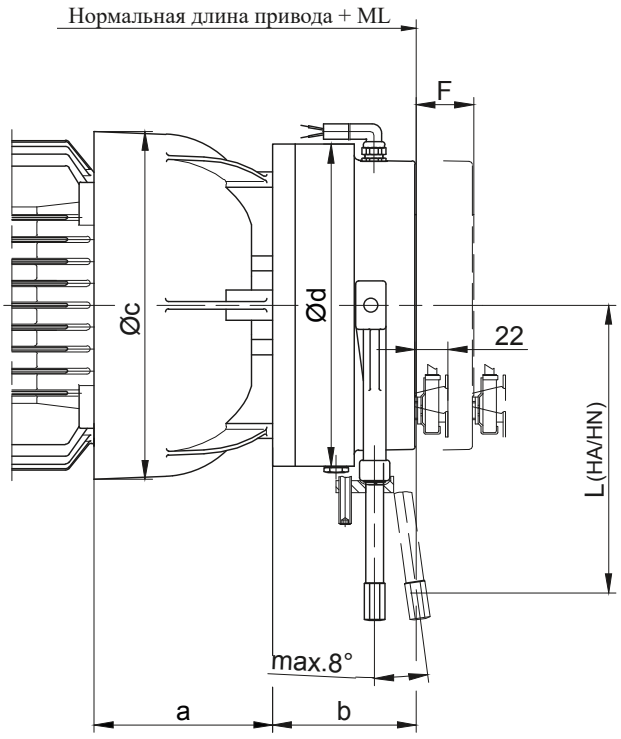

Двигатель	Тормоз	Увеличенная длина, включая тормоз (мм)		Размеры (мм)					Добавочный вес
		ML Стандарт	ML С микровыключателем	a	b	c	Ød	L (HA/HN)	кг
D..08..	EH(X)010	74	96	83,5	62,5	166	120	132	4,2
D..08..	EH(X)027	79	101	83,5	66,5	166	145	162	5,5
D..09..	EH(X)027	82,5	104,5	102	70,5	191	145		7,6
D..09..	EH(X)040	90	112	102	73	191	168	172	8,3
D..11..	EH(X)070	104	126	120	85	231	188	189,5	15,2
D..11..	EH(X)125	114	136	120	95	231	213	208,5	19,5
D..13..	EH(X)200	128	150	140	106	274,5	245	221	29,3
D..16..	EH(X)400	141	163	155	124	326	324	313	55,8
D..18..		152	174	183		366			61

HA = Ручное отпускание тормоза (фиксируемое)
HN = Ручное отпускание тормоза (не фиксируемое)

16

В отдельных случаях размеры могут отличаться от указанных на чертеже. Сгенерируйте 3D- и 2D-геометрию для конкретного привода на сайте www.BauerCat.com.

Двигатель со стопором обратного хода

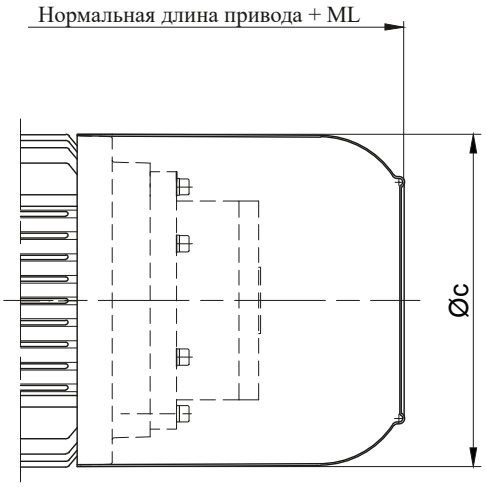

Двигатель	ML (мм) Увеличенная длина, включая стопор обратного хода	Размеры (мм) c	Добавочный вес кг
D..08..	66	156	6,5
D..09..	93	181	6,5
D..11..	98	228	8
D..13..	111	258	13,5
D..16..	144	310	16
D..18..	150	348	17
D..20L	-	363	9,5
D..22S			
D..22M			

В отдельных случаях размеры могут отличаться от указанных на чертеже. Сгенерируйте 3D- и 2D-геометрию для конкретного привода на сайте www.BauerCat.com.

Двигатель со вторым концом вала

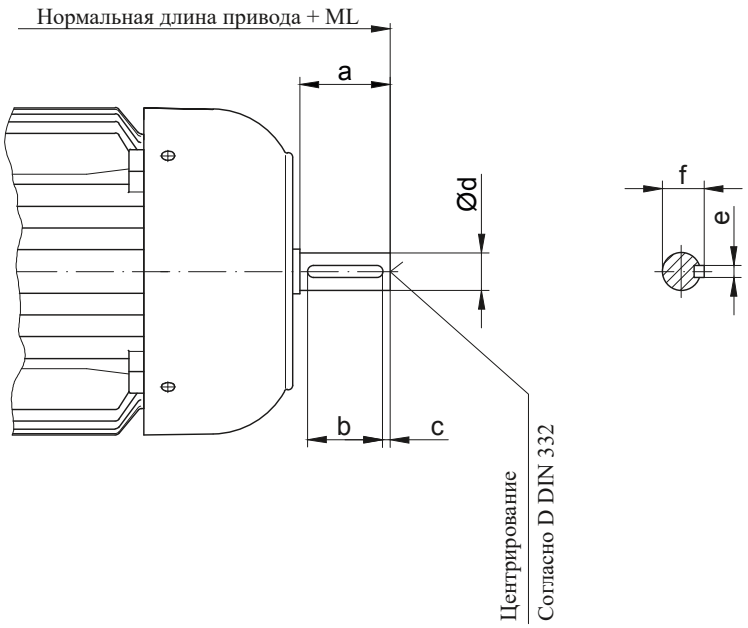

Двигатель	ML (мм) Увеличенная длина, включая второй конец вала	Размеры (мм)						Центрирование
		a	b	c	d	e	f	DIN 332
D..04..	20	15	-	-	8_{g6}	-	-	-
D..05..	25	20	-	-	10_{k6}	-	-	-
D..06..	25	20	-	-	10_{k6}	-	-	-
D..07..	25,5	20	-	-	10_{k6}	-	-	-
D..08..	45	40	30	5	16_{k6}	5	18	D5
D..09..	55	50	40	5	20_{k6}	6	22,5	D5
D..11..	65	60	50	5	25_{k6}	8	28	D8
D..13..	85	80	60	10	35_{k6}	10	38	D12
D..16..	115	110	90	10	40_{k6}	12	43	D16
D..18..	115	110	90	10	45_{k6}	14	48,5	D16
D..20L	115	110	90	10	45_{k6}	14	48,5	D16
D..22S	115	110	90	10	45_{k6}	14	48,5	D16
D..22M								

В отдельных случаях размеры могут отличаться от указанных на чертеже. Сгенерируйте 3D- и 2D-геометрию для конкретного привода на сайте www.BauerCat.com.

Навесное оборудование двигателей

Габаритные чертежи

Двигатель с тормозом и вторым концом вала

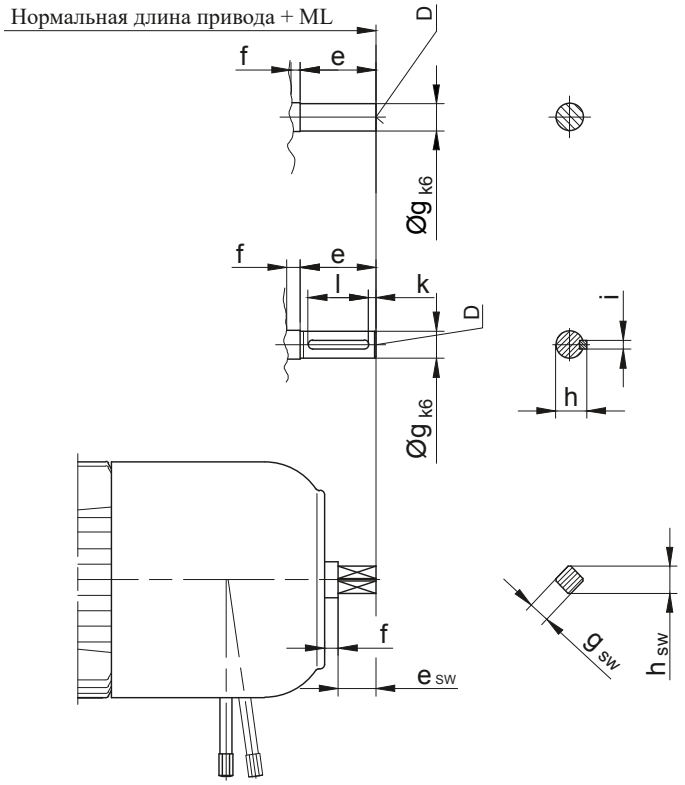

Двигатель	Тормоз	Увеличенная длина (мм)		Размеры (мм)										Центрирование	SW
		ML	MLSW	e	eSW	f	g	gSW	h	h_{SW}	i	k	l	DIN 332	
D..04..	E003	63	-	15	-	5	8	-	-	-	-	-	-	-	-
D..05..				20			10								
D..06..															
D..07..	E003/E004														
D..08..	ES(X)..	121	96*	50	25*	5	18	SW14*	20,5	18*	6	5	40	D6	D4*
D..09..		98	123*												
D..11..		153,5*	128	50*	25		20*	SW14	22,5*	18	6*	5*	40*	D6*	D4
D..13..		176*	156	60*	40		28*	SW22	31*	28	8*		50*	D10*	D10
D..16..	ES(X)../ZS(X)..	208,5*	188,5			4,5									
D..18..		359*	194,5			5									
D..20L	ES(X)../ZS(X)..	127,5*	172,5	60*	40	5	28*	SW22	31*	28	8*	5*	50*	D10*	D10
D..22S															
D..22M															

* Специальное исполнение с ручным отпусканием

16

В отдельных случаях размеры могут отличаться от указанных на чертеже. Сгенерируйте 3D- и 2D-геометрию для конкретного привода на сайте www.BauerCat.com.

Двигатель с „Heavy-Duty“ тормозом и вторым концом вала

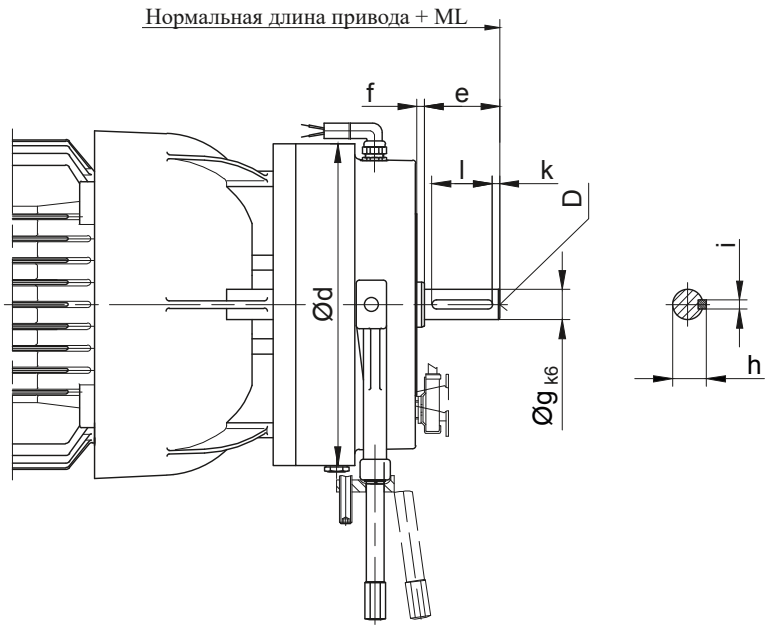

Двигатель	Тормоз	ML (мм)	Размеры (мм)								Центрирование	Добавочный вес
		Увеличенная длина, включая тормоз и второй конец вала	Ød	e	f	Øg	h	i	k	k	D 332	кг
D..08..	EH(X)027	132	145	50	4	18	20,5	6	5	6	D6	6
D..09..	EH(X)040	144	168		5							9
D..11..	EH(X)125	169	213			20	22,5					20
D..13..	EH(X)200	192	245	60		28	31	8		8	D10	29,5
D..16..	EH(X)400	205,5	324									56
D..18..		216,5				30	33					61

В отдельных случаях размеры могут отличаться от указанных на чертеже. Сгенерируйте 3D- и 2D-геометрию для конкретного привода на сайте www.BauerCat.com.

Двигатель с защитным колпаком над кожухом вентилятора

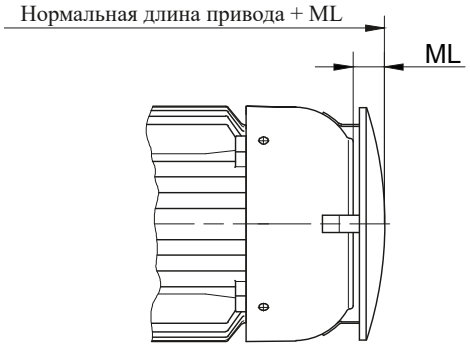

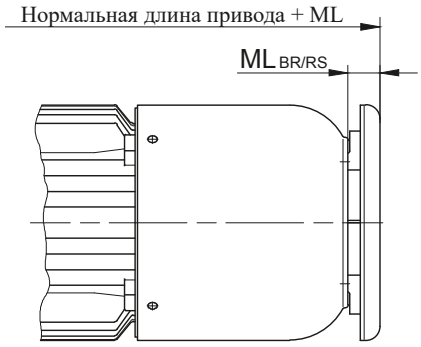

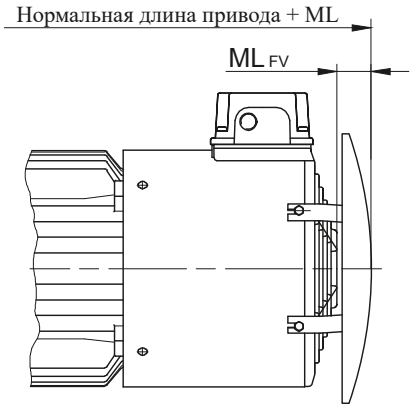

Двигатель	ML (мм) Увеличенная длина с учетом защитного колпака				Добавочный вес
	ML	ML_{BR}	ML_{RS}	ML_{FV}	кг
D..04..	16	-	-	-	0,15
D..05..	18				0,15
D..06..	18	-	-	-	0,15
D..07..	18	-	-	-	0,15
D..08..	14,5	24,5	24,5	40	0,20
D..09..	22	24,5	24,5	30	0,30
D..11..	29	29,5	29,5	33	0,40
D..13..	30	29,5	29,5	25	0,6
D..16..	30,5	34,5	34,5	32	1,8
D..18..	30,5	34,5	34,5	32	5,5
D..20L	31	31	31	31	6,4
D..22S	31	31	31	31	6,4
D..22M	31	31	31	31	6,4

В отдельных случаях размеры могут отличаться от указанных на чертеже. Сгенерируйте 3D- и 2D-геометрию для конкретного привода на сайте www.BauerCat.com.

Двигатель с независимым вентилятором

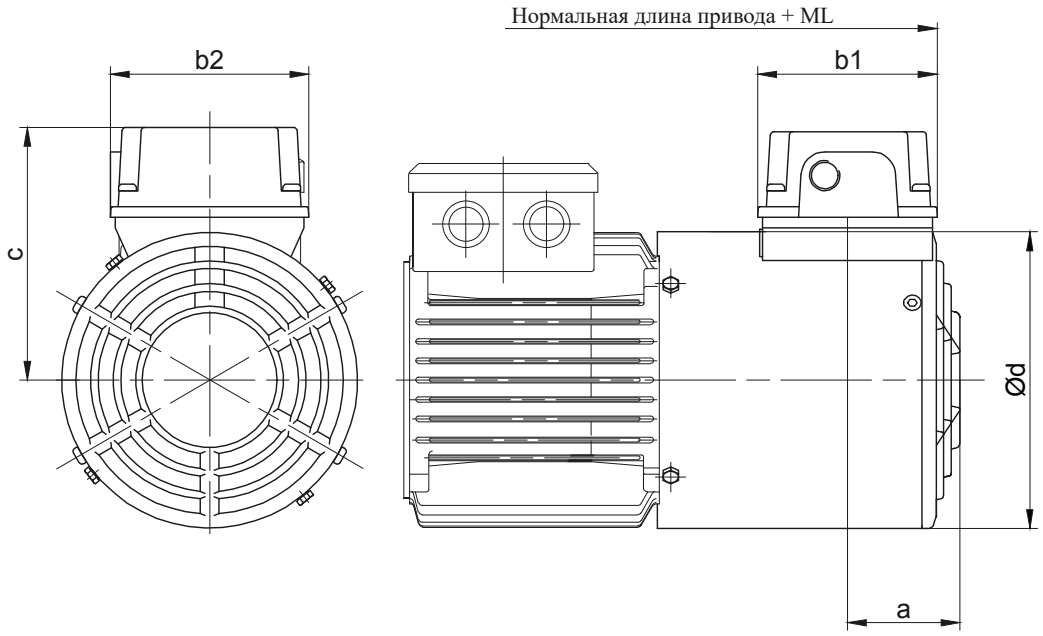

Двигатель	Вентилятор двигателя	кВт	об/мин	400 В A	ML (мм) Увеличенная длина, с учетом независимого вентилятора	Размеры (мм) a	b1	b2	c	d	Добавочный вес ~кг
D..08..	FV D08	0,019	2670	0,029	92	69,5	107	105	134	157	2,2
D..09..	FV D09	0,046	2820	0,106	97	69,5	107	105	143	177	2,7
D..11..	FV D11	0,051	2660	0,110	97	79,5	107	105	162,5	219	3,2
D..13..	FV D13	0,073	2820	0,169	119	78,8	107	105	164	258	4,6
D..16*	FV D16	0,154	2760	0,347	144	78,8	107	105	185	311	6,4
D..18*	FV D18	0,154	2760	0,347	303	78,8	107	105	211	348	8,4
* С байонетным соединением											

В отдельных случаях размеры могут отличаться от указанных на чертеже. Сгенерируйте 3D- и 2D-геометрию для конкретного привода на сайте www.BauerCat.com.

Навесное оборудование двигателей

Габаритные чертежи

Двигатель с тормозом и независимым вентилятором

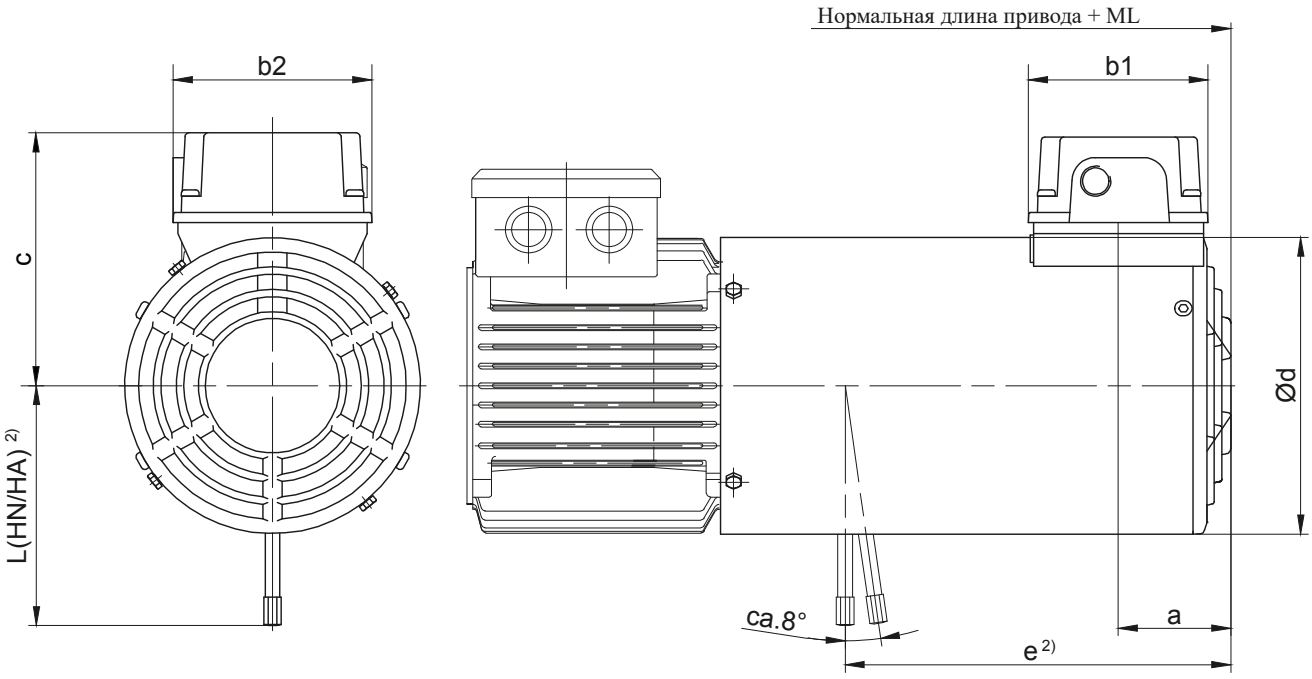

Двигатель	Тормоз	ML (мм)[1]	Размеры (мм)							Добавочный вес
		Увеличенная длина, с учетом тормоза и независимого вентилятора	a	b1	b2	c	Ød	e[2]	L(HA/HN)[2]	~кг
D..08..	ES(X)010	202	59	107	105	134	157	204	132	5,0
D..09..	ES(X)010	214	69,5	107	105	143	177	220	132	5,5
	ES(X)027							212	162	7,5
D..11*	ES(X)027	221	69,5	107	105	162,5	219	226	162	8,0
	ES(X)040							223	172	10
	ES(X)070							218	184	12
D..13*	ES(X)040	237	79,5	107	105	164	164	254	202	11,5
	ES(X)070							250	225	13,5
	ES(X)125							245	223	17,5
D..16*	ES(X)125	294	78,8	107	105	185	311	298	244	19,5
	ES(X)200							291	256	25
	ES(X)300							262		27
D..18*	ES(X)250	303	78,8	107	105	211	348	307	286	37
	ES(X)500							277		38,5

* С байонетным соединением

[1]Увеличенная длина приводится для стандартного двигателя без тормоза.
Другие размеры, см. соответствующий стандартный габаритный чертеж.

[2]Ручное отпускание - по запросу

HA = Ручное отпускание тормоза (фиксируемое)

HN = Ручное отпускание тормоза (не фиксируемое)

16

В отдельных случаях размеры могут отличаться от указанных на чертеже. Сгенерируйте 3D- и 2D-геометрию для конкретного привода на сайте www.BauerCat.com.

Двигатели с энкодером, с установленным внешним вентилятором

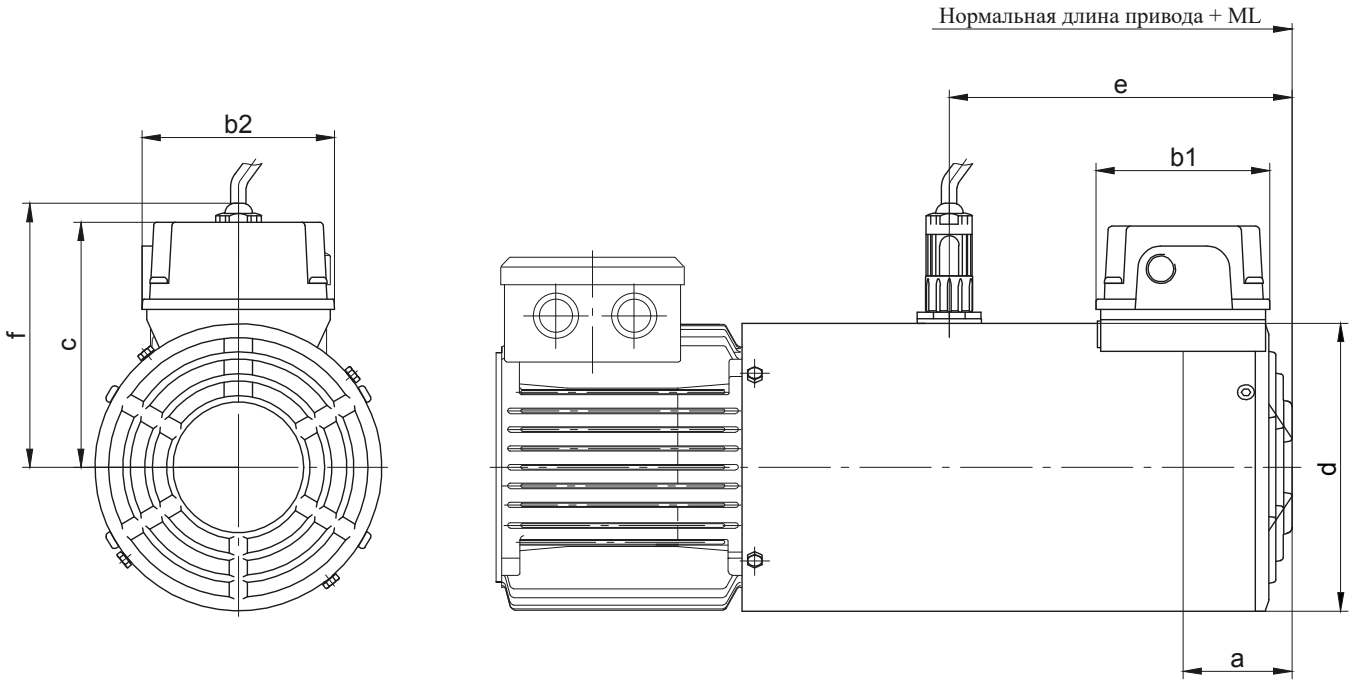

Двигатель	ML (мм)[1)] Увеличенная длина, с учетом независимого вентилятора и энкодера	Размеры (мм) a	b1	b2	c	d	e	f	Добавочный вес ~кг
D..08..	202	59	107	105	134	157	187	144	2,6
D..09..	214	69,5	107	105	143	177	192	153,5	3,3
D..11*	221	69,5	107	105	162,5	218	192	-	4,0
D..13*	240	79,5	107	105	164	258	217	-	5,7
D..16*	294	78,8	107	105	185	311	252	-	7,9
D..18*	303	78,8	107	105	211	348	267	-	10,9

* С байонетным соединением

[1)] Увеличенная длина приводится для стандартного двигателя без тормоза.
Другие размеры, см. соответствующий стандартный габаритный чертеж.

В отдельных случаях размеры могут отличаться от указанных на чертеже. Сгенерируйте 3D- и 2D-геометрию для конкретного привода на сайте www.BauerCat.com.

Навесное оборудование двигателей

Габаритные чертежи

Двигатель с тормозом, энкодером и независимым вентилятором

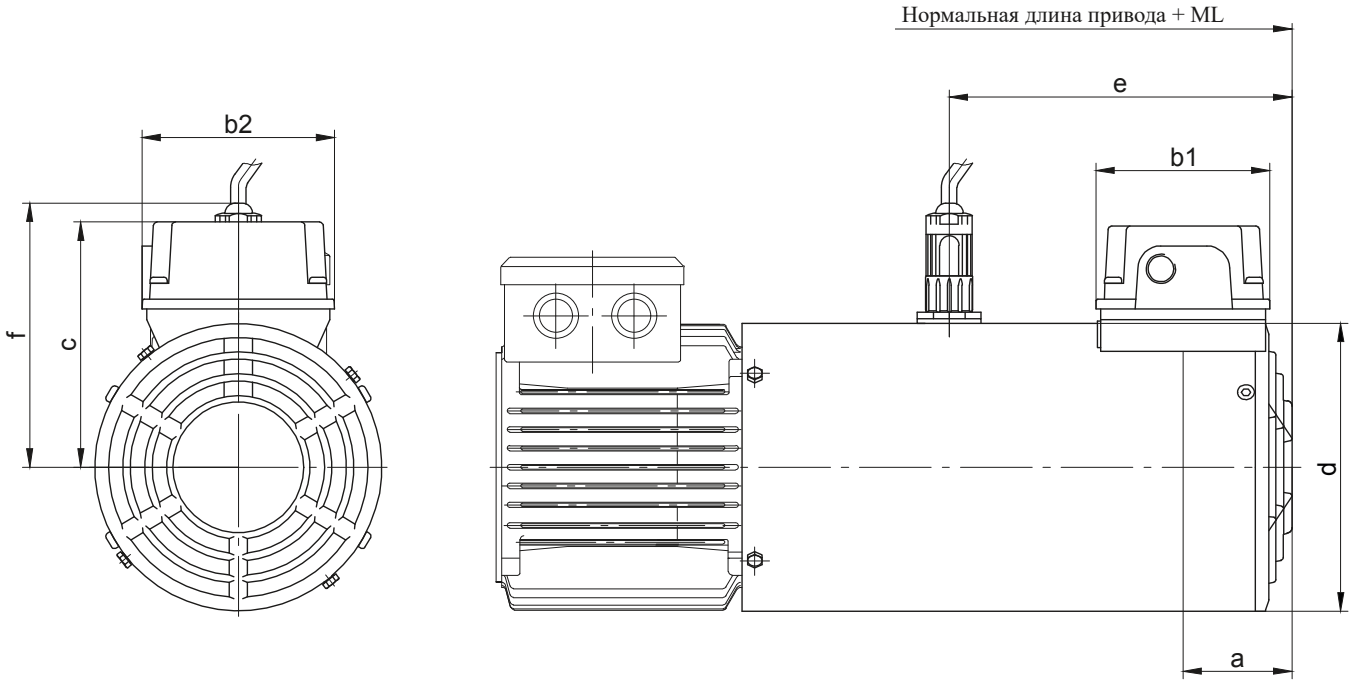

Двига-тель	Тормоз	ML (мм)[1] Увеличенная длина, с учетом тормоза, энкодера и независимого вентилятора	Размеры (мм) a	b1	b2	c	Ød	e[2]	g	h	L(HA/HN)[2]	Добавочный вес ~кг
D..08..	ES(X)010	202	59	107	105	134	157	204	150	150	132	6,0
D..09..	ES(X)010	214	69,5	107	105	143	177	220	160	160	132	6,5
	ES(X)027							212	160		162	8,5
D..11*	ES(X)027	221	69,5	107	105	162,5	219	226	155	175	162	9,0
	ES(X)040							223	155		172	11,5
	ES(X)070							218	155		184	13,5
D..13*	ES(X)040	240	79,5	107	105	164	258	254	175	194,5	202	13
	ES(X)070							250	175		225	15
	ES(X)125							245	175		223	19
D..16*	ES(X)125	294	78,8	107	105	185	311	298	195	221	244	21
	ES(X)200							291	195		256	27
	ES(X)300							262	195			29
D..18*	ES(X)250	303	78,8	107	105	211	348	207	212	239,5	286	39
	ES(X)500							277	212			40,5

* С байонетным соединением

[1] Увеличенная длина приводится для стандартного двигателя без тормоза.
Другие размеры, см. соответствующий стандартный габаритный чертеж.

[2] Ручное отпускание - по запросу

HA = Ручное отпускание тормоза (фиксируемое)

HN = Ручное отпускание тормоза (не фиксируемое)

16

В отдельных случаях размеры могут отличаться от указанных на чертеже. Сгенерируйте 3D- и 2D-геометрию для конкретного привода на сайте www.BauerCat.com.

Двигатель с энкодером

D..04..

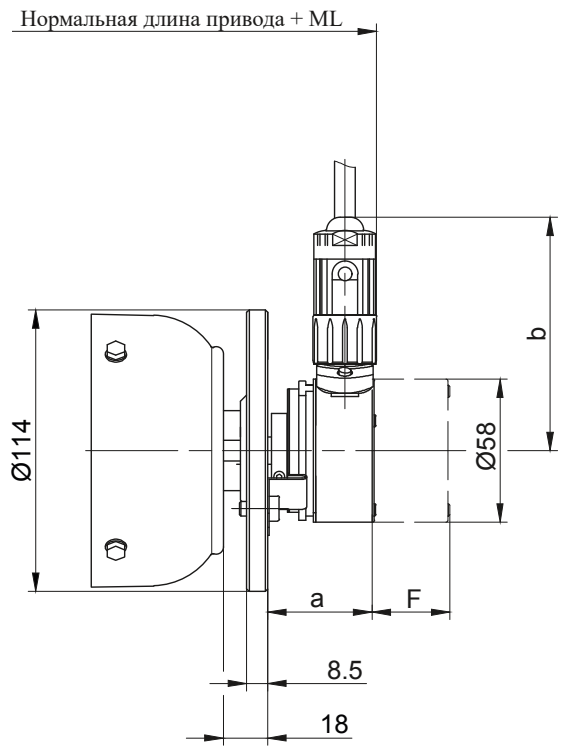

D..05.. - D ..22..

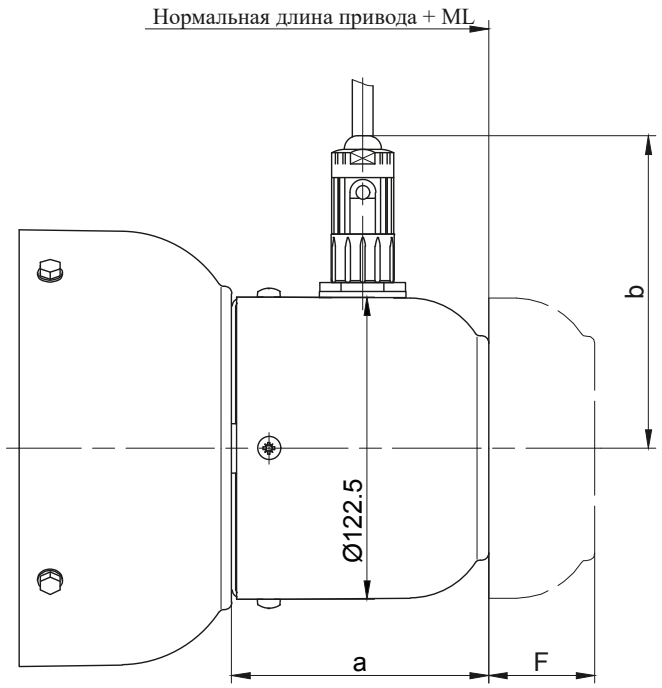

Крышка вентилятора охлаждения для D16 и D22, см. габаритный чертеж: клеменная коробка в стандартном исполнении

Двигатель	ML(мм)	Размеры (мм)				Добавочный вес	Свободное пространство для монтажа энкодера «F	
	Увеличенная длина, с учетом энкодера	Инкрементальный энкодер		Абсолютный энкодер			Инкрементальный энкодер	Абсолютный энкодер
		a	c	a	b	кг		
D..04..	62,5	43,5	95	69,5	109,5	0,7	30	55
D..05..	103	98,5	127	98,5	127	0,9	63	88
D..06..								
D..07..								
D..08..	107	107,5		107,5			41	66
D..09..		104		104		0,8	43	68
D..11..								
D..13..								
D..16..	110							
D..18..								
D..20L	106	106		106		1,2		
D..22S								
D..22M								

В отдельных случаях размеры могут отличаться от указанных на чертеже. Сгенерируйте 3D- и 2D-геометрию для конкретного привода на сайте www.BauerCat.com.

Двигатель с „Heavy-Duty“ энкодером

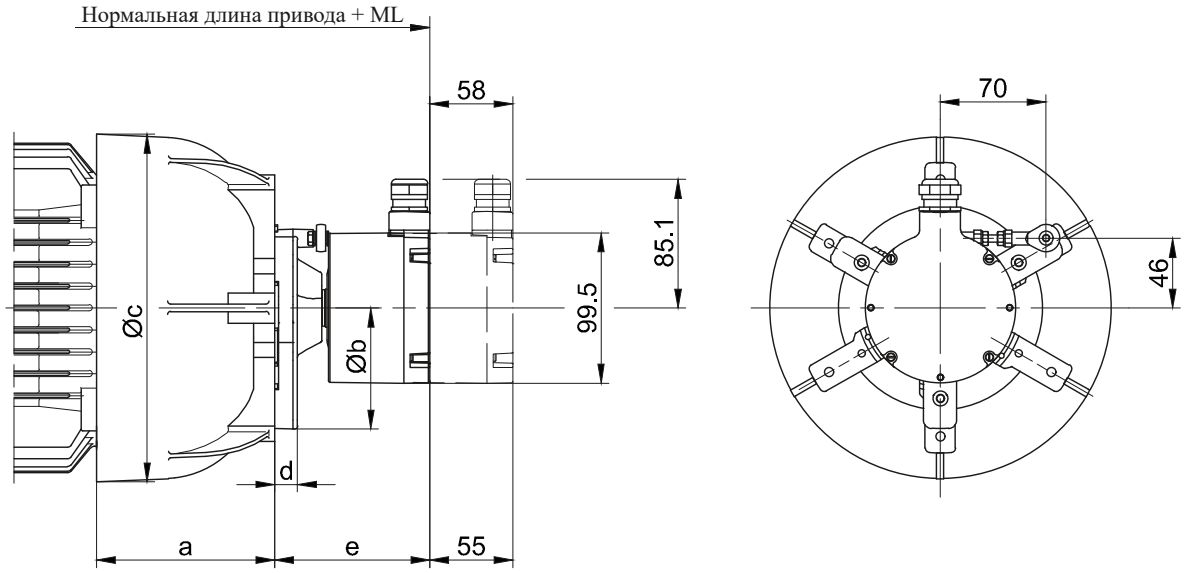

Двигатель	ML (мм)	Размеры (мм)					Добавочный вес
	Увеличенная длина, с учетом энкодера	a	b	c	d	e	кг
D..08..	114	83,5	160	166	15	102,5	2
D..09..	118,5	102		191			
D..11..	121,5	120		231			5,4
D..13..	115,5	140	185	274,5	17	94,5	8,6
D..16..	113,5	155		326			9,6
D..18..	122,5	183		366			11,5

В отдельных случаях размеры могут отличаться от указанных на чертеже. Сгенерируйте 3D- и 2D-геометрию для конкретного привода на сайте www.BauerCat.com.

Двигатель с тормозом и энкодером

D..04..

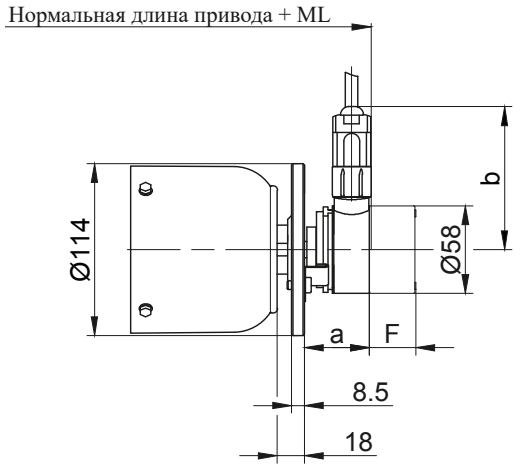

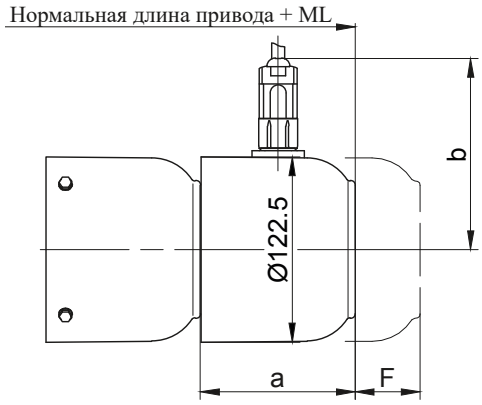

D..08.. - D..22..

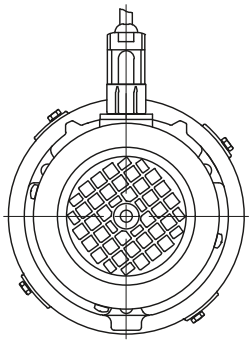

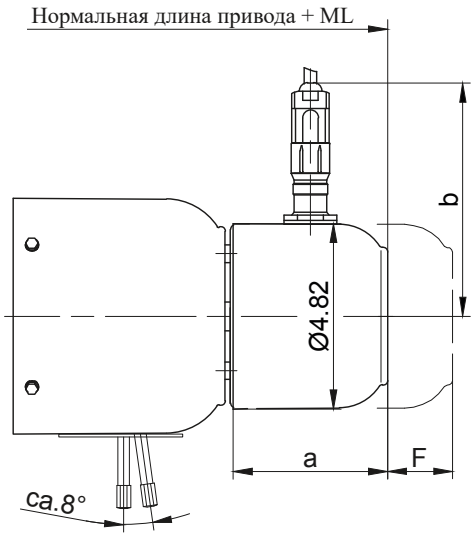

Двигатель	Тормоз	ML (мм)	Размеры (мм)				Добавочный вес	Свободное пространство для монтажа тормоза «F»	
		Увеличенная длина, с учетом тормоза и энкодера	Инкрементальный энкодер		Абсолютный энкодер			Инкрементальный энкодер	Абсолютный энкодер
			a	c	a	b	кг		
D..04..	E003	105,5	43,5	95	69,5	109,5	0,7	30	55
D..05..		145	102	127	102	127	0,9	63	88
D..06..									
D..07..	E003/E004								
D..08..	ES(X)..	173,5					0,8	49	74
D..09..	ES(X)..	197							
D..11..	ES(X)..	200							
D..13..	ES(X)..	212							
D..16..	ES(X)..ZS(X)	248	104						
D..18..	ES(X)..ZS(X)	247,5							
D..20L	ES(X)..ZS(X)	233,5	106				1,2		
D..22S	ES(X)..ZS(X)								
D..22M	ES(X)..ZS(X)								

В отдельных случаях размеры могут отличаться от указанных на чертеже. Сгенерируйте 3D- и 2D-геометрию для конкретного привода на сайте www.BauerCat.com.

Двигатель с „Heavy-Duty“ тормозом и энкодером

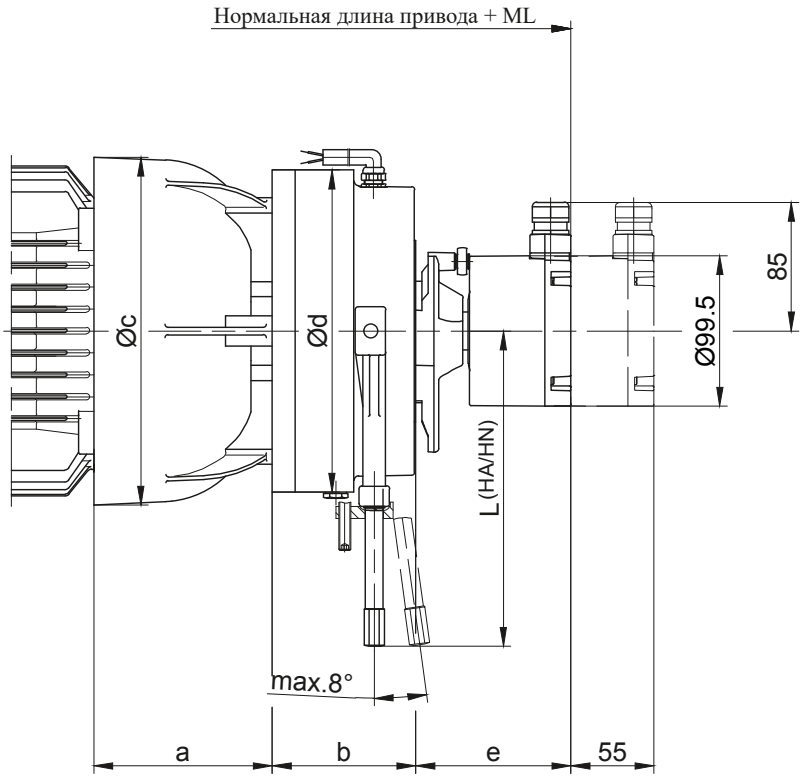

Двигатель	Тормоз	ML (мм)	Размеры (мм)						Добавочный вес
		Увеличенная длина, с учетом тормоза и энкодера	a	b	c	Ød	e	L (HA/HN)	кг
D..08..	EH(X)027	180,5	83,5	66,5	166	145	102,5	162	7,1
D..09..	EH(X)040	191,5	102	73	191	168		172	10
D..11..	EH(X)125	216,5	120	95	231	213		208,5	21,4
D..13..	EH(X)200	259	140	106	274,5	245	94,5	221	32
D..16..	EH(X)400	243	155	124	326	324		313	58
D..18..		254	183		366				61
HA = Ручное отпускание тормоза (фиксируемое) HN = Ручное отпускание тормоза (не фиксируемое)									

16

В отдельных случаях размеры могут отличаться от указанных на чертеже. Сгенерируйте 3D- и 2D-геометрию для конкретного привода на сайте www.BauerCat.com.

Двигатель в исполнении IEC

D..06 - D..18

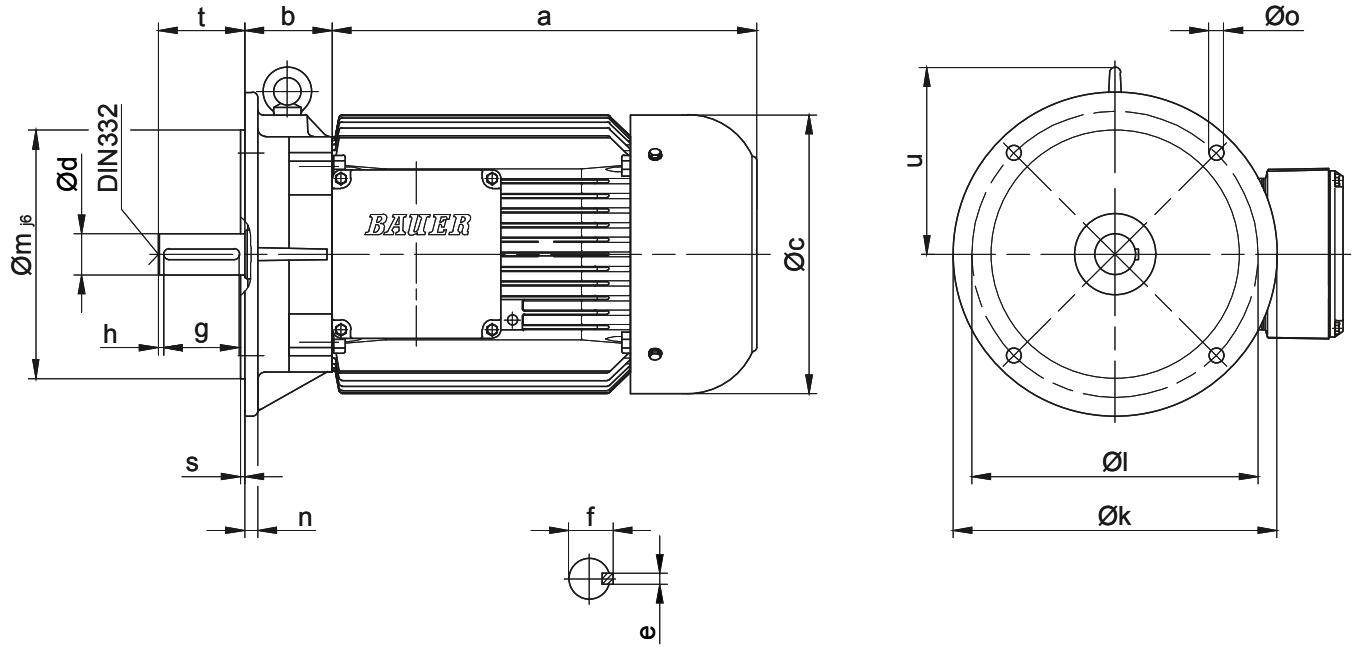

Крышка вентилятора охлаждения для D16 и D22, см. габаритный чертеж: клеменная коробка в стандартном исполнении

Двигатель	Размеры (мм)																Центрирование
	a	b	c	d	e	f	g	h	k	l	m	n	o	s	t	u	DIN 332
D..06..A	170	45	123	11_{j6}	4	12,5	18	2,5	140	115	95	9	10	2,75	23	-	D4
D..07..A	190	45	123	11_{j6}	4	12,5	18	2,5	140	115	95	9	10	2,75	23	-	D4
D..08..A	200	49	156	19_{j6}	6	21,5	35	2,5	200	165	130	10	12	3,5	40	-	D4
D..08..B	230	49	156	19j6	6	21,5	35	2,5	200	165	130	10	12	3,5	40	-	D4
D..09..A	251	66	176	24_{j6}	8	27	40	5	200	165	130	10	12	3,5	50	128,5	D6
D..09..B	309	66	176	24j6	8	27	40	5	200	165	130	10	12	3,5	50	128,5	D6
D..11..A	319	75	218	28_{j6}	8	31	50	5	250	215	180	11	14,5	4	60	145,5	D10
D..11..B	387	75	218	28j6	8	31	50	5	250	215	180	11	14,5	4	60	145,5	D10
D..13..A	393	81	266	38_{k6}	10	41	70	5	300	265	230	12	14	4	80	173	D12
D..16..B	454,5	98,5	310	42_{k6}	12	45	90	10	350	300	250	13	18,5	5	110	215,5	D16
D..18..B	542	128,5	348	48^{k6}	14	51,5	100	5	350	300	250	15	18,5	5	110	218	D16

В отдельных случаях размеры могут отличаться от указанных на чертеже. Сгенерируйте 3D- и 2D-геометрию для конкретного привода на сайте www.BauerCat.com.

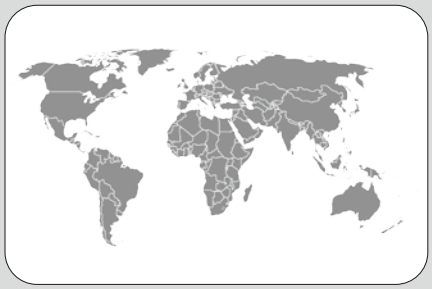

17

BAUER во всем мире

Северная Америка **787**
Латинская Америка **788**
Европа **789**
Восточная Европа **792**
Ближний Восток и Африка **793**
Азиатско-Тихоокеанский регион **794**
Китай **795**

Северная Америка

Канада	Bauer GMC	4020B Sladeview Crescent, Unit 5 L5L 6B1 Mississauga	**Phone** **Fax**	+1 (905) 814 5152 +1 (905) 814 5153	 www.bauergmc.com
США	Bauer Gear Motor LLC.	701 Carrier Dr. NC 28216 Charlotte	**Phone** **Fax**	+1 (800) 3871030 +1 (732) 4698773	bauer.us@bauergears.com www.bauergears.com

Латинская Америка

Белиз	Transmisiones LTDA.	Cra. 69 B No. 21 A - 24 Parque Industrial Salitre 77158 Bogota / Colombia	**Phone** **Fax**	+57 (1) 4126898 +57 (1) 2929737	aguerrero@transmisiones.de http://www.transmisiones.de
Боливия	Transmisiones LTDA.	Cra. 69 B No. 21 A - 24 Parque Industrial Salitre 77158 Bogota / Colombia	**Phone** **Fax**	+57 (1) 4126898 +57 (1) 2929737	aguerrero@transmisiones.de http://www.transmisiones.de
Бразилия	MKN Acionamentos LTDA	Rua Marco Gagliano 264 Americanópolis 04412-120 São Paulo-SP	**Phone** **Fax**	+55 (11) 56215574 +55 (11) 56211406	mkn.aciona@terra.com.br
Чили	Jung y Cia LTDA	Huerfanos 757 Of 310 8320167 Santiago de Chile	**Phone**	+56 (2) 26383731	jung@jung.cl
Колумбия	Transmisiones LTDA.	Cra. 69 B No. 21 A - 24 Parque Industrial Salitre 77158 Bogota	**Phone** **Fax**	+57 (1) 4126898 +57 (1) 2929737	aguerrero@transmisiones.de www.transmisiones.de
Коста-Рика	Transmisiones LTDA.	Cra. 69 B No. 21 A - 24 Parque Industrial Salitre 77158 Bogota / Colombia	**Phone** **Fax**	+57 (1) 4126898 +57 (1) 2929737	aguerrero@transmisiones.de www.transmisiones.de
Куба	Transmisiones LTDA.	Cra. 69 B No. 21 A - 24 Parque Industrial Salitre 77158 Bogota / Colombia	**Phone** **Fax**	+57 (1) 4126898 +57 (1) 2929737	aguerrero@transmisiones.de www.transmisiones.de
Французская Гвиана	Transmisiones LTDA.	Cra. 69 B No. 21 A - 24 Parque Industrial Salitre 77158 Bogota / Colombia	**Phone** **Fax**	+57 (1) 4126898 +57 (1) 2929737	aguerrero@transmisiones.de www.transmisiones.de
Гватемала	Juan Niemann & Cia. Ltda.	Apartado Postal 290 C/Mariscal Cruz, C.A. Guatemala Ciudad, C.A.	**Phone** **Fax**	+502 (331) 5454 +502 (334) 7453	jcniemann@jcniemann.com www.jcniemann.com/motorreductores
Гайана	Transmisiones LTDA.	Cra. 69 B No. 21 A - 24 Parque Industrial Salitre 77158 Bogota / Colombia	**Phone** **Fax**	+57 (1) 4126898 +57 (1) 2929737	aguerrero@transmisiones.de www.transmisiones.de
Гондурас	Transmisiones LTDA.	Cra. 69 B No. 21 A - 24 Parque Industrial Salitre 77158 Bogota / Colombia	**Phone** **Fax**	+57 (1) 4126898 +57 (1) 2929737	aguerrero@transmisiones.de www.transmisiones.de
Мексика	Opeasa-Zugastek	2 Poniente 3102A Col. Amor 72140 Puebla	**Phone**	+52 (222) 4036242	info@zugastek.com www.zugastek.com
Никарагуа	Transmisiones LTDA.	Cra. 69 B No. 21 A - 24 Parque Industrial Salitre 77158 Bogota / Colombia	**Phone** **Fax**	+57 (1) 4126898 +57 (1) 2929737	aguerrero@transmisiones.de www.transmisiones.de
Панама	Transmisiones LTDA.	Cra. 69 B No. 21 A - 24 Parque Industrial Salitre 77158 Bogota / Colombia	**Phone** **Fax**	+57 (1) 4126898 +57 (1) 2929737	aguerrero@transmisiones.de www.transmisiones.de
Парагвай	Transmisiones LTDA.	Cra. 69 B No. 21 A - 24 Parque Industrial Salitre 77158 Bogota / Colombia	**Phone** **Fax**	+57 (1) 4126898 +57 (1) 2929737	aguerrero@transmisiones.de www.transmisiones.de
Перу	Transmisiones & Servicios S.A.C.	Alcanfores 981. of 601. 18 Miraflores - Lima	**Phone** **Fax**	+51 (1) 242 0862 +51 (1) 242 086221	info@transmisiones.pe www.transmisiones.pe
Уругвай	Tradinter S.R.L	Pereira de la luz 1327 11300 Montevideo	**Phone** **Fax**	+598 (2) 6221130 +598 (2) 6284691	
Венесуэла	EMOTEC S.A.	Calle Johann Schafer, Edif. FHT, Piso 1, Oficina 1, Urb. Buena Vista, Caracas-Venezuela Urb. Sabana Grande Caracas	**Phone** **Fax**	+58 (212) 2715261 +58 (212) 2711838	ventas@emotecsa.com www.emotecsa.com

Европа

Андорра	TEM S.L. Bauer Gear Center for Spain and Portugal	Transmisiones Electromecánicas, S.L.8753 Pol. Industrial Les Comes Calle Italia 11 Nave 9 08700 Igualada (Barcelona) / Spain	**Phone** **Fax**	+34 (93) 8056021 +34 (93) 8056022	info@tem-sl.com www.tem-sl.com
Австрия	ESKO Elektromaschinenbau GmbH	Ankerweg 8 8753 Fohnsdorf	**Phone** **Fax**	+43 (3573) 27570 +43 (3573) 27570-4	office@esko.at www.esko.at
Австрия	Mangold Elektromaschinen GmbH	Holzriedstr. 33 6960 Wolfurt	**Phone** **Fax**	+43 (5574) 64072-0 +43 (5574) 64072-9	info@mangoldgmbh.at www.mangoldgmbh.at
Австрия	BIS Chemserv GmbH	Bau 28 St. Peter-Str. 25 Postfach 750 4021 Linz	**Phone** **Fax**	+43 (732) 69172278 +43 (732) 69173322	service@chemserv.at www.chemserv.at
Австрия	BIS Chemserv GmbH	Haiminger-Str. 1 84489 Burghausen / Germany	**Phone** **Fax**	+49 (867) 7977507 +49 (867) 7977510	 www.chemserv.at
Бельгия	Bauer Gear Motor Europe GmbH Branch Office Belgium	p/a Regus Pastoor Cooremansstraat 3 1702 Groot-Bijgaarden	**Phone**	+32 (0) 2 8937280	info.be@bauergears.com www.bauergears.com
Бельгия	emr NV/SA	Kruisstraat 61 C 9930 Lievegem	**Phone** **Fax**	+32 (9) 2515956 +32 (9) 2515891	emr@nvemr.be www.nvemr.be
Босния и Герцеговина	Indas Industry Assistance d.o.o.	Heroja Pinkija 95 YU-21000 Novi Sad Serbia and Montenegro	**Phone** **Fax**	+381(21) 4804800 +381(21) 4804808	office@indas.rs http://www.indas.rs
Болгария	NASA - D Ltd.	kv. Mladost IV bl.602, vh.1 (In front of Business Park Sofia) 1715 Sofia	**Phone** **Fax**	+359 (2) 9755065 +359 (2) 9755067	office@nasa-d.com www.nasa-d.com
Болгария	NASA - D Ltd.	12, Bitolya str. 9002 Varna	**Phone** **Fax**	+359 (52) 605995 +359 (52) 600498	varna@nasa-d.com www.nasa-d.com
Хорватия	Pogonska Tehnika d.o.o.	Horvatovac 94 10000 Zagreb	**Phone** **Fax**	+385 14680174 +385 14680271	boris.kosuljandic@pot.hr www.pot.hr
Кипр	Drivetech e.p.e.	Chrysostomou Smyrnis 124 18345 Moschato	**Phone** **Fax**	+30 (210) 7233318 +30 (210) 7233357	info@drivetech.gr www.drivetech.gr
Чехия	Jan Komárek-HMF	Sturova 15 415 02 Teplice	**Phone** **Fax**	+420 (417) 564456 +420 (417) 565688	tomas.abraham@navijama-hmf.cz www.navijarna-hmf.cz
Чехия	Huber CS s.r.o.	Cihlarska 19 602 00 Brno	**Phone** **Fax**	+420 541215635 +420 541216835	doskocil@hubercs.cz www.hubercs.cz
Чехия	IHR Technika s.r.o	Boleslavská 902 29306 Kosmonosy	**Phone** **Fax**	+420 (326) 722716 +420 (326) 320119	Bauer@ihr-tech.cz www.ihr-tech.cz
Дания	Eegholm A/S	Grundtvigs allé 165-169 (Main office) Jyllandsgade 30, Hal 2 (Stock) 6400 Sönderborg	**Phone** **Fax**	+45 (73) 121212 +45 (73) 121213	eegholm@eegholm.dk www.eegholm.dk
Эстония	TECHVITAS OÜ	Tartu mnt 80J 101112 Tallinn	**Phone**	+372 (56) 700702	info@techvitas.ee www.techvitas.com
Финляндия	Bauer Gear Motor Finland Oy Ab	Teknobulevardi 3-5 01530 Vantaa	**Phone**	+358 (207)189700	info.fi@bauergears.com www.bauergears.com
Финляндия	Sähkö-Team Oy	Pulttitie 10 00880 Helsinki	**Phone** **Fax**	+358 (207) 862330 +358 (207) 862339	korjaamo@sahko-team.fi www.sahko-team.fi
Финляндия	Tornion Sähköpojat Oy	Raidekatu 29 95420 Tornio	**Phone** **Fax**	+358 (400) 222401 +358 (16) 446853	markku.rantapaa@sahkopojat.fi www.sahkopojat.fi
Франция	Bauer Gear Motor Europe GmbH Succursale France	46, avenue des Frères Lumière 78190 Trappes	**Phone** **Fax**	+33 (0) 130132086 +33 (0) 130132088	info.fr@bauergears.com www.bauergears.com
Франция	Avenel	1, rue Lucien Fromage BP 1 76160 Darnetal (Nord-Quest/Normandie)	**Phone** **Fax**	+33 (0) 235085353 +33 (0) 235085608	infos@avenel.fr www.avenel.fr
Франция	Diceep	17-19 Route Nationale 54 280 Nancy-Laneuvelotte (Nord-Est)	**Phone** **Fax**	+33 (0) 383290343 +33 (0) 383214613	diceep@diceep.fr www.diceep.fr
Франция	LM Systèmes SARL	11 Avenue de la Madeleine 33170 Gradignan	**Phone** **Fax**	+33 (0) 556754607 +33 (0) 556879150	info@lmsystemes.com www.lmsystemes.com
Франция	TIMA Transmissions Mécaniques Industrielles des Alpes	33 rue du Béal ZI sud 38400 Saint-Martin-d'Hères	**Phone** **Fax**	+33 (0) 476244039 +33 (0) 476629658	b.majoux@tima.fr www.tima.fr

Германия	**Bauer Gear Motor GmbH**	**Eberhard-Bauer-Straße 37 73734 Esslingen**	**Phone Fax**	**+49 (711) 3518 0 +49 (711) 3518 381**	**info@bauergears.com www.bauergears.com**

Германия	Bär - Elektromaschinen	Töberheide 10 39340 Haldensleben	**Phone** **Fax**	+49 (390) 465669 +49 (390) 4462589	info@baer-ema.de www.baer-ema.de

Европа

Германия	Beck Elektrotechnik	Nürnberger Str. 109 97076 Würzburg	**Phone** **Fax**	+49 (931) 20050 +49 (931) 2005200	info@team-elektro-beck www.beck-elektrotechnik.de
Германия	Boss Elektromaschinen + Pumpentechnik GmbH	Tankweg 27 44147 Dortmund	**Phone** **Fax**	+49 (231) 9820220 +49 (231) 98202241	elektromaschinen@boss-gruppe.de www.boss-gruppe.de
Германия	Bühler & Sell Elektromotoren KG	Sprendlinger Landstr.180 63069 Offenbach	**Phone** **Fax**	+49 (69) 423076 +49 (69) 423078	info@buehler-sell.de www.buehler-sell.de
Германия	Dent Elektromaschinen GmbH	Grubwaldstr. 30 78224 Singen	**Phone** **Fax**	+49 (7461) 9697270 +49 (7461) 96972719	info@dent-elektromaschinen.de www.motorenpartner.de
Германия	Elektromaschinenbau Dipl.-Ing. Kögel & Ernst & Co. GmbH	Am Markbach 2 76547 Sinzheim	**Phone** **Fax**	+49 (7221) 50950 +49 (7221) 509527	info@koegel-ernst.de www.koegel-ernst.de
Германия	elektrotechnik + automation Ulrich Brodbeck GmbH	Gutenbergstr. 5 72631 Aichtal	**Phone** **Fax**	+49 (7127) 9583 0 +49 (7127) 958317	info@elektrotechnik-automation.de www.elektrotechnik-automation.de
Германия	Elektrowerk Nordhausen Dipl.-Ing. G. Francke Elektromaschinenbau	An der Helme 14 99734 Nordhausen	**Phone** **Fax**	+49 (3631)47950 +49 (3631)479520	info@elektrowerk-nordhausen.de www.elektrowerk-nordhausen.de
Германия	EMS Elektromotoren GmbH	Gewerbegebiet Egelsee 15 93354 Siegenburg	**Phone** **Fax**	+49 (9444) 9760 +49 (9444) 976177	bauergear@ems-elektromotoren.de www.ems-elektromotoren.de
Германия	Fuchs Elektromaschinenbau und Vertriebs GmbH	Kaiserstr. 4d 66133 Saarbrücken-Scheidt	**Phone** **Fax**	+49 (681) 98821690 +49 (681) 98821699	fuch_sb@t-online.de www.elektromaschinenbau-fuchs.de
Германия	Greif GmbH Elektrotechnik	Mushardstraße 11 27570 Bremerhaven	**Phone** **Fax**	+49 (471) 31997 +49 (471) 303694	info@greif-elektrotechnik.de www.greif-elektrotechnik.de
Германия	Klebs & Hartmann GmbH & Co. KG	August-Heller-Str. 3 67065 Ludwigshafen	**Phone** **Fax**	+49 (621) 579000 +49 (621) 5790024	e-technik@klebs-hartmann.de www.klebs-hartmann.de
Германия	Wilhelm Kleeberg GmbH & Co.KG E-Motoren E-Werkzeuge	Graf-Zeppelin-Straße 5 24941 Flensburg	**Phone** **Fax**	+49 (461) 43054110 +49 (461) 43054114	info@kleeberg-fl.de www.kleeberg-fl.de
Германия	Mangold Elektromaschinen- bau GmbH	Lindauer Str. 116 88046 Friedrichshafen	**Phone** **Fax**	+49 (7541) 500622 +49 (7541) 500630	info@mangold-fn.de www.mangold-fn.de
Германия	Hans Mayer Elektrotechnik GmbH	Simonshofer Str. 41 91207 Lauf a. d. Pegnitz	**Phone** **Fax**	+49 (912) 32041 +49 (912) 382661	info@hans-mayer-elektrotechnik.de www.hans-mayer-elektrotechnik.de
Германия	Motoren Franke GmbH	Ringstr. 18 01468 Boxdorf	**Phone** **Fax**	+49 (351) 207680 +49 (351) 2076829	info@motoren-franke.de www.motoren-franke.de
Германия	Polzin Elektromaschinenbau	Kunzestr. 20 04249 Leipzig	**Phone** **Fax**	+493414250107 +493414250108	info@polzin-elektromaschinenbau.de www.polzin-elektromaschinenbau.de
Германия	Rülke GbR Jens und Uwe Rülke	Auestr. 36 08371 Glauchau	**Phone** **Fax**	+49 (3763) 5089 0 +49 (3763) 5089 29	info@ruelke-glauchau.de www.ruelke-glauchau.de
Германия	Schulz Systemtechnik GmbH	Schneiderkruger Str. 12 49429 Visbek	**Phone** **Fax**	+49 (4445) 897 0 +49 (4445) 897 300	info@schulz.st www.schulz-elektrotechnik.de
Германия	Sroczynski GmbH	Pferdestr. 24 48084 Osnabrück	**Phone** **Fax**	+49 (541) 588443 +49 (541) 588609	info@sroczynski.de www.sroczynski.de/
Германия	Steinlen Elektromaschinen- bau GmbH	Ehlbeek 21 30938 Burgwedel	**Phone** **Fax**	+49 (5139) 80700 +49 (5139) 807060	info@steinlen.de www.steinlen.de
Германия	Steinlen Elektromaschinen- bau GmbH	Am Schiffbekerberg 18 22111 Hamburg	**Phone** **Fax**	+49 (40) 7320307 +49 (40) 7322228	info@steinlen.de www.steinlen.de
Германия	UAS Meßtechnik GmbH	Prof.-Hermann-Staudinger-Straße 4 94234 Viechtach	**Phone** **Fax**	+49 (9942) 94860 +49 (9942) 948610	info@uas.de www.uas.de
Германия	Velden GmbH	Frechener Str. 12 50226 Frechen	**Phone** **Fax**	+49 2234 96767 0 +49 2234 96767 29	info@velden-gmbh.de www.velden-gmbh.de
Греция	Drivetech e.p.e.	Chrysostomou Smyrnis 124 18345 Moschato	**Phone** **Fax**	+30 (210) 7233318 +30 (210) 7233357	info@drivetech.gr www.drivetech.gr
Гренландия	Eegholm A/S	Grundtvigs allé 165-169 (Main office) Jyllandsgade 30, Hal 2 (Stock) 6400 Sönderborg / Denmark	**Phone** **Fax**	+45 (73) 121212 +45 (73) 121213	eegholm@eegholm.dk www.eegholm.dk
Венгрия	Schorch Hungary Ltd. Industrial Site	Gyari Street 1 P.O. box 85 3580 Tiszaujvaros	**Phone**	+36 (49) 440877	info@schorchhungaria.hu www.schorchhungaria.hu
Венгрия	BC Ongroelektro. Kft.	Bolyai tér 1. 3702 Kazincbarcika (East Hungary)	**Phone** **Fax**	+36 (48) 511186 +36 (48) 712771	toth.tibor@borsodchem.hu
Ирландия	Avonmore Electrical (Dublin) Ltd. Part of the Avonmore Group	Unit D2 Airton Business Park Airton Road, Tallaght 24 Dublin	**Phone** **Fax**	+353 (1) 462 8333 +353 (1) 462 8333	eoin@avonmore-electrical.com www.avonmore-electrical.com

Европа

Италия	Bauer Gear Motor Europe GmbH	Viale Veneto 48 35020 Saonara (PD)	**Phone**	+39 (49) 8792327	bauer.it@bauergears.com www.bauergears.com/it/
Италия	Ma.In s.n.c.	Via Pola, 8 I-10135 Torino	**Phone** **Fax**	+39 (11) 34733 25 +39 (11) 39133 56	dibello.e@ma-in.com www.ma-in.com
Италия	Assyservice	Via Chieppara, 14 int. 1 45011 Adria (RO)	**Phone** **Fax**	+39 (426) 1903888 +39 (426) 1903694	info@assyservice.com www.assyservice.com
Латвия	Techvitas SIA	38 Daugavas Street 2167 Marupe, Marupes nov.	**Phone**	+371 (22) 325004	info@techvitas.lv www.techvitas.com
Литва	Techvitas UAB	Techvitas UAB Dubysos str. 66A 94107 Klaipeda	**Phone**	+370 46355494	info@techvitas.lt www.techvitas.com
Люксембург	Bauer Gear Motor Europe GmbH Office Belgium	p/a Regus Pastoor Cooremansstraat 3 1702 Groot-Bijgaarden / Belgium	**Phone** **Fax**	+32 (0) 28937280	info.be@bauergears.com www.bauergears.com
Македония	Indas Industry Assistance d.o.o.	Heroja Pinkija 95 21000 Novi Sad / Serbia and Montenegro	**Phone** **Fax**	+381 (21) 4804800 +381 (21) 4804808	office@indas.rs www.indas.rs
Нидерланды	Bauer Gear Motor Europe GmbH Branch Office Belgium	p/a EEBIC bedrijvencentrum Joseph Wybranlaan 40 1070 Brussel (Anderlecht) Belgium	**Phone**	+32 (0) 28937280	info.be@bauergears.com www.bauergears.com
Нидерланды	Facta Friesland BV	De Alde Mar 11 9035 VP Dronryp	**Phone** **Fax**	+31 (0)517 231232	friesland@facta.nl www.facta.nl
Нидерланды	De Bruyn B.V.	Van Konijnenburgweg 105 4612 PL Bergen op Zoom	**Phone** **Fax**	+31 (164) 234302 +31 (164) 255140	repair@de-bruyn.nl www.de-bruyn.nl
Нидерланды	Facta Zevenhuizen BV.	Nijverheidscentrum 36 2761 JP Zevenhuizen	**Phone**	31 (88) 7384702	zevenhuizen@facta.nl www.facta.nl
Нидерланды	Facta Nederweert BV	Pannenweg 208 6031 RK Nederweert	**Phone** **Fax**	+31 (495) 634141	31 (88) 7384702 www.facta.nl
Нидерланды	Facta Uitgeest BV	Westerwerf 11 1911 JA Uitgeest	**Phone** **Fax**	+31 (88) 6000200	uitgeest@facta.nl www.facta.nl
Нидерланды	Facta Staphorst BV	Roelof Brinkstraat 3 7951 DW Staphorst	**Phone** **Fax**	+31 (88) 7384700	straphorst@facta.nl www.facta.nl
Нидерланды	Facta Appingedam BV	Holepolder 1 9902 SM Appingedam	**Phone**	+31 (88) 7384700	appingendam@facta.nl www.facta.nl
Норвегия	BAUER Gearmotorer AS	Postboks 221 2021 Skedsmokorset	**Phone**	+47 (63) 875950	bauergear@bauergear.no www.bauergear.no
Польша	Steinlen Polska Sp. z o.o.	ul. W. Grabskiego 4/8 63-500 Ostrzeszów	**Phone** **Fax**	+48 (62) 7322352 +48 (62) 7322351	biuro@steinlenpolska.pl www.steinlenpolska.pl
Португалия	TEM S.L. Bauer Gear Center for Spain and Portugal Transmisiones Electromecá-nicas, S.L.	Pol. Industrial Les Comes Calle Italia 11 Nave 9 08700 Igualada (Barcelona) / Spain	**Phone** **Fax**	+34 (93) 8056021 +34 (93) 8056022	info@tem-sl.com www.tem-sl.com
Румыния	BIBUS SES srl	Calea Lugojului 134/1 307200 Ghiroda, Timis	**Phone** **Fax**	+40 (256) 200500 +40 (256) 220666	office@bibus.ro www.bibus.ro
Сербия и Черногория	Indas Industry Assistance d.o.o.	Heroja Pinkija 95 21000 Novi Sad	**Phone** **Fax**	+381 (21) 4804800 +381 (21) 4804808	office@indas.rs www.indas.rs
Словакия	Bauer Gear Motor Slovakia	Továrenská 49 953 36 Zlaté Moravce	**Phone** **Fax**	+421 (37) 6926158 +421 (37) 6926181	bauer.sk@bauergears.com www.bauergears.com
Словакия	Transmisie Engineering a.s.	P. Mudrona 10 036 01 Martin	**Phone**	+421 (43) 4133157	dps@transmisie.sk www.transmisie.sk
Словения	TALER ING d.o.o.	Jelovška cesta 43A 4264 Bohinjska Bistrica	**Phone** **Fax**	+386 (4) 5747128 +386 (4) 5747129	info@taler-ing.si www.taler-ing.si
Испания	TEM S.L. Bauer Gear Center for Spain and Portugal Transmisiones	Electromecánicas, S.L. Pol. Industrial Les Comes Calle Italia 11 Nave 9 08700 Igualada (Barcelona)	**Phone** **Fax**	+34 (93) 8056021 +34 (93) 8056022	info@tem-sl.com www.tem-sl.com
Швеция	BAUER Gearmotorer Sverige AB	Årjängsvägen 4 66693 Gustavsfors	**Phone** **Fax**	+46 (531) 20050 +46 (531) 20040	postmaster@bauergear.net
Швейцария	Küffer Elektro-Technik AG	Industrie Neuhof 31 3422 Kirchberg	**Phone**	+41 (34) 4452626	info@ketag.ch www.ketag.ch
Швейцария	Electro-Müller AG	Industriestr. 25 2555 Brügg	**Phone** **Fax**	+41 (32) 3441010 +41 (32) 3441019	info@electro-mueller.ch www.electro-mueller.ch
Великобритания	Bauer Gear Motor Limited	Unit1 Nat Lane Business Park CW7 3BS Winsford	**Phone** **Fax**	+44 (1606) 868600 +44 (1606) 868603	info.uk@bauergears.com www..bauergears.com

Восточная Европа

Армения	Altra Industrial Motion OOO	Volokolamskoye sh., 142 , of. 321/4 Business Center„Irbis“ 125464 Moscow / Russian Federation	**Phone** **Fax**	+7 (495) 6420468 +7 (495) 6420469	info.ru@bauergears.com www.bauergears.com
Беларусь	Altra Industrial Motion OOO	Volokolamskoye sh., 142 , of. 321/4 Business Center„Irbis“ 125464 Moscow / Russian Federation	**Phone** **Fax**	+7 (495) 6420468 +7 (495) 6420469	info.ru@bauergears.com www.bauergears.com
Беларусь	Energopro	prospekt Nezavisimosti, 169 220114 Minsk	**Phone** **Fax**	+375 (17) 2181177	inverter@energopro.by
Грузия	Altra Industrial Motion OOO	Volokolamskoye sh., 142 , of. 321/4 Business Center„Irbis“ 125464 Moscow / Russian Federation	**Phone** **Fax**	+7 (495) 6420468 +7 (495) 6420469	info.ru@bauergears.com www.bauergears.com
Казахстан	Altra Industrial Motion OOO	Volokolamskoye sh., 142 , of. 321/4 Business Center„Irbis“ 125464 Moscow / Russian Federation	**Phone** **Fax**	+7 (495) 6420468 +7 (495) 6420469	info.ru@bauergears.com www.bauergears.com
Казахстан	Silumin-Vostok	Revolucionnaya st., 10 070010 Ust-Kamenogorsk	**Phone** **Fax**	+7 (7232) 558982 +7 (7232) 552058	info@silumin.kz
Российская Федерация	Altra Industrial Motion OOO	Volokolamskoye sh., 142 Bldg 6 Business Center„Irbis“ 125464 Moscow	**Phone** **Fax**	+7 (495) 6420468 +7 (495) 6420469	info.ru@bauergears.com www.bauergears.com
Украина	LLC Industrial Mechanics	Michurina str. 4 Dnepr	**Phone** **Fax**	+38 (099) 1194979	director@ind-mech.com www.ind-mech.com
Узбекистан	Altra Industrial Motion OOO	Volokolamskoye sh., 142 , of. 321/4 Business Center„Irbis“ 125464 Moscow / Russian Federation	**Phone** **Fax**	+7 (495) 6420468 +7 (495) 6420469	info.ru@bauergears.com www.bauergears.com

Ближний Восток и Африка

Бахрейн	KUHNEZUG AG	C-1401, 14th Floor Ontario Tower Business Bay Dubai / United Arab Emirates	**Phone** **Fax**	+971 (4) 5722117 +971 (4) 2567 125	Krane@eim.ae www.kuhnezugag.ae
Бахрейн	Bauer a Division of Hudaco Trading (Pty) Ltd.	72 Acacia Road 1401 Primrose / South Africa	**Phone** **Fax**	+27 (11) 8289715 +27 (11) 8224135	home@gbauer.co.za www.gbauer.co.za
Эфиопия	KUHNEZUG AG	C-1401, 14th Floor Ontario Tower Business Bay Dubai / United Arab Emirates	**Phone** **Fax**	+971 (4) 5722117 +971 (4) 2567 125	Krane@eim.ae www.kuhnezugag.ae
Индия	International Combustion (India) Ltd.	Infinity Benchmark, 11th Floor, Plot – G1, Block – EP & GP, Salt Lake Electronics Complex, 700 091 Kolkata	**Phone** **Fax**	+91 (33) 33153000 +91 (33) 23576653	info@internationalcombustion.in
Израиль	Greenshpon Engineering Works Ltd.	Bar-Lev Industrial Park 20179 Misgav	**Phone** **Fax**	+972-4-9913181 +972-4-9913477	info@greenshpon-eng.com www.greenshpon-eng.com
Иордания	KUHNEZUG AG	C-1401, 14th Floor Ontario Tower Business Bay Dubai / United Arab Emirates	**Phone** **Fax**	+971 (4) 5722117 +971 (4) 2567 125	Krane@eim.ae www.kuhnezugag.ae
Кувейт	KUHNEZUG AG	C-1401, 14th Floor Ontario Tower Business Bay Dubai / United Arab Emirates	**Phone** **Fax**	+971 (4) 5722117 +971 (4) 2567 125	Krane@eim.ae www.kuhnezugag.ae
Мозамбик	Bauer a Division of Hudaco Trading (Pty) Ltd.	72 Acacia Road 1401 Primrose / South Africa	**Phone** **Fax**	+27 (11) 8289715 +27 (11) 8224135	home@gbauer.co.za www.gbauer.co.za
Намибия	Bauer a Division of Hudaco Trading (Pty) Ltd.	72 Acacia Road 1401 Primrose / South Africa	**Phone** **Fax**	+27 (11) 8289715 +27 (11) 8224135	home@gbauer.co.za www.gbauer.co.za
Оман	KUHNEZUG AG	C-1401, 14th Floor Ontario Tower Business Bay Dubai / United Arab Emirates	**Phone** **Fax**	+971 (4) 5722117 +971 (4) 2567 125	Krane@eim.ae www.kuhnezugag.ae
Катар	KUHNEZUG AG	C-1401, 14th Floor Ontario Tower Business Bay Dubai / United Arab Emirates	**Phone** **Fax**	+971 (4) 5722117 +971 (4) 2567 125	Krane@eim.ae www.kuhnezugag.ae
Саудовская Аравия	KUHNEZUG AG	C-1401, 14th Floor Ontario Tower Business Bay Dubai / United Arab Emirates	**Phone** **Fax**	+971 (4) 5722117 +971 (4) 2567 125	Krane@eim.ae www.kuhnezugag.ae
Южная Африка	Bauer a Division of Hudaco Trading (Pty) Ltd.	72 Acacia Road 1401 Primrose	**Phone** **Fax**	+27 (11) 8289715 +27 (11) 8224135	johnB@gbauer.co.za
Эсватини	Bauer a Division of Hudaco Trading (Pty) Ltd.	72 Acacia Road 1401 Primrose	**Phone** **Fax**	+27 (11) 8289715 +27 (11) 8224135	johnB@gbauer.co.za
Сирия	KUHNEZUG AG	C-1401, 14th Floor Ontario Tower Business Bay Dubai / United Arab Emirates	**Phone** **Fax**	+971 (4) 5722117 +971 (4) 2567 125	Krane@eim.ae www.kuhnezugag.ae
Турция	CEFIP - Makina & Endüstriyel Ürünler San. ve Dis Tic. Ltd. Sti.	Perpa Ticaret Merkezi A Blok Kat: 2 No: 9-0033 34384 Okmeydani - Istanbul	**Phone** **Fax**	+90 (212) 2101890 +90 (212) 2101597	cefip@cefip.com.tr www.cefip.com.tr
Турция	CEFIP- Consulting & Engineering für Industrie-Produkte GmbH	Heidstraße 80 44649 Herne / Germany	**Phone** **Fax**	+49 (2325) 972580 +49 (2325) 9725825	contact@cefip.de www.cefip.de
ОАЭ	KUHNEZUG AG	P.O. BOX 235024 Dubai	**Phone** **Fax**	+971 4 2525711 +971 4 2567125	Krane@eim.ae www.kuhnezugag.ae
Йемен	KUHNEZUG AG	C-1401, 14th Floor Ontario Tower Business Bay Dubai / United Arab Emirates	**Phone** **Fax**	+971 (4) 5722117 +971 (4) 2567 125	Krane@eim.ae www.kuhnezugag.ae
Зимбабве	Bauer a Division of Hudaco Trading (Pty) Ltd.	72 Acacia Road 1401 Primrose / South Africa	**Phone** **Fax**	+27 (11) 8289715 +27 (11) 8224135	home@gbauer.co.za www.gbauer.co.za

Азиатско-Тихоокеанский регион

Австралия	Altra Industrial Motion Pty Ltd	Unit 1, 11 Penny Place Arndell Park 2148 NSW (Sydney)	**Phone**	+61 (2) 9622 1333	Philip.Cairns@altramotion.com.au www.altramotion.com
Австралия	Transmission Australia Pty Ltd	22 Corporate Ave PO Box 2334 VIC 3178 Rowville	**Phone** **Fax**	+61 (3) 97554444 +61 (3) 97554411	info@transaus.com.au www.transaus.com.au
Индонезия	PT. Cahaya Mekar Sejati	Jl. Agung Utara Raya Blok A36 D/46 14350 Jakarta	**Phone** **Fax**	+62 (21) 6401803 +62 (21) 64715082	cahkarti@cbn.net.id www.bauergearmotor.com
Япония	Leybold Co., Ltd.	5th Floor, Tokyo Tatemono Bldg 1-9-9, Yaesu 1-Chome, Chuo-Ku 103-0028 Tokyo	**Phone** **Fax**	+81 (3) 32721861 +81 (3) 32814490	koki@leybold-kk.com
Республика Корея	Chemiko Trading Co. Ltd.	43,Teheran-ro 38-gil, Gangnam-gu 06222 Seoul	**Phone** **Fax**	+82 (2) 5675336 +82 (2) 5541284	chemiko@chol.com www.chemiko.net
Малайзия	AVM DIESEL (M) SDN BHD	No. 20-1, Jalan Kemuning Prima F33/F Kemuning Utama, Seksyen 33 Shah Alam 40400 Selangor	**Phone** **Fax**	+60 (3) 51201281 +60 (3) 51201281	sales@avmdiesel.com www.avmdiesel.com
Филиппины	Optima Equipment Corporation	G/F OPTIMA Building, 883 J. Aguilar Avenue 1740 Baranggay Pamplona Tres, Las Pinas City	**Phone** **Fax**	+63 (2) 85147971 +63 (2) 8695100	vandel@optima-equipment.com
Сингапур	AVM Diesel (F.E.) Pte Ltd Gear Centre Southeast Asia	BLK 27 TUAS AVE 13 #01-23 638993 Singapore	**Phone** **Fax**	+65 (6) 8636933 +65 (6) 8636900	sales@avmdiesel.com www.avmdiesel.com
Таиланд	Saturn Power Ltd.	28F, No.27-3, Sec.2 Chung Cheng E. Rd. Danshui District 25170 New Taipei City	**Phone** **Fax**	+886 (2) 8809 8186 +886 (2) 8809 8187	sales@saturnpowerltd.com www.saturnpowerltd.com
Таиланд	Kasetphand Industry Co.,LTD	100 M. 3 SOI Suksawad 76 Suksawad rd. Bangjark, Phrapradaeng 10130 Samutprakarn	**Phone** **Fax**	+66 (2) 8176410 +66 (2) 8176437	sakchai_engineer@hotmail.com www.ksp.co.th
Вьетнам	GNN CO., LTD.	33 Hoa hong 2, W. 2 Phu Nhuan District	**Phone** **Fax**	+84 (8) 35174923 +84 (8) 35174924	http://www.gnnvietnam.com

Китай

Китай	**Altra Industrial Motion (ShenZhen) Co., Ltd.**	Suite 301,#5 Lihpao Plaza 88 Shenbin Road Minhang District 201106 Shanghai	**Phone** **Fax**	+86 (21) 5169 9255 +86 (21) 6248 5387	info.china@bauergears.com.cn
Гонконг	**A-CALL Company**	Flat 8A, 8th Floor Wing Cheong Industrial Building 109 How Ming Street Kwun Tong Kowloon	**Phone** **Fax**	+852 (27) 930250 +852 (27) 930620	kent@a-call.com.hk www.a-call.com.hk

Исполнения

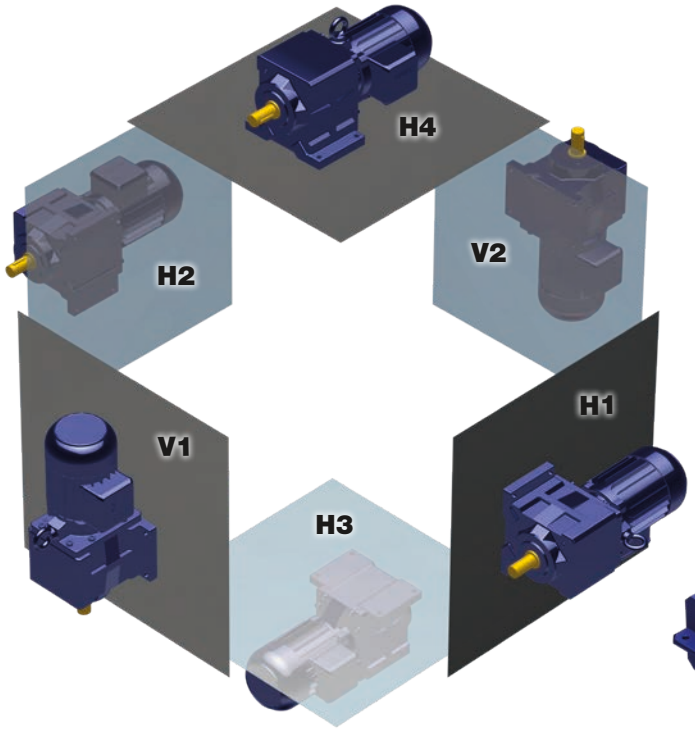

Мотор-редукторы с цилиндрическим редуктором

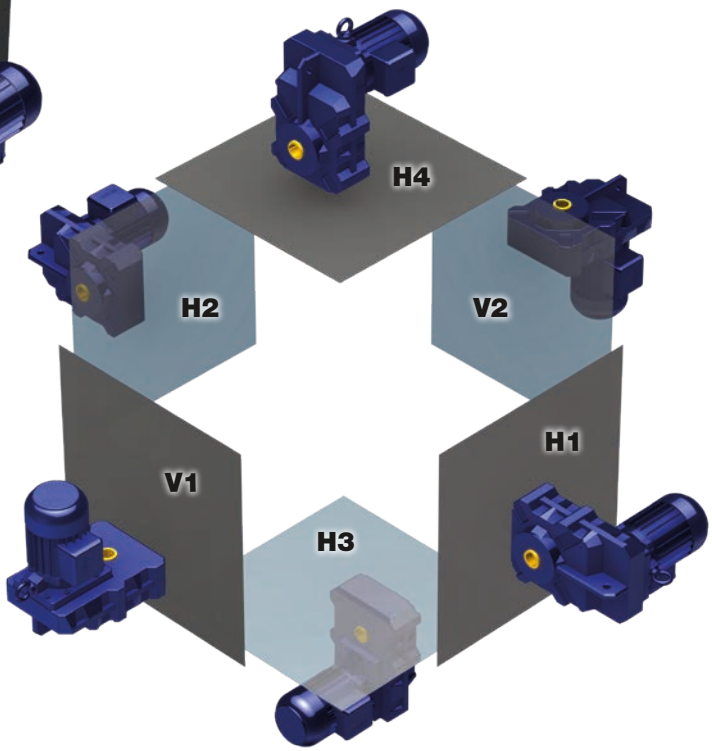

Мотор-редукторы с плоским редуктором

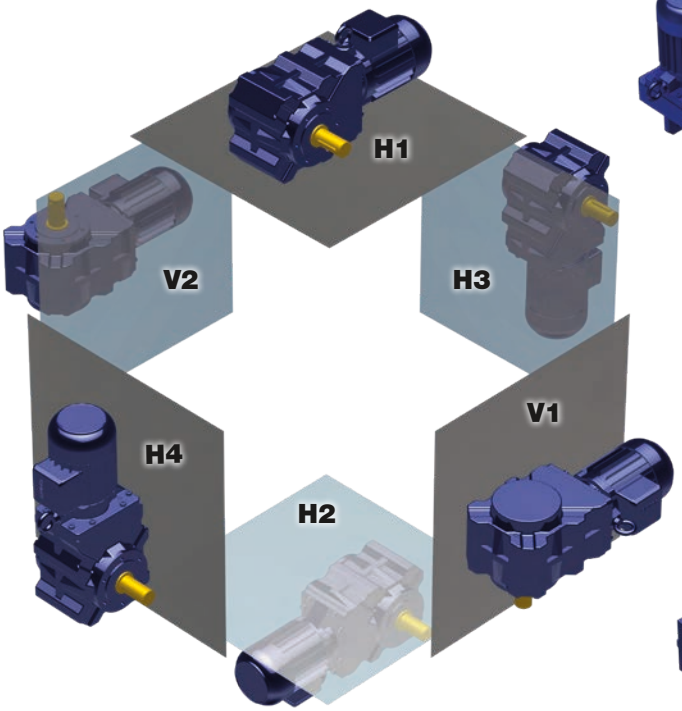

Мотор-редукторы с коническим редуктором

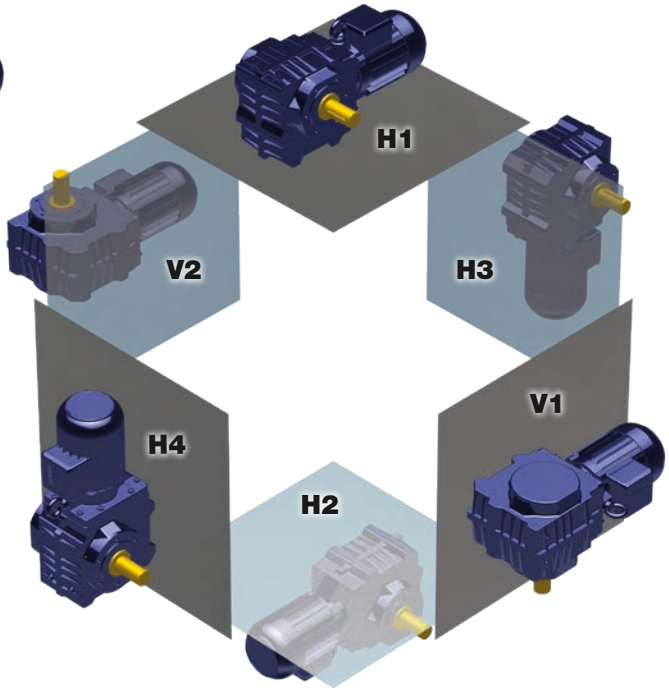

Мотор-редукторы с червячным редуктором

Bauer Gear Motor Facilities

Europe

Germany
Eberhard-Bauer-Str. 37
73734 Esslingen - Germany
+49 711 3518 0

Slovakia
Továrenská 49
953 01 Zlaté Moravce - Slovakia
+421 37 6926100

United Kingdom
Unit 1, Nat Lane Business Park
Winsford, Cheshire
CW7 3BS - United Kingdom
+44 1606 868600

North America

Charlotte, NC
701 Carrier Drive
Charlotte, NC 28216 - USA
+1 800-387-0130

Asia Pacific

China
18 Huanzhen Road,
Dabo Industry Zone ,
Shajing Town - Baoan District,
Shenzhen City
Guangdong Province,China
+86 400 886 0365

Customer Service

Belgium
1702 Groot-Bijgaarden
+32 2 89372080

Finland
01530 Vantaa
+358 207 189700

France
1702 Groot-Bijgaarden
+32 2 89372080

Italy
35020 Padova (PD)
+39 049 8792327

China
Suite 301,#5 Lihpao Plaza,
88 Shen bin Road, Min hang District,
201106 Shanghai, China
Sales Enquiry : +86 (21) 5169 9255
Service hotline : +86 187 0171 2972

Scannen Sie den QR-Code, um alle Marken von Regal Rexnord anzusehen

Weder die Genauigkeit noch die Vollständigkeit der in dieser Veröffentlichung enthaltenen Informationen werden vom Unternehmen garantiert und können sich nach alleinigem Ermessen des Unternehmens ändern. Die Betriebs- und Leistungseigenschaften dieser Produkte können je nach Anwendung, Installations-, Betriebs- und Umgebungsbedingungen variieren. Die Geschäftsbedingungen des Unternehmens für den Verkauf finden Sie auf https://www.bauergears.com/terms-and-conditions/sales-terms-and-conditions. Diese Geschäftsbedingungen gelten für jede Person, die eines der darin genannten Produkte kauft, erwirbt oder verwendet, einschließlich aller Personen, die bei einem für diese Markenprodukte lizenzierten Händler kaufen.

©2024 von Bauer Gear Motor GmbH. Alle Rechte vorbehalten. Alle Warenzeichen in dieser Publikation sind alleiniges und exklusives Eigentum von Bauer Gear Motor GmbH oder einem seiner verbundenen Unternehmen.

Fotos: Fotolia, Adobe Stock, Regal Rexnord und Bauer Archive

BAUER GEAR MOTOR™
A REGAL REXNORD BRAND