EP1.x Contrôle de fin de course électronique

Le contrôle d'interrupteur de fin de course EP1.x délivre la position de fin de course à l'aide d'un interrupteur magnétique et d'un relais installé sur le moteur.

Les interrupteurs de fin de course EP1 sont installés dans une conduite sur le tube externe du vérin sous un capot résistant. (Voir les conceptions P1.0 pour les interrupteurs de fin de course réglés en usine.) Les interrupteurs EP1 sont réglables sur le terrain.

L'ensemble de contrôle de course électronique se compose de capteurs magnétiques et d'un relais installé sur le moteur au sein d'un corps adapté aux environnements rudes.

Une diode Zener renforce la protection de l'entrée et des sorties des pics électriques. L'inversion de la polarité de l'alimentation d'entrée du moteur sert à inverser le sens du mouvement.

Caractéristiques techniques	
Alimentation électrique :	25 A max. @ 12 V 12,5 A max. @ 24 V
Température de fonctionnement :	de -29 °C à +66 °C (de -20 °F à +150 °F)

Options	
EP1.0	Contrôle de fin de course standard
EP1.1	Identique au P1.0 avec deux diodes à l'extérieur du module de contrôle. Les diodes indiquent que le vérin atteint la fin de la course.
EP1.2	Identique à P1.0 avec deux sorties 12/24 V, 0,5 A, pouvant servir à activer un interrupteur externe, un relais, un témoin lumineux ou une entrée PLC.
EP1.2LE	Deux sorties +5 V CC, 25 mA plus une terre pouvant activer un signal lorsque la fin de course est atteinte. Cette sortie peut servir à alimenter des diodes.
EP1.4	Identique à P1.0, butée de fin de course avec sortie de potentiomètre de 0 à 10 K ohm.
EP1.5	Butée de fin de course avec sorties de fin de course et sorties de potentiomètre de 0 à 10 K.

Scanner pour visionner !

Comment ajuster les interrupteurs de fin de course sur un vérin K2 ou K2X avec interrupteurs de fin de course externes ou EP
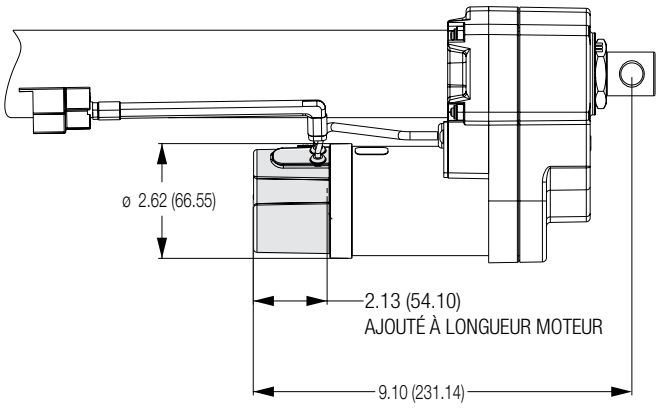
https://p.widencdn.net/imzc9v