PBM VAR 00

Freins Électromagnétiques Monodisques

Caractéristiques
- Fonctionnement électrique 12, 24, 103,5 VDC
- Monofriction
- Freiné par mise sous tension

Utilisation
- Freinage ou maintien d'une poulie ou d'un arbre

Particularités
- Sans jeu
- Utilisation en milieu sec
- Aucun couple résiduel en position défreinée

Réglages
- L'entrefer "P" devra être réglé lors de l'installation
- Compensation de l'usure à prévoir

Manuel De Service
- SM 304

Précautions De Montage
- Centrer l'inducteur
- Dispositif destiné à une utilisation horizontale ou verticale

Alimentation
- Pour les versions 24 volts seulement:
  CBC 400–24, CBC 450–24
  CBC 500–24, CBC 550–24
  CBC 700 (surexcitation)
  CBC 140–5 + CBC 140–T (24V)
  CBC 140–5 (103,5V)

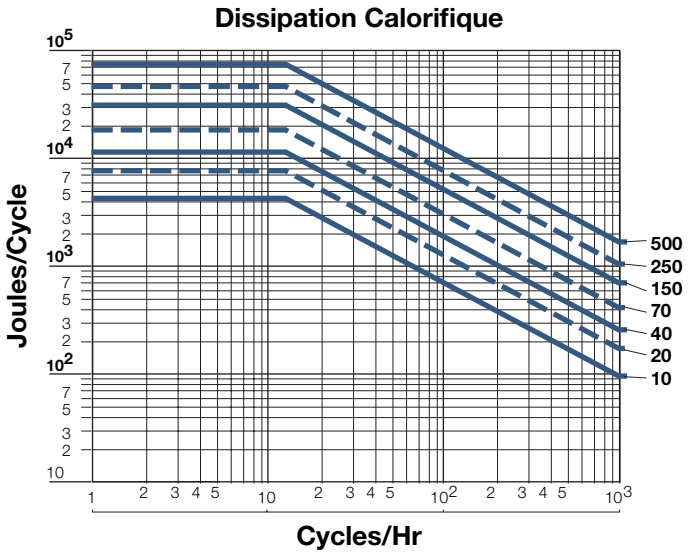

Freins Électromagnétiques Monodisques

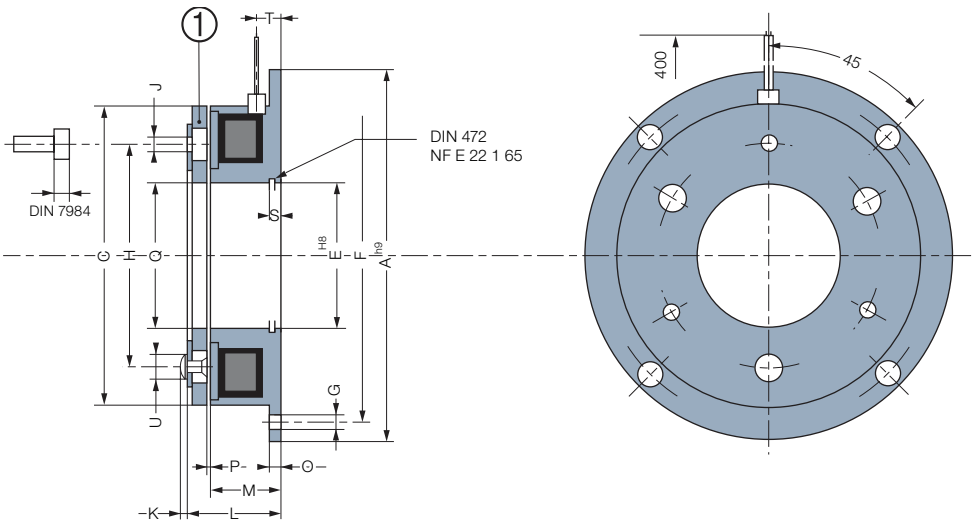

EUROstandard Entraînement indirect

Tailles			10	20	40	70	150	250	500
Couple nom.		[Nm]	7	15	30	60	120	250	500
Vitesse max.		[min-1]	8000	6000	5000	4000	3000	3000	2000
Puissance	P20 [12/24/103,5V]	[W]	9	16,5	21	24	30	43	58
	A		80	100	125	150	190	230	290
	C		63	81	100	125	160	200	250
	E		35	41	52	62	80	100	125
	F		72	90	112	137	175	215	270
	G Pour vis		4xM4	4xM5	4xM6	4xM6	4xM8	4xM8	4xM10
	H		46	60	76	95	120	158	210
	J Pour vis		3xM3	3xM4	3xM5	3xM6	3xM8	3xM10	4xM12
	K		1	1,5	2	2,5	3	3	5
	L		22	24,5	28	31	35	41,5	48,3
	M		18	20	22	24	26	30	35
	O		2	2,5	3	3,5	4	5	6
	P		0,2	0,2	0,3	0,3	0,3	0,5	0,5
	Q		35	42	52	62	80	100	125
	S		3,5	4,3	5	5,5	6	7	8
	T		6	6,5	9	9,5	10,5	12	12
	U		6	6	10	12	12	17	20
Inertie	❶	[kgm²]	0,00004	0,00012	0,0005	0,0013	0,0049	0,0140	0,0360
Masse		[kg]	0,3	0,5	0,95	1,7	3,3	5,9	11,5
Connexion			**Fils**			**Câble**			

Option Connecteur
(Livré sans câble)
2 poles, capacité : 0,5/2,5mm²

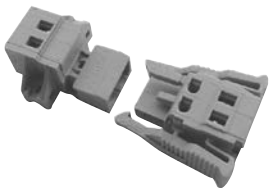

(1) Fixation “J” sur Armature mobile pour vis DIN 7984 (hors fourniture)