L310 VAR 02

Limitatore di Coppia Meccanico a Dischi Multipli

Caratteristiche
- Limitatore di coppia
- Dischi multipli - frizione acciaio/guarnizione e acciaio/bronzo sinterizzato
- Attivato mediante pressione a molla

Utilizzazione
- Limitazione periodica o temporanea del sovraccarico

Particolarità
- VAR 02
  Per uso in ambienti lubrificati

Regolazioni
- Aggiustamento del momento di slittamento mediante viti
- Provvedere all'aggiustamento per compensare l'usura

Manuale Di Servizio
- SM 313

Precauzioni Di Montaggio
- Stabilire il tempo di slittamento in base alle capacità di dissipazione del calore
- Dispositivo adatto per uso orizzontale o verticale

Dissipazione Di Calore

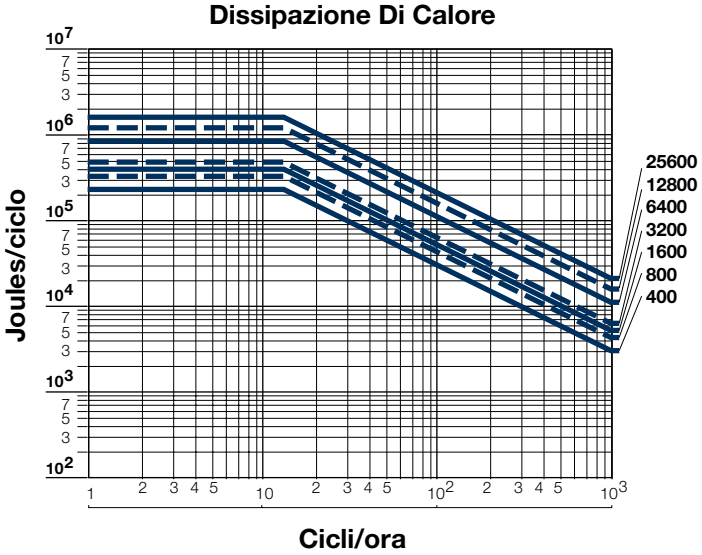

Limitatore di Coppia Meccanico a Dischi Multipli

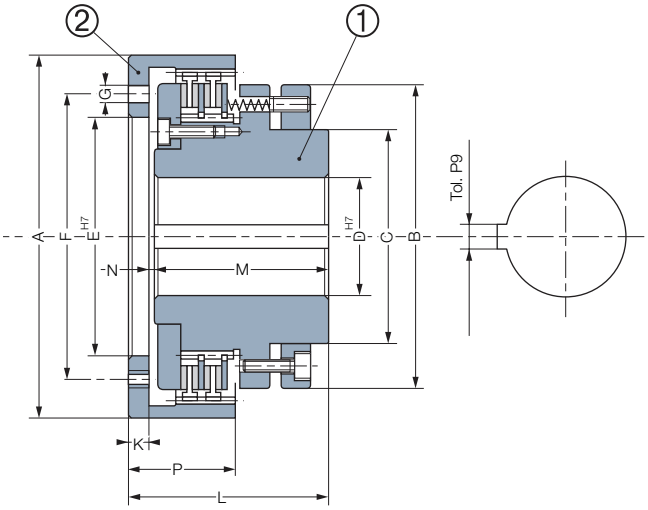

Azionamento indiretto

Grandezze			400	800	1600	3200	6400	12800	25600
Coppia nom.		[Nm]	400	800	1600	3200	6400	12800	25600
Velocità max.		[min^{-1}]	2000	1700	1500	1300	1200	1000	900
	A		222	255	290	335	390	455	510
	B		190	222	252	293	338	398	452
	C		135	172	202	222	265	300	350
	D* min		30	40	40	80	100	120	150
	D* max		70	85	110	140	160	180	220
	E min		86	101	120	130	180	200	240
	E max		150	175	210	260	280	320	380
	F**		170	200	235	290	320	360	420
	G**		6xM10	6xM12	6xM12	6xM16	8xM16	12xM16	16xM16
	K		11	10	14	16	18	18	20
	L		112	118	127	150	170	200	230
	M		97	102	103	130	148	178	206
	N		4	6	10	4	4	4	4
	P		58	70	82	95	108	130	140
Inerzia	❶	[kgm^2]	0,066	0,130	0,250	0,508	1,05	2,34	4,48
Inerzia	❷	[kgm^2]	0,021	0,063	0,106	0,482	0,95	2,20	3,28
Peso		[kg]	19	28,5	40	69	105	172	237

Scanalature conforme a :
ISO R773 / BS 4235 / DIN 6885-1 / NF E 22-175, tolleranza P9
* Mozzo fornibile solo con alesaggio finito.
** La corona dentata frontale è fornita non perforata. I fori d'aggancio sono indicati solo a titolo informativo.