Aktuatoren für hohe Beanspruchung

Wesentliche Konstruktionsmerkmale

- Wetterfest abgedichtet
- Patentierte Inline-Kraftübertragung
- Dickwandige Stange und Abdeckrohr
- Hochleistungsmotoren
- Kapazität bis zu 12.455 N (2800 lbs.)
- Geschwindigkeiten bis zu 2” pro Sekunde

Standardmodelle

K2VL, K2, K2X, K2AC, K2XAC

Optionsmodelle

K2PL/K2XPL
K2JS/K2XJS
K2RA

Gewindestangenanschluss ermöglicht optionale Endanschlussstücke.

Mit Nitrotec® behandelte Endanschluss-stücke für höhere Festigkeit und Korrosions-beständigkeit.

Stangendichtung mit integriertem Stützlager für die Kolbenstange für reibungslosen Betrieb und hohe seitliche Belastbarkeit.

Das hochfeste Aluminiumgehäuse leitet Hitze optimal ab. Hochfeste, rostfreie Steckschraubenhalterungen für hohe Belastbarkeit. Mit O-Ring und Abdichtung für Nassanwendungen.

Kugellager, Bronze oder Delrin®-Spindelmutter-konfigurationen ermöglichen große Last- und Leistungs-kapazitäten.

Die effiziente Konstruktion der Zahnräder minimiert die Belastung des Motorlagers. Zahnradmaterial speziell ausgelegt auf hohe Belastung und Haltbarkeit. Zahnradprofil optimiert für geräuscharmen Betrieb. Durchgängiger Einsatz von lebenslang haltbaren, synthetischen Hochleistungs-Dauerschmierstoffen.

Bei den K2x-Modellen gehört eine bidirektionale Haltebremse zur Standardaus-stattung.

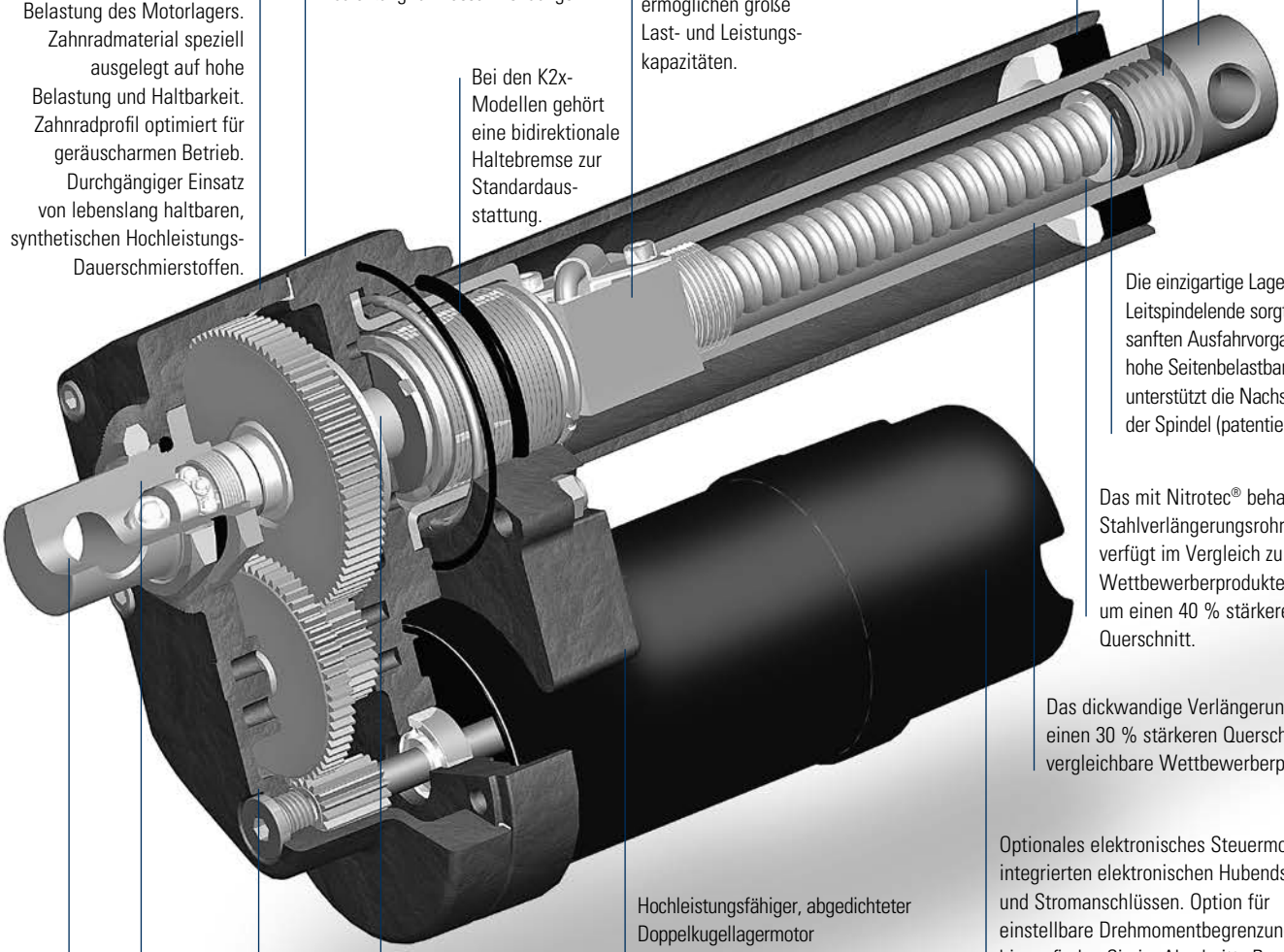

Die einzigartige Lagerführung am Leitspindelende sorgt für einen sanften Ausfahrvorgang sowie hohe Seitenbelastbarkeit und unterstützt die Nachschmierung der Spindel (patentiert).

Das mit Nitrotec® behandelte Stahlverlängerungsrohr verfügt im Vergleich zu Wettbewerberprodukten um einen 40 % stärkeren Querschnitt.

Das dickwandige Verlängerungsrohr hat einen 30 % stärkeren Querschnitt als vergleichbare Wettbewerberprodukte.

Optionales elektronisches Steuermodul mit integrierten elektronischen Hubendschaltern und Stromanschlüssen. Option für einstellbare Drehmomentbegrenzung. Mehr hierzu finden Sie im Abschnitt „Regler“.

Hochleistungsfähiger, abgedichteter Doppelkugellagermotor

- Wärmeschutzschalter mit automatischer Rücksetzung
- Einfacher Austausch am Einsatzort
- 12, 24, 48 oder 90 Volt (V DC) erhältlich (weitere Ausführungen auf Anfrage)
- Standard-Steckverbinder Packard 56, andere erhältlich
- Abgedichtet für Nasseinsatz
- Massiv montiertes Ritzel
- Lebenslang haltendes Lagerschmiermittel

Integrierte Hand-betätigung – Standard

Mechanischer Drehzahlbegrenzer für Hubende und Überlastschutz.

Patentierte Inline-Bauweise überträgt Last über kugelgelagerte Spindel an das Endanschlussstück. Effiziente Lastübertragung verringert Geräuschentwicklung und Stromverbrauch.

Mit Nitrotec® behandelte Endanschlussstücke mit integrierten O-Ring-Dichtungen sorgen für überlegene Wetter- und Korrosionsbeständigkeit. 6 Einbaulagen möglich.